Form No. 3363-287 Rev A

TORO

50 cm gressklipper med kverning / oppsamling bak

Modellnr. 29639—Serienr. 310000001 og oppover

Brukerhåndbok

Innledning

Denne gressklipperen av skyvemodell med roterende kniver er beregnet på bruk av private boligeiere eller profesjonelle, innleide operatører. Den er hovedsakelig beregnet på å klippe gress på godt vedlikeholdte plener på private eller kommersielle eiendommer. Den er ikke beregnet på å klippe kratt eller for jordbruksbruk.

Les denne håndboken nøye, slik at du lærer å bruke og vedlikeholde produktet på riktig måte og unngår person- eller produktskade. Du har ansvar for å bruke produktet på en riktig og sikker måte.

Du kan kontakte Toro direkte på www.Toro.com for informasjon om produkter og tilbehør, hjelp til å finne en forhandler eller for å registrere produktet ditt.

Hvis maskinen må repareres eller du trenger originale deler eller mer informasjon fra &ToroShort, kan du kontakte et autorisert forhandlerverksted eller Toros kundeserviceavdeling. Ha modell- og serienummer for hånden når du tar kontakt. Figur 1 viser hvor på produktet modell- og serienumrene er plassert. Skriv inn numrene i de tomme feltene.

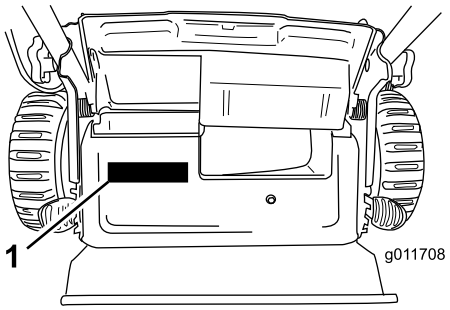

Figur 1

1. Skilt med modell- og serienummer

Modellnr. _____

Serienr. _____

Denne brukerhåndboken identifiserer mulige farer og identifiserer sikkerhetsbeskjeder gjennom sikkerhetsvarslingssymbolet (Figur 2), som varsler om en fare som kan føre til alvorlige skader eller dødsfall, hvis man ikke tar de anbefalte forhåndsreglene.



Figur 2

1. Sikkerhetsvarselssymbol

Denne brukerhåndboken bruker to ord for å utheve informasjon. **Viktig** gjør oppmerksom på spesiell mekanisk informasjon og **Obs** henviser til generell informasjon som det er verdt å huske på.

Dette produktet er i samsvar med alle relevante europeiske direktiver. Se eget samsvarserklæringskjema for produktet for detaljert informasjon.

For modeller med oppgitt motorhestekraft, var motorens brutto hestekraft fastsatt av motorprodusenten ved testing i overensstemmelse med SAE J1940. Når den er konfigurert for å oppfylle sikkerhets-, utslipps- og driftskrav, vil den faktiske motorhestekraften for gressklippere i denne klassen være betydelig lavere.

Ikke tukle med motorstyringen eller endre hastighetsregulatoren. Hvis du gjør dette, kan det føre til en usikker tilstand som kan medføre personskader.

Sikkerhet

Feilaktig bruk og vedlikehold av gressklippere kan føre til personskade. For å redusere muligheten for skader bør du følge disse sikkerhetsinstruksjonene.

Toro har designet og utformet denne gressklipperen for at den skal være rimelig sikker å utføre service på, men hvis man ikke overholder følgende instruksjoner kan det føre til personskade.

For å sikre maksimum sikkerhet, og for å bli kjent med produktet, er det viktig at du og eventuelt andre som skal bruke gressklipperen leser og forstår innholdet i denne manualen før motoren startes. Vær spesielt oppmerksom på sikkerhetsadvarselssymbolet (Figur 2), som betyr Forsiktig, Advarsel eller Fare – "instruksjoner for personlig sikkerhet". Les og

© 2009—The Toro® Company
8111 Lyndale Avenue South
Bloomington, MN 55420

Registrer ditt produkt på www.Toro.com.

CE

Oversettelse av originalen (NO)
Trykt i USA
Med enerett

forstå sikkerhetsinstruksjonen. Hvis ikke disse instruksjonene tas hensyn til, kan dette føre til at noen blir alvorlig skadet.

Sikkerhet ved bruk av gressklipper

Instruksjonene nedenfor har blitt tilpasset fra EN 836.

Denne maskinen kan amputere hender og føtter og slenge gjenstander opp i luften. Dersom man ikke følger sikkerhetsinstruksjoner, kan dette føre til alvorlige skader eller dødsulykker.

Opplæring

- Les grundig gjennom bruksanvisningen. Gjør deg kjent med kontrollene og hvordan utstyret skal brukes.
- Barn eller personer som ikke har lest denne brukerhåndboken, må ikke bruke gressklipperen. Undersøk evt. aldersgrense for bruk av dette utstyret.
- Husk at føreren eller brukeren har ansvaret hvis andre personer eller deres eiendom utsettes for ulykker eller farer.
- Forstå alle forklaringer for piktogrammer som er brukt på gressklipperen eller instruksjonene.

Bensin

ADVARSEL – bensin er meget brannfarlig. Ta følgende forholdsregler:

- Drivstoff må lagres på kanner som er spesiallaget for dette formålet.
- Bare fyll bensin utendørs, og ikke røyk mens du fyller.
- Fyll på drivstoff før du starter motoren. Ta aldri lokket av drivstofftanken eller fyll bensin mens motoren går eller er varm.
- Hvis du søler bensin, må du ikke prøve å starte motoren. Flytt gressklipperen bort fra området hvor du sølte drivstoffet, og unngå alt som kan antennes til all bensindamp er forsvunnet.
- Sett lokket godt på alle drivstofftanker og -kanner.

Forberedelser

- Når du klipper, må du alltid ha på deg kraftig fottøy og langbukser. Bruk ikke maskinen uten sko eller med åpne sandaler.
- Foreta en grundig inspeksjon der maskinen skal brukes og fjern alle steiner, pinner, wire, bein og andre gjenstander.
- Foreta alltid en visuell inspeksjon før bruk for å kontrollere at alle vern og sikkerhetsanordninger, som deflektorer og/eller gressoppsamlere, er på plass og fungerer korrekt.
- Før bruk må du alltid sjekke at knivene, knivboltene og klippeenheten er i orden, og fri for skader og slitasje. Skadde eller slitte kniver og bolter må skiftes ut i sett for å opprettholde balansen.

Starte

- Koble ut alle kniv- og drivclutcher og plasser giret i nøytral før du starter motoren.
- Vipp ikke gressklipperen når du starter eller slår på motoren, med mindre hvis gressklipperen må vippes for å starte. I dette tilfellet må ikke gressklipperen vippes mer enn absolutt nødvendig og løft kun den delen som er vendt bort fra operatøren.
- Start motoren eller slå den forsiktig på i henhold til instruksjonene og med føttene godt unna kniven(e) og ikke foran utslippssjakten.

Bruk

- Du må aldri klippe hvis andre personer, spesielt barn, eller dyr befinner seg i nærheten.
- Gressklipperen må bare brukes i dagslys eller der det er god kunstig belysning.
- Vær oppmerksom på hull i bakken og andre skjulte farer i terrenget.
- Hold hender og føtter borte fra roterende deler. Hold deg unna åpningen på utløpssjakten til enhver tid.
- Løft eller bær aldri en gressklipper mens motoren er i gang.
- Vær svært forsiktig når du rygger eller trekker gressklipperen mot deg.
- Gå, ikke løp.
- Skråninger:
  - Klipp ikke i overdrevent bratte skråninger.
  - Vær ytterst forsiktig i skråninger.
  - Klipp på tvers av skråninger, aldri opp og ned, og vær ytterst forsiktig når du forandrer retning i skråninger.
  - Vær alltid sikker på hvor du setter føttene i skråninger.
- Bruk lite gass når du kobler inn trekkclutchen, spesielt i høye gir. Reduser hastigheten i skråninger og skarpe svinger for å unngå at maskinen velter eller at du mister kontrollen over den.

- Stans kniven hvis gressklipperen må vippes for transport når du krysser andre overflater enn gress, og når du transporterer gressklipperen til og fra det området som skal klippes.
- Motoren må ikke brukes på et lukket sted der giftig kullos kan samle seg.
- Stopp motoren
  - når du går i fra gressklipperen,
  - før du fyller drivstoff,
  - før du tar av gressoppsamleren og
  - før du justerer høyden, hvis ikke justeringene kan gjøres fra førerens plass.
- Stans motoren og koble fra tennpluggledningen:
  - før du fjerner blokkeringer eller rensker utslippssjakten,
  - før du kontrollerer, rengjør eller utfører arbeid på gressklipperen,
  - når du har truffet en gjenstand, undersøk om gressklipperen ble skadet, og reparer den før du starter den og bruker gressklipperen igjen,
  - hvis maskinen vibrerer unormalt mye (undersøk øyeblikkelig).
- Lynnedslag kan forårsake alvorlige skader eller dødsfall. Hvis du ser/hører at lyn og tordenvær nærmer seg der du er, må du ikke bruke maskinen. Søk tilflukt!
- Se opp for trafikk når du krysser eller er i nærheten av veier.

Vedlikehold og oppbevaring

- Sørg for at alle mutrer, bolter og skruer er stramme, for å være sikker på at utstyret er i god stand og trygt å bruke.
- Maskinen og den utstyr må ikke trykkvaskes.
- Utstyr med bensin på tanken må aldri oppbevares innendørs, dersom det er mulighet for at bensindamp kan komme i kontakt med åpne flammer eller gnister.
- La motoren bli kald før maskinen settes på et lukket sted.
- Unngå brannfare ved å holde motoren, lyddemperen, batterirommet og området der bensin oppbevares, fritt for gress, løv og for mye fett.
- Kontroller gressoppsamlingskomponentene og utslippsvernet regelmessig, og skift dem ut med produsentens anbefalte deler når det er nødvendig.
- Skift alltid ut deler med skader eller slitasje for sikkerhets skyld.
- Skift ut defekte lyddempere.
- Hvis du må tømme drivstofftanken, skal dette gjøres utendørs.
- Innstillingen av motorregulatoren må ikke forandres og motoren må ikke ruses. Hvis motoren går med for høyt turtall, øker faren for at det skjer en ulykke.
- Vær forsiktig hvis maskinen har flere kniver, da resten av knivene kan begynne å rotere når den ene kniven roterer.
- Vær forsiktig når du justerer gressklipperen slik at du unngår å klemme fingre mellom bevegelige kniver og faste deler.
- **For å sikre maksimum ytelse og sikkerhet, skal det kun benyttes originale reservedeler og tilbehør fra Toro. Bruk ikke *uoriginale* deler og tilbehør, de kan utgjøre en sikkerhetsfare.**

Lydtrykk

Denne enheten har et lydtrykknivå på 90 dBA ved operatørens øre, med en usikkerhetsverdi (K) på 1 dBA. Lydstyrkenivået ble fastsatt iht. prosedyrene som er beskrevet i EN 836.

Lydstyrke

Denne enheten har et garantert lydstyrkenivå på 98 dBA, med en usikkerhetsverdi (K) på 1 dBA. Lydstyrkenivået ble fastsatt iht. prosedyrene som er beskrevet i EN 11094.

Vibrasjon, hånd/arm

Denne enheten overstiger ikke hånd-/armvibrasjonsnivå på 3,6 m/s^2 for høyre hånd og 3,6 m/s^2 for venstre hånd, hver med en usikkerhetsverdi (K) på 1,8 m/s^2. Målte verdier ble fastsatt iht. prosedyrene som er beskrevet i EN 836.

Sikkerhets- og instruksjons-merker

Viktig: **Sikkerhets- og instruksjonsmerker er plassert nær områder som utgjør en mulig fare. Skift ut skadde merker.**

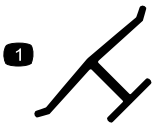

Produsentens merke

1. Angir om kniven er identifisert som en del fra den originale maskinprodusentens.

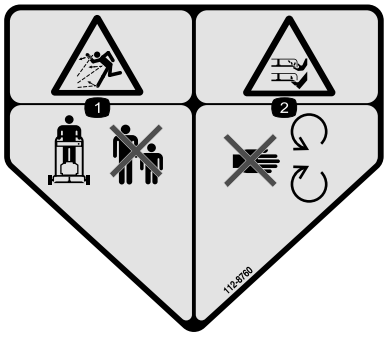

112-8760

1. Fare for at gjenstander slynges gjennom luften – hold trygg avstand fra maskinen.
2. Fare for å kutte hender og føtter – hold trygg avstand fra bevegelige deler.

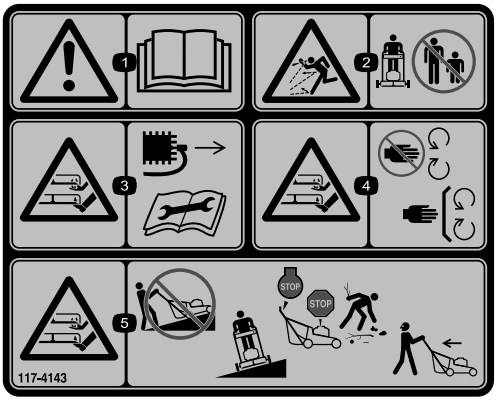

117-4143

1. Advarsel – les *Brukerhåndboken*.
2. Fare for at gjenstander slynges gjennom luften – hold trygg avstand fra maskinen.
3. Fare for kutting/lemlesting av hender og føtter, gressklipperkniv – koble fra tennpluggkabelen og les instruksjonene før du utfører service eller vedlikehold.
4. Fare for å kutte/lemleste hender og føtter, gressklipperkniv – hold trygg avstand fra bevegelige deler og hold alle skydd og vern på plass.
5. Fare for å kutte/lemleste hender og føtter, gressklipperkniv – kun på tvers i skråninger, ikke opp og ned, stopp gressklipperen og motoren, plukk opp risk før bruk, se bak og ned ved rygging.

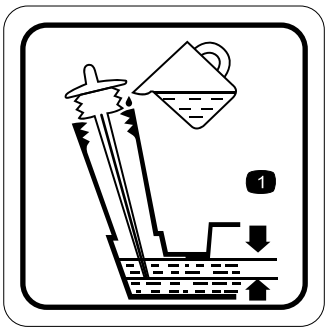

117-9368

1. Optimalt oljenivå

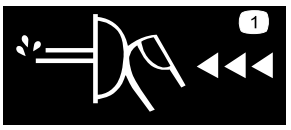

117-9370

1. Trykk primeren inn tre ganger.

Montering

1. Folde ut håndtaket

Prosedyre

Hvis man folder sammen eller ut håndtaket på feil måte, kan dette føre til skade på ledningene, noe som igjen kan utgjøre en usikker driftstilstand.

- **Pass på at du ikke skader ledningene når du folder sammen eller ut håndtaket.**
- **Hvis en ledning blir skadet kontakter du et autorisert forhandlerverksted.**

1. Løsne knottene (Figur 3).

   Viktig: Før kablene på utsiden av håndtaket når du monterer håndtaket.

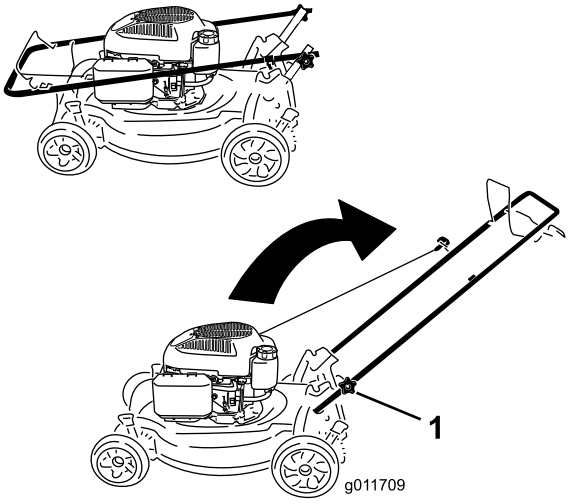

Figur 3

1. Håndtaksknott (to)

2. Flytt håndtaket til driftsstillingen.
3. Stram til håndtaksknottene for hånd (Figur 3).

2. Fylle olje på motoren

Prosedyre

Viktig: Gressklipperen leveres ikke med olje i motoren. Før du starter motoren, fyll olje på motoren.

Maks. påfyll: 0,59 l, type: rensende SAE 10W-30-olje med API-serviceklassifisering SF, SG, SH, SJ, SL eller høyere.

1. Flytt gressklipperen til en jevn flate.
2. Fjern peilestaven (Figur 4).

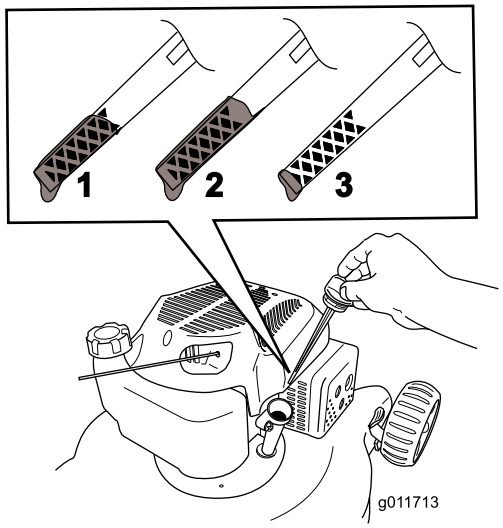

Figur 4

1. Oljenivået er på maksimum.
2. Oljenivået er for høyt – fjern olje fra veivhuset.
3. Oljenivået er for lavt – fyll olje på veivhuset.

3. Hell olje **langsomt** i oljepåfyllingshullet, vent noen minutter og kontroller oljenivået på peilestaven ved å tørke av peilestaven og sett så inn oljepåfyllingslokket, **uten skru det på plass,** i hullet (Figur 4).

   Merk: Fyll motorveivhuset med olje til peilestaven viser at motoroljenivået er korrekt som vist i Figur 4. Hvis du fyller for mye olje på motoren, fjern den overflødige oljen som oppgitt i Skifte motoroljen.

4. Monter peilestaven og stram den til for hånd.

   Viktig: *Skift motorolje etter de fem første driftstimene*, deretter én gang i året. Se Skifte motorolje.

Oversikt over produktet

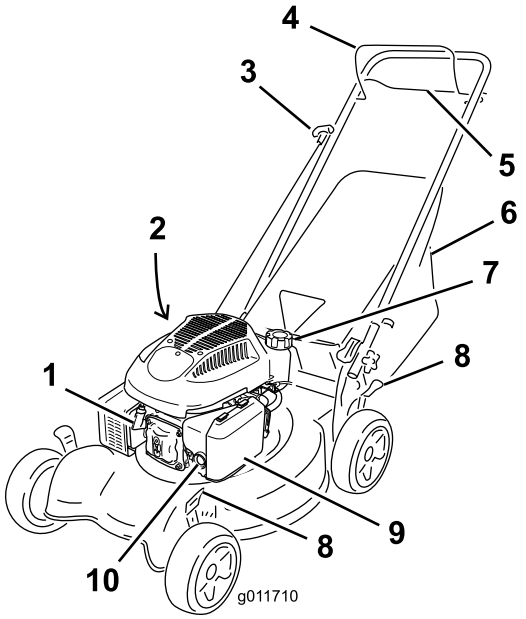

Figur 5

1. Tennplugg
2. Oljelokk/peilestav (ikke vist)
3. Tilbakespolingsstarterhåndtak
4. Knivkontrollbøyle
5. Selvdriftsbøyle
6. Gresspose
7. Drivstofftanklokk
8. Klippehøydespaker (4)
9. Luftfilter
10. Primer

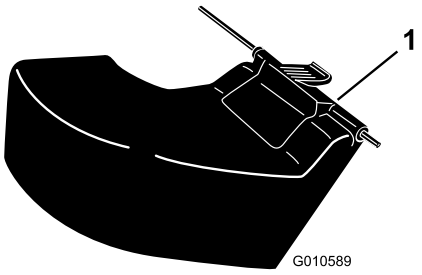

Figur 6

1. Bakre utslippsavleder **(valgfri)**

Spesifikasjoner

Modell	Vekt	Lengde	Bredde	Høyde
29639	34 kg	144 cm	54 cm	145 cm

Bruk

Fylle tanken

Drivstoff er meget brannfarlig og eksplosivt. Brann eller eksplosjon forårsaket av drivstoff kan påføre deg og andre brannskader.

- **Når du fyller tanken, må drivstoffkannen og/eller gressklipperen være plassert på bakken og ikke i et kjøretøy eller på en gjenstand, for å forhindre at statisk elektrisitet antenner drivstoffet.**
- **Fyll opp drivstofftanken utendørs når motoren er nedkjølt. Tørk opp søl.**
- **Håndter ikke drivstoff når du røyker eller er i nærheten av åpen ild eller gnister.**
- **Oppbevar drivstoff i en godkjent kanne, og utenfor barns rekkevidde.**

Fyll drivstofftanken med fersk, blyfri bensin med oktankvalitet på eller nær 87 fra en av de store bensinstasjonskjedene (Figur 7).

Viktig: Bruk ikke E85- eller E20-drivstoff. Alternative drivstoffer med høyt alkoholinnhold kan forårsake startvansker, dårlig motorytelse og intern motorskade.

Viktig: For å redusere oppstartsproblemer, ha drivstoffstabilisator i drivstoffet hele sesongen, og bland det med drivstoff som er mindre enn 30 dager gammel.

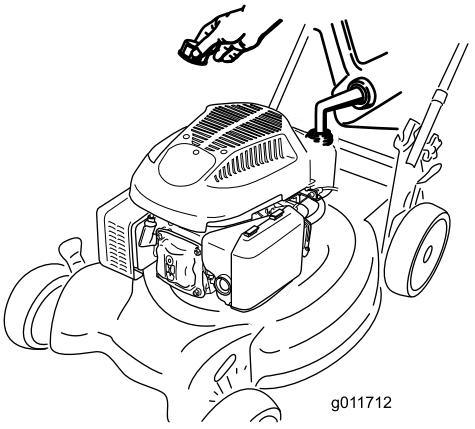

Figur 7

Kontrollere motoroljenivået

Serviceintervall: For hver bruk eller daglig

1. Flytt gressklipperen til en jevn flate.
2. Ta ut peilestaven og tørk den med en ren fille.
3. Sett, **men ikke skru inn,** peilestaven i oljepåfyllingshullet.
4. Fjern peilestaven og sjekk den.
5. For å se oljenivået på peilestaven, se Figur 8).

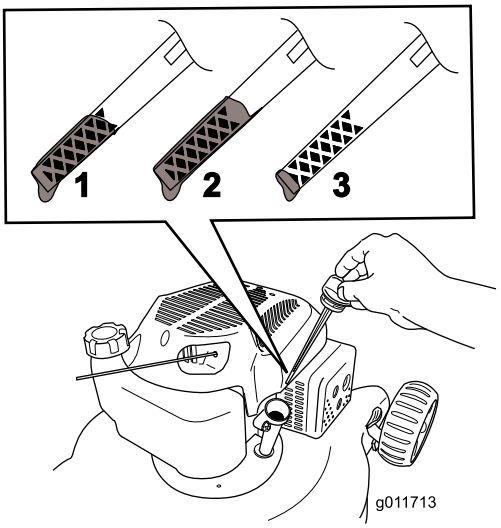

Figur 8

1. Oljenivået er på maksimum.
2. Oljenivået er for høyt – fjern olje fra veivhuset.
3. Oljenivået er for lavt – fyll olje på veivhuset.

6. Hvis oljenivået er lavt, fyll olje **langsomt** i oljepåfyllingshullet, vent i noen få minutter og kontroller oljenivået på peilestaven ved å tørke peilestaven tørr og så sette, **men ikke skru inn,** oljepåfyllingslokket i hullet.

   Merk: Maks. påfyll: 0,59 l, type: rensende SAE 10W-30-olje med API-serviceklassifisering SF, SG, SH, SJ, SL eller høyere.

   Merk: Fyll motorveivhuset med olje til peilestaven viser at motoroljenivået er korrekt som vist i Figur 8. Hvis du fyller for mye olje på motoren, fjern den overflødige oljen som oppgitt i Skifte motoroljen.

7. Monter peilestaven og stram den til for hånd.

   Viktig: ***Skift motorolje etter de fem første driftstimene*****, deretter én gang i året. Se Skifte motorolje.**

Justere klippehøyden

Når du justerer klippehøyden kan du komme i kontakt med kniv i bevegelse, noe som kan forårsake alvorlig personskade.

- **Stopp motoren, og vent til alle bevegelige deler har stoppet.**
- **Ikke plasser fingrene under huset når du justere klippehøyden.**

Hvis motoren er varm, vil lyddemperen være varm og kan forårsake alvorlige brannsår. Ikke berør den varme lyddemperen.

Juster klippehøyden som ønsket. Still alle fire hjul til samme høyde.

Merk: Flytt alle fire klippehøydespaker forover for å heve gressklipperen, og flytt alle klippehøydespakene bakover for å senke den (Figur 9).

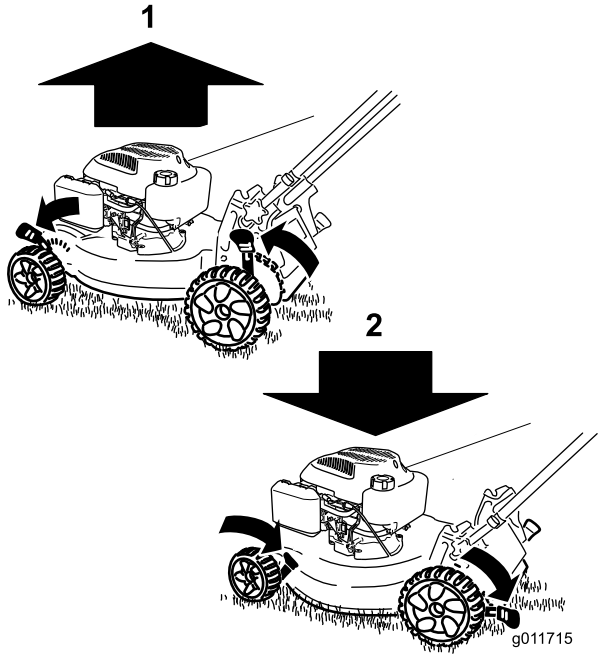

Figur 9

1. Hev gressklipperen.
2. Senk gressklipperen

Merk: Klippehøydeinnstillingene er 25 mm, 38 mm, 51 mm, 64 mm, 76 mm, 89 mm og 102 mm.

Starte motoren

1. Trykk inn primeren bestemt tre ganger med tommelen. Hver gang holder du primeren inne i ett sekund før du slipper den (Figur 10).

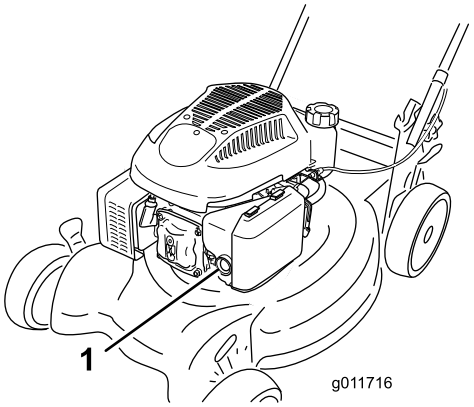

Figur 10

1. Primer

2. Hold knivkontrollkabelen Figur 11 mot håndtaket.

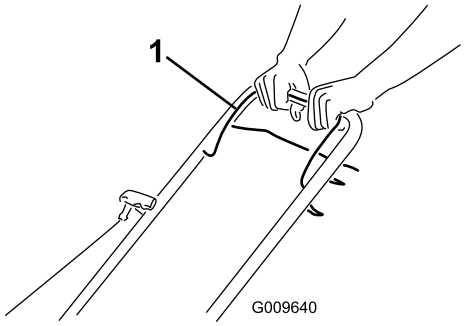

Figur 11

1. Knivkontrollbøyle

3. Trekk i tilbakespolingshåndtaket (Figur 12).

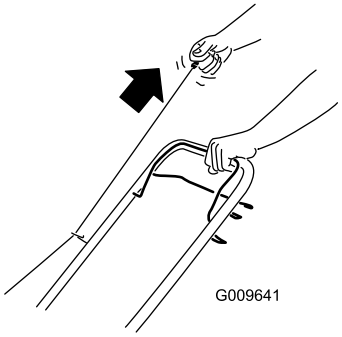

Figur 12

Merk: Hvis gressklipperen ikke starter, ta kontakt med et autorisert forhandlerverksted.

Bruke selvdrift

For å drive med selvdrift, klem selvdriftsbøylen (Figur 13) mot bøylen og hold den.

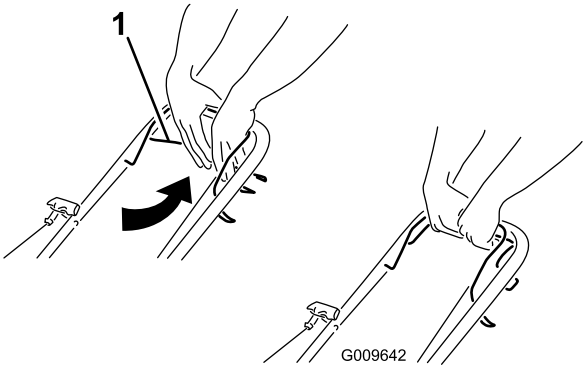

Figur 13

1. Selvdriftsbøyle

For å koble fra selvdriften, slipp opp selvdriftsbøylen.

Merk: Maks. selvdriftshastighet er fast. For å redusere bakkehastigheten, øk avstanden mellom selvdriftsbøylen og håndtaket.

Stoppe motoren

Serviceintervall: For hver bruk eller daglig

Slipp knivkontrollstangen for å stoppe motoren (Figur 14).

Viktig: Når du slipper knivkontrollbøylen skal både motoren og kniven stanse innen tre sekunder. Hvis de ikke stopper som de skal, skal du ikke bruke gressklipperen. Kontakt en autorisert serviceforhandler.

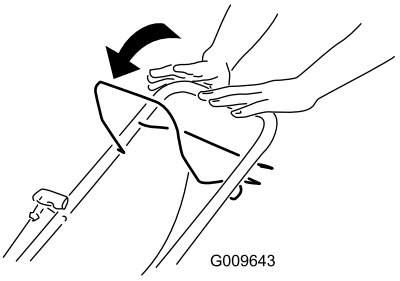

Figur 14

Kverne klippet gress

Gressklipperen leveres klar til å kverne gress- og løvrester tilbake i plenen.

Hvis gressposen er på gressklipperen, skal den fjernes (se Fjerne gressposen) før du kverner gress- og løvrester.

Samle opp gresset

Bruk gressposen når du vil samle opp gress- og løvrester fra plenen.

Hvis gressposen er slitt kan småsteiner eller liknende gjenstander kastes mot operatøren eller andre i nærheten og føre til alvorlige personskader eller en dødsulykke for operatøren eller personer i nærheten.

Kontroller gressposen ofte. Skift den ut med en ny Toro-reservepose, hvis den er skadet.

Kniven er skarp, kontakt med kniven kan føre til personskader.

Før du forlater førersetet, må du stanse motoren og vente til alle bevegelige deler står stille.

Montere gressposen

1. Løft opp gressavlederen (Figur 15).



Figur 15

1. Bakre avleder

2. Sett gressposehåndtaket inn på hakkene på håndtaksbrakettene (Figur 15).

Fjerne gressposen

1. Løft opp gressavlederen (Figur 15).
2. Løft gressposehåndtaket ut fra hakkene på håndtaksbrakettene og fjern posen fra gressklipperen.
3. Lukk den bakre gressavlederen.

Utslipp av gressrester

Bruk den bakre utslippsavlederen (valgfri) ved klipping av svært høyt gress.

Montere bakre utslippsavleder

1. Hvis gressposen er på gressklipperen, fjern den.
2. Løft opp den bakre avlederen og hold den oppe (Figur 16).

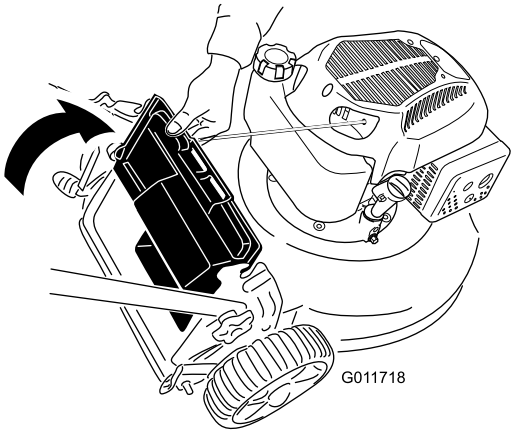

Figur 16

3. Sett tappen på den bakre utslippsavlederen i det høyre sporet i den bakre avlederen (Figur 17).

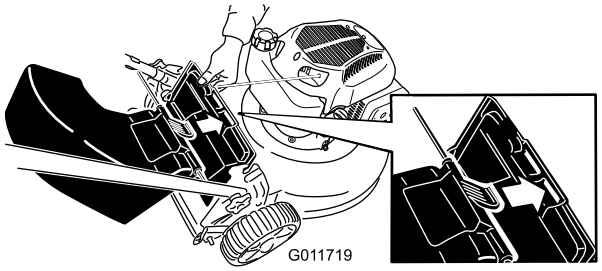

Figur 17

4. Sett stangen på den bakre utslippsavlederen inn på hakkene på gressklipperen (Figur 18).

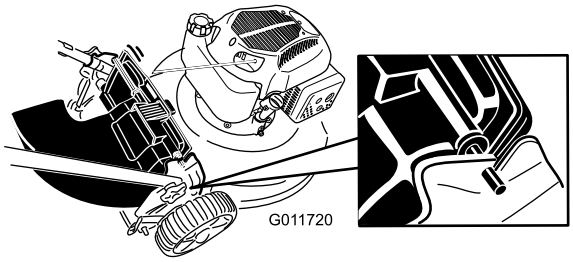

Figur 18

Fjerne bakre utslippsavleder

For å fjerne den bakre utslippsavlederen, utfør trinnene ovenfor i motsatt rekkefølge.

Brukstips

Generelle klippetips

- Fjern pinner, steiner, ståltråd, grener og andre gjenstander som kniven kan treffe fra området.
- La ikke kniven treffe harde gjenstander. Klipp aldri over en gjenstand med overlegg.
- Hvis gressklipperen treffer en gjenstand eller starter å vibrere, stans motoren øyeblikkelig, koble kabelen fra tennpluggen og undersøk gressklipperen for skade.
- For best mulig resultat kan du montere en ny kniv før klippesesongen begynner.
- Skift ut kniven med en Toro-reservekniv når nødvendig.

Klippe gress

- Klipp kun av ca. en tredjedel av gresstrået av gangen. Ikke klipp lavere enn innstillingen på 51 mm med mindre gresset er glissent eller det er sent på høsten og gresset vokser saktere. Se Justere klippehøyden.
- Når du klipper gress som er mer enn 15 cm høyt, klippe først på den høyeste klippehøydeinnstillingen og ved lavere hastighet, og klipp så en gang til på en lavere innstilling for å oppnå best mulig utseende på gressplenen. Hvis gresset er for langt kan gressklipperen bli tettet og motoren stanse.
- Klipp kun tørt gress og løv. Vått gress og løv har en tendens til å klumpe seg på bakken og kan føre til at gressklipperen tilstoppes eller at motoren stanser.

Vått gress eller løv kan føre til alvorlig personskade, hvis du mister fotfestet og kommer i kontakt med kniven. Bruk kun gressklipperen under tørre forhold.

- Veksle klipperetningen. På denne måten spres gress- og løvrestene jevnere på plenen.
- Hvis den ferdig klipte gressplenen ikke ser bra ut, kan du prøve en gang til og gjøre følgende:
  - Skift ut kniven eller bryn den.
  - Gå saktere mens du klipper.
  - Hev klippehøydeinnstillingen på gressklipperen.
  - Klipp gresset oftere.
  - Overlapp skårganger i stedet for å klippe en hel skårgang hver gang.
  - Sett klippehøyden på forhjulene ett hakk lavere enn på bakhjulene. Still f.eks. forhjulene til 51 mm og bakhjulene til 64 mm.

Klippe løv

- Når du har klippet plenen, kontroller at halvparten av gresset vises gjennom lavet med klippet løv. Det kan være nødvendig å gå over løvet mer enn én gang.
- Hvis det er mer enn 13 cm med løv på plenen, still klippehøyden på forhjulene ett eller to hakk høyere enn klippehøyden på bakhjulene.
- Reduser klippehastigheten hvis gressklipperen ikke klipper løvene fint nok.

Vedlikehold

Merk: Angi hva som er høyre og venstre side på maskinen ved å stå i normal arbeidsstilling.

Anbefalt vedlikeholdsplan

Vedlikeholdsintervall	Vedlikeholdsprosedyre
Etter de 5 første timene	• Skift motoroljen.
For hver bruk eller daglig	• Kontroller motoroljenivået. • Kontroller at motoren stopper innen tre sekunder etter at du slipper knivkontrollbøylen. • Fjern gressrester og smuss fra undersiden av gressklipperen.
Hver 100. driftstime	• Undersøk tennpluggen, og bytt den ut hvis det er nødvendig.
Før lagring	• Tøm drivstofftanken før reparasjon som oppgitt og før årlig lagring. • Fjern kjølesystem; fjern gressrester, rusk eller smuss fra motorens luftkjøleribber og starteren. Rengjør systemet oftere under skitne forhold.
Årlig	• Skift ut luftfilteret. Skift det ut oftere hvis gressklipperen brukes i støvete omgivelser. • Skift motoroljen. • Skift ut kniven eller bryn den (oftere hvis eggen raskt blir sløv).

Gjøre klar til vedlikehold

1. Stopp motoren, og vent til alle bevegelige deler har stoppet.
2. Koble fra tennpluggledningen fra tennpluggen (Figur 19) før du utfører vedlikeholdsprosedyrer.

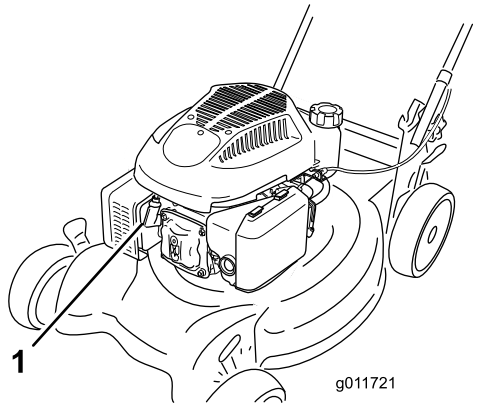

Figur 19

1. Tennpluggkabel

3. Når du har utført vedlikeholdsprosedyrer, koble tennpluggledningen til tennpluggen.

Når man vender gressklipperen på siden kan drivstoffet lekke ut. Bensin er meget brannfarlig og eksplosiv og kan føre til personskader.

Kjør motoren tom eller fjern bensinen med en håndpumpe, sug den aldri opp med hevert.

Viktig: Vend alltid gressklipperen over på siden med peilestaven ned.

Skifte luftrenseren

Serviceintervall: Årlig

1. Trykk ned låsetappene oppå luftrenserdekselet (Figur 20).

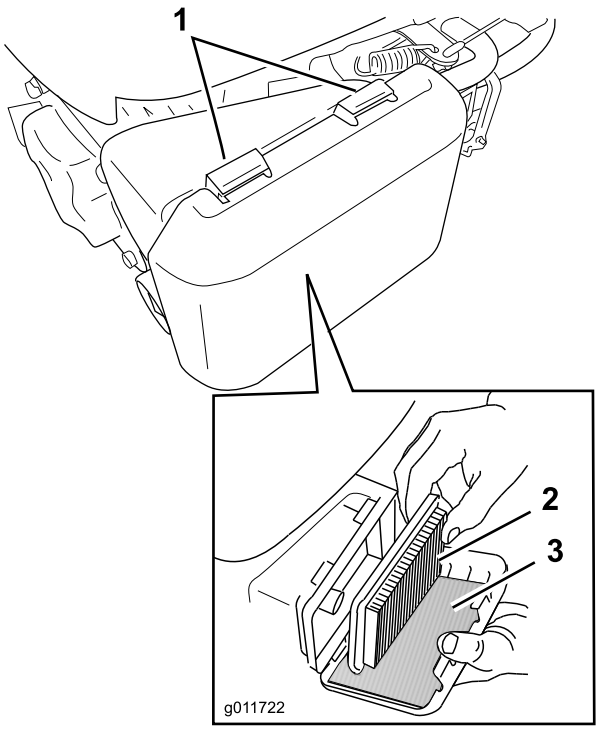

Figur 20

1. Låsetapper
2. Papirfilter
3. Forfilter i skum

2. Åpne dekselet.
3. Fjern papirluftfilteret og skumforfilteret (Figur 20).
4. Inspiser skumforfilteret og skift det hvis det er skadet eller skittent.
5. Kontroller papirluftfilteret.
   A. Hvis papirluftfilteret er skadet eller vått av olje eller drivstoff, skift det.
   B. Hvis papirluftfilteret er skittent, bank det noen ganger lett mot en hard overflate eller blås komprimert luft på mindre enn 207 kPa (30 psi) gjennom den siden av filteret som venter mot motoren.

      Merk: Ikke børst smussen av filteret, dette skuver smussen inn i fibrene.
6. Fjern smuss fra luftrenserkroppen og dekk til med en fuktig klut. **Ikke tørk smuss inn i luftkanalen.**
7. Sett skumforfilteret og papirluftfilteret inn i luftrenseren.
8. Sett på dekslet igjen.

Skifte motorolje

Serviceintervall: Etter de 5 første timene

Årlig

1. Påse at drivstofftanken inneholder lite eller ikke noe drivstoff, slik at det ikke lekker ut når du vipper gressklipperen over på siden.
2. La motoren gå i noen minutter for å varme opp oljen før du skifter den.

   Merk: Varm olje flyter bedre og bærer med seg flere urenheter.
3. Koble ledningen fra tennpluggen. Se Gjøre klar til vedlikehold.
4. Fjern peilestaven.
5. Vend gressklipperen over på siden, med peilestaven ned, for å tømme den brukte oljen ut gjennom oljefyllingsrøret (Figur 21).

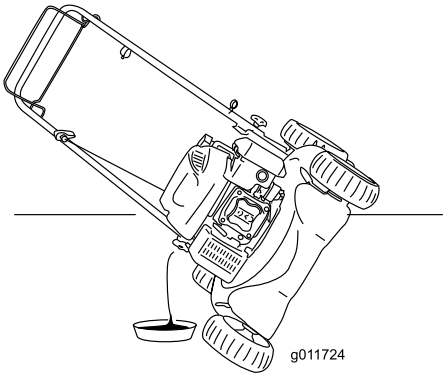

Figur 21

6. Sett gressklipperen i driftsstilling igjen.
7. Hell olje **langsomt** i oljepåfyllingshullet, vent noen minutter og kontroller oljenivået på peilestaven ved å tørke av peilestaven og sett så inn oljepåfyllingslokket, **uten skru det på plass,** i hullet.

   Merk: Maks. påfyll: 0,59 l, type: rensende SAE 10W-30-olje med API-serviceklassifisering SF, SG, SH, SJ, SL eller høyere.

   Merk: Fyll motorveivhuset med olje til peilestaven viser at motoroljenivået er korrekt som vist i (Figur 22). Hvis du fyller for mye olje på motoren, fjern den overflødige oljen som oppgitt i 5.

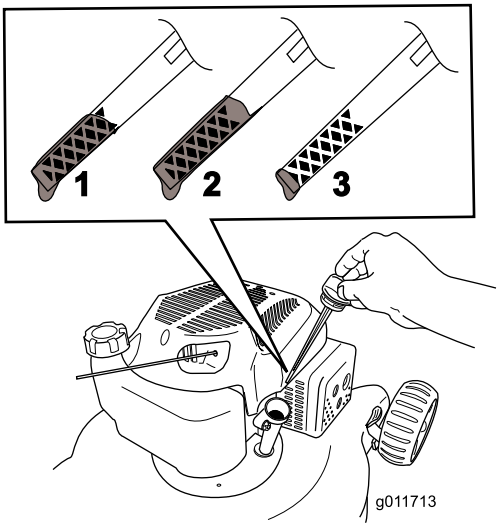

Figur 22

1. Oljenivået er på maksimum.
2. Oljenivået er for høyt – fjern olje fra veivhuset.
3. Oljenivået er for lavt – fyll olje på veivhuset.

8. Monter peilestaven og stram den til for hånd.
9. Det gamle oljefilteret må kasseres eller gjenvinnes i henhold til lokale forskrifter.

Overhale tennpluggen

Serviceintervall: Hver 100. driftstime

Kontroller tennpluggene etter hver 100. driftstime. Bruk en tennplugg av typen **Champion RN9YC** eller en tilsvarende plugg.

1. Stopp motoren, og vent til alle bevegelige deler har stoppet.
2. Koble ledningen fra tennpluggen.
3. Rengjør rundt tennpluggen.
4. Fjern tennpluggen fra sylinderhodet.

   Viktig: En tennplugg som er sprukket eller skitten, må skiftes ut. Rengjør ikke elektrodene, siden partikler som kommer inn i sylinderen kan føre til at motoren skades.

5. Juster åpningen på tennpluggen til 0,76 mm (Figur 23).

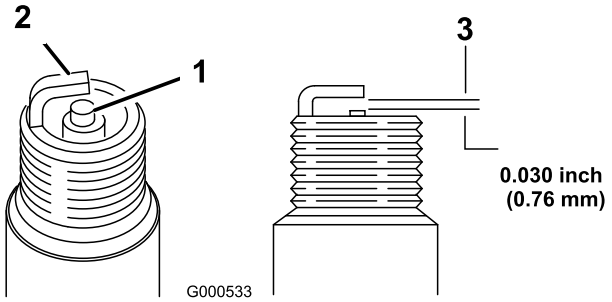

Figur 23

1. Elektrodeisolator i midten
2. Elektrode på siden
3. Elektrodeavstand (ikke måltegning)

6. Monter tennpluggen og pakningen.
7. Trekk til pluggen med et moment på 20 Nm.
8. Koble ledningen til tennpluggen.

Skift ut kniven

Serviceintervall: Årlig

Viktig: ***Du trenger en momentnøkkel for å montere kniven korrekt.*** **Hvis du ikke har en momentnøkkel, eller ikke føler deg kompetent til å utføre prosedyren, kontakt en autorisert serviceforhandler.**

Kontroller kniven hver gang gressklipperen går tom for bensin. Hvis kniven er skadet eller sprukket, må den skiftes ut omgående. Hvis kniveggen er sløv eller har hakk, skal den brynes eller skiftes ut.

Kniven er skarp, kontakt med kniven kan føre til personskader.

- **Koble ledningen fra tennpluggen.**
- **Bruk hansker når du utfører service på kniven.**

1. Koble fra tennpluggledningen fra tennpluggen. Se Gjøre klar til vedlikehold.
2. Vend gressklipperen over på siden med luftfilteret opp.
3. Bruk en treblokk til å holde kniven fast.
4. Fjern knivene (drei knivbolten mot urviseren), og spar på alle skruer og muttere.
5. Monter den nye kniven (drei knivbolten med urviseren) ved hjelp av skruene og mutterene du sparte (Figur 24).

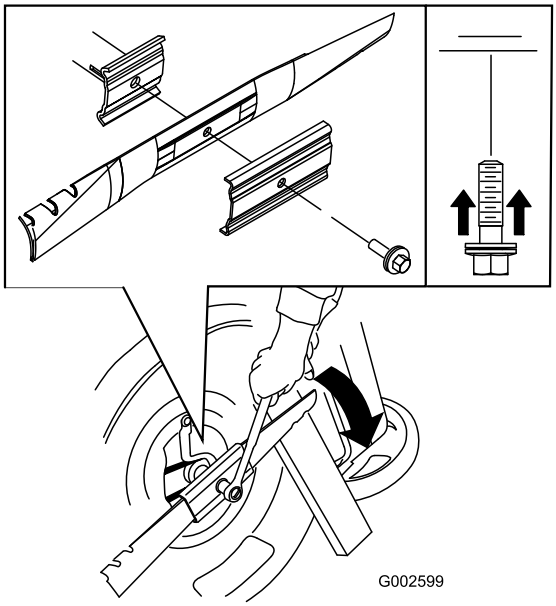

Figur 24

Viktig: Plasser knivens bueformede ender slik at de peker mot klipperhuset.

6. **Stram knivbolten med en momentnøkkel til 82 Nm.**

   Viktig: En bolt med dreiemoment på 82 Nm er veldig godt tilstrammet. Hold fast kniven med en trekloss og legg vekten på skrallen eller momentnøkkelen og stram bolten godt til. Det er nesten umulig å stramme denne bolten for mye.

Justere kabelen for selvdrift

Når du monterer en ny selvdriftskabel eller hvis selvdriftsdrevet er feiljustert, juster selvdriftskabelen.

1. Løsne mutteren på kabelfestet (Figur 25).

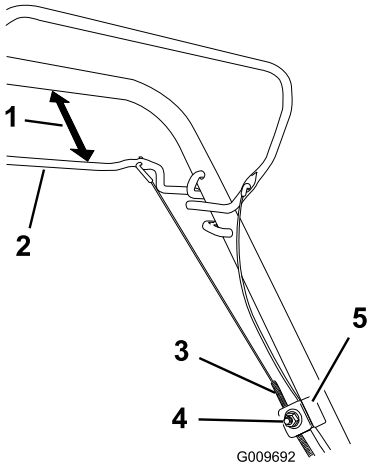

Figur 25

1. 25 til 38 mm
2. Selvdriftsbøyle
3. Kabelkappe
4. Kabelfestemutter
5. Kabelfeste

2. Hold selvdriftsbøylen 25 til 38 mm fra håndtaket (Figur 25).
3. Trekk kabelkappen ned (mot gressklipperen) til det ikke er slakk i kabelen (Figur 25).
4. Stram til mutteren på kabelfestet.
5. Slipp ut selvdriftsbøylen og påse at kabelen er løs.

   Merk: Kabelen må være løs med selvdriftsbøylen i frigitt stilling. Hvis ikke kan det hende at gressklipperen beveger seg når bøylen er deaktivert.

Rengjøre klippeenheten

Serviceintervall: For hver bruk eller daglig

Gressklipperen kan løsne materiale fra under klipperhuset.

- **Bruk vernebriller.**
- **Forbli i operatørstilling (bak håndtaket).**
- **Pass på at det ikke er andre personer i området.**

1. Mens motoren går og klipperen står på en flat, asfaltert, rett en vannstråle mot **høyre** bakhjul (Figur 26).

   Vannet vil sprute inn i knivens bane, slik at gressrester spyles bort.

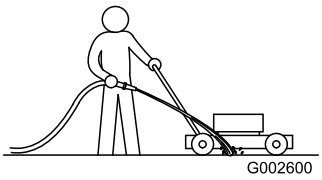

Figur 26

2. Når det ikke kommer ut flere gressrester, stopp vannet og flytt gressklipperen til et tørt område.
3. La motoren kjøre i noen få minutter for å tørke huset slik at det ikke ruster.

Lagring

Maskinen må oppbevares på et kjølig, rent og tørt sted.

Gjøre gressklipperen klar til lagring

Drivstoffdamp kan eksplodere.

- **Drivstoff skal ikke lagres i mer enn 30 dager.**
- **Gressklipperen skal ikke oppbevares på et sted som er i nærheten av en åpen flamme.**
- **La motoren kjøle seg ned før oppbevaring.**

1. Når du for siste gang for sesongen heller på mer drivstoff, bland stabiliseringsmiddel i nytt drivstoff som anvist av produsenten.
2. Kjør gressklipperen til den går tom for drivstoff.
3. Prim motoren, og start den på nytt.
4. La motoren gå til den stopper. Når du ikke lenger kan starte motoren, er den tilstrekkelig tom for drivstoff.
5. Koble ledningen fra tennpluggen.
6. Ta ut tennpluggen, hell 30 ml olje gjennom tennplugghullet, og dra **sakte** i startsnoren flere ganger for å fordele oljen gjennom sylinderen, for å forhindre korrosjon i sylinderen mellom sesongene.
7. Monter tennpluggen og trekk den til med et moment på 20 Nm.
8. Stram alle løse skruer, bolter og muttere.

Folde sammen håndtaket

Hvis man folder sammen eller ut håndtaket på feil måte, kan dette føre til skade på ledningene, noe som igjen kan utgjøre en usikker driftstilstand.

- **Pass på at du ikke skader ledningene når du folder sammen eller ut håndtaket.**
- **Hvis en ledning blir skadet kontakter du et autorisert forhandlerverksted.**

1. Løsne knottene på håndtaket til du kan flytte håndtaket fritt (Figur 27).

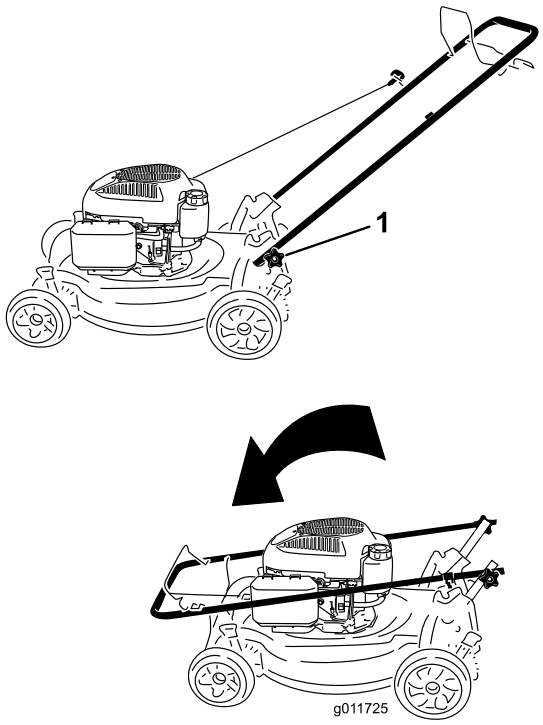

Figur 27

1. Håndtaksknott (to)

2. Flytt håndtaket fremover som vist i Figur 27.

Feilsøking

Problem	Mulig årsak	Løsning
Motoren starter ikke	1. Kabelen er ikke koplet til tennpluggen. 2. Du har ikke trykket på primeren. 3. Lufteåpningen i bensinlokket er tettet igjen. 4. Tennpluggen er skadet eller skitten eller elektrodeavstanden er feil. 5. Drivstofftanken er tom, eller det er gammelt drivstoff i drivstoffsystemet.	1. Koble ledningen til tennpluggen. 2. Trykk primeren inn tre ganger. 3. Rengjør lufteåpningen i bensinlokket, eller skift ut bensinlokket. 4. Kontroller tennpluggen, og juster åpningen om nødvendig. Skift tennpluggen hvis den er ripet, skitten eller sprukket. 5. Tøm drivstofftanken, og/eller fyll den med ferskt drivstoff. Hvis du fortsatt har problemer, kontakter du et autorisert forhandlerverksted.
Det er vanskelig å starte motoren, eller den går ikke skikkelig.	1. Du har ikke trykket på primeren. 2. Lufteåpningen i bensinlokket er tettet igjen. 3. Luftfilterelementet er skittent og hindrer luftgjennomstrømningen. 4. Det er gressrester og smuss på undersiden av gressklipperhuset. 5. Tennpluggen er skadet eller skitten eller elektrodeavstanden er feil. 6. Motoroljenivået er for lavt, for høyt eller oljen er skitten. 7. Det er gammel bensin i drivstoffsystemet.	1. Trykk primeren inn tre ganger. 2. Rengjør lufteåpningen i bensinlokket, eller skift ut bensinlokket. 3. Rengjør luftfilterets forfilter og/eller skift ut papirluftfilteret. 4. Rengjør under gressklipperhuset. 5. Kontroller tennpluggen, og juster åpningen om nødvendig. Skift tennpluggen hvis den er ripet, skitten eller sprukket. 6. Kontroller motoroljenivået. Skift oljen hvis den er skitten, fyll eller tøm olje for å justere oljenivået til Full-merket på peilestaven. 7. Tøm drivstofftanken, og fyll den med ny bensin.
Motoren sviver ikke jevnt	1. Du har ikke trykket på primeren. 2. Kabelen er ikke koplet til tennpluggen. 3. Tennpluggen er skadet eller skitten eller elektrodeavstanden er feil. 4. Luftfilterelementet er skittent og hindrer luftgjennomstrømningen.	1. Trykk primeren inn tre ganger. 2. Koble ledningen til tennpluggen. 3. Kontroller tennpluggen, og juster åpningen om nødvendig. Skift tennpluggen hvis den er ripet, skitten eller sprukket. 4. Rengjør luftfilterets forfilter og/eller skift ut papirluftfilteret.
Gressklipperen eller motoren vibrerer for mye	1. Det er gressrester og smuss på undersiden av gressklipperhuset. 2. Monteringsboltene i motoren er løse. 3. Knivmonteringsmutterene er løse. 4. Kniven er bøyd eller ubalansert.	1. Rengjør under gressklipperhuset. 2. Trekk til monteringsboltene. 3. Stram til knivmonteringsmutterene. 4. Balanser kniven. Hvis kniven er bøyd, skifter du den ut.
Klippemønsteret er ujevnt	1. Du klipper gjentatte ganger i det samme mønsteret. 2. Det er ikke samme høyde på de fire hjulene. 3. Det er gressrester og smuss på undersiden av gressklipperhuset. 4. Kniven er sløv.	1. Endre klippemønster. 2. Juster hjulene slik at alle har samme høyde. 3. Rengjør under gressklipperhuset. 4. Slip og balanser kniven.
Motoren er ikke selvdrivende	1. Det er smuss under remdekslet. 2. Drivverkskabelen for selvdriften er ute av stilling eller skadet.	1. Fjern smusset under remdekslet. 2. Juster drivverkskabelen for selvdrift. Skift ut kabelen om nødvendig.

Notat:

Notat:

International Distributor List

Distributor:	Country:	Phone Number:
Atlantis Su ve Sulama Sisstemleri Lt	Turkey	90 216 344 86 74
Balama Prima Engineering Equip	Hong Kong	852 2155 2163
B-Ray Corporation	Korea	82 32 551 2076
Casco Sales Company	Puerto Rico	787 788 8383
Ceres S.A	Costa Rica	506 239 1138
CSSC Turf Equipment (pvt) Ltd	Sri Lanka	94 11 2746100
Cyril Johnston & Co	Northern Ireland	44 2890 813 121
Equiver	Mexico	52 55 539 95444
Femco S.A.	Guatemala	502 442 3277
G.Y.K. Company ltd.	Japan	81 726 325 861
Geomechaniki of Athens	Greece	30 10 935 0054
Guandong Golden Star	China	86 20 876 51338
Hako Ground and Garden	Sweden	46 35 10 0000
Hako Ground and Garden	Norway	47 22 90 7760
Hayter Limited (U.K.)	United Kingdom	44 1279 723 444
Hydroturf Int. Co Dubai	United Arab Emirates	97 14 347 9479
Hydroturf Egypt LLC	Egypt	202 519 4308
Ibea S.p.A.	Italy	39 0331 853611
Irriamc	Portugal	351 21 238 8260
Irrigation Products Int'l Pvt Ltd	India	86 22 83960789
Jean Heybroek b.v.	Netherlands	31 30 639 4611
Lely (U.K.) Limited	United Kingdom	44 1480 226 800
Maquiver S.A.	Colombia	57 1 236 4079
Maruyama Mfg. Co. Inc.	Japan	81 3 3252 2285
Metra Kft	Hungary	36 1 326 3880
Mountfield a.s.	Czech Republic	420 255 704 220
Munditol S.A.	Argentina	54 11 4 821 9999
Oslinger Turf Equipment SA	Ecuador	593 4 239 6970
Oy Hako Ground and Garden Ab	Finland	358 987 00733
Parkland Products Ltd	New Zealand	64 3 34 93760
Prochaska & Cie	Austria	43 1 278 5100
RT Cohen 2004 Ltd	Israel	972 986 17979
Riversa	Spain	34 9 52 83 7500
Roth Motorgerate GmBh & Co	Germany	49 7144 2050
Sc Svend Carlsen A/S	Denmark	45 66 109 200
Solvert S.A.S	France	33 1 30 81 77 00
Spypros Stavrinides Limited	Cyprus	357 22 434131
Surge Systems India Limited	India	91 1 292299901
T-Markt Logistics Ltd	Hungary	36 26 525 500
Toro Australia	Australia	61 3 9580 7355
Toro Europe BVBA	Belgium	32 14 562 960

Toro garantien

Betingelser og inkluderte produkter

The Toro® Company og datterselskapet Toro Warranty Company, i henhold til en avtale mellom dem, garanterer i fellesskap overfor den opprinnelige kjøperen* å reparere alle Toro-produkter som brukes til normale boligformål* hvis det oppstår defekter i materialer eller arbeidskvalitet. Følgende tidsperioder gjelder fra datoen for opprinnelig kjøp:

Produkter	Garantiperiode
Manuelle motordrevne gressklippere	2-års begrenset garanti
Bakmotortraktor	2-års begrenset garanti
Plen- og hagetraktorer	2-års begrenset garanti
Elektriske håndholdte produkter	2-års begrenset garanti
Snøfresere	2-års begrenset garanti
Forbrukermaskin med nullradius	2-års begrenset garanti

* "Opprinnelig kjøper" innebærer bruk av personen som opprinnelig kjøpte Toro-produktene.

* "Normal boligformål" betyr bruk av produktet på samme tomt som hjemmet ditt. Bruk på mer enn ett sted betraktes som kommersiell bruk, og garantien for kommersiell bruk vil gjelde.

Begrenset garanti for kommersiell bruk

Toro Forbrukerprodukter og -tilbehør som brukes til kommersiell, industriell eller utleiebasert bruk, er garantert mot defekter i materialer og arbeidskvalitet for følgende tidsperioder fra datoen for opprinnelig kjøp:

Produkter	Garantiperiode
Manuelle motordrevne gressklippere	90-dagers garanti
Bakmotortraktor	90-dagers garanti
Plen- og hagetraktorer	90-dagers garanti
Elektriske håndholdte produkter	90-dagers garanti
Snøfresere	90-dagers garanti
Forbrukermaskin med nullradius	45-dagers garanti

Instruksjoner for å innhente garantitjenester

Hvis du tror at ditt Toro-produkt inneholder en defekt i materialer eller arbeidskvalitet, følger du denne fremgangsmåten:

1. Kontakt selgeren for å avtale service på produktet. Hvis det av en eller annen grunn er umulig for deg å kontakte selgeren, kan du kontakte en Toro-autorisert forhandler for å avtale service.
2. Ta med deg produktet og kjøpsbevis (salgskvittering) til selgeren eller serviceforhandleren.

Hvis du av en eller annen grunn er misfornøyd med serviceforhandlerens analyse eller med hjelpen du får, kan du kontakte Toro-importøren eller oss på:

Customer Care Department, Consumer Division
Toro Warranty Company
8111 Lyndale Avenue South
Bloomington, MN 55420-1196, USA
Manager: Technical Product Support: 001-952-887-8248

Se vedlagt forhandlerliste

Eierens ansvar

Du må vedlikeholde Toro-produktet ved å følge vedlikeholdsprosedyrene som er beskrevet i brukerhåndboken. Det er du som dekker kostnadene til slikt rutinevedlikehold, enten det utføres av en forhandler eller av deg.

Elementer og betingelser som ikke inkluderes

Denne uttrykkelige garantien dekker ikke følgende:

- Kostnader til vanlig vedlikeholdsservice eller deler, for eksempel filtre, drivstoff, smøremidler, trimmingsdeler, knivsliping, bremse- og clutchjusteringer.
- Alle produkter eller deler som er endret eller feilbrukt eller som må byttes eller repareres på grunn av normal slitasje, uhell eller manglende fagmessig vedlikehold.
- Reparasjoner som er nødvendige pga. feilaktig drivstoff, forurensninger i drivstoffsystemet eller manglende klargjøring av drivstoffsystemet før en periode på over tre måneder med maskinen stående stille.
- Motor og drivverk. Disse dekkes av de aktuelle produsentgarantiene med separate vilkår og betingelser.

Alle reparasjoner som dekkes av denne garantien, må utføres av en autorisert Toro-serviceforhandler som bruker Toro-godkjente reservedeler.

Generelle betingelser

Kjøperen er dekket av nasjonal lovgivning innen hvert land. Rettighetene som kjøperen har med støtte i slike lover, er ikke begrenset av denne garantien.