Form No. 3363-288 Rev A

Cortador de 50 cm para monda/recolha posterior

Modelo nº 29639—Nº de série 310000001 e superiores

Manual do Operador

Introdução

Este cortador com manual com lâmina rotativa destina-se a utilizadores domésticos ou a operadores profissionais contratados. Foi, principalmente, concebido para cortar a relva em parques bem mantidos em propriedades residenciais ou comerciais. Não foi concebido para cortar arbustos ou para fins agrícolas.

Leia estas informações cuidadosamente para saber como utilizar e efectuar a manutenção do produto de forma adequada, bem como evitar ferimentos e danos no produto. A utilização correcta e segura do produto é da exclusiva responsabilidade do utilizador.

Pode contactar directamente a Toro através do site www.Toro.com para obter informações sobre produtos e acessórios, para obter o contacto de um distribuidor ou para registar o seu produto.

Sempre que necessitar de assistência, peças genuínas Toro ou informações adicionais, entre em contacto com um distribuidor autorizado ou com um serviço de assistência Toro, apresentando os números de modelo e de série do produto. Figura 1 identifica a localização dos números de série e de modelo do produto. Escreva os números no espaço disponível.

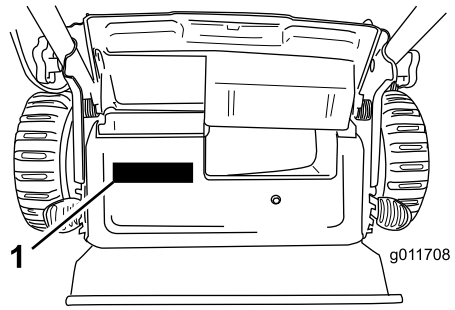

Figura 1

1. Placa com os números de modelo e de série

Modelo nº _____

Nº de série _____

Este manual identifica potenciais perigos e tem mensagens de segurança identificadas pelo símbolo de alerta de segurança (Figura 2), que identifica perigos que podem provocar ferimentos graves ou mesmo a morte, se não respeitar as precauções recomendadas.



Figura 2

1. Símbolo de alerta de segurança.

Neste manual são utilizados dois termos para identificar informações importantes. **Importante** identifica informações especiais de ordem mecânica e **Nota** sublinha informações gerais que requerem especial atenção.

Este produto cumpre todas as directivas europeias relevantes. Para mais informações consultar a folha de Declaração de conformidade (DOC) em separado, específica do produto.

Para modelos cuja potência do motor está especificada, a potência bruta em cavalos desse motor foi classificada em laboratório pelo fabricante do motor em conformidade com SAE J1940. Com a configuração para obedecer aos requisitos de segurança, emissões e funcionamento, a potência real em cavalos do motor nesta classe de cortador de relva será substancialmente inferior.

Não modifique os controlos do motor nem altere o regulador da velocidade; ao fazê-lo, pode dar origem a condições pouco seguras, que podem resultar em ferimentos pessoais.

Segurança

O uso e manutenção impróprios deste cortador pode resultar em ferimentos. Para reduzir o risco de ferimentos, cumpra estas instruções de segurança.

A Toro concebeu e testou este cortador para um serviço razoavelmente seguro: no entanto, o não cumprimento das seguintes instruções pode resultar em ferimentos pessoais.

© 2009—The Toro® Company
8111 Lyndale Avenue South
Bloomington, MN 55420

Registe o seu produto em www.Toro.com.

CE

Tradução do original (PT)
Impresso nos E.U.A
Todos os direitos reservados

Para assegurar a máxima segurança, o melhor desempenho, e para ter conhecimento sobre o produto, é essencial que todos os operadores do cortador leiam e compreendam o conteúdo deste manual mesmo antes de colocar o motor em funcionamento. Preste particular atenção ao símbolo de alerta de segurança (Figura 2) que significa Cuidado, Aviso, ou Perigo – "instrução de segurança pessoal". Leia e compreenda as instruções pois estas têm a ver com segurança. O não respeito desta instruções pode resultar em ferimentos pessoais.

Segurança geral do cortador de relva

A seguintes instruções foram adaptadas a partir da norma EN 836.

Este aparelho de corte pode provocar a amputação de mãos e pés, e a projecção de objectos. O não respeito das seguintes instruções de segurança pode resultar em ferimentos graves ou morte.

Formação

- Leia atentamente as instruções. Esteja familiarizado com os controlos e com a utilização apropriada do equipamento.
- Nunca permita que se aproximem do cortador crianças ou pessoas que desconheçam as instruções de utilização. Os regulamentos locais podem determinar restrições relativamente à idade do utilizador.
- Não se esqueça que o utilizador é o único responsável por qualquer acidente e outros perigos que ocorram a si mesmo, a outros ou a qualquer propriedade.
- Compreenda as explicações de todas as imagens usadas no cortador ou nas instruções.

Gasolina

AVISO – A gasolina é altamente inflamável. Tome as seguintes precauções.

- Armazene o combustível em recipientes concebidos especialmente para o efeito.
- Abasteça sempre o veículo no exterior e não fume enquanto o fizer.
- Adicione o combustível antes de pôr o motor em funcionamento. Nunca tire o tampão do depósito de combustível nem adicione combustível se o motor estiver a funcionar ou demasiado quente.
- Em caso de derrame de combustível, não tente ligar o motor, afaste a máquina do local onde se verificou o derrame, evitando criar qualquer fonte de ignição até que os vapores do combustível se tenham dissipado.
- Substitua todos os depósitos de combustível e tampas com segurança.

Preparação

- Durante a operação de corte utilize roupa e calçado adequado. Nunca utilize o equipamento se usar sandálias ou estiver descalço.
- Examine atentamente a área onde irá utilizar o equipamento, retirando pedras, paus, arames, ossos e qualquer outro objecto estranho.
- Antes de usar, inspeccione sempre visualmente de forma a certificar-se que resguardos, e dispositivos de segurança, tais como deflectores e/ou apanha relvas, estão colocados e a funcionar correctamente.
- Antes de utilizar, inspeccione sempre as lâminas, as porcas e a estrutura do cortador para verificar se nada se encontra danificado. Substitua as lâminas e as porcas danificadas em grupos para manter o equilíbrio.

Arranque

- Desengate todas as lâminas e embraiagens a coloque o aparelho em neutro antes de colocar o motor em funcionamento.
- Não incline o cortador quando iniciar o motor, a não ser que o mesmo tenha quer ser incliado para iniciar. Neste caso, não o incline mais que o absolutamente necessário e incline somente a parte que está mais longe do operador.
- Arranque o motor com cuidado de acordo com as instruções e com os pés bem longe das lâminas nem na frente da calha de descarga.

Funcionamento

- Nunca corte a relva com pessoas por perto, sobretudo no caso de crianças ou animais.
- A operação de corte deve ser efectuada apenas com luz natural ou com iluminação artificial adequada.
- Esteja atento a buracos no terreno e a outros perigos ocultos.
- Não coloque as mãos ou os pés perto ou por baixo das peças móveis. Mantenha-se sempre afastado da abertura de descarga.

- Nunca levante nem transporte um cortador enquanto o motor está a funcionar.
- Tenha extremo cuidado quando virar ou puxar um cortador manual na sua direcção.
- Ande, nunca corra.
- Declives:
  - Não corte a relva em inclinações demasiado pronunciadas.
  - Tome todas as precauções necessárias quando se encontrar numa inclinação.
  - Corte na direcção transversal da superfície dos declives, nunca de cima para baixo e tenha extremo cuidado quando mudar de direcção nos declives.
  - Tenha sempre a certeza onde coloca os pés nos declives.
- Use baixas velocidades quando engatar a embraiagem do tractor, especialmente em mudanças altas. Reduza a velocidade em declives e em curvas apertadas para prevenir a sobreviragem e perda de controlo.
- Pare a lâmina se o cortador de relva tiver de ser inclinado para transporte quando atravessar superfícies que não sejam relva e quando transportar o mesmo de e para a área a ser cortada.
- Não utilize o motor em espaços confinados onde se acumulem gases de monóxido de carbono.
- Desligue o motor
  - sempre que abandonar o cortador de relva.
  - antes do reabastecimento.
  - antes de retirar o receptor de relva.
  - antes de fazer ajustes da altura, a não ser que o mesmo possa ser feito a partir do lugar do condutor.
- Pare o motor e desligue o fio da vela de ignição.
  - antes de limpar obstruções ou desentupir a calha.
  - antes de examinar, limpar ou reparar o cortador.
  - depois de bater num objecto estranho, inspeccione o cortador de relva quanto a danos e proceda a reparações antes de voltar a utilizar o equipamento.
  - se a máquina começar a vibrar de um modo estranho (verifique imediatamente).
- Os raios podem causar ferimentos graves ou morte. Se vir raios ou ouvir trovões na área, não opere a máquina - procure abrigo.
- Tome atenção ao tráfego quando utilizar a máquina perto de vias de circulação ou sempre que tiver de atravessá-las.

Manutenção e armazenamento

- Guarde todas as porcas e parafusos para se assegurar de que o equipamento funcionará em perfeitas condições.
- Não lave a máquina com sistemas de lavagem de pressão.
- Nunca guarde o veículo com combustível no depósito, armazenado num local fechado onde os gases possam entrar em contacto com chamas ou faíscas.
- Espere que o motor arrefeça antes do armazenamento num local fechado.
- Para reduzir o risco de incêndio, mantenha o motor, o silenciador, o compartimento da bateria e o combustível numa área sem folhas, ervas ou massa lubrificante em excesso.
- Verifique o receptor de relva e o resguardo de descarga com frequência e substitua com peças recomendadas pelo fabricante quando necessário.
- Substitua as peças gastas ou danificadas em segurança.
- Substitua os silenciadores com problemas.
- Se tiver que esvaziar o depósito de combustível, faça-o no exterior.
- Não altere os valores do regulador do motor, nem acelere o motor excessivamente. Se utilizar o motor a velocidades excessivas, pode aumentar o risco de danos pessoais.
- Em cortadores de relva multilâminas, esteja atento ao facto de a rotação de uma lâmina poder provocar a rotação das restantes.
- Tenha cuidado ao fazer ajustes na máquina, para não entalar os dedos nas lâminas em movimento ou em peças fixas da máquina.
- **Para garantir o máximo desempenho e segurança, adquira sempre peças sobressalentes e acessórios originais da Toro. Não use peças ou acessórios *genéricos*; estes podem causar perigos de segurança.**

Pressão acústica

Esta unidade apresenta um nível de pressão sonora no ouvido do operador de 90 dBA, que inclui um Valor de incerteza (K) de 1 dBA. O nível de pressão acústica foi determinado de acordo com os procedimentos descritos na EN 836.

Potência acústica

Esta unidade apresenta um nível de potência acústica garantido de 98 dBA, que inclui um Valor de incerteza (K) de 1 dBA. O nível de potência acústica foi determinado de acordo com os procedimentos descritos na ISO 11094.

Vibração, Mão/braço

Esta unidade não ultrapassa os níveis de vibração de 3,6 m/s² mão/braço para a mão direita e 3,6 m/s² para a mão esquerda, incluindo cada um deles um Valor de incerteza (K) de 1,8 m/s². Os valores medidos foram determinados de acordo com os procedimentos descritos na EN 836.

Autocolantes de segurança e de instruções

Importante: Os autocolantes de segurança e instruções encontram-se junto das áreas de perigo potencial. Substitua os autocolantes danificados.

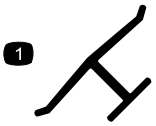

Marca do fabricante

1. Indica que a lâmina é uma peça de origem do fabricante da máquina.

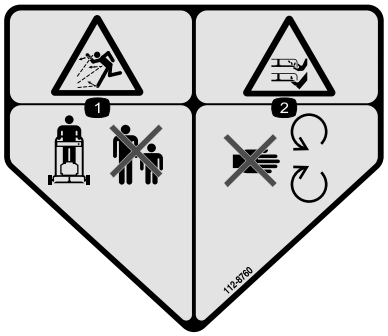

112-8760

1. Perigo de projecção de objectos – mantenha as pessoas afastadas da máquina.
2. Perigo de corte/desmembramento das mãos ou pés – mantenha-se afastado das peças móveis.

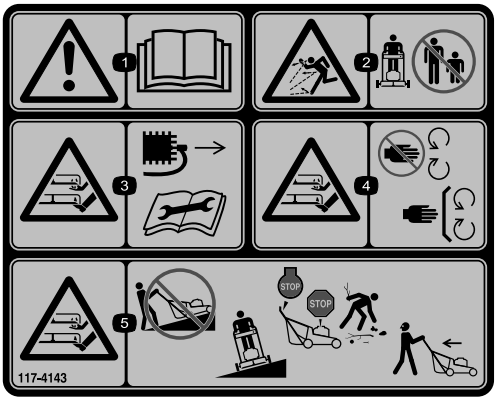

117-4143

1. Aviso – leia o *Manual do utilizador*.
2. Perigo de projecção de objectos – mantenha as pessoas afastadas da máquina.
3. Perigo de corte/desmembramento das mãos ou pés, lâmina do cortador – desligue o cabo de vela e leia as instruções antes de proceder à assistência técnica ou manutenção.
4. Perigo de corte ou desmembramento das mãos ou pés – mantenha-se afastado de peças móveis e mantenha todos os resguardos e protecções no sítio.
5. Perigo de corte/desmembramento das mãos ou pés, lâmina do cortador — não corte a subir e descer declives, corte apenas na transversal; pare o cortador e o motor, recolha detritos antes de iniciar; olhe para a retaguarda e para baixo ao fazer marcha-atrás.

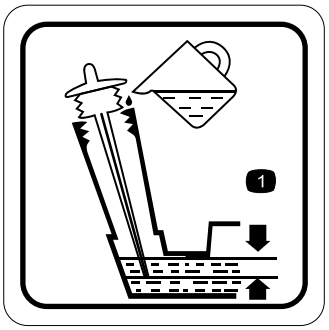

117-9368

1. Nível de óleo óptimo



117-9370

1. Carregue no êmbolo 3 vezes.

Instalação

1. Desdobrar o manípulo

Procedimento

Dobrar ou desdobrar o manípulo inadequadamente pode danificar os cabos criando uma condição de funcionamento insegura.

- **Não danifique os cabos quando estiver a dobrar ou a desdobrar o manípulo.**
- **Se um cabo estiver danificado, contacte um distribuidor autorizado.**

1. Solte os botões do manípulo (Figura 3).

   Importante: Rode os cabos para fora do manípulo à medida que instala o manípulo.

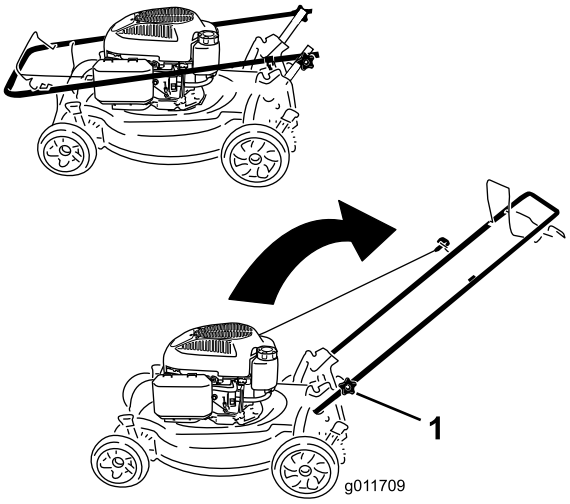

Figura 3

1.

2. Desloque o manípulo para a posição de funcionamento.
3. Aperte com firmeza os botões do manípulo manualmente (Figura 3).

2. Encher o motor com óleo

Procedimento

Importante: O seu cortador não é entregue com óleo dentro do motor. Antes de ligar o motor, encha o motor com óleo.

Enchimento máx.: 0,59 l, tipo: óleo detergente SAE 10W-30 com classificação de serviço API de SF, SG, SH, SJ, SL, ou superior.

1. Leve o cortador para uma superfície nivelada.
2. Retire a vareta do óleo (Figura 4).

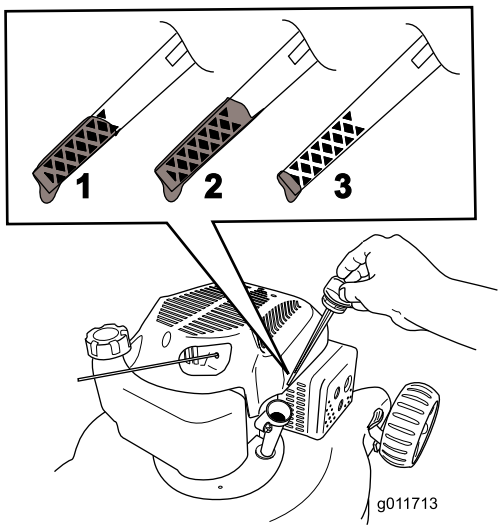

Figura 4

1. O nível de óleo está no máximo.
2. O nível de óleo é demasiado alto — retire óleo do cárter.
3. O nível de óleo é demasiado baixo — adicione óleo ao cárter.

3. **Lentamente** deite óleo no orifício de enchimento do óleo, aguarde uns minutos e verifique o nível do óleo na vareta ao limpar a vareta e, depois, introduza **mas sem a apertar,** a tampa no orifício de enchimento do óleo (Figura 4).

   Nota: Encha o cárter do motor com óleo até a vareta indicar que o nível de óleo do motor está correcto, como indicado em Figura 4. Se encher demasiado o motor com óleo, retire o óleo em excesso, tal como indicado em Mudar o óleo do Motor.

4. Coloque a vareta e aperte-a firmemente à mão.

   Importante: *Mude o óleo do motor passadas as primeiras 5 horas de funcionamento; mude anualmente a partir daí.* Consultar a secção Substituição do óleo do motor.

Descrição geral do produto

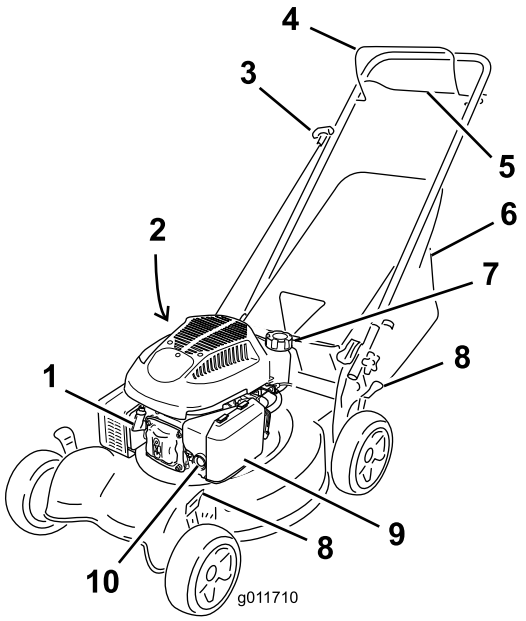

Figura 5

1. Vela de ignição
2. Enchimento de óleo/vareta (não mostrado)
3. Manípulo do arrancador de retrocesso
4. Barra de controlo da lâmina
5. Barra de transmissão auto-propulsora
6. Saco de relva
7. Tampa do depósito de combustível
8. Alavancas da altura de corte (4)
9. Filtro de ar
10. Êmbolo

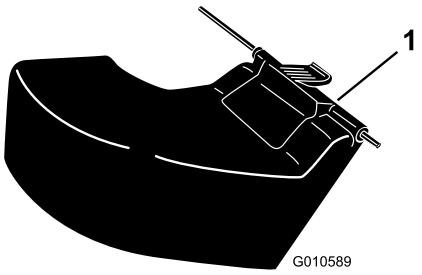

Figura 6

1. Deflector de descarga traseira **(opcional)**

Especificações

Modelo	Peso	Compri-mento	Largura	Altura
29639	34 kg	144 cm	54 cm	145 cm

Funcionamento

Enchimento do depósito de combustível

A gasolina é extremamente inflamável e explosiva. Um incêndio ou explosão provocados por gasolina pode resultar em queimaduras.

- **Para evitar uma descarga de electricidade estática proveniente da ignição da gasolina, coloque o contentor e/ou o cortador directamente no chão antes de encher, não dentro de um veículo ou sobre um objecto.**
- **Encha o depósito no exterior quando o motor está frio. Limpe todo o combustível derramado.**
- **Não manuseie a gasolina quando estiver a fumar ou junto de uma chama aberta ou faíscas.**
- **Guarde a gasolina num recipiente aprovado longe do alcance das crianças.**

Encha o tanque de combustível com gasolina normal sem chumbo que tenha um nível de octanas de aproximadamente 87 de uma marca conhecida (Figura 7).

Importante: Não utilize combustível E85 ou E20. Os combustíveis alternativos com um conteúdo de álcool elevado podem provocar arranque difícil, fraco desempenho do motor e podem causar danos internos no motor.

Importante: Para reduzir os problemas com o arranque, adicione estabilizador de combustível ao combustível "all season" misturando-o com gasolina com menos de 30 dias.

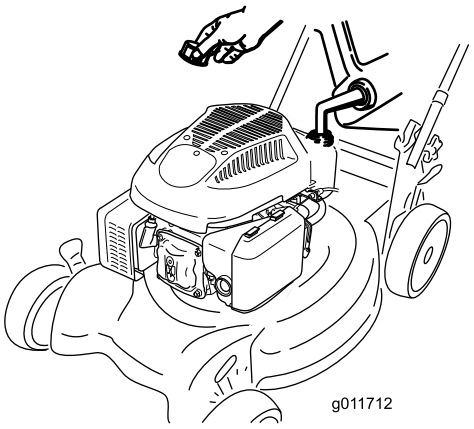

Figura 7

Verifique o nível de óleo do motor

Intervalo de assistência: Em todas as utilizações ou diariamente

1. Leve o cortador para uma superfície nivelada.
2. Retire a vareta e limpe-a com um pano limpo.
3. Introduza, **mas sem apertar,** a vareta no orifício de enchimento do óleo.
4. Retire a vareta e inspeccione-a.
5. Para determinar o nível de óleo adequado na vareta, consulte Figura 8).

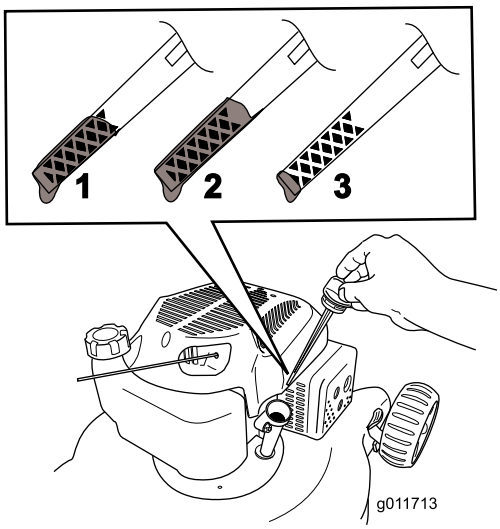

Figura 8

1. O nível de óleo está no máximo.
2. O nível de óleo é demasiado alto — retire óleo do cárter.
3. O nível de óleo é demasiado baixo — adicione óleo ao cárter.

6. Se o nível de óleo for muito baixo, **lentamente** deite óleo no orifício de enchimento do óleo, aguarde uns minutos e verifique o nível do óleo na vareta ao limpar a vareta e, depois, introduza, **mas sem a apertar,** a tampa no orifício de enchimento do óleo.

   Nota: Enchimento máx.: 0,59 l, tipo: óleo detergente SAE 10W-30 com classificação de serviço API de SF, SG, SH, SJ, SL, ou superior.

   Nota: Encha o cárter do motor com óleo até a vareta indicar que o nível de óleo do motor está correcto, como indicado em Figura 8. Se encher demasiado o motor com óleo, retire o óleo em excesso, tal como indicado em Mudar o óleo do Motor.

7. Coloque a vareta e aperte-a firmemente à mão.

   Importante: ***Mude o óleo do motor passadas as primeiras 5 horas de funcionamento; mude anualmente a partir daí.*** **Consultar a secção Substituição do óleo do motor.**

Ajustar a altura de corte

Quando está a ajustar a altura de corte pode tocar na lâmina em movimento, provocando ferimentos graves.

- **Pare o motor e espere que todas as peças em movimento parem.**
- **Não coloque os dedos por baixo da caixa quando está a ajustar a altura de corte.**

Se o motor tiver estado a trabalhar, o colector vai estar quente e pode provocar-lhe queimaduras graves. Afaste-se do colector quente.

Ajuste a altura de corte conforme desejado. Coloque as quatro rodas à mesma altura.

Nota: Para levantar o cortador, mova todas as alavancas da altura de corte para a frente; para baixar o cortador, mova todas as alavancas da altura de corte para trás (Figura 9).

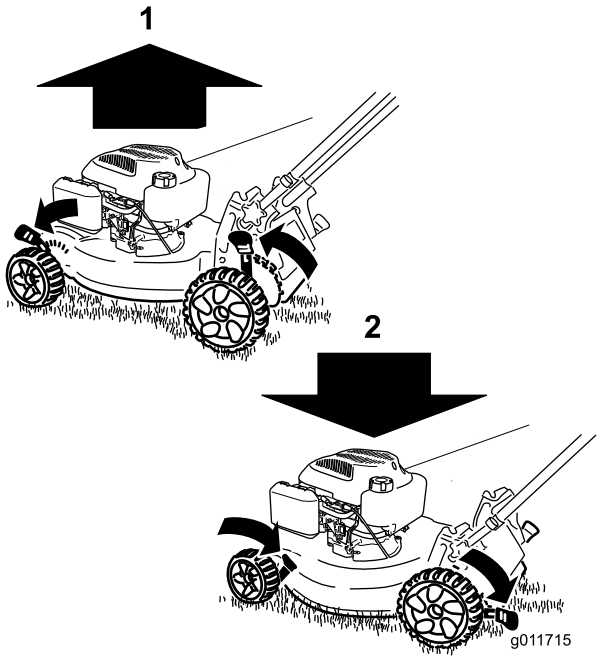

Figura 9

1. Levante o cortador
2. Baixe o cortador

Nota: As definições da altura de corte são 25 mm; 38 mm; 51 mm; 64 mm; 76 mm; 89 mm e 102 mm.

Ligar o motor

1. Carregue firmemente no êmbolo 3 vezes com o seu polegar, mantendo o êmbolo dentro durante um segundo antes de o soltar de cada vez (Figura 10).

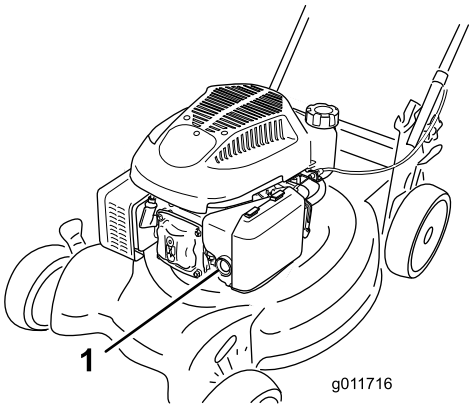

Figura 10

1. Êmbolo

2. Mantenha a barra de controlo da lâmina Figura 11 encostada ao manípulo.

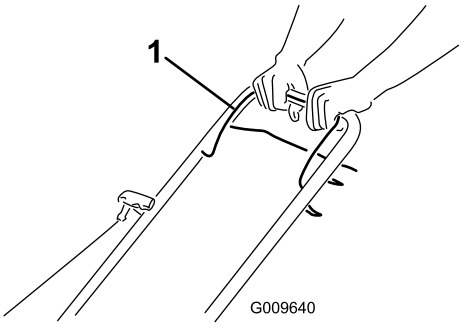

Figura 11

1. Barra de controlo da lâmina

3. Puxe o manípulo do arrancador de retrocesso (Figura 12).

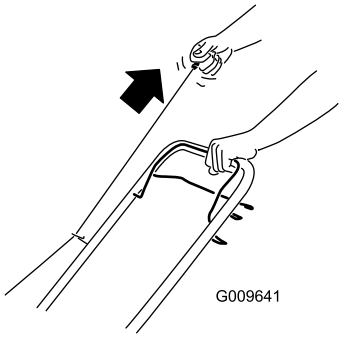

Figura 12

Nota: Se o cortador não arrancar após várias tentativas, contacte um distribuidor autorizado.

Utilizar a transmissão auto-propulsora.

Para a operar a transmissão auto-propulsora, aperte a barra de transmissão auto-propulsora (Figura 13) na direcção do manípulo e mantenha-a assim.

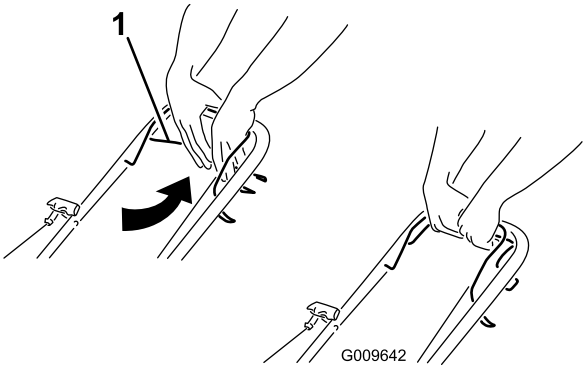

Figura 13

1. Barra de transmissão auto-propulsora

Para desactivar a transmissão auto-propulsora, solte a barra de transmissão auto-propulsora.

Nota: A velocidade auto-propulsora máxima é fixa. Para reduzir a velocidade, aumente o espaço entre a barra de transmissão auto-propulsora e o manípulo.

Parar o motor

Intervalo de assistência: Em todas as utilizações ou diariamente

Para parar o motor, solte a barra de controlo da lâmina (Figura 14).

Importante: Quando soltar a barra de controlo da lâmina, tanto o motor como a lâmina devem parar passados 3 segundos. Se não pararem de forma adequada, pare imediatamente de utilizar o cortador e contacte um revendedor autorizado.

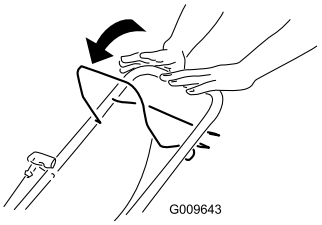

Figura 14

Mondar as aparas

O seu cortador é entregue de fábrica pronto para mondar a relva e as aparas de relva de forma a serem novamente colocadas no relvado.

Se o saco da relva estiver no cortador retire-o (consulte Retirar o saco da relva) antes de mondar as aparas de relva.

Guardar as aparas de relva em sacos

Utilize o saco de relva quando quiser recolher as aparas de relva e de folhas do relvado.

Um saco de relva gasto pode permitir que pequenas pedras e outros detritos semelhantes sejam projectados na direcção do operador ou de alguém que esteja por perto, o que pode resultar em lesões pessoais graves ou morte do operador ou de alguém que esteja por perto.

Verifique o saco de relva frequentemente. Se estiver danificado, instale um saco de substituição Toro.

A lâmina é afiada; tocar na lâmina pode ter como resultado ferimentos pessoais graves.

Desligue o motor e espere até que todas as peças em movimento parem, antes de sair da posição de operação.

Instalar o saco da relva

1. Levantar o deflector traseiro (Figura 15).

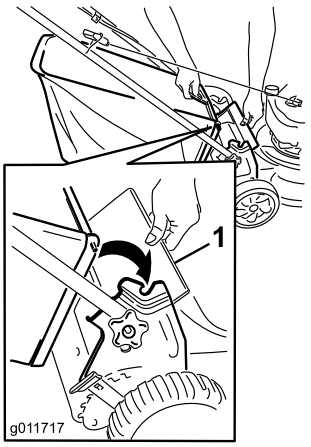

Figura 15

1. Deflector traseiro

2. Insira o manípulo do saco de relva nos entalhes nos suportes do manípulo (Figura 15).

Retirar o saco de relva

1. Levantar o deflector traseiro (Figura 15).
2. Levante o manípulo do saco de relva dos entalhes nos suportes do manípulo e retire o saco do cortador.
3. Feche o deflector traseiro.

Descarregar as aparas

Utilize o deflector de descarga traseira (opcional) para cortar relva muito alta.

Instalar o deflector de descarga traseira

1. Se o saco estiver no cortador, retire-o.
2. Levante o deflector traseiro e segure-o (Figura 16).

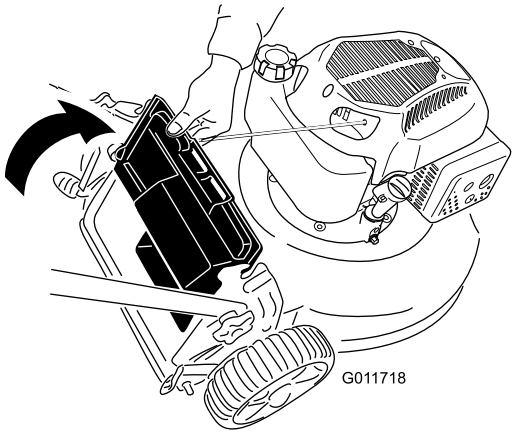

Figura 16

3. Introduza a patilha do deflector de descarga traseira na ranhura do lado direito no deflector traseiro (Figura 17).

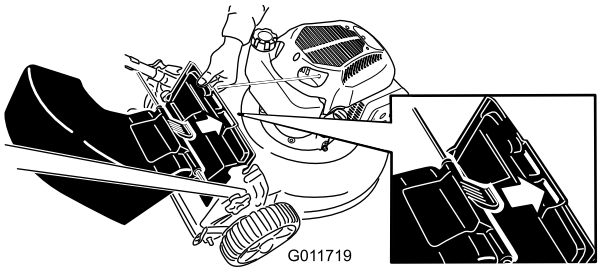

Figura 17

4. Introduza a barra do deflector de descarga traseira nos entalhes no cortador (Figura 18).

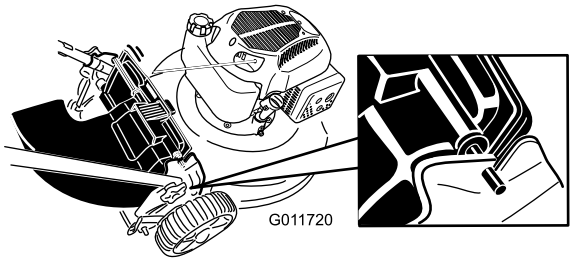

Figura 18

Retirar o deflector de descarga traseira

Para retirar o deflector de descarga traseira, inverta os passos anteriores.

Sugestões de utilização

Dicas gerais de segurança

- Limpe todos os paus, pedras, arame, ramos e outros resíduos que possam ser atingidos pela lâmina.
- Evite atingir objectos sólidos com a lâmina. Nunca corte a relva deliberadamente por cima de um objecto.
- Se o cortador atingir um objecto ou começar a vibrar, pare imediatamente o motor, desligue o fio da vela e inspeccione o cortador para ver se está danificado.
- Para um melhor desempenho, instale uma lâmina nova antes de começar a estação de corte.
- Substitua a lâmina sempre que necessário por uma lâmina de substituição da Toro.

Cortar a relva

- Corte apenas cerca de um terço da lâmina de relva de cada vez. Não corte abaixo da regulação de 51 mm, a menos que a relva seja escassa ou quando se está no fim do Outono e a relva começa a crescer mais devagar. Consulte a secção Ajuste da altura de corte.
- Quando estiver a cortar relva com mais de 15 cm de altura, corte com a regulação de corte mais alta e caminhe devagar; em seguida volte a cortar com a regulação mais baixa para que o relvado fique com um aspecto óptimo. Se a relva estiver demasiado comprida, o cortador pode encravar e fazer com que o motor vá abaixo.
- Corte apenas relva ou folhas secas. A relva e as folhas molhadas tendem a acumular-se no jardim e podem fazer com o cortador encrave e o motor vá abaixo.

A relva e as folhas molhadas podem provocar ferimentos graves se escorregar e tocar na lâmina. Corte a relva apenas quando está seca.

- Alterne a direcção de corte. Isto ajuda a dispersar as aparas pelo relvado para uma fertilização uniforme.
- Se, depois de cortar, o aspecto do relvado não for satisfatório, tente fazer o seguinte:
  - Substitua a lâmina ou mande afiá-la.
  - Caminhe mais devagar quando estiver a cortar.
  - Aumente a altura de corte no cortador.
  - Corte a relva com mais frequência.
  - Sobreponha as filas de corte em vez de cortar uma fila inteira em cada passagem.
  - Regule a altura de corte das rodas da frente para um ponto abaixo em relação às rodas de trás. Por exemplo, regule as rodas da frente para 51 mm e as rodas de trás para 64 mm.

Cortar folhas

- Depois de cortar o relvado certifique-se de que metade do relvado se vê através da cobertura de folhas cortadas. Pode ter que passar mais de que uma vez por cima das folhas.
- Se houver mais de 13 cm de folhas no relvado, regule a altura de corte dianteira para um ou dois pontos acima da altura de corte traseira.
- Reduza a velocidade de corte se o cortador não cortar as folhas suficientemente finas.

Manutenção

Nota: Determine os lados direito e esquerdo da máquina a partir da posição normal de utilização.

Plano de manutenção recomendado

Intervalo de assistência	Procedimento de manutenção
Após as pimeiras 5 horas	• Substitua o óleo do motor.
Em todas as utilizações ou diariamente	• Verifique o nível de óleo do motor. • Certifique-se de que o motor pára até 3 segundos depois de ter soltado a barra de controlo da lâmina. • Limpe todas as aparas de relva e sujidade debaixo do cortador.
A cada 100 horas	• Verifique a vela de ignição e substitua-a, se necessário.
Antes do armazenamento	• Esvazie o depósito de combustível antes de se fazerem reparações e antes da armazenagem anual. • Limpe o sistema de refrigeração; retire aparas de relva, detritos ou sujidade das aletas de arrefecimento do ar do motor e do arrancador. Limpe com maior frequência o sistema em condições com maior sujidade.
Anualmente	• Substitua o filtro de ar; substitua mais frequentemente em condições de operação com pó. • Substitua o óleo do motor. • Substitua a lâmina ou mande afiar a lâmina (mais frequentemente se a extremidade empenar rapidamente).

Preparação para a manutenção

1. Pare o motor e espere que todas as peças em movimento parem.
2. Desligue o fio da vela da ignição da vela da ignição Figura 19 antes de executar qualquer procedimento de manutenção.

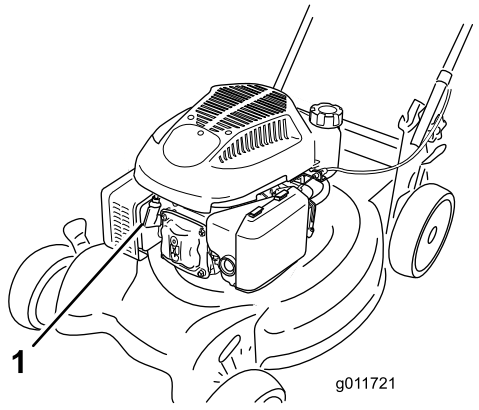

Figura 19

1. Fio da vela de ignição

3. Depois de executar os procedimento de manutenção, ligue o fio da vela de ignição à vela de ignição.

Inclinar o cortador pode fazer como que o combustível derrame. A gasolina é inflamável, explosiva e pode provocar ferimentos pessoais.

Ponha o motor a funcionar até se gastar a gasolina ou remova a gasolina com uma bomba manual; nunca com um sifão.

Importante: Incline sempre o cortador para o lado com a vareta para baixo.

Substituir do filtro de ar

Intervalo de assistência: Anualmente

1. Pressione as patilhas do trinco na parte superior da cobertura do filtro de ar (Figura 20).

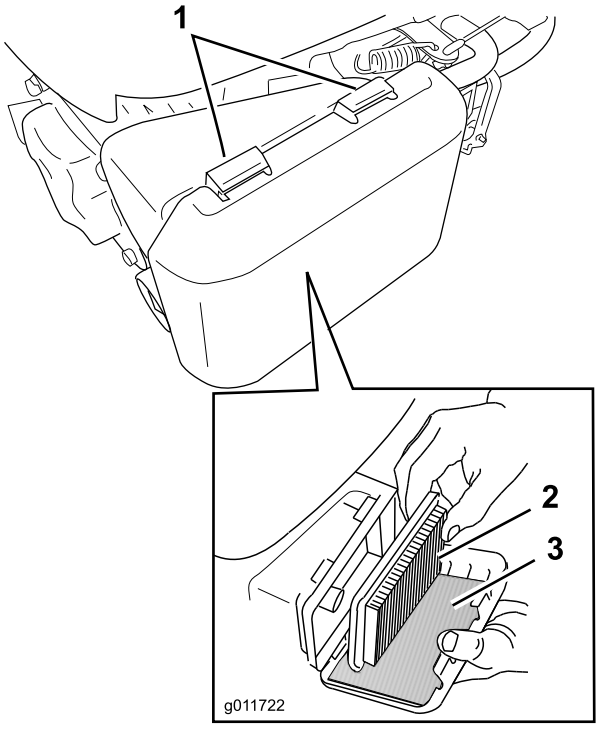

Figura 20

1. Patilhas do trinco
2. Elemento de papel do filtro de ar
3. Filtro prévio de esponja

2. Abra o motor.
3. Retire o elemento de papel do filtro de ar e o filtro prévio de esponja (Figura 20).
4. Inspeccione o filtro prévio de esponja e substitua-o se estiver danificado ou excessivamente sujo.
5. Verifique o elemento de papel do filtro de ar.
   A. Se o elemento de papel do filtro de ar estiver danificado ou molhado com óleo ou combustível, substitua-o.
   B. Se o elemento de papel do filtro de ar estiver sujo, bata com ele numa superfície dura várias vezes ou sopre ar comprimido a menos de 30 psi (207 kPa) pelo lado do filtro que está voltado para o motor.

   Nota: Não escove a sujidade do filtro; ao escovar força a sujidade a entrar nas fibras.
6. Retire a sujidade do corpo e da cobertura do filtro de ar utilizando um pano húmido. **Não limpe a sujidade para a conduta do ar.**
7. Insira o filtro prévio de esponja e o elemento de papel do filtro de ar no filtro de ar.
8. Coloque a tampa.

Mudança do óleo do motor

Intervalo de assistência: Após as pimeiras 5 horas
Anualmente

1. Certifique-se de que o depósito de combustível contém pouco ou nenhum combustível de forma a não haver fuga de combustível quando colocar o cortador de lado.
2. Ponha o motor a funcionar durante alguns minutos antes de mudar o óleo para o aquecer.

   Nota: O óleo quente flui mais rapidamente e transporta mais contaminantes.
3. Desligue o cabo da vela de ignição. Preparação para a manutenção
4. Retire a vareta do óleo.
5. Incline o cortador para o lado, com a vareta para baixo, para drenar o óleo usado para fora através do tubo de enchimento do óleo (Figura 21).

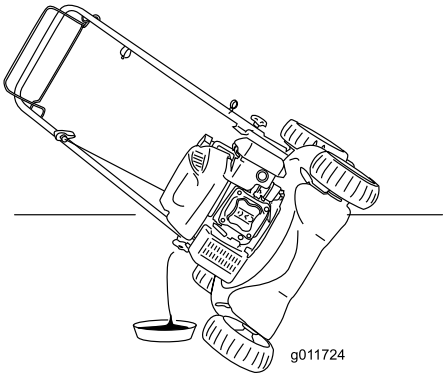

Figura 21

6. Volte a colocar o cortador para a posição de funcionamento.
7. **Lentamente** deite óleo no orifício de enchimento do óleo, aguarde uns minutos e verifique o nível do óleo na vareta ao limpar a vareta e, depois, introduza, **mas sem a apertar,** a tampa no orifício de enchimento do óleo.

   Nota: Enchimento máx.: 0,59 l, tipo: óleo detergente SAE 10W-30 com classificação de serviço API de SF, SG, SH, SJ, SL, ou superior.

   Nota: Encha o cárter do motor com óleo até a vareta indicar que o nível de óleo do motor está correcto, como indicado em Figura 22. Se encher demasiado o motor com óleo, retire o óleo em excesso, tal como indicado em 5.

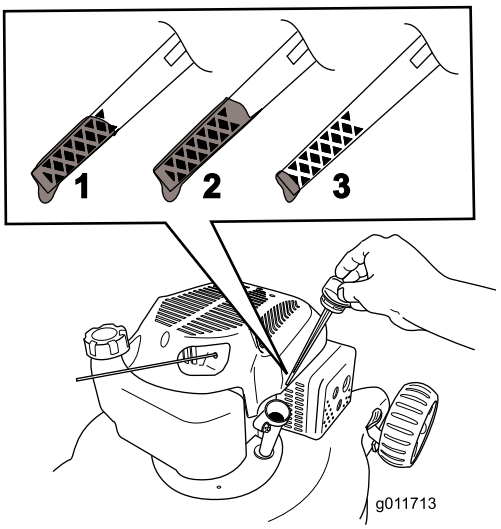

Figura 22

1. O nível de óleo está no máximo.
2. O nível de óleo é demasiado alto — retire óleo do cárter.
3. O nível de óleo é demasiado baixo — adicione óleo ao cárter.

8. Coloque a vareta e aperte-a firmemente à mão.
9. Deverá eliminar o óleo usado de forma adequada num centro de reciclagem local.

Manutenção da vela de ignição

Intervalo de assistência: A cada 100 horas

Verifique as velas incandescentes a cada 100 horas de funcionamento. Utilize uma vela **Champion RN9YC** ou equivalente.

1. Pare o motor e espere que todas as peças em movimento parem.
2. Desligue o cabo da vela de ignição.
3. Limpe em torno da vela.
4. Retire a vela da cabeça do cilindro.

   Importante: Substitua a vela que se encontrar partida, reparada ou suja. Não limpe os eléctrodos porque as limalhas podem entrar no cilindro e danificar o motor.

5. Defina a folga na vela para 0,76 mm (Figura 23).

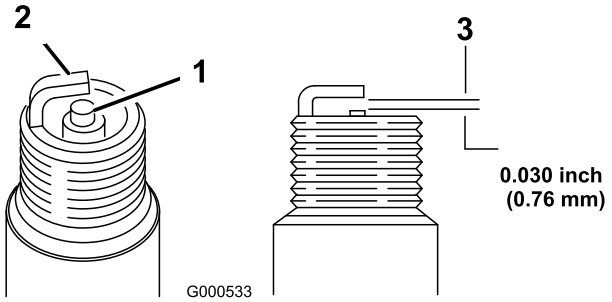

Figura 23

1. Isolante do eléctrodo central
2. Eléctrodo lateral
3. Folga (não está à escala)

6. Coloque a vela de ignição e o vedante.
7. Aperte a vela a 20 Nm.
8. Ligue o fio à vela de ignição.

Substituir a lâmina

Intervalo de assistência: Anualmente

Importante: *Precisará de uma chave de aperto para instalar a lâmina de forma adequada.* Se não tiver uma chave de aperto ou se não se sentir à vontade para executar este procedimento, contacte um revendedor autorizado.

Examine a lâmina sempre que ficar sem gasolina. Se a lâmina estiver danificada ou rachada, substitua-a imediatamente. Se a extremidade da lâmina estiver empenada ou com falhas mande-a afiar ou substitua-a.

A lâmina é afiada; tocar na lâmina pode ter como resultado ferimentos pessoais graves.

- **Desligue o cabo da vela de ignição.**
- **Use luvas quando efectuar a manutenção da lâmina.**

1. Desligue o cabo da vela da vela. Preparação para a manutenção
2. Incline sempre o cortador para o lado (com o filtro de ar voltado para cima).
3. Utilize um bloco de madeira para manter a lâmina segura.
4. Retire a lâmina (rode o parafuso da lâmina no sentido contrário ao dos ponteiros do relógio) e guarde o equipamento de montagem.

5. Instale a nova lâmina (rode o parafuso da lâmina no sentido dos ponteiros do relógio) e todo o equipamento de montagem (Figura 24).

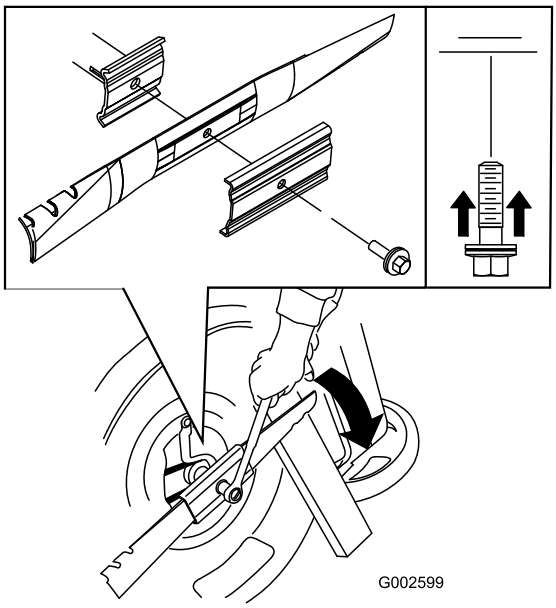

Figura 24

Importante: Coloque a extremidades em curva da lâmina de forma a apontarem em direcção à caixa do cortador.

6. **Utilize uma chave de aperto para apertar a cavilha da lâmina com 82 Nm.**

Importante: Um parafuso com um aperto de 82 Nm é muito apertado. Enquanto segura na lâmina com um bloco de madeira, coloque o seu peso por trás da lingueta ou chave e aperte a cavilha de forma segura. Esta cavilha é muito difícil de apertar em demasia.

Ajustar o cabo da transmissão auto-propulsora.

Sempre que instalar um novo cabo auto-propulsor ou se a transmissão auto-propulsora estiver desajustada, ajuste o cabo da transmissão auto-propulsora.

1. Desaperte a porca de suporte do cabo (Figura 25).

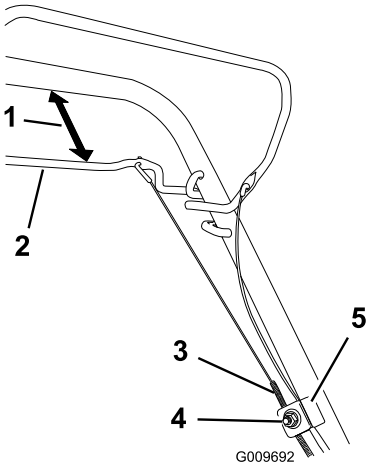

Figura 25

1. 25 a 38 mm
2. Barra de transmissão auto-propulsora
3. Invólucro do cabo
4. Porca de suporte do cabo
5. Suporte do cabo

2. Fixe a alavanca auto-propulsora a 25 a 38 mm do manípulo (Figura 25).
3. Puxe o invólucro do cabo (para o cortador) até não haver folga no cabo (Figura 25).
4. Aperte a porca no suporte do cabo.
5. Solte a barra da transmissão auto-propulsora e certifique-se de que o cabo está solto.

Nota: O cabo tem de estar solto com a barra da transmissão auto-propulsora na posição normal; caso contrário, o cortador pode deslizar quando desengatar a barra.

Limpar o cortador

Intervalo de assistência: Em todas as utilizações ou diariamente

O cortador pode deslocar material de debaixo da caixa do cortador.

- **Proteja devidamente os olhos.**
- **Mantenha-se na posição de operação (atrás do manípulo).**
- **Não autorize a presença de pessoas na área.**

1. Com o motor a funcionar numa superfície pavimentada lisa, deixe correr água em frente da roda traseira **direita** (Figura 26).

   A água irá saltar para o caminho da lâmina limpando todas as aparas de relva.

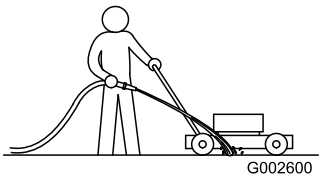

Figura 26

2. Quando não saírem mais aparas, pare a água e desloque o cortador para uma área seca.
3. Deixe o motor a funcionar durante alguns minutos para secar a caixa e evitar que enferruje.

Armazenamento

Guarde o cortador num local fresco, limpo e seco.

Preparar o cortador para armazenamento

Os vapores da gasolina podem explodir.

- **Não guarde a gasolina mais do que 30 dias.**
- **Não guarde o cortador num espaço fechado perto de uma fonte de calor.**
- **Deixe o motor arrefecer antes de o guardar.**

1. Na último abastecimento de gasolina do ano, adicione estabilizador de combustível ao combustível conforme indicado pelo fabricante do motor.
2. Ponha o cortador a trabalhar até que o motor pare por falta de combustível.
3. Injecte combustível no motor e arranque-o novamente.
4. Deixe o motor funcionar até parar. Quando já não conseguir pôr o motor a trabalhar é porque está suficientemente seco.
5. Desligue o cabo da vela de ignição.
6. Retire a vela de ignição, adicione 30 ml de óleo através do orifício da vela de ignição e puxe o cabo do arrancador **lentamente** várias vezes para distribuir óleo pelo cilindro de forma a evitar a corrosão do cilindro durante a época de inactividade.
7. Instale a vela de ignição e aperte-a com uma chave de aperto com 20 Nm).
8. Aperte todas as porcas, cavilhas e parafusos.

Dobrar o manípulo

Dobrar ou desdobrar o manípulo inadequadamente pode danificar os cabos criando uma condição de funcionamento insegura.

- **Não danifique os cabos quando estiver a dobrar ou a desdobrar o manípulo.**
- **Se um cabo estiver danificado, contacte um distribuidor autorizado.**

1. Solte os botões do manípulo até conseguir mover o manípulo livremente (Figura 27).

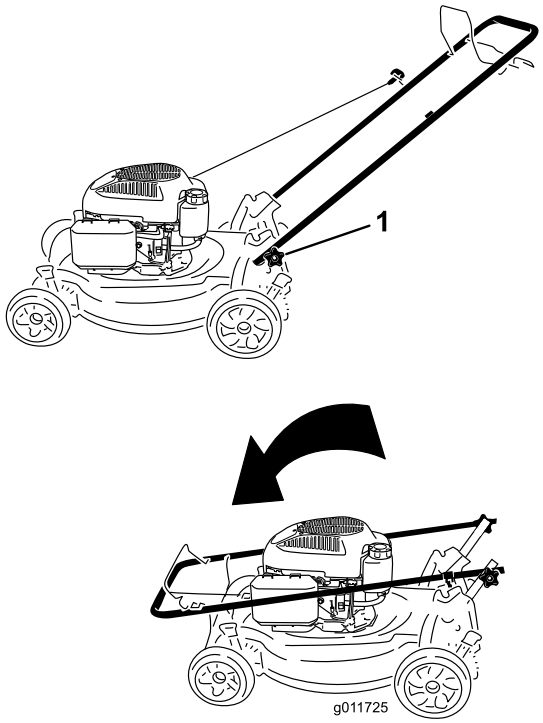

Figura 27

1. Botão do manípulo (2)

2. Mova o manípulo para a frente, como indicado em Figura 27.

Resolução de problemas

Problema	Causa possível	Acção correctiva
O motor não arranca.	1. O fio não está ligado à vela de ignição. 2. O êmbolo não foi pressionado. 3. O orifício de ventilação no tampão do depósito de combustível está obstruído. 4. A vela de ignição está corroída, danificada ou a folga está incorrecta. 5. O depósito de combustível está vazio ou o sistema de combustível tem combustível muito antigo.	1. Ligue o fio à vela de ignição. 2. Pressione o êmbolo 3 vezes. 3. Limpe o tampão ou substitua o tampão do depósito de combustível. 4. Verifique a vela de ignição e ajuste a folga, se necessário. Substitua a vela, se estiver corroída, danificada ou partida. 5. Esvazie e/ou encha o depósito de combustível com gasolina nova. Se o problema persistir, contacte um distribuidor autorizado.
O motor arranca dificilmente ou perde potência	1. O êmbolo não foi pressionado. 2. O orifício de ventilação no tampão do depósito de combustível está obstruído. 3. O elemento do filtro do ar está sujo e está a impedir a circulação de ar. 4. A parte inferior da caixa do cortador contém aparas e detritos. 5. A vela de ignição está corroída, danificada ou a folga está incorrecta. 6. O nível de óleo do motor está muito baixo, muito alto ou excessivamente sujo. 7. O depósito de combustível tem combustível muito antigo.	1. Pressione o êmbolo 3 vezes. 2. Limpe o tampão ou substitua o tampão do depósito de combustível. 3. Limpe o filtro prévio de esponja e/ou substitua o elemento de papel do filtro de ar. 4. Limpe debaixo da caixa do cortador. 5. Verifique a vela de ignição e ajuste a folga, se necessário. Substitua a vela, se estiver corroída, danificada ou partida. 6. Verifique o óleo do motor. Mude o óleo, se estiver sujo; adicione ou ezvazie o óleo para ajustar o nível de óleo à marca Full na vareta. 7. Esvazie e encha o depósito de combustível com gasolina nova.
O motor trabalha de forma irregular.	1. O êmbolo não foi pressionado. 2. O fio não está ligado à vela de ignição. 3. A vela de ignição está corroída, danificada ou a folga está incorrecta. 4. O elemento do filtro do ar está sujo e está a impedir a circulação de ar.	1. Pressione o êmbolo 3 vezes. 2. Ligue o fio à vela de ignição. 3. Verifique a vela de ignição e ajuste a folga, se necessário. Substitua a vela, se estiver corroída, danificada ou partida. 4. Limpe o filtro prévio de esponja e/ou substitua o elemento de papel do filtro de ar.
O cortador ou o motor vibra de forma excessiva.	1. A parte inferior da caixa do cortador contém aparas e detritos. 2. Os parafusos de montagem do motor estão soltos. 3. Os parafusos de montagem da lâmina estão soltos. 4. A lâmina está dobrada ou desequilibrada.	1. Limpe debaixo da caixa do cortador. 2. Aperte os parafusos de montagem do motor. 3. Aperte os parafusos de montagem da lâmina. 4. Equilibre a lâmina. Se a lâmina estiver dobrada, substitua-a.
Existe um padrão de corte irregular.	1. Está a cortar no mesmo padrão repetidamente. 2. As 4 rodas não estão à mesma altura. 3. A parte inferior da caixa do cortador contém aparas e detritos. 4. A lâmina está empenada.	1. Altere o padrão de corte. 2. Coloque as 4 rodas à mesma altura. 3. Limpe debaixo da caixa do cortador. 4. Afie e equilibre a lâmina.

Problema	Causa possível	Acção correctiva
O cortador não faz auto-propulsão	1. Há detritos debaixo da cobertura da correia. 2. O cabo da transmissão auto-propulsora está desajustado ou danificado.	1. Limpe os detritos de debaixo da cobertura da correia. 2. Ajuste o cabo da transmissão auto-propulsora. Substitua o cabo, sempre que for necessário.

International Distributor List

Distributor:	Country:	Phone Number:
Atlantis Su ve Sulama Sisstemleri Lt	Turkey	90 216 344 86 74
Balama Prima Engineering Equip	Hong Kong	852 2155 2163
B-Ray Corporation	Korea	82 32 551 2076
Casco Sales Company	Puerto Rico	787 788 8383
Ceres S.A	Costa Rica	506 239 1138
CSSC Turf Equipment (pvt) Ltd	Sri Lanka	94 11 2746100
Cyril Johnston & Co	Northern Ireland	44 2890 813 121
Equiver	Mexico	52 55 539 95444
Femco S.A.	Guatemala	502 442 3277
G.Y.K. Company ltd.	Japan	81 726 325 861
Geomechaniki of Athens	Greece	30 10 935 0054
Guandong Golden Star	China	86 20 876 51338
Hako Ground and Garden	Sweden	46 35 10 0000
Hako Ground and Garden	Norway	47 22 90 7760
Hayter Limited (U.K.)	United Kingdom	44 1279 723 444
Hydroturf Int. Co Dubai	United Arab Emirates	97 14 347 9479
Hydroturf Egypt LLC	Egypt	202 519 4308
Ibea S.p.A.	Italy	39 0331 853611
Irriamc	Portugal	351 21 238 8260
Irrigation Products Int'l Pvt Ltd	India	86 22 83960789
Jean Heybroek b.v.	Netherlands	31 30 639 4611
Lely (U.K.) Limited	United Kingdom	44 1480 226 800
Maquiver S.A.	Colombia	57 1 236 4079
Maruyama Mfg. Co. Inc.	Japan	81 3 3252 2285
Metra Kft	Hungary	36 1 326 3880
Mountfield a.s.	Czech Republic	420 255 704 220
Munditol S.A.	Argentina	54 11 4 821 9999
Oslinger Turf Equipment SA	Ecuador	593 4 239 6970
Oy Hako Ground and Garden Ab	Finland	358 987 00733
Parkland Products Ltd	New Zealand	64 3 34 93760
Prochaska & Cie	Austria	43 1 278 5100
RT Cohen 2004 Ltd	Israel	972 986 17979
Riversa	Spain	34 9 52 83 7500
Roth Motorgerate GmBh & Co	Germany	49 7144 2050
Sc Svend Carlsen A/S	Denmark	45 66 109 200
Solvert S.A.S	France	33 1 30 81 77 00
Spypros Stavrinides Limited	Cyprus	357 22 434131
Surge Systems India Limited	India	91 1 292299901
T-Markt Logistics Ltd	Hungary	36 26 525 500
Toro Australia	Australia	61 3 9580 7355
Toro Europe BVBA	Belgium	32 14 562 960

A garantia Toro

Condições e produtos abrangidos

A The Toro® Company e a sua afiliada, a Toro Warranty Company, no seguimento de um acordo celebrado entre ambas, comprometem-se perante o comprador original* a reparar qualquer produto Toro utilizado para fins domésticos normais*, se houver defeitos de materiais ou de fabrico. Os períodos de tempo a seguir aplicam-se a partir da data de compra original:

Produtos	Período da garantia
Cortadores de relva eléctricos	garantia limitada de 2 anos
Cortadores de relva com motor traseiro	garantia limitada de 2 anos
Tractores corta-relva	garantia limitada de 2 anos
Produtos eléctricos portáteis	garantia limitada de 2 anos
Limpa-neves	garantia limitada de 2 anos
Tractor corta-relva de raio de rotação zero	garantia limitada de 2 anos

* “Comprador original” significa a pessoa que comprou originalmente os produtos Toro.

* “Fins domésticos normais” significa a utilização do produto em sua casa. A utilização em mais do que um local é considerada uso comercial ao qual se aplicaria a garantia para uso comercial.

Garantia limitada para uso comercial

Os produtos e acessórios Toro para o consumidor que se utilizam para fins comerciais, institucionais ou de aluguer estão garantidos contra defeitos de materiais ou de fabrico durante os períodos de tempo abaixo indicados, a partir da data de compra original:

Produtos	Período da garantia
Cortadores de relva eléctricos	garantia de 90 dias
Cortadores de relva com motor traseiro	garantia de 90 dias
Tractores corta-relva	garantia de 90 dias
Produtos eléctricos portáteis	garantia de 90 dias
Limpa-neves	garantia de 90 dias
Tractor corta-relva de raio de rotação zero	garantia de 45 dias

Instruções para a obtenção de um serviço de garantia

Se pensa que o seu produto Toro tem algum defeito de materiais ou de fabrico, siga este procedimento:

1. Contacte o vendedor para que trate da reparação do produto. Se, por qualquer motivo, não conseguir contactar o vendedor, experimente ligar para qualquer distribuidor Toro autorizado.
2. Leve o produto e a respectiva prova de compra (recibo) ao vendedor ou ao distribuidor.

Se, por qualquer motivo, não ficar satisfeito com o serviço ou assistência prestado pelo distribuidor contacte o importador Toro ou contacte-nos em:

Customer Care Department, Consumer Division
Toro Warranty Company
8111 Lyndale Avenue South
Bloomington, MN 55420-1196
Director: Assistência técnica de produtos: 001-952-887-8248

Consulte a lista de distribuidores em anexo

Responsabilidades do proprietário

É preciso fazer a manutenção do produto Toro seguindo os procedimentos descritos no manual do utilizador. Os custos dessa manutenção de rotina, quer seja feita por um distribuidor ou por si, são todos pagos por si.

Itens e condições não abrangidos

Esta garantia expressa não abrange:

- O custo do serviço de manutenção regular ou de peças como filtros, combustível, lubrificantes, peças de afinação, afiamento de lâminas, ajustes de travão e embraiagem.
- Qualquer produto ou peça que tenha sido alterado ou usado indevidamente, ou que tenha precisado de ser substituído ou reparado devido ao desgaste normal, acidentes ou falta de manutenção adequada.
- Reparações necessárias devido a combustível inadequado, contaminantes no sistema de combustível ou à impossibilidade de preparar devidamente o sistema de combustível antes de qualquer período de inactividade superior a três meses.
- Motor e transmissão. Estes dois acessórios estão cobertos pelas garantias adequadas do fabricante com termos e condições separados.

Todas as reparações cobertas por esta garantia têm que ser efectuadas por um distribuidor Toro autorizado utilizando peças sobressalentes Toro aprovadas.

Condições gerais

O comprador está coberto pelas leis nacionais de cada país. Os direitos do comprador abrangidos por estas leis não são limitados por esta garantia.