Form No. 3363-525 Rev A

TORO®

Count on it.

Betjeningsvejledning

Greensmaster® 3050-traktionsenhed med 2-hjulstræk

Modelnr. 04351—Serienr. 310000001 og derover

CE

Du kan registrere dit produkt eller downloade en betjeningsvejledning eller et reservedelskatalog gratis på www.Toro.com.

Oversættelse af original (DA)

Dette produkt overholder alle relevante EU-direktiver. Yderligere oplysninger fås på den separate produktspecifikke overensstemmelseserklæring.

ADVARSEL

CALIFORNIEN
Advarsel i henhold til erklæring nr. 65

Udstødningsgassen fra dette produkt indeholder kemikalier, der ifølge staten Californien er kræftfremkaldende samt giver medfødte defekter eller forårsager andre forplantningsskader.

Vigtigt: Denne maskine er ikke udstyret med en gnistfangerlydpotte. Det er en overtrædelse af California Public Resource Code, afsnit 4442, at bruge eller betjene denne maskine på et skovbegroet, buskbegroet eller græsbegroet område. Andre stater eller føderale områder kan have tilsvarende lovgivning.

Dette gnisttændingssystem er i overensstemmelse med de canadiske ICES-002-forskrifter.

Den medfølgende *motormanual* indeholder information om U.S. Environmental Protection Agency (EPA) og California Emission Control Regulation for emissionssystemer samt om vedligeholdelse og garanti. Nye eksemplarer kan bestilles via motorfabrikanten.

Indledning

Dette er en plænetraktor med knivcylindre, der er beregnet til brug af professionelle, ansatte operatører i kommercielle anvendelsesområder. Den er primært beregnet til klipning af græs på velholdte plæner i parker, golfbaner, på sportsbaner og kommercielle områder. Den er ikke beregnet til at klippe krat, slå græs eller anden bevoksning langs motorveje eller til landbrugsformål.

Læs disse oplysninger omhyggeligt, så du kan lære at betjene og vedligeholde produktet korrekt samt undgå person- og produktskade. Det er dit ansvar at betjene produktet korrekt og sikkert.

Du kan kontakte Toro direkte på www.Toro.com for at få oplysninger om produkter og tilbehør, hjælp til at finde en forhandler og for at registrere dit produkt.

Når du har brug for service, originale Toro-dele eller yderligere oplysninger, bedes du kontakte en autoriseret serviceforhandler eller Toros kundeservice samt have produktets model- og serienummer parat. Figur 1 angiver, hvor model- og serienummeret er placeret på produktet. Skriv numrene, hvor der er gjort plads til dette.

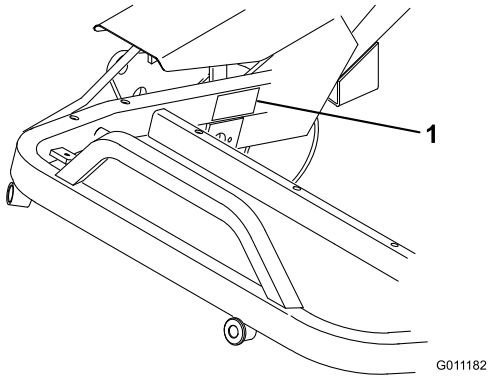

Figur 1

1. Model- og serienummerets placering

Modelnr. _____

Serienr. _____

Denne betjeningsvejledning beskriver potentielle risici og indeholder sikkerhedsmeddelelser, der angives med advarselssymbolet (Figur 2). Dette angiver en farekilde, der kan medføre alvorlig personskade eller død, hvis du ikke følger de anbefalede forholdsregler.



Figur 2

1. Advarselssymbol

Denne betjeningsvejledning bruger også to ord til at fremhæve oplysninger. **Vigtigt** henleder opmærksomheden på særlige mekaniske oplysninger, og **Bemærk** angiver generel information, som det er værd at lægge særligt mærke til.

© 2009—The Toro® Company
8111 Lyndale Avenue South
Bloomington, MN 55420

Kontakt os på www.Toro.com.
Trykt i USA.
Alle rettigheder forbeholdes

Indhold

Indledning 2
Sikkerhed 4
Sikker betjeningspraksis 4
Toro-plæneklippersikkerhed 5
Lydeffektniveau 7
Lydtryksniveau 7
Vibrationsniveau 7
Sikkerheds- og instruktionsmærkater 7
Opsætning 11
1 Aktivering og opladning af batteriet 12
2 Montering af sædet 13
3 Fastgørelse af styrearmen 13
4 Montering af dækslet 13
5 Montering af batteriet 14
6 Installer klippeenhederne (kun for klippeenhedsmodellerne 04610, 04611 og 04616) 15
7 Tilføring af ballast bagtil 16
8 Monter CE-mærkater 16
Produktoversigt 17
Betjeningsanordninger 17
Specifikationer 18
Udstyr/tilbehør 19
Betjening 19
Sæt sikkerheden i højsædet 19
Kontrol af motorolien 19
Opfyldning af brændstoftanken 20
Kontrol af hydraulikvæskestanden 21
Kontrol af dæktrykket 21
Kontrol af hjulmøtrikkernes tilspændingsmoment 22
Indkøringsperiode 22
Start af motoren 22
Kontrol af sikkerhedslåsesystemet 23
Klargøring af maskinen til klipning 24
Uddannelsesperiode 24
Før græsklipning 24
Klipning 24
Betjening ved transport 25
Eftersyn og rengøring efter brug 25
Vedligeholdelse 26
Skema over anbefalet vedligeholdelse 26
Kontrolliste for daglig vedligeholdelse 27
Smøring 28
Smøring af maskinen 28
Motorvedligeholdelse 29
Eftersyn af luftfilteret 29
Udskiftning af motorolie og filter 30
Justering af gashåndtaget 31
Justering af chokeren 31
Justering af karburator og hastighedskontrol 31
Udskiftning af tændrør 32
Vedligeholdelse af brændstofsystem 32
Udskiftning af brændstoffilteret 32
Brændstofslanger og -forbindelser 32
Vedligeholdelse af elektrisk system 33
Serviceeftersyn af batteriet 33
Vedligeholdelse af bremser 34
Justering af bremserne 34
Vedligeholdelse af betjeningsanordningssystem 35
Justering af bageste knastaksel 35
Justering af løfte- og klippepedalhøjden 35
Nivellering af løfte- og klippepedalerne 35
Justering af traktionspedalen 36
Justering af klippeenhedsløft og -sænkning 36
Justering af løftecylinderne 37
Udskiftning af sædekontakten 37
Udskiftning af traktionskontakten 37
Udskiftning af klippe-/løftekontakten 38
Justering af traktionsreturleddet 38
Serviceeftersyn af ratenheden 38
Vedligeholdelse af hydrauliksystem 39
Skift af hydraulikolien og filteret 39
Kontrol af hydraulikrør og -slanger 40
Opbevaring 41
Fejlfinding 42
Diagrammer 46
Fejl og produkter, der er dækket 48
Sådan får du udført service, der er dækket af garantien 48
Ejerens ansvar 48
Genstande og fejl, der ikke er dækket 48
Reservedele 48
Bemærkning vedrørende garanti for dybdeafladningsbatteri: 48
Omkostninger til vedligeholdelse afholdes af ejeren 48
Generelle betingelser 48
Bemærk vedrørende motorgaranti: 48
Andre lande end USA og Canada 48

Sikkerhed

Denne maskine opfylder eller overstiger CEN-standard EN 836:1997, ISO-standard 5395:1990 og ANSI B71.4-2004-specifikationer, der var gældende på produktionstidspunktet, når en ballast på 18 kg tilføjes baghjulene.

Bemærk: Montering af redskaber, som er fremstillet af andre fabrikanter, og som ikke er certificeret af American National Standards Institute, vil medføre, at denne maskine ikke lever op til sin certificering.

Hvis operatøren eller ejeren anvender eller vedligeholder maskinen forkert, kan det medføre personskade. Operatøren skal altid følge sikkerhedsforskrifterne og være opmærksom på advarselssymbolet (Figur 2), der betyder Forsigtig, Advarsel eller Fare – "personlige sikkerhedsforanstaltninger", for at nedsætte risikoen for personskade. Hvis sikkerhedsanvisningen ikke overholdes, kan det medføre personskade eller død.

Sikker betjeningspraksis

Følgende instruktioner er fra CEN-standard EN 836:1997, ISO-standard 5395:1990 og ANSI B71.4-2004.

Uddannelse

- Læs *betjeningsvejledningen* og andet uddannelsesmateriale. Hvis operatøren/-erne eller mekanikeren/-erne ikke kan læse vejledningen, er det ejerens ansvar at forklare dette materiale for dem.
- Bliv fortrolig med anvisningerne for sikker betjening af udstyret samt med betjeningsanordningerne og sikkerhedssymbolerne.
- Alle operatører og mekanikere bør gennemgå denne uddannelse. Ejeren er ansvarlig for uddannelsen af brugerne.
- Lad aldrig børn eller andre, som ikke er uddannede dertil, betjene eller udføre service på udstyret. Vær opmærksom på, at lokale forskrifter kan angive en mindstealder for operatøren.
- Ejeren/brugeren kan forhindre og er ansvarlig for ulykker eller personskader, som måtte ramme vedkommende selv, andre personer eller ejendom.

Forberedelser

- Bedøm terrænet, så du kan vælge det nødvendige tilbehør og udstyr til korrekt og sikker udførelse af opgaven. Brug kun tilbehør og udstyr, der er godkendt af producenten.
- Bær korrekt beklædning, bl.a. kraftigt fodtøj, sikkerhedshjelm, sikkerhedsbriller og høreværn. Langt hår, løsthængende tøj eller smykker kan blive filtret ind i bevægelige dele.
- Undersøg området, hvor udstyret skal anvendes, og fjern alle genstande som f.eks. sten, legetøj og ledninger, som kan blive slynget ud af maskinen.
- Vær ekstra forsigtig, når du håndterer benzin og andet brændstof. Brændstof er letantændeligt, og dampene er eksplosive.
  - Brug kun en godkendt beholder.
  - Tag aldrig benzindækslet af, og fyld aldrig brændstof på, mens motoren kører. Lad motoren køle af før genopfyldning.
  - Ryg aldrig, når du håndterer benzin, og hold dig på afstand af åben ild eller steder, hvor benzindampe kan antændes af en gnist.
  - Brændstof må aldrig fyldes på eller tappes af maskinen inden døre.
- Kontroller, at dødemandsgreb, sikkerhedskontakter og afskærmninger er korrekt påmonteret og fungerer korrekt. Betjen ikke maskinen, medmindre disse fungerer korrekt.

Betjening

- Lad aldrig motoren køre på et indelukket område.
- Betjen kun maskinen under gode lysforhold, og hold afstand til huller og steder, der udgør skjulte farer.
- Sørg for, at alle drev er i frigear, samt at parkeringsbremsen er aktiveret, før du starter motoren. Start kun motoren, mens du sidder i førersædet. Brug sikkerhedsselen, hvis en sådan er monteret.
- Sænk hastigheden, og udvis ekstra forsigtighed på skråninger. Sørg for at køre i den anbefalede retning på skråninger. Grønsværsforholdene kan påvirke maskinens stabilitet. Udvis forsigtighed, når du kører tæt på bratte afsatser.
- Sænk farten, og vær forsigtig, når du vender og ændrer retning på skråninger.
- Betjen aldrig maskinen uden afskærmningerne korrekt påmonteret. Sørg for, at alle sikkerhedskontakter er påmonteret, korrekt justeret og fungerer korrekt.
- Lyn kan forårsage alvorlig personskade eller død. Hvis der observeres lyn eller høres torden i området, må maskinen ikke anvendes. Søg ly.

- Lav ikke om på motorens regulatorindstilling, og kør ikke motoren ved for høj hastighed.
- Stands på en plan flade, sænk klippeenhederne, udkobl drevene, aktiver parkeringsbremsen (hvis en sådan er monteret), og sluk motoren, før du forlader førersædet uanset årsagen, også når du skal tømme græsopsamlerne.
- Stop redskaberne, og efterse maskinen, hvis du rammer en genstand, eller der forekommer unormale vibrationer. Foretag de nødvendige udbedringer, før arbejdet genoptages.
- Hold hænder og fødder væk fra klippeenhederne.
- Se bagud og ned for at sikre, at der er fri bane, før du bakker.
- Medtag aldrig passagerer, og hold kæledyr og omkringstående på sikker afstand.
- Sænk farten, og vær forsigtig, når du vender og krydser veje og fortove. Stop knivcylindrene, hvis du ikke klipper.
- Betjen ikke plæneklipperen, hvis du er påvirket af alkohol eller medicin
- Vær forsigtig, når du læsser maskinen på eller af en trailer eller lastbil.
- Vær forsigtig, når du nærmer dig blinde hjørner, buske, træer eller andre genstande, der kan blokere for udsynet.

Vedligeholdelse og opbevaring

- Udkobl drevene, sænk klippeenhederne, aktiver parkeringsbremsen, stop motoren, fjern nøglen, og frakobl tændrørskablet/-kablerne. Vent på, at al bevægelse er standset, før du justerer, rengør eller reparerer udstyret.
- Fjern græs og andet affald fra klippeenhederne, drevene, lydpotterne og motoren for at forhindre brand. Tør spildt olie eller brændstof op.
- Lad motoren køle af før opbevaring, og opbevar ikke maskinen i nærheden af åben ild.
- Luk for brændstoftilførslen under opbevaring og transport. Brændstof må ikke opbevares i nærheden af åben ild eller aftappes inden døre.
- Parker maskinen på en plan flade.
- Lad aldrig ikke-uddannet personale servicere maskinen.
- Brug om nødvendigt støttebukke til at understøtte komponenter.
- Tag forsigtigt trykket af komponenter, hvori der er oplagret energi.
- Frakobl batteriet, og afmonter tændrørskablet/-kablerne, før der foretages nogen form for reparation. Frakobl minuspolen først og pluspolen sidst. Tilslut pluspolen først og minuspolen sidst.
- Vær forsigtig, når du efterser knivcylindrene. Brug handsker, og vær forsigtig, når du efterser knivcylindrene.
- Hold hænder og fødder væk fra bevægelige dele. Undgå om muligt at foretage justeringer, mens motoren kører.
- Oplad batterierne på et åbent sted med god ventilation, væk fra gnister og åben ild. Træk stikket til opladeren ud af stikkontakten, før du slutter den til eller kobler den fra batteriet. Brug beskyttelsesdragt og isoleret værktøj.
- Hold alle dele i god driftsmæssig stand og alle beslag og hydraulikfittinger tilspændt. Udskift alle slidte eller beskadigede mærkater.

Toro-plæneklippersikkerhed

Nedenstående liste indeholder oplysninger om sikkerhed specifikt i forbindelse med Toro-produkter eller andre sikkerhedsoplysninger, som du skal kende, og som ikke er indeholdt i ANSI-standarderne.

Dette produkt kan afskære hænder og fødder samt udslynge genstande. Følg altid sikkerhedsforskrifterne for at undgå alvorlig personskade eller død.

Brug af dette produkt til andre formål, end det er beregnet til, kan være farligt for brugeren og omkringstående personer.

Betjening

- Du skal vide, hvordan man standser motoren hurtigt.
- Brug altid kraftige sko. Betjen ikke maskinen iført sandaler, tennissko eller gummisko. Brug af sikkerhedsfodtøj og lange bukser anbefales og kræves i henhold til visse lokale forskrifter og forsikringsbestemmelser.
- Brændstof skal håndteres forsigtigt. Tør eventuelt spildt brændstof op.
- Kontroller hver dag, om sikkerhedskontakterne fungerer korrekt.
- Før du forsøger at starte motoren, skal du udkoble alle koblinger til fastspændte knivanordninger, sætte maskinen i frigear og aktivere parkeringsbremsen.
- Det kræver koncentration at bruge maskinen. Gør følgende for at undgå at miste herredømmet over maskinen:

  - Kør ikke tæt på bunkere, grøfter, vandløb eller andre farer.
  - Sænk hastigheden, når du foretager skarpe drejninger. Undgå at stoppe og starte pludseligt.
  - Denne maskine er ikke konstrueret eller udstyret til kørsel på vej, og den er et "langsomtgående køretøj". Hvis du er nødt til at krydse eller køre på en offentlig vej, skal du kende og overholde de lokale bestemmelser omkring f.eks. brug af lygter, skilt med angivelse af langsomtgående køretøj og reflektorer.
  - Hold øje med trafikken, når du krydser eller kører i nærheden af veje. Hold altid tilbage for andre.
  - Aktiver driftsbremserne, når du kører ned ad en bakke for at bevare den langsomme fremdrift og kontrollen over maskinen.
- Græsopsamleren skal være monteret ved brug af knivcylindrene eller stråklippeenheder for at opnå maksimal sikkerhed. Sluk for motoren, før opsamlerne tømmes.
- Klippeenhederne skal være hævet ved kørsel fra et arbejdsområde til et andet.
- Rør ikke ved motoren, lydpotten eller udstødningsrøret, mens motoren kører, eller kort tid efter at den er stoppet, da disse områder kan være så varme, at de kan forårsage brandsår.
- Hold sikker afstand til den roterende skærm på siden af motoren for at forebygge direkte kontakt med din krop eller dit tøj.
- Hvis en klippeenhed rammer en fast genstand eller vibrerer unormalt, skal du stoppe øjeblikkeligt, slukke for motoren, vente, til al bevægelse er ophørt, og efterse maskinen for skader. En beskadiget knivcylinder eller bundkniv skal repareres eller udskiftes, før arbejdet genoptages.
- Før du stiger af køretøjet, skal du sætte funktionsbevægelseshåndtaget i neutral (N) position, hæve klippeenhederne og vente på, at knivcylindrene holder op med at dreje. Aktiver parkeringsbremsen. Stop motoren, og tag nøglen ud af tændingen.
- Skråninger skal krydses forsigtigt. Undgå pludselig standsning eller start, når der køres op og ned ad skråninger.
- Operatøren skal være erfaren og uddannet i kørsel på skråninger. Maskinen kan tippe eller vælte, hvilket kan medføre personskade eller død, hvis man ikke er forsigtig ved kørsel på skråninger eller bakker.
- Hvis motoren sætter ud eller taber fremdriftsmoment, så den ikke kan køre helt til toppen af skråningen, skal du ikke vende maskinen. Bak altid langsomt lige ned ad skråningen.
- **Stop klipningen**, hvis en person eller et dyr uventet dukker op i eller nær klipningsområdet. Skødesløs betjening kan i kombination med terrænets hældning, rikochetterede genstande eller forkert anbragte sikkerhedsafskærmninger føre til skader på grund af udslyngning af genstande. Genoptag ikke klipningen, før området er ryddet.
- Når maskinen efterlades uden opsyn, skal du sikre dig, at klippeenhederne er helt løftede, at knivcylindrene ikke drejer, at nøglen er taget ud af tændingen, og at parkeringsbremsen er aktiveret.

Vedligeholdelse og opbevaring

- Sørg for, at alle hydraulikrørsforbindelser er fast tilspændte, og at alle hydraulikslanger og -rør er i god stand, før der sættes tryk på systemet.
- Hold kroppen og hænderne væk fra små lækagehuller eller dyser, der sprøjter hydraulikvæske ud under højtryk. Brug papir eller pap, ikke dine hænder, til at finde lækager. Hydraulikvæske, der trænger ud under tryk, kan have tilstrækkelig kraft til at gå gennem huden og forårsage alvorlig personskade.
- Før du afbryder eller udfører arbejde på hydrauliksystemet, skal hele trykket tages af systemet ved at stoppe motoren og sænke klippeenhederne og redskaberne ned på jorden.
- Kontroller regelmæssigt alle brændstofrørs tæthed og slid. Tilspænd eller reparer dem som nødvendigt.
- Hvis motoren skal køre for at udføre en vedligeholdelsesjustering, skal du holde hænder, fødder, tøj og alle kropsdele væk fra klippeenhederne, redskaber og eventuelle bevægelige dele, især skærmen ved siden af motoren. Hold alle personer på afstand.
- Kør ikke motoren ved for høj hastighed ved at ændre på motorens regulatorindstillinger. Få en autoriseret Toro-forhandler til at kontrollere det maksimale motoromdrejningstal med en omdrejningstæller af hensyn til sikker og nøjagtig drift.
- Motoren skal slukkes, før du kontrollerer oliestanden eller hælder olie i krumtaphuset.
- Kontakt en autoriseret Toro-forhandler, hvis større reparationer er nødvendige, eller hvis du har brug for anden hjælp.
- Brug kun originale Toro-reservedele og -tilbehør for at sikre optimal ydelse, og at maskinen fortsat overholder sikkerhedscertificeringen. Reservedele og tilbehør, der er fremstillet af andre producenter, kan være farlige, og brug heraf kan gøre garantien ugyldig.

Lydeffektniveau

Maskinen har et garanteret lydstyrkeniveau på 96 dBA, hvori der er medtaget en usikkerhedsværdi (K) på 1 dBA.

Lydeffektniveauet er fastlagt i overensstemmelse med procedurerne beskrevet i ISO 11094.

Lydtryksniveau

Maskinen har et lydtryksniveau ved brugerens øre på 82 dBA, hvori der er medtaget en usikkerhedsværdi (K) på 1 dBA.

Lydtryksniveauet er fastlagt i overensstemmelse med procedurerne beskrevet i EN ISO 11201.

Vibrationsniveau

Hånd-Arm

Målt vibrationsniveau for højre hånd = 0,41 m/s²

Målt vibrationsniveau for venstre hånd = 0,52 m/s²

Usikkerhedsværdi (K) = 0,5 m/s²

De målte værdier er fastlagt i overensstemmelse med procedurerne beskrevet i EN 1032.

Hele kroppen

Målt vibrationsniveau = 0,5 m/s²

Usikkerhedsværdi (K) = 0,5 m/s²

De målte værdier er fastlagt i overensstemmelse med procedurerne beskrevet i EN 1032.

Sikkerheds- og instruktionsmærkater

Sikkerheds- og instruktionsmærkaterne kan nemt ses af operatøren og er placeret tæt på potentielle risikoområder. Beskadigede eller bortkomne mærkater skal udskiftes.

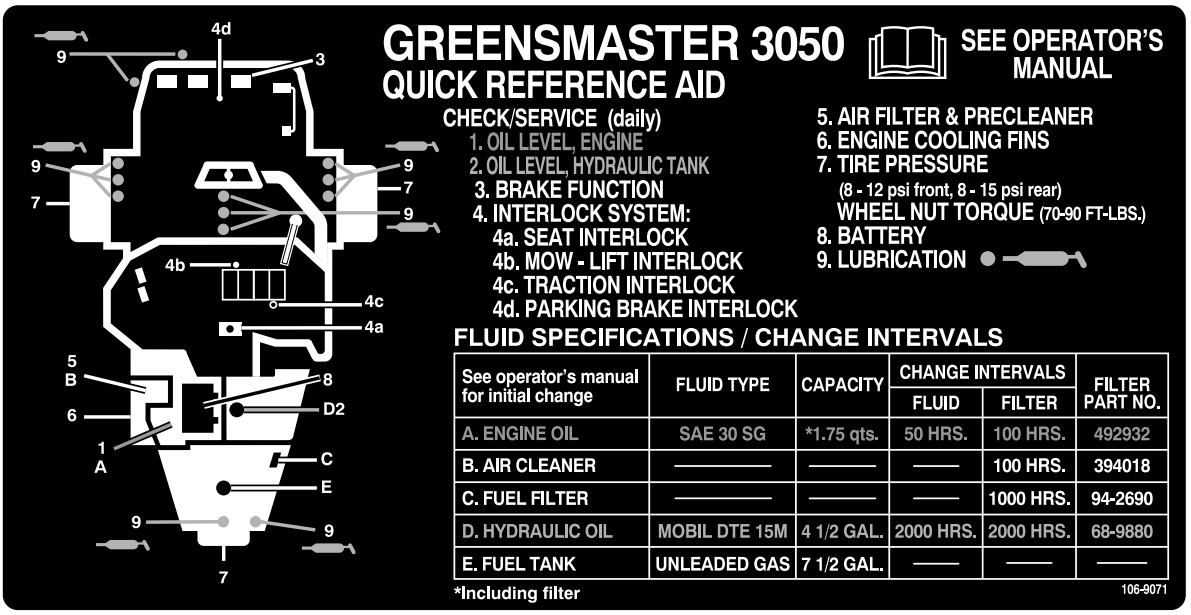

See operator's manual for initial change	FLUID TYPE	CAPACITY	CHANGE INTERVALS		FILTER PART NO.
			FLUID	FILTER	
A. ENGINE OIL	SAE 30 SG	*1.75 qts.	50 HRS.	100 HRS.	492932
B. AIR CLEANER	———	———	——	100 HRS.	394018
C. FUEL FILTER	———	———	——	1000 HRS.	94-2690
D. HYDRAULIC OIL	MOBIL DTE 15M	4 1/2 GAL.	2000 HRS.	2000 HRS.	68-9880
E. FUEL TANK	UNLEADED GAS	7 1/2 GAL.	——	——	——

106–9071

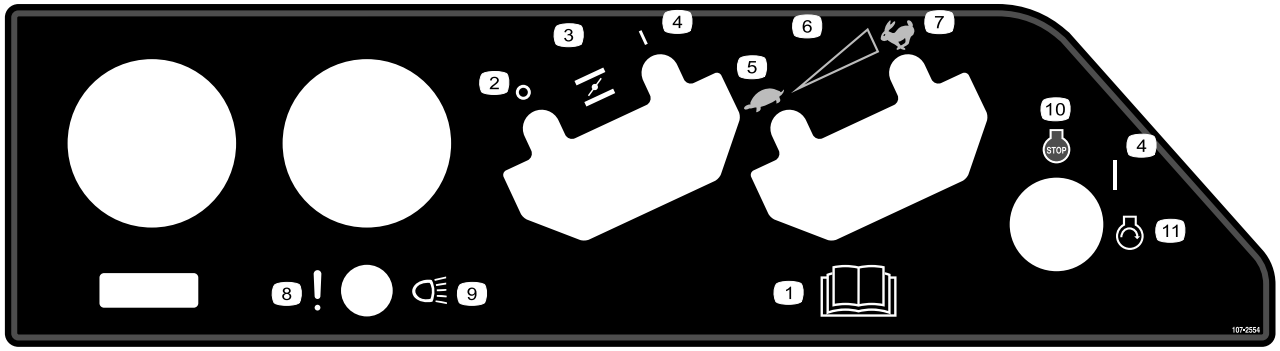

107-2554

1. Læs *Betjeningsvejledningen.*
2. Fra
3. Choker
4. Til
5. Langsom
6. Trinløst regulerbar indstilling
7. Hurtig
8. Fejl/svigt (alarmtest for lækagedetektor)
9. Forlygter
10. Motorstandsning
11. Motor – start

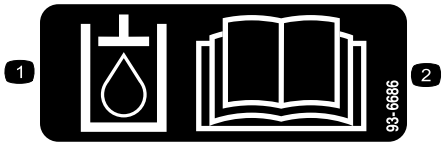

93-6686

1. Hydraulikolie
2. Læs *betjeningsvejledningen*.

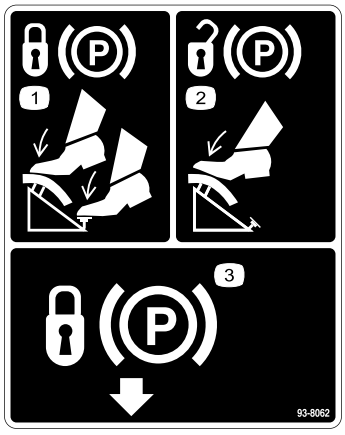

93-8062

1. Træd på bremsepedalen og parkeringsbremselåsen for at låse parkeringsbremsen.
2. Træd på bremsepedalen for at låse parkeringsbremsen op igen.
3. Parkeringsbremselås

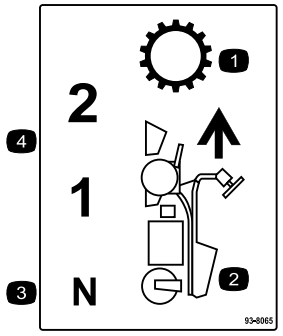

93-8065

1. Transmission
2. Kørsel fremad
3. Neutral
4. Fremadgående hastigheder

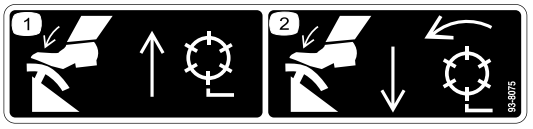

93-8075

1. Tryk på løftepedalen for at hæve og stoppe knivcylindrene.
2. Tryk på klippepedalen for at sænke og starte knivcylindrene.

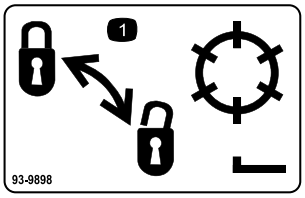

93-9898

1. Låsning og oplåsning af knivcylinder



93-6688

1. Advarsel – læs instruktionerne, før der foretages servicering eller vedligeholdelse.
2. Risiko for at skære hænder og fødder – stop motoren, og vent til de bevægelige dele er standset.

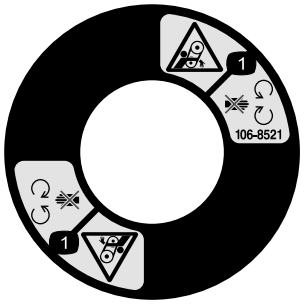

106-8521

1. Fare for at blive viklet ind, rem – hold afstand til bevægelige dele. Hold alle afskærmninger og sikkerhedsanordninger på plads.

CALIFORNIA SPARK ARRESTER WARNING

Operation of this equipment may create sparks that can start fires around dry vegetation. A spark arrester may be required. The operator should contact local fire agencies for laws or regulations relating to fire prevention requirements. 117-2718

117–2718

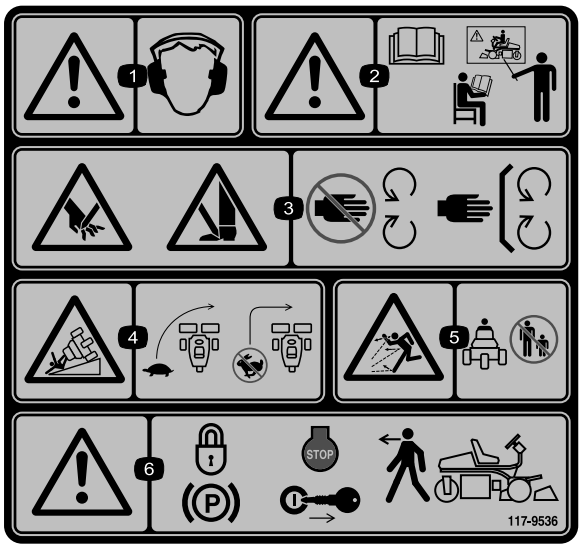

117–9536

1. Advarsel – bær høreværn.
2. Advarsel – læs *betjeningsvejledningen*, og brug ikke denne maskine uden at være uddannet til det.
3. Risiko for at skære hænder og fødder (af), plæneklipperkniv – hold afstand til bevægelige dele, og hold alle afskærmninger og værn på plads.
4. Tippefare – sænk maskinens fart, før du drejer, drej ikke ved høj hastighed.
5. Fare for udslyngede genstande – hold sikker afstand til maskinen.
6. Advarsel – lås parkeringsbremsen, sluk motoren, og tag tændingsnøglen ud, før du forlader maskinen.

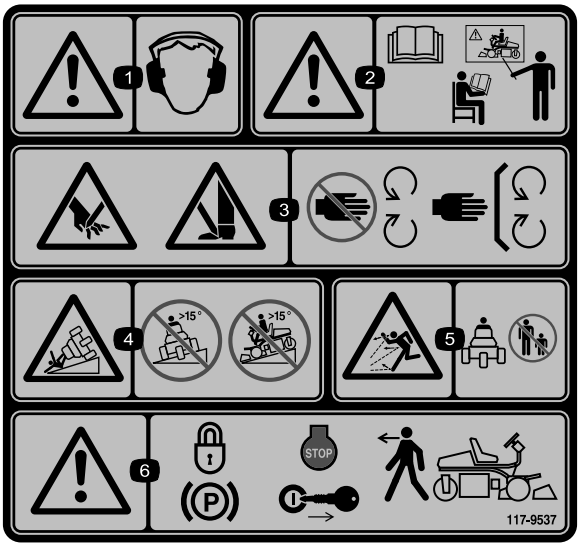

117–9537

Træder i stedet for 117-9536 til CE.

* Denne sikkerhedsmærkat omfatter en advarsel om skråninger, som er påkrævet på maskinen for at overholde den europæiske standard vedrørende plæneklippersikkerhed, EN 836:1997. De konservative maksimale hældningsvinkler, der er anført for betjening af denne maskine, er fastsat og påkrævet af denne standard.

1. Advarsel – bær høreværn.
2. Advarsel – læs *betjeningsvejledningen*, og brug ikke denne maskine uden at være uddannet til det.
3. Risiko for at skære hænder og fødder (af), plæneklipperkniv – hold afstand til bevægelige dele, og hold alle afskærmninger og værn på plads.
4. Risiko for væltning – betjen ikke på skråninger med en hældning på over 15 grader.
5. Fare for udslyngede genstande – hold sikker afstand til maskinen.
6. Advarsel – lås parkeringsbremsen, sluk motoren, og tag tændingsnøglen ud, før du forlader maskinen.



Batterisymboler

Nogle af eller alle disse symboler findes på batteriet.

1. Eksplosionsfare
2. Ingen ild, åben flamme eller rygning.
3. Kaustisk væske/fare for kemisk forbrænding
4. Bær beskyttelsesbriller
5. Læs *betjeningsvejledningen*.
6. Hold omkringstående på sikker afstand af batteriet.
7. Bær beskyttelsesbriller; eksplosive gasser kan forårsage blindhed og andre personskader.
8. Batterisyre kan forårsage blindhed og alvorlige forbrændinger.
9. Skyl omgående øjnene med vand, og søg hurtigt læge.
10. Indeholder bly; må ikke kasseres.

Opsætning

Løsdele

Brug skemaet herunder til at kontrollere, at alle dele er blevet leveret.

Fremgangsmåde	Beskrivelse	Antal	Anvendelse
1	Kræver ingen dele	–	Aktiver og oplad batteriet.
2	Sæde Møtrik (5/16 tomme) Sædebetræk	1 4 1	Monter sædet.
3	Bolt (1/2 x 3/4 tomme) Skive (1/2 tomme)	1 1	Fastgør styrearmen.
4	Dæksel Unbrakoskrue (1/4 x 3/4 tomme) Låsemøtrik (1/4 tomme) Skive (1/4 tomme) Selvskærende skrue	1 1 1 1 2	Monter dækslet.
5	Bolt (1/4 x 5/8 tomme) Møtrik (1/4 tomme)	2 2	Monter batteriet.
6	Målestang Bolt (nr. 10 x 5/8 tomme) Møtrik nr. 10 Klippeenhed Spændeskive Kugletapskrue Græsopsamler	1 1 1 3 6 6 3	Monter klippeenhederne.
7	Kræver ingen dele	–	Tilføj ballast bagtil.
8	Advarselsmærkat (117–9537)	1	Monter om nødvendigt CE-mærkater.

Medier og øvrige dele

Beskrivelse	Antal	Anvendelse
Betjeningsvejledning Betjeningsvejledning til motor	1 1	Læs før betjening
Operatørvideo	1	Se denne før betjening.
Reservedelskatalog	1	Brug dette til at bestille reservedele.
Skema til kontrol før levering Støjcertifikat Overensstemmelsescertifikat Emissionsgaranti	1 1 1 1	Gem disse til fremtidig reference.
Tændingsnøgler	2	Brug disse til at starte motoren.

1

Aktivering og opladning af batteriet

Kræver ingen dele

Fremgangsmåde

Benyt kun elektrolyt (vægtfylde 1,265) til at fylde batteriet med første gang.

ADVARSEL

CALIFORNIEN
Advarsel i henhold til erklæring nr. 65

Batteripoler og tilbehør indeholder bly og blysammensætninger, som ifølge staten Californien er kræftfremkaldende og forårsager forplantningsskader. Vask hænder efter håndtering.

1. Fjern vingemøtrikker, spændeskiver og batteriklemme, og løft batteriet ud.

   Vigtigt: Påfyld ikke elektrolyt, mens batteriet sidder i maskinen. Du kan risikere at spilde og dermed forårsage korrosion.

2. Rengør batteriet ovenpå, og fjern ventilationshætterne (Figur 3).

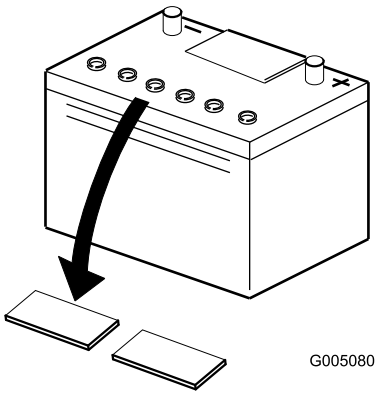

Figur 3

3. Fyld forsigtigt hver celle med elektrolyt, indtil pladerne er dækket med ca. 6 mm væske (Figur 4).

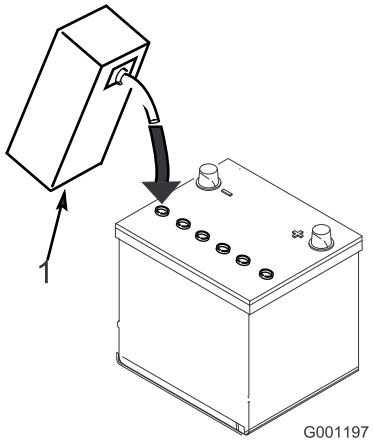

Figur 4

1. Elektrolyt

4. Vent ca. 20 til 30 minutter, mens elektrolytten trænger ind i pladerne. Fyld efter behov for at bringe elektrolytstanden op til ca. 6 mm fra bunden af påfyldningshullet (Figur 4).
5. Tilslut en 2-4 A-batterioplader til batteripolerne. Oplad batteriet i 2 timer ved 4 A eller i 4 timer ved 2 A, indtil vægtfylden er 1,250 eller derover, og temperaturen er mindst 16 °C, og lad gasserne fra alle celler spredes frit.

⚠ ADVARSEL

Opladning af batteriet producerer gasser, der kan eksplodere.

Der må aldrig ryges i nærheden af batteriet, og gnister og åben ild skal holdes væk fra batteriet.

6. Når batteriet er opladet, tages opladeren ud af stikkontakten og frakobles batteripolerne.

Bemærk: Når batteriet er blevet aktiveret, må kun destilleret vand påfyldes for at erstatte normalt tab. Vedligeholdelsesfri batterier bør dog ikke kræve vand under normale driftsforhold.

⚠ ADVARSEL

Batteripoler eller metalværktøj kan kortslutte mod traktorens metaldele og forårsage gnister. Gnister kan få batterigasserne til at eksplodere og medføre personskade.

- **Når batteriet skal fjernes eller monteres, må batteriets poler ikke berøre nogen metaldele på traktoren.**
- **Metalværktøj må ikke kortslutte mellem batteripolerne og traktorens metaldele.**

⚠ ADVARSEL

Hvis batteriet ikke aktiveres korrekt, kan det medføre batterigasning og/eller for tidligt batterisvigt.

2

Montering af sædet

Dele, der skal bruges til dette trin:

1	Sæde
4	Møtrik (5/16 tomme)
1	Sædebetræk

Fremgangsmåde

Bemærk: Monter sædets slæder på de forreste monteringshuller for at få ekstra 7,6 cm til justering i fremadgående retning eller i de bageste monteringshuller for at få ekstra 7,6 cm til justering i bagudgående retning.

1. Støt sædepladen i lodret position med sædets støttestang.
2. Fjern låsemøtrikkerne, der fastgør sædets slæder til leveringsunderlagets krydsfiner. Kasser låsemøtrikkerne.
3. Fastgør sædet, sædepanelet og sædeslæderne til sædets bærende konstruktion med låsemøtrikkerne (5/16 tomme) (Figur 5), der leveres som løsdele. Monter sædepanelet på højre side, placeret som vist i Figur 5.

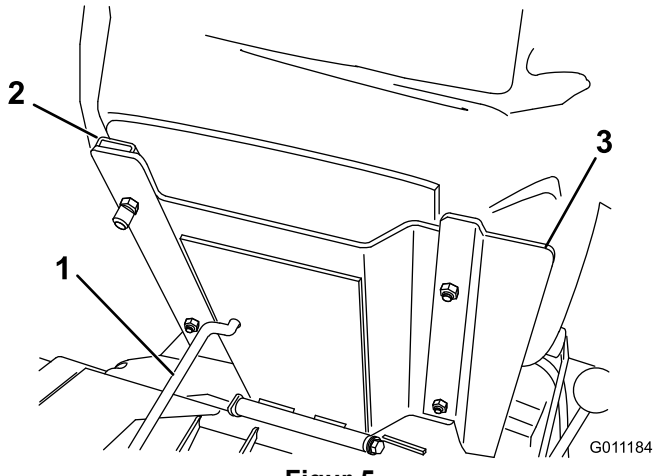

Figur 5

1. Sædets støttestang
2. Sædets slæde
3. Sædepanel

3

Fastgørelse af styrearmen

Dele, der skal bruges til dette trin:

1	Bolt (1/2 x 3/4 tomme)
1	Skive (1/2 tomme)

Fremgangsmåde

1. Fjern bolten (1/2 x 3/4 tomme) og spændeskiven (1/2 tomme), der er monteret på ydersiden af styrearmens rammebeslag.
2. Drej styrearmen opad, så monteringshullerne i armen flugter med hullerne i rammebeslaget.
3. Vælg det ønskede monteringshul for at sikre operatørens komfort, og fastgør armen med to bolte (1/2 x 3/4 tomme) og spændeskiver (1/2 tomme) (en hver som løsdele) (Figur 6).

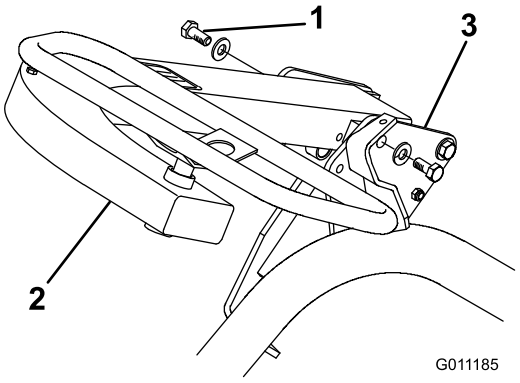

Figur 6

1. Bolt og spændeskive
2. Styrearm
3. Rammebeslag

4

Montering af dækslet

Dele, der skal bruges til dette trin:

1	Dæksel
1	Unbrakoskrue (1/4 x 3/4 tomme)
1	Låsemøtrik (1/4 tomme)
1	Skive (1/4 tomme)
2	Selvskærende skrue

Fremgangsmåde

1. Dækslets monteringshuller skal flugte med hullerne i rammerøret og monteringsbeslaget (Figur 7).

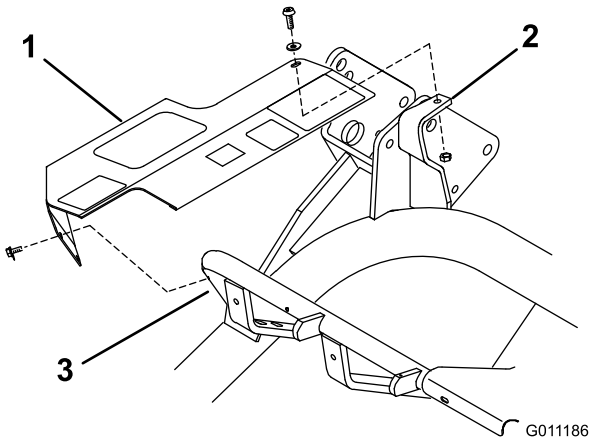

Figur 7
Vist med styrearmen fjernet

1. Dæksel
2. Monteringsbeslag
3. Rammerør

2. Fastgør løseligt bagenden af dækslet til toppen af monteringsbeslaget med en unbrakoskrue (1/4 x 3/4 tomme), en spændeskive (1/4 tomme) og en låsemøtrik (1/4 tomme) (Figur 7).
3. Fastgør løseligt forenden af dækslet på rammerøret med to selvskærende skruer (Figur 7). Stram alle dækslets monteringsfastgørelsesanordninger.

5

Montering af batteriet

Dele, der skal bruges til dette trin:

2	Bolt (1/4 x 5/8 tomme)
2	Møtrik (1/4 tomme)

Fremgangsmåde

1. Monter batteriet med batteripolerne mod hydrauliktanken på maskinen.
2. Tilslut batteriets pluskabel (rød) fra startmotorens magnetventil til pluspolen (+) på batteriet (Figur 8). Fastgør den med en skruenøgle, og smør polen ind med vaseline. Sørg for, at kablet er fri af sædet i den bageste position, som kan forårsage slitage eller skade på kablet.

⚠ ADVARSEL

Batteripoler eller metalværktøj kan kortslutte mod traktorens metaldele og forårsage gnister. Gnister kan få batterigasserne til at eksplodere og medføre personskade.

- **Når batteriet skal fjernes eller monteres, må batteriets poler ikke berøre nogen metaldele på traktoren.**
- **Metalværktøj må ikke kortslutte mellem batteripolerne og traktorens metaldele.**

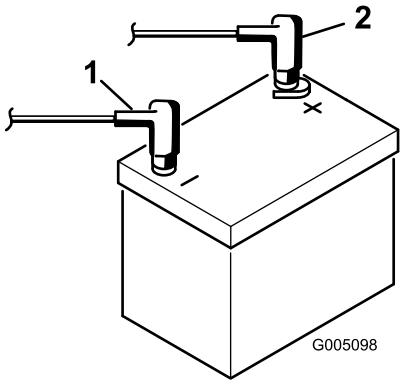

Figur 8

1. Minuspol (-)
2. Pluspol (+)

3. Tilslut det sorte jordkabel (fra motorhuset) til minuspolen (-) på batteriet. Fastgør den med en skruenøgle, og smør polen ind med vaseline.

⚠ ADVARSEL

Forkert batterikabelføring kan danne gnister og beskadige maskinen og kablerne. Gnister kan få batterigasserne til at eksplodere og medføre personskade.

- **Frakobl altid batteriets (sorte) minuskabel, før du frakobler det røde pluskabel.**
- **Tilslut altid batteriets røde pluskabel, før du tilslutter det sorte minuskabel.**

4. Installer batteriklemmen og spændeskiver, og fastgør dem med vingemøtrikker.
5. Placer poldækslet over batteriets pluspol (+).

6

Installer klippeenhederne (kun for klippeenhedsmodellerne 04610, 04611 og 04616)

Dele, der skal bruges til dette trin:

1	Målestang
1	Bolt (nr. 10 x 5/8 tomme)
1	Møtrik nr. 10
3	Klippeenhed
6	Spændeskive
6	Kugletapskrue
3	Græsopsamler

Fremgangsmåde

Bemærk: Opbevar klippeenhedernes cylindermotorer i støtterør foran på rammen for at forhindre beskadigelse af slangerne, når du sliber, indstiller klippehøjden eller udfører andre vedligeholdelsesprocedurer på klippeenhederne.

1. Tag klippeenhederne ud af papkasserne. Saml og juster dem som beskrevet i klippeenhedens *betjeningsvejledning*. Benyt målerstangen fra sættet med løse dele til at justere klippehøjden.
2. Monter en spændeskive og en kugletapskrue på hver ende af den forreste rulle på klippeenhederne (Figur 9).

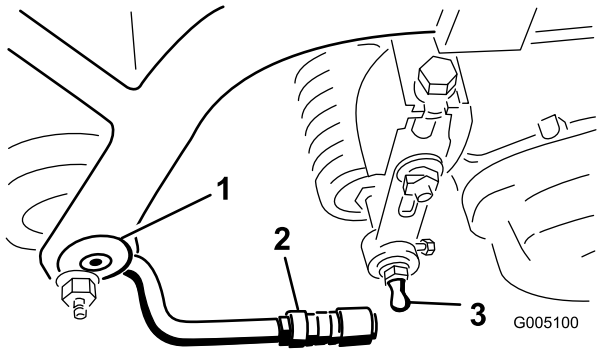

Figur 9

1. Trækramme
2. Trækarm
3. Kugletapskrue

3. Skyd klippeenheden ind under trækrammen, samtidig med at du fastgør løftekrogen på løftearmen (Figur 10).

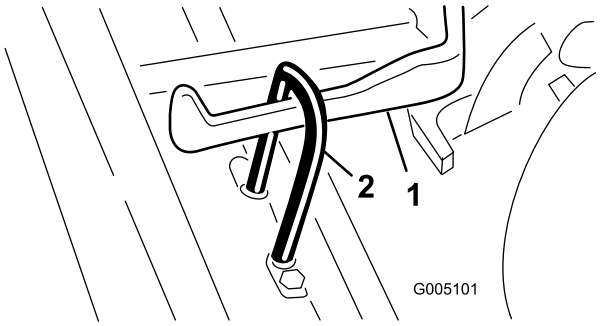

Figur 10

1. Løftearm
2. Løftekrog

4. Skyd manchetten tilbage på kugleleddet, og drej trækarmen ned, så muffen passer over kugletapskruen. Slip manchetten, så den glider ned over tapskruen og låser montagerne sammen (Figur 9).
5. Monter opsamlerne på trækrammerne, løsn kontramøtrikkerne på trækarmene, og juster kuglemufferne, indtil der er en afstand på 6-13 mm mellem opsamlerens kant og cylinderens knive eller forreste afskærmning.

   Bemærk: Opsamleren forhindres således i at vippe klippeenheden fremad, så løfterullen går af løftearmen under klipning.

   Sørg for, at opsamlerens kant har samme afstand fra cylinderens knive hele vejen på tværs af hver kniv. Hvis opsamleren er for tæt på knivcylinderen, er der mulighed for, at cylinderen kommer i berøring med opsamleren, når klippeenheden hæves op fra jorden.
6. Juster mufferne i kugleleddene, så muffens åbne side centreres hen imod kugletapskruen. Tilspænd kontramøtrikkerne for at fastgøre mufferne på deres plads (Figur 11).

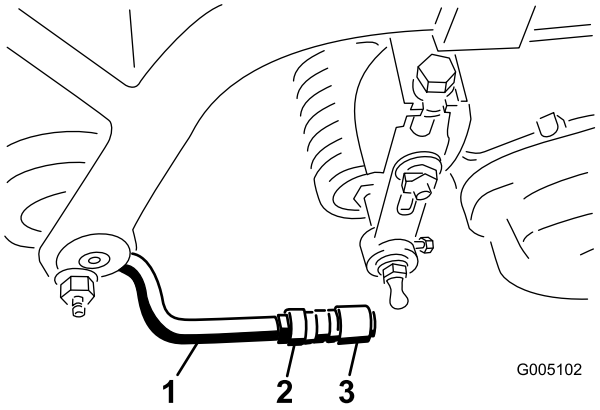

Figur 11

1. Trækarm
2. Kontramøtrik
3. Kugleled

7. Sæt monteringsboltene på knivcylinderdrevets motor på hvert klippeaggregat. Efterlad ca. 13 mm af gevind synligt på hver monteringsbolt (Figur 12).

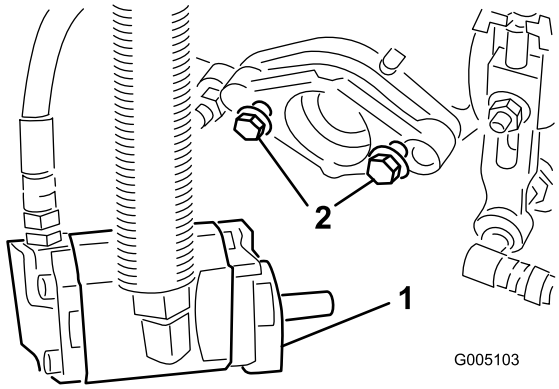

Figur 12

1. Bolte
2. Drivmotor

8. Fjern beskyttelsesbetrækkene fra klippeenhederne og knivcylinderdrevets motoraksler.

   Bemærk: Opbevar beskyttelsesbetrækkene til klippeenhederne. Monter dem, hver gang knivcylindermotorerne fjernes, for at beskytte klippeenhedernes lejer mod kontaminering.

9. Fyld hulheden for enden af klippeenheden med universalfedt nr. 2 ved hjælp af en håndpumpefedtpistol.
10. Indfedt motorens notaksel med rent fedt, og monter motoren ved at dreje motoren med uret, så motorflangerne går fri af tapskruerne. Drej motoren mod uret, indtil flangerne indeslutter tapskruerne.
11. **Spænd monteringsboltene** (Figur 12).

7

Tilføring af ballast bagtil

Kræver ingen dele

Fremgangsmåde

Denne maskine opfylder ANSI B71.4-2004- og EN 836-standarden, når der tilføjes en ballast på 18 kg kalciumklorid til baghjulet.

Vigtigt: Fjern maskinen fra græsområdet så hurtigt som muligt, hvis et dæk med kalciumklorid punkterer. Overhæld omgående det pågældende område med vand for at forhindre eventuelle skader på grønsværen.

8

Monter CE-mærkater

Dele, der skal bruges til dette trin:

1	Advarselsmærkat (117–9537)

Fremgangsmåde

Hvis denne maskine skal bruges i EU, skal advarselsmærkaten (117–9537) monteres over den engelske mærkat (117–9536).

Produktoversigt

Betjeningsanordninger

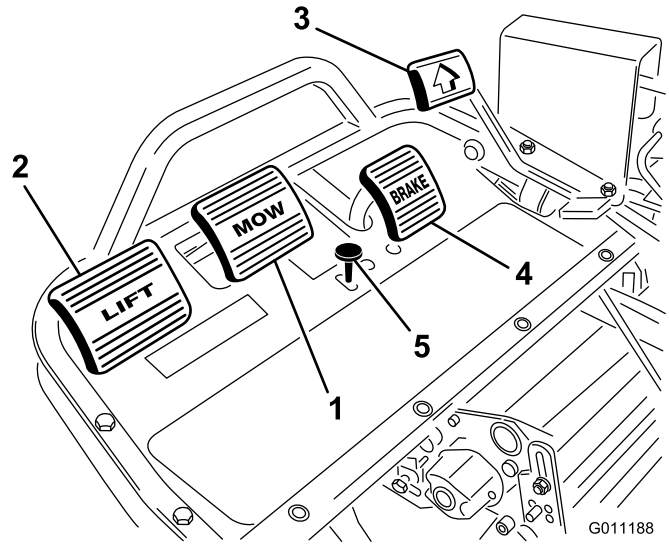

Figur 13

1. Klippepedal
2. Løftepedal
3. Traktionspedal
4. Bremsepedal
5. Parkeringsbremseknap

Klippepedal

Tryk klippepedalen (Figur 13) helt ned under klipningen for at sænke klippeenhederne og starte knivcylindrene. Klippepedalen forbliver nede på grund af låsning af ventilrækken under drift. Brugeren behøver ikke holde pedalen nede.

Bremsepedal

Bremsepedalen (Figur 13) aktiverer en selvbevægende mekanisk tromlebremse placeret ved hvert traktionshjul.

Løftepedal

Tryk løftepedalen ned (Figur 13) under drift for at stoppe knivcylindrene i at dreje rundt og løfte klippeenhederne. Løftepedalen skal være trykket helt i bund, indtil klippeenhederne er helt hævet og står stille.

Parkeringsbremseknap

Bremserne aktiveres til parkering ved at træde på bremsepedalen for at aktivere bremsesamlingen og herefter holde den lille knap nede som angivet (Figur 13). Udkobl den ved at træde ned på bremsepedalen. Lås parkeringsbremsen, før du forlader maskinen.

Traktions- og stoppedal

Traktionspedalen (Figur 13) har tre funktioner: at få maskinen til at køre fremad, bakke og stoppe. Træd den øverste del af pedalen ned for at køre fremad og den nederste del af pedalen ned for at bakke eller som hjælp til at stoppe, når maskinen kører fremad. Lad også pedalen gå til den neutrale position for at standse maskinen. Af hensyn til førerens komfort skal du ikke hvile hælen på bak, når du kører fremad (Figur 14).



Figur 14

Gashåndtag

Gashåndtaget (Figur 15) giver føreren mulighed for at kontrollere motorens hastighed. Ved at flytte gashåndtaget til hurtig position øges motorens o/min. Ved at flytte gashåndtaget til langsom position reduceres motorens o/min.

Bemærk: Motoren kan ikke stoppes ved hjælp af gashåndtaget.

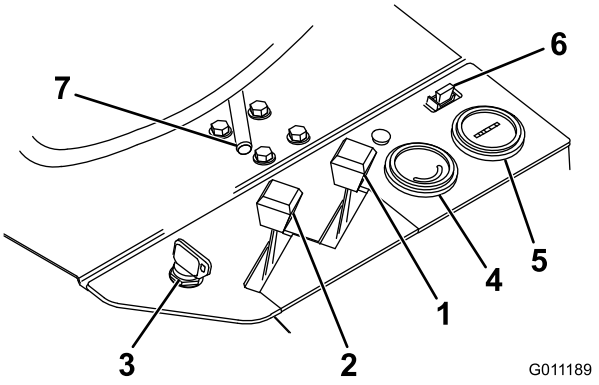

Figur 15

1. Choker
2. Gashåndtag
3. Tændingskontakt
4. Voltmeter
5. Timetæller
6. Sikring (10 A)
7. Sædejusteringshåndtag

Choker

Hvis du skal starte en kold motor, skal du lukke karburatorchokeren ved at flytte chokerhåndtaget (Figur 15) frem til lukket position. Når motoren starter, skal du regulere chokeren for at holde motoren jævnt kørende. Så snart det er muligt, åbnes chokeren ved at trække den bagud til åben position. En varm motor kræver ingen eller kun lidt choker.

Timetæller

Timetælleren (Figur 15) angiver samlet antal timer, hvor maskinen har været i brug. Det begynder at tælle, så snart tændingen drejes til position "On".

Sædejusteringshåndtag

Dette håndtag, på venstre side af sædet (Figur 15), gør det muligt at justere sædet 4 tommer frem og tilbage.

Tændingskontakt

Sæt nøglen i tændingen (Figur 15), og drej den med uret, indtil startpositionen nås, for at starte motoren. Slip nøglen, når motoren starter. Nøglen flyttes automatisk til startpositionen. Drej nøglen mod uret til stoppositionen for at standse motoren.

Voltmeter

Voltmetret (Figur 15) angiver det elektriske systems spænding.

Sikring

Sikringen (Figur 15) er del af det elektriske kredsløb. Den indeholder en sikring på 10 A (maks. 15 A).

Håndtag til blokering af klippeenhed

Dette blokeringshåndtag låser klippepedalen og forhindrer, at klippeenhederne startes ved et uheld. Det låses op ved at trække grebet til blokering af klippeenheden udad (Figur 16), dreje det med uret og stikke enden ind i det bageste hul i beslaget.

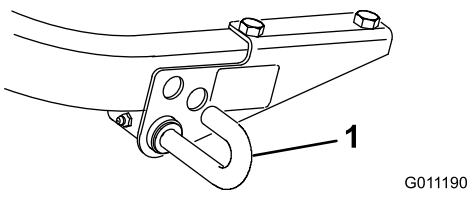

Figur 16

1. Greb til blokering af klippeenhed

Gearskiftevælger

Gearskiftevælgeren er placeret øverst på det højre panel (Figur 17). Det giver to traktionsvalg plus positionen Neutral. Det er muligt at skifte fra et valg til et andet, mens maskinen er i bevægelse. Dette medfører ikke nogen skade.

- Neutral – bruges til at starte motoren
- Position nr. 1 – bruges til at klippe greens
- Position nr. 2 – bruges til transport

Vigtigt: Hvis maskinen køres baglæns med klippeenhederne nede, trækkes klippeenhederne af løftearmene.

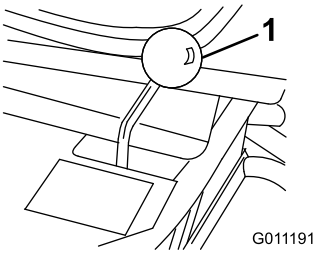

Figur 17

1. Gearskiftevælger

Brændstofsafbryderventil

Luk brændstofafbryderventilen (Figur 18) under brændstoftanken, når maskinen opbevares eller transporteres på en lastbil eller trailer.

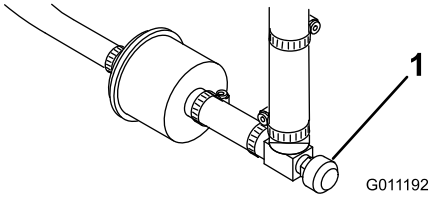

Figur 18

1. Brændstofafbryder (under brændstoftanken)

Specifikationer

Bemærk: Specifikationer og design kan ændres uden forudgående varsel.

Samlet bredde med knivcylindre	177 cm
Samlet længde	228,6 cm
Samlet højde	123,2 cm
Samlet vægt med knivcylindre	570 kg

Nettovægt (våd)	579 kg
Klippebredde	149,9 cm
Sporvidde	125,7 cm
Akselafstand	119,1 cm
1. gearhastighed	Ca. 6,1 km/t
2. gearhastighed	Ca. 13 km/t
Hastighed ved bakning	3,1 km/t
Knivcylinderhastighed	Ca. 1975 o/min.

Udstyr/tilbehør

Der fås et udvalg af Toro-godkendt udstyr og tilbehør, der kan anvendes sammen med maskinen for at forbedre og øge dens ydeevne. Kontakt din Autoriseret Toro-forhandler eller distributør, eller besøg www.Toro.com for at se en liste over alt godkendt udstyr og tilbehør.

Betjening

Bemærk: Maskinens venstre og højre side er som set fra den normale betjeningsposition.

Sæt sikkerheden i højsædet

Læs alle sikkerhedsforskrifterne omhyggeligt, og gør dig bekendt med de symboler, der findes i afsnittet om sikkerhed. Disse oplysninger kan hjælpe dig eller omkringstående personer med at undgå at komme til skade.

Det anbefales at anvende beskyttelsesudstyr som f.eks. (men ikke kun) til øjne, ører, fødder og hoved.

⚠ FORSIGTIG

Denne maskine afgiver støj på mere end 85 dBA ved førerens ører og kan give nedsat hørelse ved længere tids anvendelse.

Brug høreværn, når du betjener denne maskine.

Kontrol af motorolien

Motoren leveres med ca. 1,65 liter (med filter) olie i krumtaphuset, men oliestanden i motorens krumtaphus skal alligevel kontrolleres, før og efter motoren startes første gang.

Der kan anvendes ethvert oliemærke af høj kvalitet, som bærer API-serviceklassifikationen (American Petroleum Institutes) SG, SH eller SJ eller højere. Den anbefalede viskositet (vægt) er SAE 30.

1. Parker maskinen på en plan flade.
2. Fjern målepinden, og aftør den med en ren klud. Sæt målepinden ned i målepindsrøret, og sørg for, at den sidder helt i bund (Figur 19).

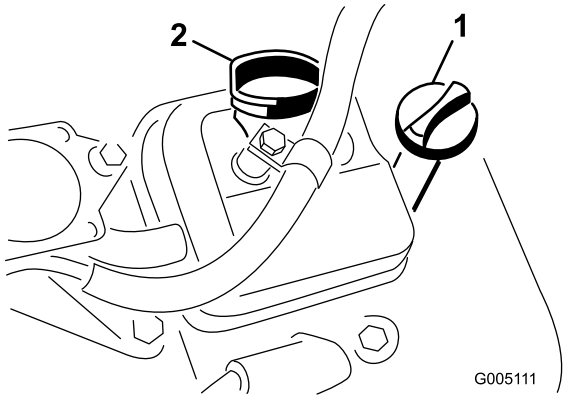

Figur 19

1. Målepind
2. Påfyldningsdæksel

3. Tag målepinden ud af røret, og kontroller oliestanden.
4. Hvis oliestanden er lav, skal påfyldningsdækslet fjernes fra ventildækslet, og olie hældes i ventildækslet, indtil oliestanden når op til Full-mærket på målepinden. Hæld langsomt olie på, og kontroller niveauet ofte under denne proces. **Fyld ikke for meget på.**

   Vigtigt: Kontroller oliestanden hver 8. time eller dagligt.
5. Sæt oliepåfyldningsdækslet og målepinden forsvarligt på plads.

Opfyldning af brændstoftanken

Brug almindelig **blyfri** bilbenzin (mindst 85 oktan). Blyholdig almindelig benzin kan anvendes, hvis blyfri almindelig benzin ikke fås.

Vigtigt: Der må aldrig anvendes metanol, benzin indeholdende metanol eller gasohol, der indeholder mere end 10 % etanol, da dette kan beskadige motorens brændstofsystem. Bland ikke olie i benzinen.

⚠ FARE

Under visse forhold er benzin meget brandfarlig og yderst eksplosiv. En brand eller eksplosion forårsaget af benzin kan give dig eller andre forbrændinger samt medføre tingsskade.

- **Fyld tanken udendørs i et åbent område, når motoren er kold. Tør eventuel spildt benzin op.**
- **Fyld aldrig brændstoftanken op inde i en lukket anhænger.**
- **Fyld ikke brændstoftanken helt op. Hæld brændstof i brændstoftanken, indtil standen står 25 mm under bunden af påfyldningsstudsen. Denne tomme plads giver benzinen i brændstoftanken plads til at udvide sig.**
- **Ryg aldrig, når du håndterer benzin, og hold dig på afstand af åben ild eller steder, hvor benzindampe kan antændes af en gnist.**
- **Opbevar benzin i en godkendt beholder og utilgængeligt for børn. Køb aldrig benzin til mere end 30 dages forbrug.**
- **Betjen ikke maskinen medmindre hele udstødningssystemet er på plads og i god driftsmæssig stand.**

⚠ FARE

Under visse omstændigheder kan der under påfyldning af brændstof udvikle sig statisk elektricitet, der kan antænde benzindampene. En brand eller eksplosion forårsaget af benzin kan give dig eller andre forbrændinger samt medføre tingsskade.

- **Anbring altid benzindunke på jorden et stykke fra køretøjet, før påfyldning påbegyndes.**
- **Fyld ikke benzindunke inde i et køretøj eller på en lastbil eller anhænger, da indvendige tæpper eller plastikforinger i lastbiler kan isolere dunken og forsinke tabet af eventuel statisk elektricitet.**
- **Når det er praktisk muligt, skal benzindrevet udstyr fjernes fra lastbilen eller anhængeren og fyldes op igen, mens hjulene står på jorden.**
- **Hvis dette ikke er muligt, skal påfyldningen af udstyret finde sted på en lastbil eller anhænger med en løs dunk i stedet for direkte fra benzinstanderen.**
- **Hvis det er nødvendigt at benytte benzinstanderen, skal spidsen af slangen hele tiden være i kontakt med kanten af åbningen i brændstoftanken eller -dunken, indtil påfyldningen er afsluttet.**

1. Rengør området omkring brændstofdækslet, og afmonter det (Figur 20).

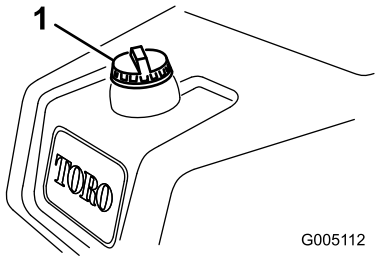

Figur 20

1. Brændstofdæksel

2. Hæld almindelig, blyfri benzin i brændstoftanken, indtil standen står 25 mm under bunden af påfyldningsstudsen.

   Dette giver benzinen i brændstoftanken plads til at udvide sig. **Fyld ikke brændstoftanken helt op.**

   Bemærk: Brændstoftankens kapacitet er 26,6 liter.
3. Skru brændstofdækslet godt fast. Tør eventuel spildt benzin op.

Kontrol af hydraulikvæske-standen

Hydraulikbeholderen fyldes på fabrikken med ca. 17 l hydraulikvæske af høj kvalitet. Kontroller hydraulikvæskestanden, før motoren startes første gang, og derefter dagligt. Følgende udskiftningsvæske anbefales:

Toro Premium All Season Hydraulic Fluid (fås i spande med 19 liter eller tromler med 208 liter. Reservedelsnumrene kan findes i reservedelskataloget, eller spørg din Toro-forhandler.)

Alternative væsker: Såfremt Toro-væsken ikke kan fås, kan man anvende andre væsker, forudsat at de overholder alle følgende materialeegenskaber og branchespecifikationer. Vi anbefaler ikke brug af syntetisk væske. Spørg din smøremiddelforhandler til råds for at finde frem til et tilfredsstillende produkt

Bemærk: Toro påtager sig intet ansvar for skader forårsaget af forkerte erstatningsprodukter. Brug derfor kun produkter fra producenter med et godt omdømme, som står ved deres anbefaling.

Slidhæmmende hydraulikvæske med højt viskositetsindeks/lavt flydepunkt, ISO VG 46

Materialeegenskaber:

Viskositet, ASTM D445	cSt ved 40 °C 44 til 48 cSt ved 100 °C 7,9 til 8,5
Viskositetsindeks ASTM D2270	140:160
Flydepunkt, ASTM D97	-37 °C til -45 °C

Branchespecifikationer:

Vickers I-286-S (kvalitetsniveau), Vickers M-2950-S (kvalitetsniveau), Denison HF-0

Vigtigt: ISO VG 46 Multigrade-væsken har vist sig at give den optimale ydeevne under meget forskellige temperaturforhold. Til drift ved konstant høje omgivende temperaturer, 18° C til 49 °C, kan ISO VG 68 hydraulikvæske give en bedre ydeevne.

Premium bionedbrydelig hydraulikvæske – Mobil EAL EnviroSyn 46H

Vigtigt: Mobil EAL EnviroSyn 46H er den eneste syntetiske bionedbrydelige væske godkendt af Toro. Væsken er kompatibel med elastomerne anvendt i Toro-hydrauliksystemer og egnet til en lang række temperaturforhold. Denne væske er kompatibel med traditionelle mineralolier, men til maksimal bionedbrydelighed og ydeevne skal hydrauliksystemet skylles grundigt igennem med traditionel væske. Denne olie fås i beholdere med 19 liter eller tromler med 208 liter fra Mobil-forhandleren.

Bemærk: Mange hydraulikvæsker er næsten farveløse, og det kan derfor være svært at få øje på lækager. Der kan fås et rødt tilsætningsstof til hydraulikolien i flasker med 20 ml. Én flaske er nok til 15-22 l hydraulikolie. Bestil delnr. 44-2500 hos din autoriserede Toro-forhandler. **Denne røde farve anbefales ikke til brug med bionedbrydelige væsker. Brug farvestoffer til fødevarer.**

1. Parker maskinen på en plan flade. Sørg for, at maskinen er nedkølet, så olien er kold.
2. Tag målepinden ud af røret igen, og kontroller oliestanden. Væsken skal være ca. 89 mm under toppen af påfyldningshullet (Figur 21).

   Vigtigt: For at forhindre systemforurening skal toppen af hydraulikoliebeholderne rengøres før punktering af dem. Sørg for, at hældetuden og tragten er rene.

   Bemærk: Foretag en nøje visuel inspektion af hydraulikkomponenter. Kontroller dem for lækager, løse fastgørelsesanordninger, manglende dele, ukorrekt førte linjer osv. Foretag alle nødvendige udbedringer.

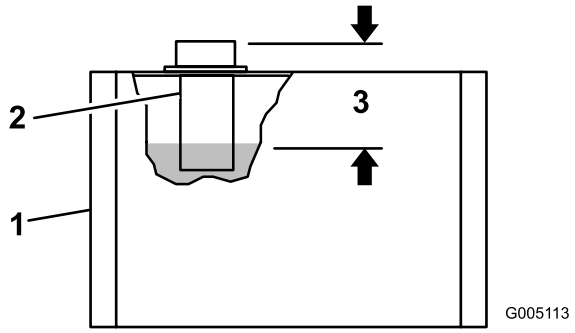

Figur 21

1. Hydraulikvæskebeholder
2. Skærm
3. Væskeniveau 89 tommer fra toppen af påfyldningshullet

3. Hvis oliestanden er lav, skal du langsomt fylde tanken op med ISO VG 46 eller tilsvarende hydraulikolie, indtil oliestanden er ved rette niveau. Bland ikke olier.
4. Sæt dækslet på.

Kontrol af dæktrykket

Dækkene er for hårdt oppumpede med henblik på forsendelse. Reducer trykket til rette niveau, før enheden startes.

Varier dæktrykket på forhjulene, afhængig af plæneforholdene, fra minimum 55 til maksimum 83 kPa (8 til 12 psi).

Varier dæktrykket på baghjulet fra minimum 55 til maksimum 103 kPa (8 til 15 psi).

Kontrol af hjulmøtrikkernes tilspændingsmoment

⚠ ADVARSEL

Hvis du ikke opretholder det rette tilspændingsmoment på hjulmøtrikkerne, kan det medføre personskade.

Tilspænd hjulmøtrikkerne med et moment på 95-122 Nm efter 1-4 timers brug og igen efter 10 timers brug. Tilspænd derefter for hver 200. time.

Indkøringsperiode

Se i den medfølgende motorvejledning for at få oplysninger om anbefalet olieskift og vedligeholdelse i løbet af tilkørselsperioden.

Kun otte timers klipning er nødvendigt som indkøringsperiode.

Eftersom de første timers brug er afgørende for maskinens fremtidige pålidelighed, skal funktioner og ydelse overvåges nøje, så mindre problemer, der kan føre til større problemer, bliver opdaget og kan udbedres. Efterse maskinen hyppigt under indkøringen for at se tegn på olietab, løse monteringsskruer eller andre fejl.

For at sikre optimal bremsesystemydelse skal bremserne trykpoleres (tilkøres) før brug. For at trykpolere bremserne skal du bremse godt og køre maskinen ved klippehastighed, indtil bremserne er varme som indikeret ved lugten. En justering af bremserne kan være nødvendig efter tilkørslen. Se Justering af bremserne (side 34).

Start af motoren

Bemærk: Kontroller området under plæneklipperne for at sikre, at der ikke er noget i vejen.

1. Lås grebet til blokering af klippeenheden op ved at trække det udad, dreje det med uret og indsætte enden i det bageste hul i beslaget.
2. Sid på sædet, anbring gearskiftevælgeren i Neutral, og kontroller klippe- og løftepedalerne for at sikre, at de er på niveau med hinanden.
3. Tag foden væk fra traktionspedalen, og sørg for, at pedalen er i den neutrale position.
4. Flyt chokeren til positionen On (kun ved start af kold motor) og gashåndtaget til positionen for halv gas.
5. Isæt og drej tændingsnøglen med uret, indtil motoren starter. Når motoren starter, skal du regulere chokeren for at holde motoren jævnt kørende. Så snart det er muligt, åbnes chokeren ved at trække det bagud til positionen Fra. En varm motor kræver ingen eller kun lidt choker.
6. Gennemgå maskinen med følgende procedurer, efter at motoren er startet:

   A. Flyt gashåndtaget til positionen Hurtig, og aktiver knivcylindrene midlertidigt ved at trykke på klippepedalen. Klippeenhederne skal sænkes, og alle knivcylindrene skal dreje.

   B. Betjen løftepedalen. Klippecylindrene skal stoppe, og klippeenhederne skal hæve sig til fuld transportposition.

   Vigtigt: Stop motoren. Kontroller kanten af hver opsamler for at sikre, at den ikke er i kontakt med knivcylindrene under brug. Juster trækarmene, hvis der er berøring. Se Montering af klippeenhederne.

   C. Tryk ned på bremsepedalen for at forhindre maskinen i at bevæge sig, og bevæg traktionspedalen gennem positionerne for fremad og bakning.

   D. Fortsæt ovenstående procedure i 1-2 minutter. Neutraliser traktionsgrebet, klippe- og løftepedaler, lås parkeringsbremsen, og sluk for motoren.

   E. Kontroller, om der er olielækager. Hvis der opstår olielækager, skal du kontrollere stramheden af hydraulikfittings. Hvis olielækagerne varer ved, skal du kontakte din lokale Toro-forhandler for at få hjælp og om nødvendigt reservedele.

   Vigtigt: Motoren og hjulforseglingerne kan vise spor af olie i kortere tid, indtil maskinens tilkørselsperiode er forbi.

   Bemærk: Eftersom maskinen er ny, og lejer og knivcylindre er stramme, er det nødvendigt at bruge gashåndtagspositionen Hurtig til denne kontrol. En hurtigindstilling af gashåndtaget er måske ikke nødvendig efter tilkørselsperioden.

Kontrol af sikkerhedslåsesystemet

⚠ FORSIGTIG

Hvis kontakterne til sikkerhedslåsesystemet frakobles eller bliver beskadigede, kan maskinen fungere uventet og forårsage personskade.

- **Pil ikke ved sikkerhedskontakterne.**
- **Kontroller dagligt, at sikkerhedskontakterne fungerer, og udskift eventuelle beskadigede kontakter, før du betjener maskinen.**

Formålet med låsesystemet (Figur 22) er at forhindre motoren i at tørne eller starte, medmindre traktionsgearskiftevælgeren er i Neutral, og klippeenhederne er udkoblet. Desuden stopper motoren, når:

- Klippeenhederne er indkoblet, når operatøren ikke sidder på sædet.
- Traktionsgearskiftevælgeren er i position nr. 1 eller nr. 2, når operatøren ikke sidder på sædet.

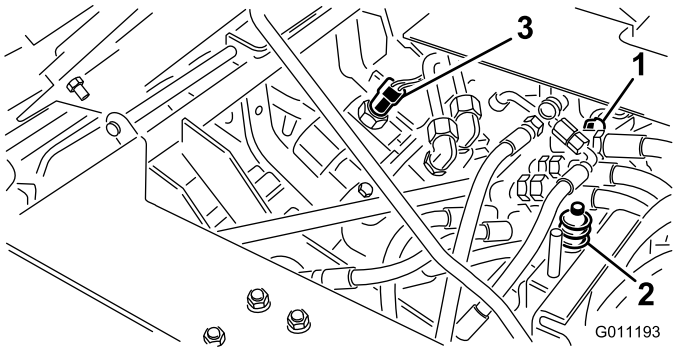

Figur 22

1. Traktionskontakt
2. Sædekontakt
3. Klippe-/løftekontakt

Kontroller dagligt følgende systemer for at sikre, at sikkerhedslåsesystemet fungerer korrekt:

1. Sid i sædet, aktiver parkeringsbremsen, og flyt gearskiftevælgeren til positionen neutral. Fjern foden fra traktionspedalen, og sørg for, at pedalen står i neutral. Tryk løftepedalen helt ned, og slip den. Forsøg at starte motoren. Motoren bør tørne og køre, hvilket vil sige, at sikkerhedsblokeringssystemet fungerer korrekt. Hvis motoren tørnede, skal du gå videre til trin 2. Hvis motoren ikke tørnede, skal du kontakte din lokale Toro-forhandler for at få hjælp.
2. Tag plads i sædet, og aktiver parkeringsbremsen. Tryk løftepedalen helt ned, og slip den. Flyt traktionsgearskiftevælgeren til positionerne 1 og 2, og start motoren i hver position. Motoren bør ikke tørne, hvilket betyder, at traktionskontakten på ventilrækken fungerer korrekt. Hvis motoren ikke tørnede, skal du gå videre til trin 3. Hvis motoren tørnede, skal du kontakte din lokale Toro-forhandler for at få hjælp
3. Tag plads i sædet, og aktiver parkeringsbremsen. Tryk løftepedalen helt ned, og slip den. Flyt traktionsgearskiftevælgeren til neutral, og forsøg at starte motoren. Motoren bør starte og køre fortsat, hvilket betyder, at traktionsskiftekontakten og klippe-/løftekontakten på ventilrækken fungerer korrekt. Fortsæt til trin 4.. Hvis motoren tørnede men ikke startede, er problemet ikke i låsesystemet. Hvis motoren ikke tørnede, skal du kontakte din lokale Toro-forhandler for at få hjælp.
4. Sid i sædet, aktiver parkeringsbremsen, og flyt traktionsgearskiftevælgeren til positionen neutral. Tryk på klippepedalen, og forsøg at starte motoren. Motoren bør ikke tørne, hvilket betyder, at klippe-/løftekontakten fungerer korrekt. Hvis motoren ikke tørnede, skal du gå videre til trin 5. Hvis motoren tørnede, skal du kontakte din lokale Toro-forhandler for at få hjælp.
5. Sid på sædet, og flyt traktionsgearskiftevælgeren til neutral. Tryk løftepedalen helt ned, og slip den. Start motoren, og træd klippepedalen ned. Rejs dig forsigtigt fra sædet, og motoren bør stoppe. Hvis motoren stopper, fungerer sikkerhedsblokeringssystemet korrekt. Hvis motoren ikke stopper, skal du stoppe motoren og lokalisere problemet, før du betjener maskinen igen. Hvis du har brug for hjælp, skal du kontakte din lokale Toro-forhandler
6. Sid på sædet, og flyt traktionsgearskiftevælgeren til neutral. Tryk løftepedalen helt ned, og slip den. Start motoren, og kør til et åbent område, der er fri for brokker og fremmedlegemer. Hold alle, især børn, væk fra maskinens forende og ude af arbejdsområdet. Sæt gearskiftevælgeren i Neutral, sørg for, at klippepedalen er udkoblet, sæt gashåndtaget på halv kraft, og aktiver parkeringsbremsen (aktiver ikke parkeringsbremseknappen). Hold rattet, stem imod med fødderne på fodpladen og bremsepedalen, og sæt gearskiftevælgeren i position nr. 1. Rejs dig forsigtigt fra sædet, og motoren bør stoppe. Hvis motoren stopper, fungerer sikkerhedsblokeringssystemet korrekt.
7. Gentag trin 6 med gearskiftevælgeren i position nr. 2. Hvis motoren ikke stopper, skal du stoppe motoren og lokalisere problemet, før du betjener

maskinen igen. Hvis du har brug for hjælp, skal du kontakte din lokale Toro-forhandler.

Bemærk: Maskinen er udstyret med en sikkerhedskontakt på parkeringsbremsen. Motoren standser, hvis traktionsgearskiftevælgeren står i position nr. 1 eller 2 med parkeringsbremsen aktiveret.

Klargøring af maskinen til klipning

For at rette maskinen ind efter tidligere kørte baner, foreslås det, at der gøres følgende ved klippeenhedernes opsamlere nr. 2 og nr. 3:

1. Mål ca. 13 cm fra yderkanten fra hver opsamler.
2. Placer enten et stykke hvidt tape, eller tegn en linje på hver enkelt opsamler parallelt med den ydre kant på hver enkelt opsamler (Figur 23).

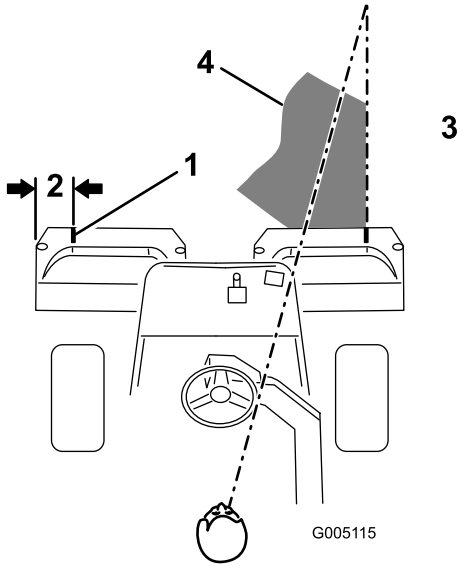

Figur 23

1. Justeringsstriber
2. Ca. 13 cm
3. Klip græsset på højre side
4. Bevar et fokuspunkt 1,8-3 m foran maskinen.

Uddannelsesperiode

Før du klipper greens med maskinen, anbefaler vi, at du finder et rent område og øver dig på at starte og stoppe, hæve og sænke klippeenhederne, dreje osv. Denne uddannelsesperiode vil være gavnlig for, at føreren kan lære maskinen at kende.

Vigtigt: Hvis du skifter til position nr. 2, mens du klipper en green, medfører det ingen fartforøgelse. En pludselig forøgelse i fart kan dog blive resultatet, når du udløser løftepedalen. Af hensyn til sikkerheden anbefales det, at du kun bruger position nr. 1 til at klippe greens og position nr. 2 til transport.

Før græsklipning

Efterse greenen for affald, fjern flaget fra fordybningen, og find den bedste klipperetning. Baser klipperetningen på den forrige klipperetning. Klip altid skiftevis i forhold til den forrige klipning, så græsstråene i mindre grad vil lægge sig ned og blive svære at fange mellem cylinderknivene og underkniven.

Klipning

1. Kør hen til greenen med gearskiftevælgeren i position nr. 1. Start i kanten af greenen, så båndproceduren ved klipningen kan anvendes. Dette holder kompakteringen på et minimumniveau, og efterlader et pænt, attraktivt mønster på greenen.

   Vigtigt: Skift til position nr. 1, når du kører hen til en green, fordi maskinhastigheden automatisk reduceres, når klippeenhederne indkobles. Højere hastighed genoptages, når klippeenhederne er udkoblet.

2. Aktiver klippepedalen i takt med, at forkanten på græsopsamlerne krydser greenens ydre kant. Denne procedure lader klippeenhederne falde ned på plænen og starter knivcylindrene.

   Bemærk: Klippeenhedens knivcylinder nr. 1 (bagest) starter ikke, før alle klippeenheder er på jorden, og klippeenhederne nr. 2 og nr. 3 klipper.

   Vigtigt: Gør dig bekendt med den kendsgerning, at klippeenhedsknivcylinder nr. 1 forsinkes, og derfor bør du derfor øve dig i at prøve at opnå den nødvendige timing for at minimere rengøringsklipningen.

3. Sørg for at overlappe minimalt med den forudgående klipning ved tilbagekørsler. Skab en imaginær, lige sigtelinje på ca. 1,8-3 m foran maskinen til kanten af den uklippede del af greenen (Figur 23 og Figur 24), som hjælp til at bevare en lige linje på tværs af greenen og for at holde maskinen i en tilsvarende afstand fra kanten af den foregående klipning. Der er nogle, der finder det nyttigt at medtage rattets ydre kant som en del af sigtelinjen, dvs. holde rattets kant på linje med et punkt, der altid holdes i samme afstand fra maskines forende (Figur 23 ogFigur 24).

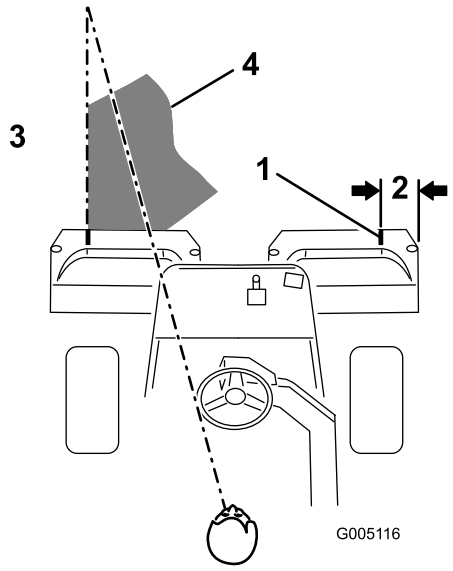

Figur 24

1. Justeringsstriber
2. Ca. 13 cm
3. Klip græsset til venstre.
4. Bevar et fokuspunkt 1,8-3 m foran maskinen.

4. Når opsamlernes forende krydser greenens kant, skal du trykke ned på løftepedalen. Dette vil stoppe knivcylindrene og løfte klippeenhederne. Timing for denne procedure er vigtig, så plæneklipperne ikke klipper i kantområdet. Dog skal så meget som muligt af greenen klippes for at minimere den mængde græs, der skal klippes omkring den ydre periferi.
5. Reducer klippetiden og let trimningen for den næste bane ved kortvarigt at vende maskinen i den modsatte retning og herefter dreje i retning af den uklippede del. Det vil sige, at hvis intentionen er at dreje til højre, skal du først svinge lidt til venstre og derefter til højre. Dette vil medvirke til at få maskinen hurtigere rettet ind på den næste bane. Følg den samme procedure for drejning i den modsatte retning. Det er en god idé at forsøge at foretage så korte drejninger som muligt. Dog skal du dreje i en større bue i varmere vejr for at minimere risikoen for at ødelægge plænen.

   Vigtigt: Du bør aldrig stoppe maskinen på en green med klippeenhederne i drift, da det kan medføre skade på græsplænen. At stoppe med maskinen på en våd green kan betyde, at der efterlades mærker eller fordybninger fra hjulene.
6. Afslut klipning af greenen ved at klippe den ydre periferi. Sørg for at ændre klipperetning i forhold til den tidligere klipning. Husk altid at tænke på vejr- og plæneforhold, og sørg for at ændre klipperetning i forhold til den tidligere klipning. Sæt flaget på plads igen.
7. Hæv klippeenhederne, og tøm græsopsamlerne for al afklippet græs før transport til den næste green. Tungt og vådt afklippet græs giver en unødvendig byrde for opsamlerne og en unødvendig vægt på maskinen og øger derved belastningen på motoren, hydrauliksystemet, bremserne osv.

Betjening ved transport

Sørg for, at klippeenhederne er helt hævet. Indstil gearskiftevælgeren til nr. 2, hvis forholdene tillader en hurtigere kørehastighed. Skift til nr. 1, og kør med lavere hastighed ujævnt og kuperet terræn. Brug bremserne til at sænke maskinens hastighed, når du kører ned ad stejle bakker for at undgå at miste kontrollen over køretøjet. Når du nærmer dig ujævnt terræn, skal du altid sænke farten (gearskiftevælger i nr. 1) og krydse meget bakket terræn med forsigtighed. Gør dig fortrolig med maskinens bredde. Forsøg ikke at køre mellem genstande, der er placeret tæt på hinanden, så bekostelig skade og spildtid kan undgås.

Eftersyn og rengøring efter brug

Når klipningen er færdig, skal maskinen vaskes grundigt med en haveslange uden dyse, så for stort et vandtryk ikke forårsager kontaminering og skader på pakninger og lejer. Efter rengøring skal maskinen efterses for evt. hydraulikvæskelækager, skader eller slid på hydraulik og mekaniske komponenter og klippeenhedernes knive for skarphed. Sørg også for at smøre klippe og løftepedalen og bremseakselsamlingen med SAE 30-olie eller spraysmøremiddel for at hindre rusttæring og medvirke til maskinens tilfredsstillende drift under næste klipning.

Vedligeholdelse

Bemærk: Maskinens venstre og højre side er som set fra den normale betjeningsposition.

Skema over anbefalet vedligeholdelse

Vedligeholdelsesintervaller	Vedligeholdelsesprocedure
Efter den første time	• Kontroller hjulmøtrikkernes tilspændingsmoment.
Efter de første 8 timer	• Skift motorolien og filteret.
Efter de første 10 timer	• Kontroller hjulmøtrikkernes tilspændingsmoment.
Hver anvendelse eller dagligt	• Kontroller motorolien. • Kontroller hydraulikvæskestanden. • Kontroller sikkerhedslåsesystemet. • Efterse og rengør efter brug • Kontroller hydraulikrør og -slanger
For hver 50 timer	• Smør maskinen (straks efter hver vask). • Efterse skumluftfilterets forfilter (oftere ved brug under støvede eller beskidte forhold). • Skift motorolien. • Kontrol af batteriets elektrolytstand. • Kontrol af batterikabelforbindelserne.
For hver 100 timer	• Efterse luftfilterindsatsen (oftere ved brug under støvede eller beskidte forhold). • Skift motoroliefilteret.
For hver 200 timer	• Kontroller hjulmøtrikkernes tilspændingsmoment.
For hver 800 timer	• Udskift tændrør. • Udskift brændstoffilteret. • Kontroller motorens omdrejningstal (ved tomgang og fuld gas). • Kontroller ventilafstand.
For hver 2000 timer	• Efterse brændstofslanger og -forbindelser. • Tømning og gennemskylning af brændstoftanken. • Udskift hydraulikolien og filteret. • Tømning og gennemskylning af hydrauliktanken. • Udskift slanger, der bevæger sig.

Kontrolliste for daglig vedligeholdelse

Kopier denne side til daglig brug.

Vedligeholdelsespunkter	I ugen:						
	Man.	Tirs.	Ons.	Tors.	Fre.	Lør.	Søn.
Kontroller sikkerhedslåsesystemets funktion.							
Kontrol af instrumenternes funktion							
Kontroller bremsefunktionen.							
Kontroller brændstofstanden.							
Kontroller motoroliestanden.							
Rengør motorens luftkøleribber.							
Kontroller luftforfilteret.							
Kontroller for usædvanlige motorlyde.							
Kontroller afstanden mellem knivcylinderen og bundkniven.							
Kontroller, om hydraulikslangerne er beskadigede.							
Kontroller for væskelækager.							
Kontroller dæktrykket.							
Kontroller justeringen af klippehøjden.							
Smør alle fedtfittings.[1]							
Smør klippe-, løfte- og bremseleddet.							
Reparation af beskadiget maling.							
1. Umiddelbart efter hver vask, uanset det angivne interval.							

Bemærkninger om problemområder		
Eftersyn foretaget af:		
Punkt	Dato	Oplysninger

⚠ FORSIGTIG

Hvis du lader nøglen sidde i tændingen, kan andre personer utilsigtet komme til at starte motoren og forårsage alvorlig personskade på dig eller andre omkringstående.

Fjern nøglen fra tændingen, og tag tændrørskablet af tændrøret, før du udfører vedligeholdelsesarbejde. Flyt tændrørskablet til side, så det ikke kommer i berøring med tændrøret ved et uheld.

Smøring

Smøring af maskinen

Smør fedtfittings jævnligt med litiumbaseret universalfedt nr. 2. Hvis maskinen anvendes under normale forhold, skal alle lejer og bøsninger smøres for hver 50. driftstime.

Sådan findes fedtfittings:

- Bageste hjullejer (1) (Figur 25)

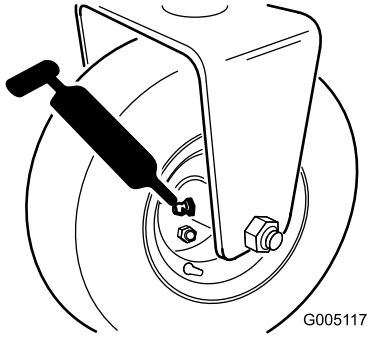

Figur 25

- Styregaffelaksel (1) (Figur 26)

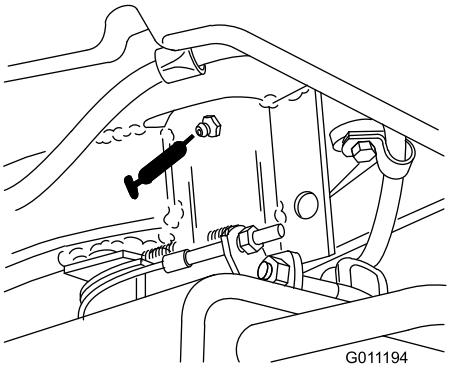

Figur 26

- Løftearms drejetap (3) og drejehængsel (3) (Figur 27)

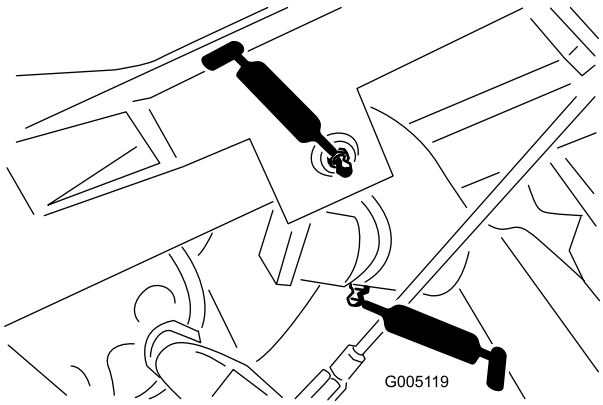

Figur 27

- Træk rammeaksel og rulleaksel (12) (Figur 28)

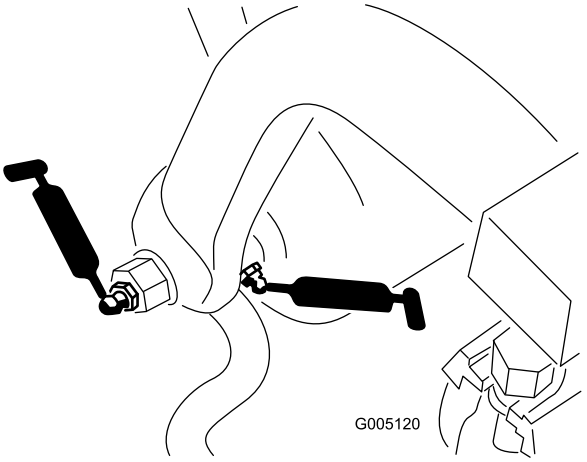

Figur 28

- Klippeløftedrejetap (Figur 29).

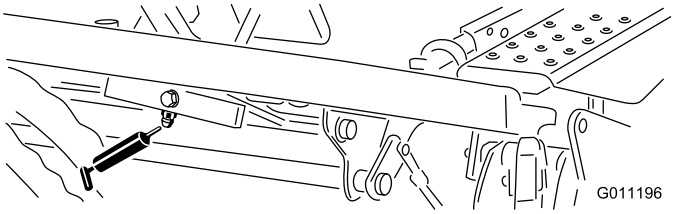

Figur 29

- Løftecylindre (3) (Figur 30)

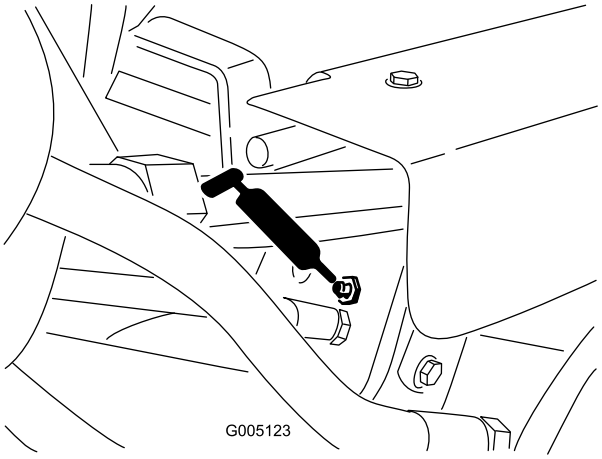

Figur 30

- Greb til blokering af klippeenhed (Figur 31)

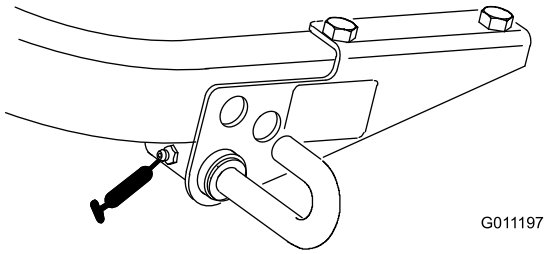

Figur 31

Maskinen smøres ved følgende procedure:

1. Tør smøreniplen ren, så der ikke kan komme fremmedlegemer ind i lejet eller bøsningen.
2. Pump fedt ind i leje eller bøsning, indtil fedt er synlig. Tør overskydende fedt af.
3. Indfedt cylindermotorens notaksel og løftearmen, når klippeenheden afmonteres med henblik på eftersyn.
4. Påfør nogle få dråber SAE 30-motorolie, eller spray smøremiddel (WD 40) på alle drejepunkter dagligt efter rengøring.

Motorvedligeholdelse

Eftersyn af luftfilteret

Efterse skumluftfilterets forfilter for hver 50 arbejdstimer og luftfilterindsatsen efter hver 100 arbejdstimer (oftere ved brug under støvede eller beskidte forhold).

1. Udløs låseclipsene, og fjern luftfilterdækslet (Figur 32). Rengør dækslet grundigt.

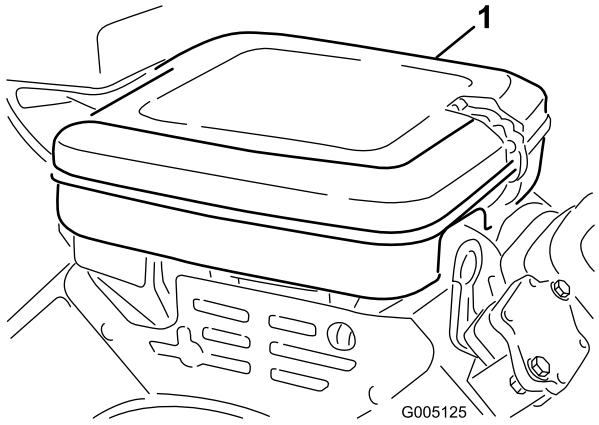

Figur 32

1. Luftfilterdæksel

2. Fjern vingemøtrikken, der fastholder elementerne på selve luftfilteret.
3. Hvis skumindsatsen er snavset, skal det fjernes fra papirindsatsen (Figur 33). Rengør det grundigt som følger:
   A. Vask skumelementet i en opløsning af flydende sæbe og varmt vand. Tryk det sammen for at fjerne snavset, men vrid det ikke, fordi skummet derved kan rives i stykker.
   B. Tør det ved at pakke det ind i en ren klud. Klem kluden med skumelementet, så det tørrer.

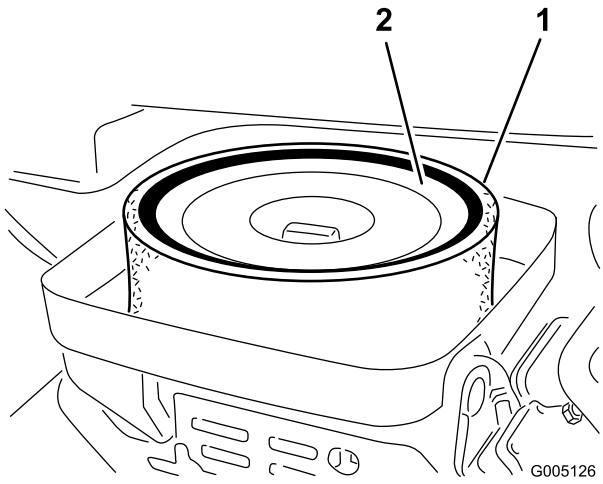

Figur 33

1. Skumindsats
2. Papirindsats

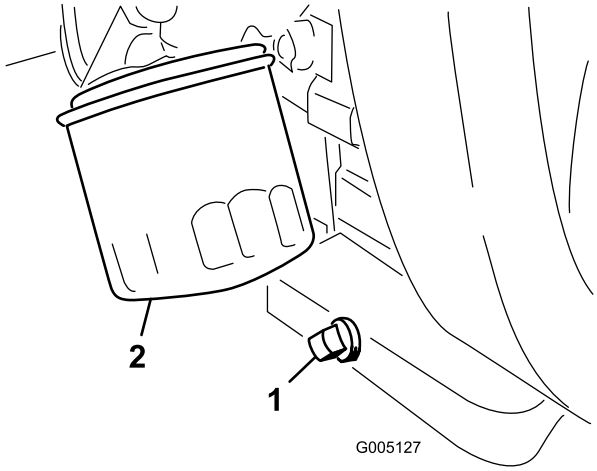

Figur 34

1. Aftapningsprop
2. Oliefilter

4. Ved eftersyn af skumelementet skal papirindsatsens tilstand også kontrolleres. Rengør den ved at banke den forsigtigt på en plan overflade, eller udskift den om nødvendigt.
5. Monter skumelementet, papirelementet og luftfilterhætten.

   Vigtigt: Betjen aldrig motoren uden luftfilter, da dette sandsynligvis vil medføre ekstrem motorslitage og beskadigelse.

Udskiftning af motorolie og filter

Skift olien og filteret efter de første 8 driftstimer. Derefter skal olien udskiftes efter hver 50. driftstime og filteret efter hver 100. driftstime.

1. Afmonter den bageste aftapningsprop (Figur 34), og lad olien løbe ned i en drænbakke. Monter aftapningsproppen igen, når olien holder op med at løbe.
2. Fjern oliefilteret (Figur 34). Påfør et let lag ren olie på den nye filterpakning.
3. Skru filteret på med hånden, indtil pakningen berører filteradapteren, og stram dernæst yderligere 1/2 til 3/4 omgang. **Overspænd ikke**.
4. Fyld olie på krumtaphuset. Se Kontrol af motorolien (side 19).
5. Brugt olie skal bortskaffes på forsvarlig vis.

Justering af gashåndtaget

Korrekt brug af gashåndtaget afhænger af korrekt justering af gashåndtaget. Før justering af karburatoren skal du sørge for, at gashåndtaget fungerer korrekt.

1. Løsn kabeltilspændingsskruen, der fastgør kablet til motoren (Figur 35).

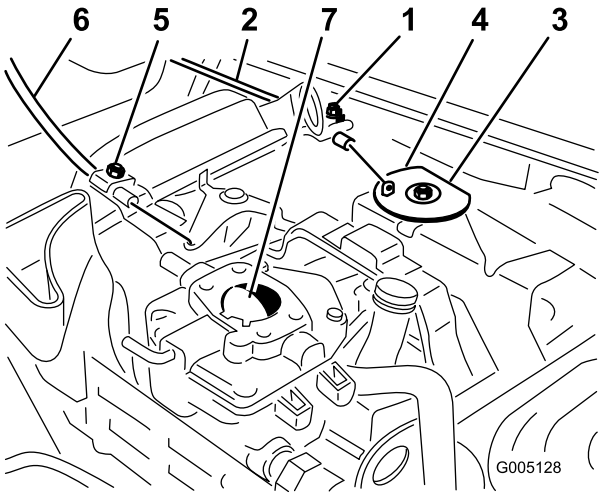

Figur 35

1. Gashåndtagets tilspændingsskrue
2. Gaskabel
3. Drejeled
4. Stop
5. Chokerhusets tilspændingsskrue
6. Chokerkabel
7. Chokerventil

2. Flyt fjerngashåndtaget til positionen Hurtig.
3. Hiv bestemt i gashåndtagskablet, indtil bagsiden af drejeleddet er i kontakt med stop (Figur 35).
4. Stram kabeltilspændingsskruen, og kontroller motorens indstilling for omdrejninger pr. minut.
   - Høj tomgang: 2850 ± 50 o/min.
   - Lav tomgang: 1650 ± 100 o/min.

Justering af chokeren

1. Løsn kabeltilspændingsskruen, der fastgør kablet til motoren (Figur 35).
2. Flyt fjernchokeren til lukket position.
3. Træk kraftigt i chokerkablet, indtil chokerventilen er helt lukket. Stram dernæst kabeltilspændingsskruen (Figur 35).

Justering af karburator og hastighedskontrol

Vigtigt: Før justering af karburator og hastighedskontrol skal gashåndtaget og chokeren justeres korrekt.

⚠ ADVARSEL

Motoren skal køre under justering af karburatoren og hastighedskontrollen. Kontakt med bevægelige dele eller varme overflader kan forårsage personskader.

- **Skift til neutral, og indkobl parkeringsbremsen, før denne procedure udføres.**
- **Hold hænder, fødder, tøj og andre kropsdele væk fra skæreknivene, roterende dele, lydpotten og andre varme overflader.**

1. Start motoren, og lad den køre ved halv gas i ca. fem minutter, for at varme op.
2. Flyt gashåndtaget til langsom position. Juster tomgangsstopskruen mod uret, indtil den ikke længere er i kontakt med gashåndtaget.
3. Bøj den regulerede styrefjeders ankertap (Figur 36) for at opnå en tomgang på 1650 ± 100 o/min. Kontroller farten med en omdrejningstæller.

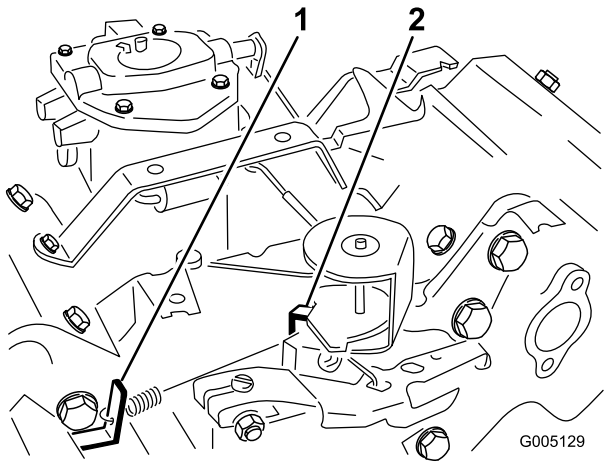

Figur 36

Vist med luftfilter fjernet

1. Ankertap til tomgangsfjeder
2. Ankertap til højhastighedsfjeder

4. Juster tomgangsstopskruen med uret, indtil tomgangshastighed er yderligere 25 til 50 o/min. over tomgangshastighed angivet i trin 3
5. Flyt gashåndtaget til positionen hurtig (Fast). Bøj høj hastighedsfjederens ankertap (Figur 36) for at opnå en høj hastighed på 2850±50 o/min.

Udskiftning af tændrør

Udskift tændrørene efter hver 800. driftstime.

Det anbefalede luftmellemrum er 0,76 mm.

Det korrekte tændrør at anvende er Champion RC 14YC.

Bemærk: Tændrøret holder som regel længe. Tændrøret skal dog tages ud og undersøges, hver gang motoren har problemer.

1. Rengør området omkring tændrørene, så der ikke kan falde fremmedlegemer ind i cylinderen, når tændrøret fjernes.
2. Træk tændrørsledningerne af tændrørene, og fjern tændrørene fra topstykket.
3. Kontroller tilstanden af sideelektrode, midterelektrode og midterelektrodens isolator for at sikre, at der ikke er nogen skade.

   Vigtigt: Udskift tændrøret, hvis det er revnet, beskadiget, snavset eller på anden måde defekt. Elektroderne må ikke sandblæses, skrabes eller renses med en stålbørste, fordi partikler kan komme fra tændrøret, falde ned i cylinderen og beskadige motoren.
4. Indstil gnistgabet mellem midten og siden af elektroderne til 0,76 mm (Figur 37).

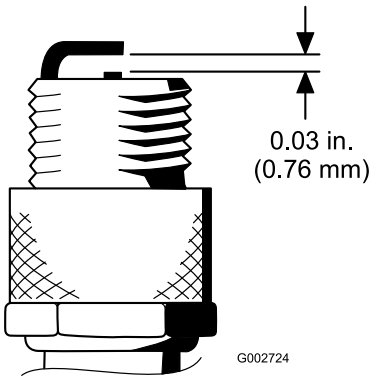

Figur 37

5. Monter tændrøret med korrekt gnistgab med pakningsforsegling, og stram tændrøret til 23 Nm. Hvis der ikke anvendes en momentnøgle, skal tændrøret strammes godt til.

Vedligeholdelse af brændstofsystem

Udskiftning af brændstoffilteret

Et filter er indbygget i brændstofrøret mellem brændstoftanken og karburatoren (Figur 38). Udskift filteret for hver 800. time eller før, hvis brændstoftilstrømningen er begrænset. Sørg for, at pilen på filteret peger væk fra brændstoftanken.

⚠ FARE

Under visse forhold er benzin meget brandfarlig og yderst eksplosiv. En brand eller eksplosion forårsaget af benzin kan give dig eller andre forbrændinger samt medføre tingsskade.

- **Tap benzinen af brændstoftanken, når motoren er kold. Dette skal gøres udendørs på en åben plads. Tør eventuel spildt benzin op.**
- **Ryg aldrig, når du aftapper benzin, og hold dig på afstand af åben ild eller steder, hvor benzindampene kan antændes af en gnist.**

1. Luk brændstofafbryderventilen, løsn slangeklemmen på karburatorsiden af filteret, og fjern brændstofledningen fra filteret (Figur 38).

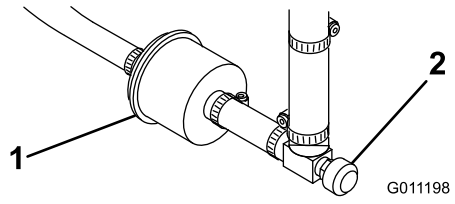

Figur 38

1. Brændstofafbryderventil 2. Brændstoffilter

2. Anbring en bakke under filteret, løsn den tilbageværende slangeklemme, og fjern filteret (Figur 38).
3. Monter det nye filter med pilen på selve filteret pegende væk fra brændstoftanken.

Brændstofslanger og -forbindelser

Eftersynsinterval: For hver 2000 timer/Hvert 2. år (alt efter hvad der indtræffer først)

For hver 2000 timer/Hvert 2. år (alt efter hvad der indtræffer først)

Efterse brændstofslangerne for slitage, skader eller løse forbindelser.

Vedligeholdelse af elektrisk system

Serviceeftersyn af batteriet

Oprethold batterielektrolytstanden, og hold den øverste del af batteriet ren. Opbevar maskinen et køligt sted for at forhindre batteriet i at blive fladt.

Kontroller elektrolytstanden efter 50. driftstime eller hver 30. dag, hvis maskinen er taget ud af drift.

⚠ FARE

Batterielektrolyt indeholder svovlsyre, som er en dødelig gift, der forårsager alvorlige forbrændinger.

- **Drik ikke elektrolyt, og undgå kontakt med hud, øjne og tøj. Brug sikkerhedsbriller for at beskytte øjnene og gummihandsker for at beskytte hænderne.**
- **Fyld batteriet op på et sted, hvor der altid er rent vand i nærheden til at skylle huden med.**

Vedligehold celleniveauet med destilleret eller demineraliseret vand. Fyld ikke cellerne op til over bunden af splitringen i hver celle.

Hold oversiden af batteriet rent ved at vaske det periodisk med en børste dyppet i ammoniak eller en opløsning af tvekulsurt natron. Skyl overfladen på batteriet med vand efter rengøring. Fjern ikke påfyldningsdækslerne under rengøring af batteriet.

Batterikablerne skal være strammet til på polerne for at sikre god elektrisk kontakt.

⚠ ADVARSEL

Forkert batterikabelføring kan danne gnister og beskadige maskinen og kablerne. Gnister kan få batterigasserne til at eksplodere og medføre personskade.

- **Frakobl altid batteriets (sorte) minuskabel, før du frakobler det røde pluskabel.**
- **Tilslut altid batteriets røde pluskabel, før du tilslutter det sorte minuskabel.**

Hvis der opstår korrosion ved polerne, skal du frakoble kablerne – minuskablet (-) først – og skrabe klemmerne og polerne af separat. Tilslut ledningerne igen, pluskablet (+) først, og smør polerne med vaseline.

ADVARSEL

CALIFORNIEN
Advarsel i henhold til erklæring nr. 65

Batteripoler og tilbehør indeholder bly og blysammensætninger, som ifølge staten Californien er kræftfremkaldende og forårsager forplantningsskader. Vask hænder efter håndtering.

Vedligeholdelse af bremser

Justering af bremserne

Der sidder en bremsejusteringsstang på hver side af maskinen, så bremserne kan justeres ligeligt. Juster bremserne som følger:

1. Kør forlæns med transporthastigheden, og tryk på bremsepedalen. Begge hjul skal låse lige meget.

⚠ FORSIGTIG

Kontrol af bremserne på et afgrænset område, hvor omkringstående personer er til stede, kan forårsage personskade.

Før og efter justering skal du altid kontrollere bremserne på et bredt, fladt, frit område, som er fri for andre personer og forhindringer.

2. Hvis bremserne ikke låser lige meget, skal du afmontere bremsestængerne ved at fjerne låseclipsen og gaffelbolten (Figur 39).

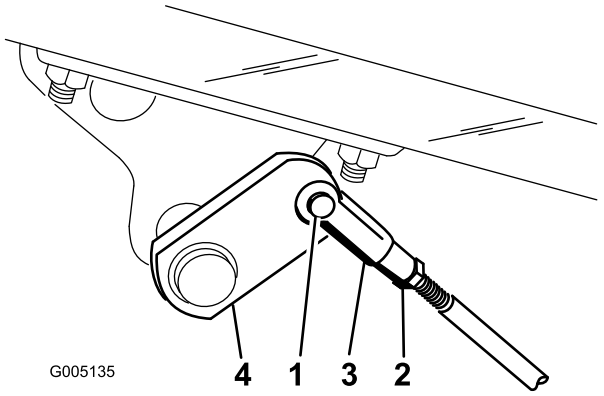

Figur 39

1. Gaffelbolt og låseclips
2. Kontramøtrik
3. Gaffelstykke
4. Bremseaksel

3. Løsn kontramøtrikken, og juster gaffelstykket tilsvarende (Figur 39).
4. Monter gaffelstykket på bremseakslen (Figur 39).
5. Kontroller bremsepedalens frie vandring, når justeringen er udført. Der bør være 13-25 mm vandring, før bremseskoene berører bremsetromlerne. Juster om nødvendigt for at opnå denne indstilling.
6. Kør forlæns med transporthastigheden, og tryk på bremsepedalen. Begge bremse skal låse lige meget. Juster om nødvendigt.
7. Det anbefales, at bremserne trykpoleres årligt. Se Tilkørselsperiode.

Vedligeholdelse af betjeningsanordningssystem

Justering af bageste knastaksel

En knastaksel, der er forkert justeret i forhold til ventilrækken, kan forårsage følgende:

- Ingen øget kørehastighed i traktionsudvælgelse nr. 2 (transport).
- Klippepedalen bliver ikke nede (låst) uden tryk med foden.
- Klippeenhederne løftes langsomt
- Langsom eller ingen drivkraft til klippeenhederne

Hvis der opstår en eller flere fejlfunktioner: Løsn monteringsboltene til den bageste knastaksel (Figur 40), og juster knastakslen, indtil problemet er afhjulpet. Stram boltene igen.

Vigtigt: Juster klippe-/løftekontakten igen samt løfte- og klippepedalhøjden, når justeringen af knastakslen er udført.

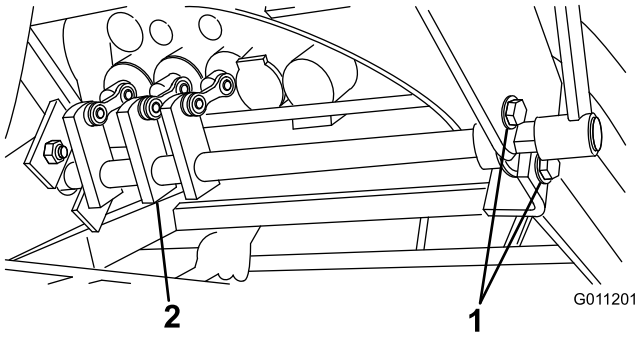

Figur 40

1. Monteringsbolte
2. Knastklodser

Justering af løfte- og klippepedalhøjden

For at opnå korrekt spolevandring i ventilrækken skal løfte- og klippepedalerne justeres til lige højde som følger:

1. Anbring 1, 2 og 3 spoler i neutral (midten af vandringen), og fjern overføringsstangens afskærmning fra fodpanelet (Figur 41).

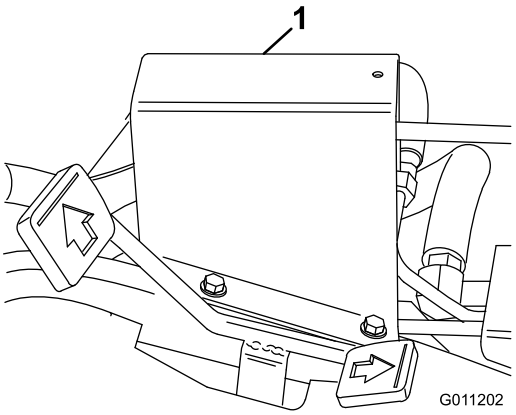

Figur 41

1. Overføringsstangens afskærmning

2. Løsn kontramøtrikken, der fastgør gaflen på den forreste del af den lange kontrolstang. Fjern låseclipsen og gaffelbolten.
3. Skub justeringsarmen med hånden for at nivellere klippe- og løftepedalen, og juster gaflen på kontrolstangen, indtil hullet i gaflen er ud for justeringsgrebets hul (Figur 42).

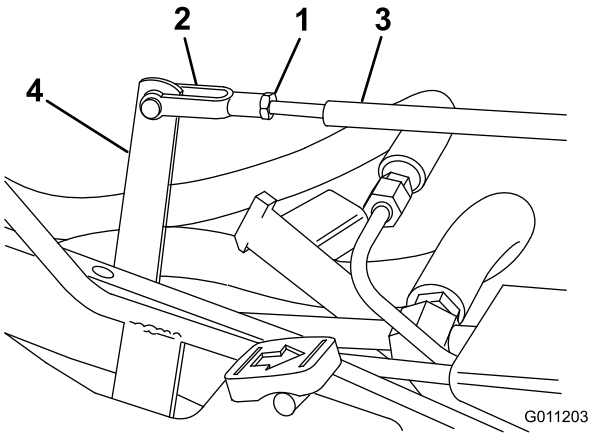

Figur 42

1. Kontramøtrik
2. Gaffel
3. Kontrolstang
4. Justeringshåndtag

Nivellering af løfte- og klippepedalerne

Hvis løfte- og klippepedalerne ikke er nivelleret i neutral position, er en justering af løftedrejetappen påkrævet.

1. Løsn møtrikken på bagsiden af løftedrejetappen (Figur 43).

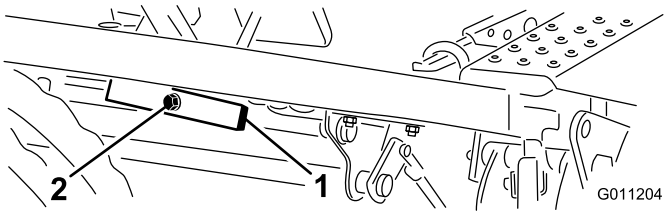

Figur 43

2. Drej den excentriske skrue (Figur 43) for at hæve eller sænke løftedrejetappens fjeder, så løftedrejetappen og pedalerne nivelleres.
3. Tilspænd møtrikken for at låse justeringen, mens du holder skruen.

Justering af traktionspedalen

Gør følgende for at kontrollere traktionspedalens bevægelse fremad og bagud:

Justering fremad

1. Træd traktionspedalen helt fremad, indtil spoleventilen i sektion 5 er helt udtrukket. Pedalen bør berøre pedalstoppet (Figur 44).

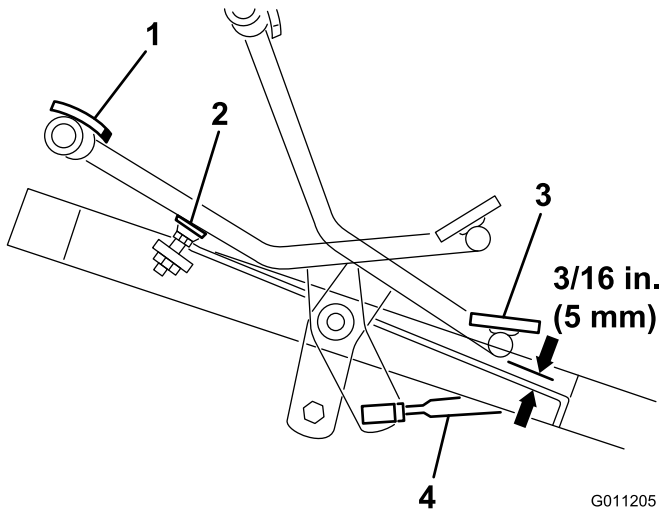

Figur 44

1. Helt fremme
2. Pedalstop
3. Bakgear
4. Kontrolstang

Hvis pedalen berører stoppet, før spolen er helt ude, eller hvis pedalen ikke berører stoppet, skal stoppet justeres. Gør som følger:

2. Løsn sekskantmøtrikken, som fastholder gevindstangen på rammen. Drej flangemøtrikken på stangen for at hæve eller sænke stoppet (stangen), mens du kontrollerer pedalen. Spænd møtrikken igen.

Justering af bak

1. Tryk ned på det bageste af traktionspedalen (bak), indtil spoleventilen i sektion 5 er helt trykket ind.
2. Kontroller afstanden mellem bunden af pedalen og fodstøtten som vist i Figur 44. Afstanden bør være ca. 5 mm. Hvis afstanden er mere eller mindre end 5 mm, skal traktionskontrolstangen justeres. Gør som følger:
   A. Fjern kontramøtrikken og kugleleddet, som fastholder kontrolstangen (Figur 44) til traktionsakslens drejetap.
   B. Løsn kontramøtrikkerne, som fastgør kugleleddene til kontrolstangen, og juster kugleleddene og kontrolstangen, så målet på 5 mm nås ved genmonteringen.

Justering af klippeenhedsløft og -sænkning

Klippeenhedsløftets/-sænkningens kredsløb er udstyret med en strømreguleringsventil. Denne ventil er fabriksindstillet til ca. 3 1/2 omdrejning åben, men det kan være nødvendigt at justere den af hensyn til forskellige hydraulikolietemperaturer, klippehastigheder m.m. Hvis det er nødvendigt at foretage justering, gøres det som følger:

Bemærk: Lad hydraulikolien nå fuld driftstemperatur, før strømreguleringsventilen justeres.

1. Løft sædet, og find strømreguleringsventilen, som er monteret på hovedreguleringsventilen (Figur 45).

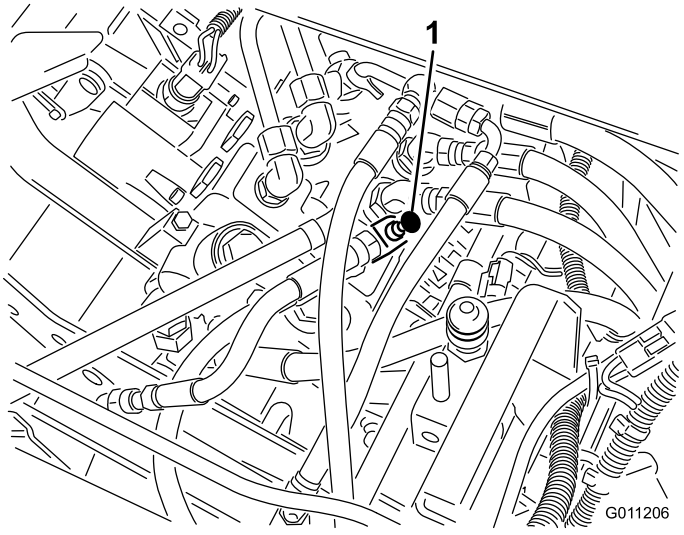

Figur 45

1. Strømkontrolventil

2. Løsn kontramøtrikken, der holder justeringsgrebet på strømreguleringsventilen. Når du løsner

kontramøtrikken, skal du holde justeringsgrebet til strømreguleringsventilen, så den ikke drejer rundt.

3. Drej knappen 1/4 omgang mod uret, hvis den midterste klippeenhed sænkes for sent, eller drej 1/4 omgang med uret, hvis den midterste klippeenhed sænkes for tidligt.
4. Når den ønskede indstilling er opnået, skal du holde grebet for at forhindre yderligere rotation og tilspænde kontramøtrikken.

Justering af løftecylinderne

De forreste løftecylindere kan justeres for at indstille højden på de forreste klippeenheder, når de er i hævet position (til transport).

1. Sænk klippeenhederne ned på jorden.
2. Løsn kontramøtrikken på gaffelstykket på den løftecylinder på klippeenheden, som skal justeres.
3. Afmonter cylinderens gaffelstykke fra løftearmen.
4. Drej gaffelbolten, indtil den ønskede højde er opnået.
5. Sammensæt cylinderens gaffelstykke med løftearmen, og tilspænd kontramøtrikken.

Udskiftning af sædekontakten

1. Drej sædet fremad, og fastgør det med støttepinden.
2. Fjern kappen fra sædekontaktens knapende (Figur 46), og opbevar den med henblik på montering på den nye kontakt. Træk kontaktstikkene ud.

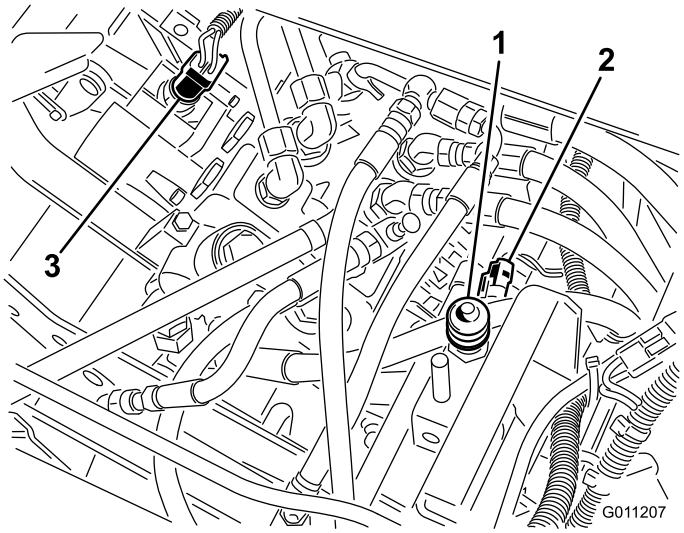

Figur 46

1. Traktionskontakt
2. Sædekontakt
3. Klippe-/løftekontakt

3. Løsn kontramøtrikken, og skru kontakten af monteringsbeslaget.
4. Skru den nye kontakt gennem monteringsbeslaget, indtil kontaktknappen er ca. 1,6 mm kortere end det øverste af sædets returfjederpind. Monter kappen i monteringsrillerne.
5. Løsn forsigtigt sædet til dets normale position nede, men sid ikke i sædet, og øv ikke pres på sædet. Der skal være et lille mellemrum mellem kontakten og sædepladen.
6. Lås kontakten på plads ved at tilspænde kontramøtrikken til 8 Nm mod monteringsbeslaget.

   Vigtigt: Kontaktens gevind bliver beskadiget, hvis kontramøtrikken er spændt for stramt.
7. Tilslut et kontinuitetsprøveapparat eller et ohmmeter til kontaktterminalerne. Når sædet er i nede-positionen, og der ikke sidder nogen i sædet, skal kontaktkredsløbet **ikke** have kontinuitet. Hvis der er kontinuitet, skal trin 4-6 gentages. Hvis der ikke er kontinuitet, skal du gå videre trin 8.
8. Tag plads i sædet. Sædekontakten **bør** have kontinuitet. Hvis der ikke er kontinuitet, gentages trin 4–7. Hvis der er kontinuitet, skal du gå videre til trin 9.
9. Forbind kontaktstikkene med hinanden.

Udskiftning af traktionskontakten

1. Drej sædet fremad, og fastgør det med støttepinden.
2. Tag kontaktstikkene ud af traktionskontakten, som er monteret i ventilrækkens hjelm på vælgerventilsektionen (Figur 46).
3. Løsn kontramøtrikken, og skru kontakten af monteringsbeslaget.
4. Flyt gearskiftevælgeren til neutral.
5. Skru den nye kontakt delvis ind i hjelmen.
6. Tilslut et kontinuitetsprøveapparat eller et ohmmeter til kontaktterminalerne, og fortsæt med at dreje kontakten ind, indtil der er kontinuitet. Drej dernæst kontakten ind 1/2 omgang (180 grader).
7. Tilspænd kontramøtrikken med et moment på 8 Nm mod hjelmen.

   Vigtigt: Kontaktens gevind bliver beskadiget, hvis kontramøtrikken er spændt for stramt.
8. Tilslut et kontinuitetsprøveapparat eller et ohmmeter til kontaktterminalerne, og flyt gearskiftevælgeren til position 1 og 2. Der bør **ikke** være kontinuitet, når gearvælgeren står i en af disse positioner. Hvis der er kontinuitet, skal trin 5 og 6 gentages.

9. Flyt gearskiftevælgergrebet til neutral, og tilslut et kontinuitetsprøveapparat eller et ohmmeter til kontaktterminalerne. Kontakten **bør** vise kontinuitet. Dette betyder, at kontakten fungerer korrekt.
10. Forbind kontaktstikkene med hinanden.

Udskiftning af klippe-/løftekontakten

Vigtigt: Spolevandring for 1, 2 og 3 spoler skal være korrekt, før klippe-/løftekontakten kan justeres. Se Justering af bageste knastaksel (side 35).

1. Drej sædet fremad, og fastgør det med støttepinden.
2. Tag kontaktstikkene ud af enden af klippe-/løftekontakten, som er monteret i ventilrækkens hjelm (Figur 46).
3. Løsn kontramøtrikken, og skru kontakten af ventilrækkens hjelm.
4. Mens du holder løftepedalen fuldt nedtrykket (ventilrækkespolerne er helt inde), skal du skrue den nye kontakt et stykke ind i hjelmen.
5. Tilslut et kontinuitetsprøveapparat eller et ohmmeter på tværs af kontaktterminalerne, og drej kontakten ind, indtil der er kontinuitet. Drej dernæst kontakten ind 1/2 omgang (180 grader), og fastgør kontramøtrikken med et moment på 8 Nm mod hjelmen.

   Vigtigt: Kontaktens gevind bliver beskadiget, hvis kontramøtrikken er spændt for stramt.
6. Tilslut et kontinuitetsprøveapparat eller et ohmmeter til kontaktterminalerne, og træd klippepedalen ned. Der bør ikke være kontinuitet. Hvis der er kontinuitet, gentages trin 4. Fortsæt til trin 7, hvis der ikke er nogen kontinuitet.
7. Træd løftepedalen ned, og slip den igen (neutral position). Kontaktkredsløbet bør nu vise kontinuitet.
8. Forbind kontaktstikkene med hinanden.

Justering af traktionsreturleddet

Hvis gearskiftevælgergrebet ikke vender tilbage til neutral eller position nr. 1 fra position nr. 2, når klippepedalen aktiveres, er en justering af traktionsreturleddet påkrævet.

1. Løsn den forreste kontramøtrik, som fastgør kabelmontagen til beslaget til klippe-/løftekontrolstangen (Figur 47).

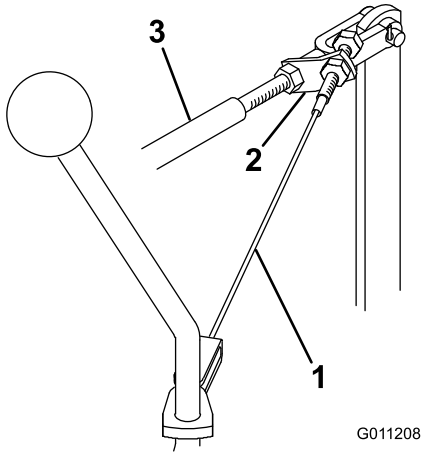

Figur 47

1. Kabelmontage
2. Beslag til klippe-/løftekontrolstang
3. Klippe-/løftekontrolstang

2. Sæt skiftehåndtaget i position nr. 1.
3. Men du holder klippe-/løftekontrolstangen i den bageste position, skal du tilspænde den bageste låsemøtrik for at fjerne næsten alt slæk fra kabelmontagen (Figur 47). Stram ikke kablet for meget.
4. Spænd den forreste kontramøtrik for at låse justeringen.
5. Kontroller justeringen, og juster på ny som påkrævet.

Serviceeftersyn af ratenheden

Ratkabelspænding skal justeres, når der mærkes spil i rattet. Et løst ratkabel gør det svært at styre i en lige linje. Hvis kablet strammes for meget, forårsager det imidlertid unødvendigt slid på remskiverne, og kablet strækkes, så det bliver udtjent for hurtigt. Når der er den rette spænding, bør kablet bøje 13 mm midt på, når det belastes med en kraft på 11 kg.

1. Stram kablet ved at fastgøre den sekskantede kabelende med en gaffelnøgle og dreje møtrikken på kabelenden med en anden nøgle (Figur 48).

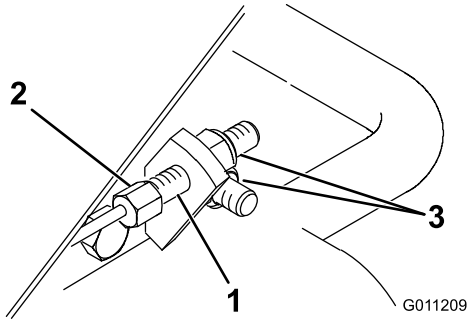

Figur 48

1. Ratkabel
2. Hold med skruenøgle
3. Drej for at fjerne slækket

2. Hvis hele gevindet på kabelenden er blevet brugt, skal kablerne udskiftes. Hvis det er nødvendigt, skal remskiven og ratkablet under rattet serviceres ved at fjerne dækslet på enden af ratstammen (Figur 49).

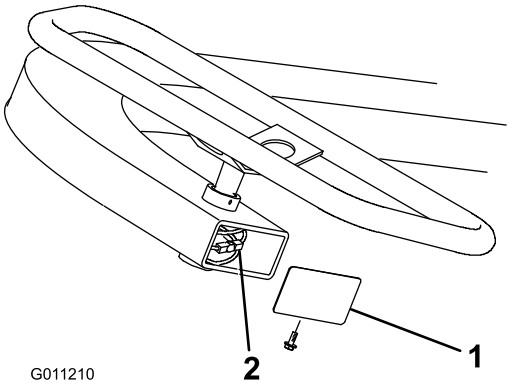

Figur 49

1. Dæksel
2. Remskive og ratkabel

Vedligeholdelse af hydrauliksystem

Skift af hydraulikolien og filteret

Eftersynsinterval: For hver 2000 timer/Hvert 2. år (alt efter hvad der indtræffer først)

For hver 2000 timer/Hvert 2. år (alt efter hvad der indtræffer først)

Hvis væsken bliver forurenet, skal du kontakte den lokale Toro-forhandler, eftersom systemet skal skylles ud. Forurenet olie ser mælkeagtig eller sort ud sammenlignet med ren olie.

1. Fjern aftapningsproppen fra beholderen (Figur 50), og lad hydraulikolien løbe ned i en bakke. Monter proppen igen, og spænd den til, når hydraulikolien holder op med at løbe.

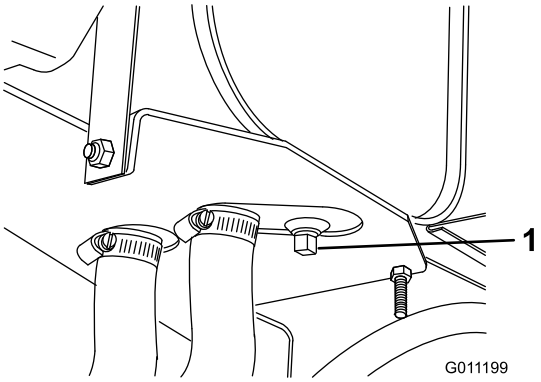

Figur 50

1. Hydraulikbeholderens aftapningsprop

2. Rengør det område, hvor filteret monteres (Figur 51). Anbring en drænbakke under filteret, og afmonter filteret.

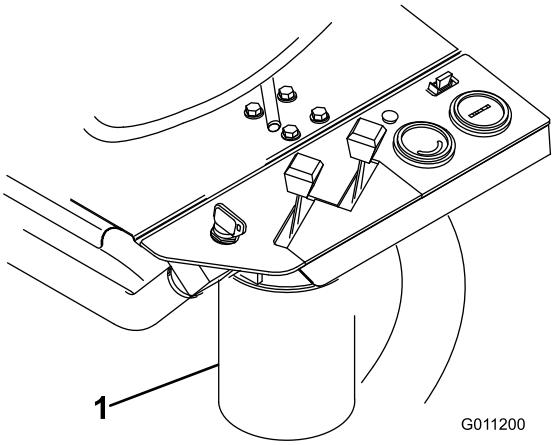

Figur 51

1. Hydraulikfilter

3. Fyld erstatningsfilteret med Mobil DTE 15M-hydraulikvæske. Smør forseglingspakningen, og drej filteret med hånden, indtil pakningen er i berøring med filterhovedet. Tilspænd filteret yderligere 3/4 omgang. Filteret skulle nu være forseglet. Overspænd ikke.
4. Fyld hydraulikbeholderen med ca. 17 l hydraulikvæske. Se Kontrol af hydraulikvæskestanden (side 21).
5. Start maskinen, og kør den i tomgang i 3 til 5 minutter for at cirkulere væsken og fjerne luft, som er fanget i systemet. Stop maskinen, og kontroller væskestanden igen
6. Brugt olie skal bortskaffes på forsvarlig vis.

Kontrol af hydraulikrør og -slanger

⚠ ADVARSEL

Hydraulikvæske, der slipper ud under tryk, kan trænge ind i huden og dermed forårsage personskader.

- **Sørg for, at alle slanger og rør til hydraulikvæske er i god stand, og at alle hydrauliske forbindelser og fittings slutter tæt, før der sættes tryk på det hydrauliske system.**
- **Hold kroppen og hænderne væk fra små lækagehuller eller dyser, der sprøjter hydraulikvæske under højt tryk ud.**
- **Brug pap eller papir til at finde eventuelle hydrauliklækager.**
- **Tag hele trykket af det hydrauliske system, før der udføres arbejde på det.**
- **Søg straks lægehjælp, hvis der sprøjtes væske ind under huden.**

Efterse dagligt hydraulikrør og -slanger for lækager, bøjede rør, løse monteringsholdere, slid, løse fittings, forringelser på grund af vejrlig og kemisk forringelse. Foretag alle nødvendige udbedringer før drift.

Opbevaring

Hvis du vil opbevare maskinen i længere tid, skal følgende trin udføres før opbevaring:

1. Fjern ophobninger af snavs og gammelt græsaffald. Slib knivcylinderne og underknivene, om nødvendigt. Se *betjeningsvejledningen til klippeenheden*. Brug rustbeskytter på underknive og cylinderknive. Smør alle smøringspunkter. Se Smøring af maskinen (side 28).
2. Klods hjulene op for at tage vægten af dækkene.
3. Tøm og udskift hydraulikvæsken og filteret, og efterse hydraulikrør og -fittings. Udskift om nødvendigt. Se Skift af hydraulikolien og filteret (side 39) og Kontrol af hydraulikrør og -slanger (side 40).
4. Alt brændstof skal fjernes fra brændstoftanken. Lad motoren køre, indtil den stopper af brændstofmangel. Udskift brændstoffilteret. Se Udskiftning af brændstoffilteret (side 32).
5. Aftap olien fra krumtaphuset, mens motoren stadig er varm. Genopfyld med frisk olie. Se Udskiftning af motorolie og filter (side 30).
6. Fjern tændrørene, hæld 3 cl SAE 30-olie ind i cylinderne, og tørn langsomt for at fordele olien. Udskift tændrørene. Se Udskiftning af tændrør (side 32).
7. Fjern snavs og avner fra cylinderen, køleribberne og blæserhuset.
8. Fjern batteriet, og oplad det helt. Opbevar det enten på hylden eller på maskinen. Lad kablerne være frakoblede, hvis det opbevares på maskinen. Opbevar batteriet et køligt sted for at undgå hurtig afladning af batteriet.
9. Opbevar om muligt maskinen på et varmt, tørt sted.

Fejlfinding

Motor

Problem	Mulig årsag	Afhjælpning
Motoren mister kraft.	1. Brændstoftanken er tom.	1. Fyld brændstoftanken op.
	2. En brændstofledning er stoppet, eller der er snavs i brændstoftanken.	2. Rens brændstoftanken. Brug ren benzin.
	3. Brændstoffilteret er tilstoppet.	3. Udskift filteret.
	4. Oliestanden i krumtaphuset er lav.	4. Påfyld olie til det korrekte niveau. Kontroller niveauet oftere.
	5. Olien i krumtaphuset er forkert.	5. Udskift med den rette olie.
	6. Karburatorbrændstofsolenoide	6. Kontroller solenoiden og ledningerne.
	7. Gashåndtagskablet er indstillet forkert.	7. Reparer efter behov.
	8. Chokeren er lukket.	8. Juster chokeren på ny.
	9. Luftfilterelementet er stoppet.	9. Udskift elementet, og kontroller det oftere.
	10. Karburatoren fungerer ikke.	10. Reparer efter behov.
	11. Tændingen fungerer ikke.	11. Reparer efter behov.
	12. Køleribberne er stoppet med snavs, eller motoren overopheder.	12. Rengør ribberne. Reparer motoren som nødvendigt.
	13. Motoren har et indvendigt problem.	13. Reparer efter behov.
	14. Pumpekoblingen er løs.	14. Reparer eller udskift koblingen.
	15. Hydrauliksystemet virker ikke.	15. Se fejlfindingsafsnittet til hydraulik herunder.
Motoren kan ikke starte.	1. Tændingssystem fungerer ikke.	1. Reparer efter behov.
	2. Brændstoftanken er tom.	2. Fyld brændstoftanken op.
	3. Startsystemet virker ikke.	3. Kontroller forbindelser, solenoide, startmotor og tændingskontakt.
	4. Karburatorbrændstofsolenoide	4. Kontroller solenoiden og ledningerne.

Hydraulik

Problem	Mulig årsag	Afhjælpning
Der er ingen forøgelse af kørehastigheden i valg nr. 2.	1. Kontrolhåndtaget er ikke justeret korrekt.	1. Juster kontrolhåndtaget.
	2. Bageste knastaksel er forkert justeret.	2. Juster ved at flytte højre ende af bageste knastaksel frem eller venstre ende bagud.
	3. Klippe-/løfteleddet binder, eller der er en knækket løftedrejetap.	3. Smør eller reparer maskinen.
	4. Der er forkerte låsedele i spole nr. 4.	4. Fjern ventilrækken, og reparer spolesamling nr. 4.
	5. Spoleaflastningsventilerne nr. 2 eller 3 er åbne og sidder fast. (Cylinderdrevets o/min. vil også være lavt på klippeenhed nr. 1 eller 3).	5. Fjern og reparer eller udskift aflastningsindsatsen.

Problem	Mulig årsag	Afhjælpning
I hydrauliksystemet er der ingen nr. 1 eller baglæns traktionshastighed. Hastighed nr. 2 er normalt.	1. Skiveforsegling mellem ventilsektion nr. 3 og nr. 4 er defekt eller mangler. 2. Ringventilen i spole nr. 4 er åben og sidder fast eller er ved siden af sædet. 3. Traktionsaflastningsindsatsen i spolesektion nr. 4 er åben. 4. Traktionsmotoren mangler effektivitet. Der lækker væske forbi de indre gear. 5. Hydraulikpumpen mangler effektivitet. Der lækker væske forbi de indre gear.	1. Fjern ventilrækken, og udskift skiveforseglingen. 2. Fjern ventilrækken, og reparer spolesektion nr. 4. 3. Fjern aflastningsindsatsen. Reparer eller udskift den. 4. Test for at identificere defekt motor. Reparer eller udskift motoren. 5. Test for at kontrollere diagnosen. Reparer eller udskift pumpen.
Der er ingen traktion, eller den er langsom i alle indstillinger, og knivcylindrene påvirkes.	1. Oliestanden i beholderen er lav. 2. Skiftegrebsbeslag sidder løst. 3. Bageste knastaksel er forkert justeret. 4. Motoren mangler kraft.	1. Påfyld olie til det korrekte niveau. 2. Genjuster og tilspænd skiftegrebet. 3. Juster knastakslen. 4. Reparer efter behov.
Skiftegrebet binder.	1. Spolelåsesamling nr. 4 mangler smøring.	1. Fjern ventilrækken. Skil låsesamlingen ad, og reparer den.
Alle tre klippeenheder hæves og sænkes for langsomt.	1. Løftecylinder og led binder på grund af manglende smøring.	1. Smør hyppigere.
Den midterste klippeenhed (nr. 1) sænkes for sent eller for tidligt.	1. Strømreguleringsventilen er justeret forkert.	1. Juster ventilen.
De forreste klippeenheder er for høje eller for lave, når de er i hævet (transport)position.	1. Forløftecylindre er justeret forkert.	1. Juster cylindrene.
Klippeenhederne løftes for langsomt.	1. Bageste knastaksel er forkert justeret. 2. Vandringen for spole nr. 1 begrænset af klippe-/løftekontakten. 3. Ringventilen for løftekontrol i spolesektion 1 er delvis lukket og sidder fast.	1. Juster knastakslen. 2. Juster kontakten. 3. Fjern løftekontrollen, og reparer eller udskift den.
Den midterste klippeenhed (nr. 1) kører i hævet position.	1. Bageste knastaksel er forkert justeret. Spole nr. 3 er for langt ude af huset. 2. Den slagloddede slangesamling på spolesektion nr. 3 er begrænset. 3. Ventilreturåbningen mellem spolesektion nr. 3 og højre dæksel er begrænset.	1. Juster knastakslen. 2. Fjern begrænsningen. 3. Afmonter dækslet, og fjern begrænsningen.
Klippeenhederne sænkes under transport (mellem greens).	1. En løftecylinder lækker internt. 2. Løftekontrolproppens tætninger i spole nr. 1 er beskadigede. 3. En låsetapskrue er løs i spole nr. 2. 4. Spole nr. 1 er løs i ventilhuset, og der er væskeomløb.	1. Hæv klippeenhederne, og klods dem op. Fjern linjerne fra den slagloddede slangeansamling, og fjern klodserne. Det rør, som er læk, er forbundet med en dårlig cylinder. Reparer cylinderen. 2. Fjern løftekontrolpropperne. Udskift O-ringenhederne. 3. Fjern justeringshætten fra hjelmen for spole nr. 2. Tilspænd tapskruen med en skruetrækker. 4. Udskift spoleventilsamlingen.
Klippeenhederne sænkes, mens maskinen anbringes i opbevaring (natten over).	1. Dette er normalt.	1. Ingen reparation nødvendig.

Problem	Mulig årsag	Afhjælpning
En eller flere klippeenheder er langsomme, eller der er ingen cylinderdrivaktion.	1. Underkniv til cylinderjusteringen er for stram.	1. Juster dem i henhold til betjeningsvejledningen til klippeenhederne.
	2. Knivcylindrene er for stramme.	2. Reparer efter behov.
	3. Bageste knastaksel er forkert justeret.	3. Juster knastakslen.
	4. Ringventilen i aflastningsindsatsen er ved siden af sædet.	4. Fjern og reparer eller udskift aflastningsindsatsen.
	5. Et forkert udsugningsrør er monteret. Røret er brudt sammen.	5. Fjern udsugningsrøret, og udskift det med ægte Toro-reservedele.
	6. En rørfitting har en blokering.	6. Reparer efter behov.
	7. En motor er for slidt.	7. Foretag kontrol ved hjælp af en test. Reparer eller udskift motoren.
	8. Klippeenhed nr. 1 har langsom o/min. for knivcylinder.	8. Kontroller løftecylinderne for intern lækage. Reparer eller udskift cylinderen.
	9. Pumpen er for slidt.	9. Foretag kontrol ved hjælp af en test. Reparer eller udskift pumpen.
	10. En spole er løs i ventilhuset. Væske lækker forbi spolen.	10. Udskift spoleventilsamlingen.
	11. Et hydraulikstålrør er beskadiget, og strømmen er begrænset (kun forreste klippeenheder).	11. Udskift røret.
	12. Væskestanden er lav nok til at påvirke maskinens samlede ydeevne.	12. Påfyld væske
Trykrør til cylinderdrevet pulserer under drift.	1. Dette er normalt. Den varierer fra rør til rør.	1. Ingen reparation nødvendig.
Klippepedalen bliver ikke nede, medmindre den holdes nede med foden (spole nr. 2 er ikke låst).	1. Bageste knastaksel er forkert justeret.	1. Juster knastakslen.
	2. Spolelås nr. 2 fungerer ikke.	2. Fjern og reparer den.

Elektrisk

Problem	Mulig årsag	Afhjælpning
Motoren starter (men bør ikke gøre det), når gearskiftevælgeren ikke er i gear.	1. Traktionskontakten er justeret forkert eller er beskadiget.	1. Se Udskiftning af traktionskontakten.
Motoren starter (men det bør den ikke), når klippepedalen er trykket i bund, og klippecylinderne aktiveret.	1. Klippe-/løftekontakten er justeret forkert eller er beskadiget.	1. Se Udskiftning af klippe-/løftekontakten.
Motoren starter (men det bør den ikke), når der ikke sidder en fører i sædet.	1. Sædekontakten er justeret forkert eller er beskadiget.	1. Se Udskiftning af sædekontakten.
Motoren tørner ikke, hverken i gearskiftevælger eller klippepedalposition.	1. Klippe-/løftekontakten, traktionskontakten og/eller sædekontakten justeret forkert eller er beskadigede.	1. Se Udskiftning af traktionskontakten, Udskiftning af klippe-/løftekontakten og/eller Udskiftning af sædekontakten.
	2. Batteripolerne er korroderet.	2. Rengør polerne.
	3. Ledningerne til klipning/løft eller traktionskontakten er løse.	3. Kontroller ledningerne, og tilslut dem korrekt.
	4. Batteriet er fladt.	4. Oplad eller udskift batteriet.
	5. En solenoide er beskadiget.	5. Udskift solenoiden.
	6. Tændingskontakten er beskadiget.	6. Udskift tændingskontakten.
	7. Starteren er beskadiget.	7. Udskift eller reparer starteren.
	8. Motoren er brændt sammen.	8. Reparer motoren.
	9. Ledningerne til nøglekontakten, voltmeteret eller solenoiden er løse.	9. Tilslut ledningerne.
	10. Føreren sidder ikke på sædet.	10. Tag plads i sædet.

Problem	Mulig årsag	Afhjælpning
Motoren tørner, men starter ikke, når gearvælgeren og klippepedalen er i neutral.	1. Årsagen til dette problem har **intet at gøre** med sikkerhedsblokeringssystemet. 2. Bageste knastaksel er forkert justeret. 3. Motoren eller ensretterproppen er løs. 4. Terminalkablet "I" til nøglekontakten er løst. 5. Der er motorproblemer, eller brændstoftanken er tom. 6. Parkeringsbremsens afbryderrelæ er beskadiget.	1. Alle sikkerhedskontakter er i orden. Fortsæt til næste årsag. 2. Juster knastakslen. 3. Tilslut kablet. 4. Tilslut kablet. 5. Find årsagen til problemet, og reparer det. 6. Udskift relæet.
Motoren standser ikke, når klippepedalen er trykket i bund (klippecylinderne er aktiveret), idet du fjerner dig fra sædet.	1. Klippe-/løfte- eller sædekontakten er justeret forkert eller er beskadiget. 2. Sædets returpindfjeder er itu, mangler eller sidder fast. 3. Sædedrejetappen roterer ikke frit.	1. Se Udskiftning af klippe-/løftekontakten eller Udskiftning af sædekontakten. 2. Udskift, løsn og smør dele, så pinden bevæger sig frit. 3. Løsn og smør sædets drejetappind for at sikre fri bevægelighed.
Motoren standser ikke, når gearskiftevælgeren er i gear, idet du rejser dig fra sædet.	1. Traktions- eller sædekontakten er justeret forkert eller er beskadiget. 2. Sædets returpindfjeder er itu, mangler eller sidder fast. 3. Sædedrejetappen roterer ikke frit.	1. Se Udskiftning af traktionskontakten eller Udskiftning af sædekontakten. 2. Udskift, løsn og smør dele, så pinden bevæger sig frit. 3. Løsn og smør sædets drejetappind for at sikre fri bevægelighed.
Motoren synes at "sætte for meget ud" under transport. (Det er normalt, at motoren "sætter ud" i et vist omfang).	1. Sædet løfter kontaktknappen til "af sædet" for nemt.	1. Juster sædekontakten, eller instruer brugeren i at sætte sig på sædet under transport.
Motoren fortsætter ikke med at køre, når du sidder i sædet, og gearskiftevælgeren står i gear, eller klippepedalen er trådt ned.	1. Sædekontakten er justeret forkert eller er beskadiget. 2. Sædets returpindfjeder sidder fast i den øverste position.	1. Se Udskiftning af sædekontakten. 2. Løsn og smør dele, så pinden bevæger sig frit. Udskift fjederen, hvis den er beskadiget.
Motoren standser uanset gearskiftevælgerens eller klippepedalens position (selvom begge er i "Neutral"), idet du rejser dig fra sædet.	1. Klippe-/løftekontakten og/eller traktionskontakten er justeret forkert eller er beskadiget. 2. Ledningerne til klip/løft og/eller traktion er løse 3. Ledningerne til forlængerstikket til traktionskontakten er løse. 4. Terminalkablet "B" til nøglekontakten er løst.	1. Se Udskiftning af klippe-/løftekontakten eller Udskiftning af traktionskontakten. 2. Tilslut ledningerne. 3. Tilslut ledningerne. 4. Tilslut ledningerne.
Motoren standser ikke, når tændingsnøglen drejes til positionen Off.	1. Tændingskontaktforbindelsen er løs. 2. Tændingskontakten er beskadiget. 3. Ledningerne i stikket er kortsluttet. 4. Motorens justering eller karburatorjusteringen er forkert.	1. Tryk stikket fast på tændingskontakt-tterminalerne. 2. Udskift tændingskontakten. 3. Reparer de pågældende ledninger. 4. Juster karburatoren eller motorens indstilling.
Batteriet lader ikke.	1. En sikring er sprunget eller mangler. 2. Det elektriske system har en løs ledning. 3. Regulatoren eller motorladerkredsløbet er beskadiget.	1. Isæt en ny sikring. 2. Kontroller alle tilslutninger, og foretag alle nødvendige reparationer. 3. Monter en ny regulator, eller reparer motorens ladekredsløb.

Diagrammer

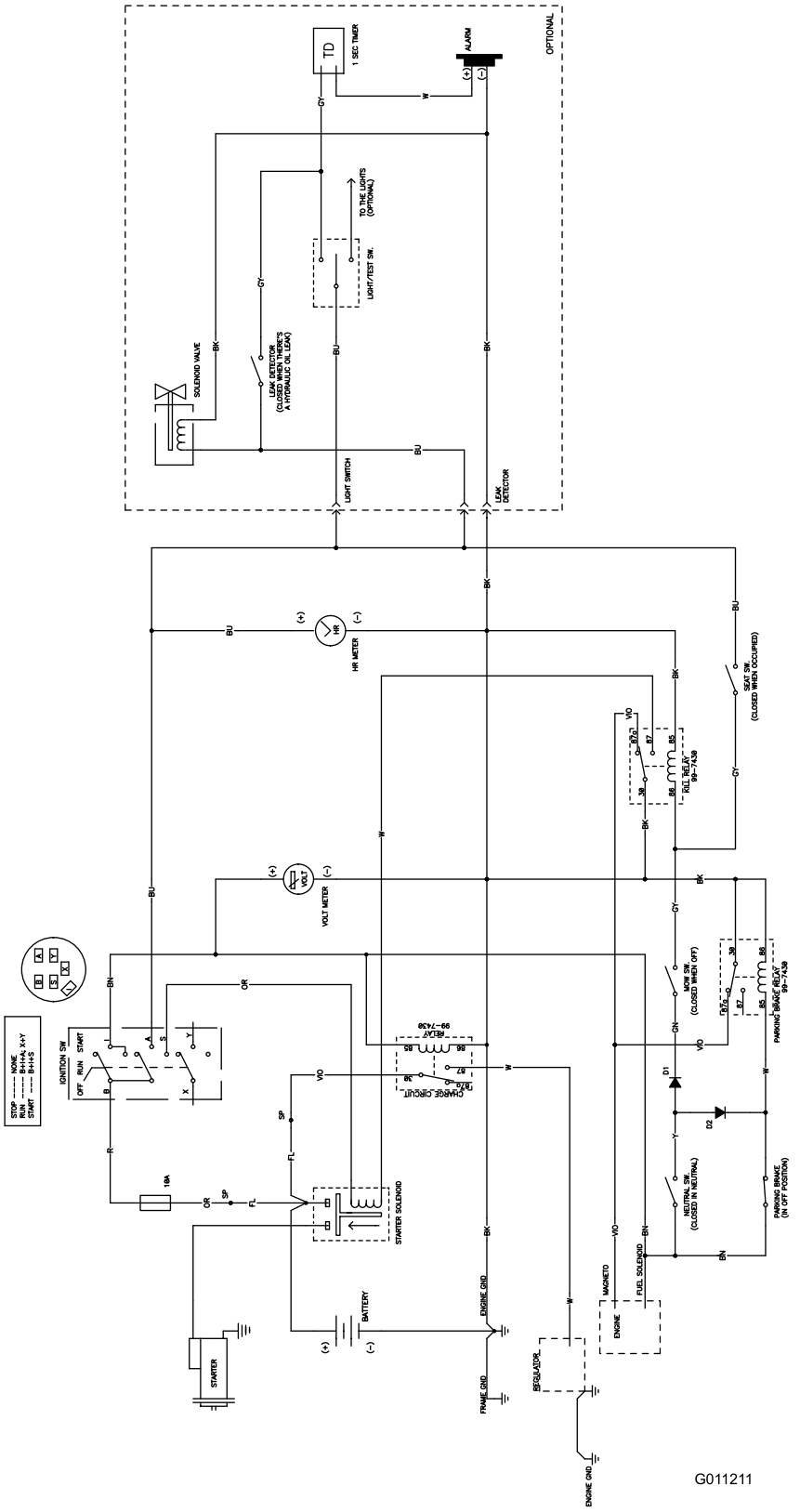

Ledningsdiagram (Rev. A)

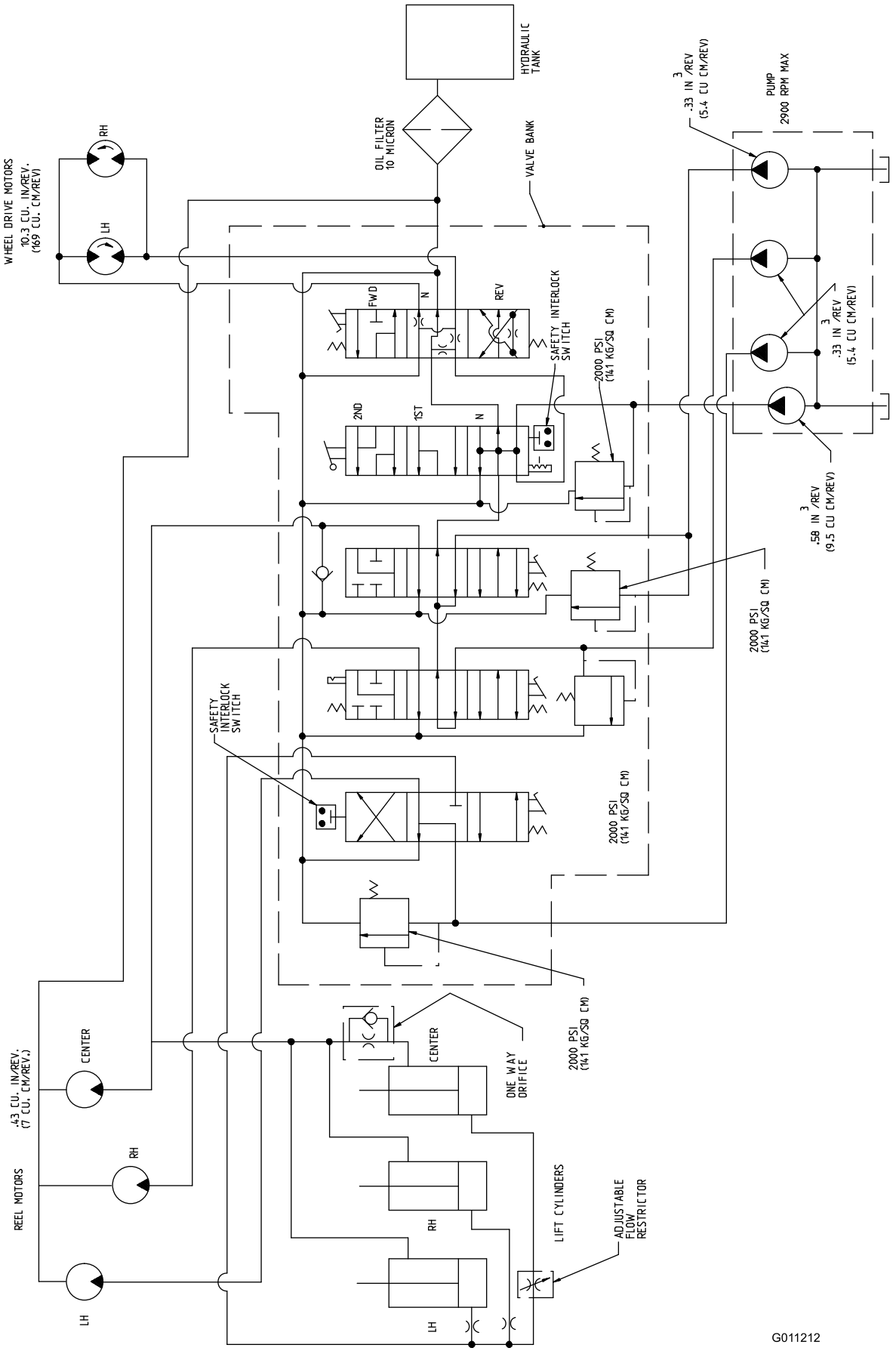

Hydraulikskema (Rev. A)

Toro Total dækningsgaranti

En begrænset garanti

Fejl og produkter, der er dækket

The Toro® Company og dets søsterselskab, Toro Warranty Company, garanterer i fællesskab i henhold til en aftale mellem dem, at dit Toro-produkt ("produktet") er frit for materialefejl og fejl i den håndværksmæssige udførelse i to år eller 1500 driftstimer*, hvad end der måtte indtræde først. Denne garanti gælder for alle produkter med undtagelse af dybdeluftere (se de separate garantierklæringer for disse produkter). Hvis der forekommer en fejl, som er dækket af garantien, vil vi reparere produktet uden omkostninger for dig. Dette inkluderer fejldiagnose, arbejdsløn, reservedele og transport. Denne garanti træder i kraft på den dato, produktet leveres til den person, som oprindeligt køber det i detailleddet.
* Produkt udstyret med timetæller.

Sådan får du udført service, der er dækket af garantien

Det påhviler dig at underrette produktforhandleren eller den autoriserede produktforhandler, som du har købt produktet hos, så snart du tror, der er opstået en fejl, som er dækket af garantien. Hvis du har brug for hjælp til at finde frem til en produktforhandler eller en autoriseret forhandler, eller hvis du har spørgsmål vedrørende dine rettigheder eller ansvar i henhold til garantien, kan du kontakte os her:

Commercial Products Service Department
Toro Warranty Company
8111 Lyndale Avenue South
Bloomington, MN 55420-1196, USA
E-mail: commercial.warranty@toro.com

Ejerens ansvar

Du er som ejer af produktet ansvarlig for at udføre den vedligeholdelse og de justeringer, som er nødvendige i henhold til din betjeningsvejledning. Hvis du ikke udfører den nødvendige vedligeholdelse og de nødvendige justeringer, kan dette danne grundlag for at afvise en reklamation i henhold til garantien.

Genstande og fejl, der ikke er dækket

Det er ikke alle produktfejl eller funktionsfejl, der måtte opstå i garantiperioden, som udgør materialefejl eller fejl i den håndværksmæssige udførelse. Denne garanti dækker ikke følgende:

- Produktfejl, som er en følge af brug af ikke-originale Toro-reservedele eller af installation og brug af ekstra eller modificeret eller ikke-originalt Toro-tilbehør og -produkter. Der kan medfølge en separat garantierklæring fra producenten af sådanne enheder.
- Produktfejl, som er en følge af manglende udførelse af anbefalet vedligeholdelse og/eller justeringer. Undladelse af at udføre korrekt vedligeholdelse af Toro-produkterne i henhold til skemaet over anbefalet vedligeholdelse i *betjeningsvejledningen* kan danne grundlag for afvisning af et garantikrav.
- Produktfejl, som er en følge af at have betjent produktet på en ødelæggende, uagtsom eller hensynsløs måde.
- Reservedele, som forbruges ved brug, medmindre de skønnes at være defekte. Eksempler på reservedele, som forbruges eller opbruges under normal betjening af produktet omfatter, men er ikke begrænset til, bremseklodser og -belægninger, koblingsbelægninger, skæreknive, knivcylindre, bundknive, piber, tændrør, styrehjul, dæk, filtre, remme samt visse sprøjtekomponenter såsom membraner, dyser og kontraventiler osv.
- Fejl, der forårsages af eksterne forhold. Forhold, der anses for at være eksterne forhold, omfatter, men er ikke begrænset til, vejrlig, opbevaringsforhold, forurening, brug af ikke-godkendte kølevæsker, smøremidler, tilsætningsstoffer, gødningsmidler, vand eller kemikalier osv.
- Normal støj, vibration, slid og ælde samt forringelse.
- Normalt slid omfatter, men er ikke begrænset til, beskadigelse af sæder som følge af slitage eller afslidning, slid på malede overflader, ridsede mærkater eller vinduer osv.

Reservedele

Reservedele, der planmæssigt skal udskiftet i forbindelse med nødvendig vedligeholdelse, er kun dækket af garantien i tidsrummet frem til det planmæssige tidspunkt for udskiftning af den pågældende reservedel. Reservedele, der udskiftes i henhold til denne garanti, er dækket af garantien i den originale produktgarantis løbetid og bliver Toros ejendom. Toro træffer endelig beslutning om, hvorvidt en reservedel eller en samlet enhed skal repareres eller udskiftes. Toro har ret til at bruge fabriksrenoverede reservedele til reparationer, der er dækket af garantien.

Bemærkning vedrørende garanti for dybdeafladningsbatteri:

Dybdeafladningsbatterier kan levere et samlet, specificeret antal kilowatttimer i løbet af deres levetid. Brugs-, opladnings- og vedligeholdelsesteknikker kan forlænge eller forkorte den samlede batterilevetid. I takt med at batterierne i dette produkt forbruges, vil mængden af nyttigt arbejde mellem opladningsintervaller langsomt formindskes, indtil batteriet er helt faldt. Udskiftning af slidte batterier som følge af normalt forbrug påhviler ejeren af produktet. Det kan være nødvendigt at udskifte batterier under produktets normale garantiperiode for ejerens regning.

Omkostninger til vedligeholdelse afholdes af ejeren

Motorjustering, smøring, rengøring og polering, udskiftning af genstande og fejl, der ikke er dækket, kølevæske og udførelse af anbefalet vedligeholdelse er eksempler på normal service, som Toro-produkter kræver, for hvilken omkostningerne afholdes af ejeren.

Generelle betingelser

Det eneste retsmiddel, du har til rådighed i henhold til nærværende garanti, er reparation hos en autoriseret Toro-forhandler.

Hverken The Toro Company eller Toro Warranty Company er ansvarlig for følgeskader eller indirekte eller hændelige skader i forbindelse med brugen af de Toro-produkter, der er dækket af nærværende garanti, herunder omkostninger eller udgifter til at fremskaffe erstatningsudstyr eller service i de perioder, der med rimelighed medgår i forbindelse med funktionsfejl eller manglende rådighed over produktet, mens der udføres reparationer i henhold til garantien. Bortset fra den emissionsgaranti, der er nævnt nedenfor, og kun såfremt denne måtte finde anvendelse, gives ingen anden udtrykkelig garanti.

Alle underforståede garantier om salgbarhed og brugsegnethed er begrænset til denne udtrykkelige garantis varighed. I visse stater er det ikke tilladt at fragå ansvar for hændelige- og følgeskader eller at begrænse tidsrummet for en underforstået garantis varighed, så ovenstående ansvarsfragåelser og begrænsninger gælder muligvis ikke for dig.

Denne garanti giver dig bestemte juridiske rettigheder, men derudover kan du også have andre rettigheder, som varierer fra stat til stat.

Bemærk vedrørende motorgaranti:

Emissionskontrolsystemet på dit produkt kan være dækket at en separat garanti, som overholder de krav, der er fastsat af det amerikanske miljøbeskyttelsesagentur (Environmental Protection Agency, EPA) og/eller rådet for luftressourcer i Californien (California Air Resources Board, CARB). De timemæssige begrænsninger, der er anført ovenfor, gælder ikke for garantien på emissionskontrolsystemet. Læs garantierklæringen om motoremissionskontrol, som er trykt i *betjeningsvejledningen* eller indeholdt i motorproducentens dokumentation, for at få yderligere oplysninger.

Andre lande end USA og Canada

Kunder, som har købt Toro-produkter, der er eksporteret fra USA eller Canada, skal kontakte deres Toro-forhandler for at få en garantipolice, som gælder for deres land, provins eller stat. Såfremt du af en eller anden grund er utilfreds med din forhandlers service eller har problemer med at få oplysninger om garantien, bedes du kontakte Toro-importøren. Hvis alt andet svigter, kan du kontakte os hos Toro Warranty Company.