Form No. 3363-698 Rev A

# Super Bagger 48 cm
# Tosaerba Recycler® da 48 cm

**Nº del modello 20835—Nº di serie 310000001 e superiori**

**Nº del modello 20836—Nº di serie 310000001 e superiori**

**Manuale dell'operatore**

# Introduzione

**Questo tosaerba a lame rotanti con operatore a piedi è pensato per l'utilizzo da parte di privati. Il suo scopo è quello di tagliare l'erba di prati ben tenuti di complessi residenziali. Non è stato progettato per tagliare aree cespugliose o per impieghi in agricoltura.**

Leggete attentamente queste informazioni al fine di utilizzare e mantenere correttamente il prodotto, e di evitare infortuni e danni. Voi siete responsabili del corretto utilizzo del prodotto, all'insegna della sicurezza.

Per informazioni su prodotti ed accessori, per la ricerca di un distributore o la registrazione del vostro prodotto, potete contattare Toro direttamente a www.Toro.com.

Per assistenza, parti originali Toro o ulteriori informazioni contattate un Distributore autorizzato o un Centro Assistenza Toro, ed abbiate sempre a portata di mano il numero del modello ed il numero di serie del prodotto. Figura 1 illustra la posizione del numero di modello e di serie sul prodotto. Scrivete i numeri nell'apposito spazio.

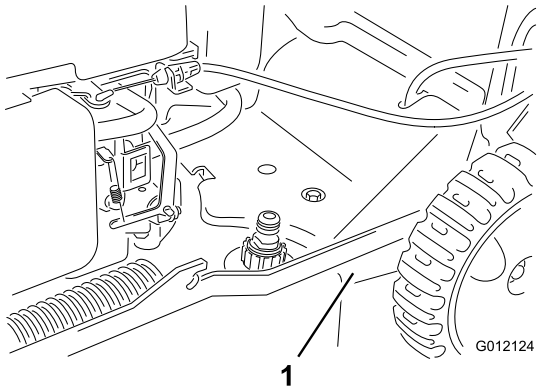


**Figura 1**

1. Targa del numero di modello e di serie

**Nº del modello** _____

**Nº di serie** _____

Il sistema di avvertimento adottato dal presente manuale identifica i pericoli potenziali e riporta messaggi di sicurezza, identificati dal simbolo di avvertimento (Figura 2), che segnala un pericolo in grado di provocare infortuni gravi o la morte se non si osservano le precauzioni raccomandate.



**Figura 2**

1. Simbolo di avvertimento

Per evidenziare le informazioni vengono utilizzate due parole. **Importante** indica informazioni meccaniche di particolare importanza, e **Nota** evidenzia informazioni generali di particolare rilevanza.

Questo prodotto è conforme a tutte le direttive europee pertinenti. Vedere i dettagli nella Dichiarazione di Conformità (DICO) specifica del prodotto, fornita a parte.

La potenza lorda del motore citata per alcuni modelli è stata determinata in laboratorio dal costruttore del motore, in conformità a SAE J1940. Al fine di ottemperare ai requisiti di sicurezza, emissioni e funzionamento, la potenza effettiva del motore di questa classe di tosaerba è significativamente inferiore.

Non alterate i comandi del motore né la velocità del regolatore; potreste creare rischi per la sicurezza con conseguenti lesioni alle persone.

# Sicurezza

**L'errato utilizzo o manutenzione di questo tosaerba può causare infortuni. Limitate il rischio di infortuni attenendovi alle seguenti istruzioni di sicurezza.**

Toro ha progettato e collaudato questo tosaerba per offrire un servizio ragionevolmente sicuro; tuttavia, la mancata osservanza delle seguenti istruzioni può provocare infortuni.

© 2009—The Toro® Company
8111 Lyndale Avenue South
Bloomington, MN 55420

Registrate il vostro prodotto presso www.Toro.com.

CE

Traduzione dell'originale (IT)
Stampato negli USA
Tutti i diritti sono riservati

**Per garantire la massima sicurezza, migliori prestazioni e familiarizzare con il prodotto, è essenziale che tutti gli operatori del tosaerba leggano attentamente e comprendano il contenuto di questo manuale prima ancora di avviare il motore. Fate sempre attenzione al simbolo di allarme (Figura 2), che indica Attenzione, Avvertenza o Pericolo – "norme di sicurezza." Leggete e comprendete le istruzioni, perché si tratta della vostra sicurezza. Il mancato rispetto delle istruzioni può provocare infortuni.**

# Sicurezza generale del tosaerba

Le seguenti istruzioni sono un adattamento della norma EN 836.

Questa falciatrice è in grado di amputare mani e piedi, e scagliare oggetti. La mancata osservanza delle seguenti norme di sicurezza può provocare gravi infortuni ed anche la morte.

## Addestramento

- Leggete attentamente le istruzioni. Prendete dimestichezza con i comandi e il corretto utilizzo delle apparecchiature.
- Non consentite mai l'uso del tosaerba a bambini o a persone che non abbiano perfetta conoscenza delle presenti istruzioni. Le normative locali possono imporre limiti all'età dell'operatore.
- Ricordate sempre che l'operatore o utilizzatore è responsabile di incidenti o pericoli occorsi ad altre persone o alla loro proprietà.
- Comprendete le spiegazioni di tutti i pittogrammi riportati sul tosaerba o nelle istruzioni.

## Benzina

**AVVERTENZA** – La benzina è altamente infiammabile. Prendete le seguenti precauzioni.

- Conservate il carburante in apposite taniche.
- Eseguite sempre i rifornimenti all'aperto e non fumate durante l'operazione.
- Aggiungete il carburante prima di avviare il motore. Non togliete mai il tappo del serbatoio, né aggiungete benzina a motore acceso o caldo;
- Se versate inavvertitamente della benzina, non avviate il motore, ma allontanate il tosaerba dall'area interessata evitando di generare una fonte di accensione, finché i vapori di benzina non si saranno dissipati.
- Montate saldamente tutti i tappi del serbatoio carburante e della tanica.

## Preparazione

- Indossate pantaloni lunghi e calzature robuste quando tosate. Non usate mai l'apparecchiatura a piedi nudi o in sandali.
- Ispezionate attentamente l'area in cui deve essere utilizzata l'apparecchiatura, e togliete tutte le pietre, rametti, ossi ed altri corpi estranei.
- Prima dell'uso controllate sempre a vista che le protezioni e i dispositivi di sicurezza, come deflettori e/o cesti di raccolta, siano montati e perfettamente funzionanti.
- Prima dell'uso controllate sempre a vista che le lame, i bulloni delle lame e il gruppo di taglio non siano usurati o danneggiati. Sostituite in serie lame e bulloni usurati o danneggiati, per mantenere il bilanciamento.

## Avviamento

- Non inclinate il tosaerba quando avviate il motore, salvo quando deve essere inclinato per l'avviamento. In tal caso non inclinatelo più del necessario, e sollevate soltanto il lato lontano dall'operatore.
- Avviate il motore con cautela, osservando le istruzioni e tenendo i piedi lontano dalla lama (o lame), non davanti al piano inclinato di scarico.

## Funzionamento

- Non tosate in prossimità di altre persone, soprattutto bambini, o di animali da compagnia.
- Tosate solamente alla luce del giorno o con illuminazione artificiale adeguata.
- Prestate attenzione a fosse e ad altri pericoli nascosti.
- Non mettete le mani o i piedi vicino o sotto le parti rotanti. Restate sempre lontani dall'apertura di scarico.
- Non sollevate né trasportate il tosaerba se il motore è acceso.
- Prestate la massima attenzione quando fate marcia indietro o tirate verso di voi un tosaerba con operatore a piedi.
- Camminate, non correte.

- Pendenze:
  - Non tosate versanti molto scoscesi.
  - Prestate la massima attenzione sulle pendenze.
  - Tosate le pendenze con movimento laterale, mai verso l'alto e il basso, e invertite la direzione con la massima cautela sulle pendenze.
  - Procedete sempre con passo sicuro sulle pendenze.
- Rallentate sulle pendenze e sulle curve strette per evitare ribaltamenti e la perdita di controllo.
- Fermate la lama prima di inclinare il tosaerba per il trasferimento se dovete attraversare superfici non erbose, e per trasferirlo avanti e indietro dalla zona da tosare.
- Non azionate il motore in un locale chiuso in cui possano raccogliersi i fumi tossici dell'ossido di carbonio.
- Spegnete il motore
  - ogni volta che lasciate il tosaerba incustodito;
  - prima del rifornimento di carburante;
  - prima di togliere il cesto di raccolta;
  - prima di regolare l'altezza, a meno che la regolazione non possa essere eseguita dalla postazione di guida.
- Spegnete il motore e staccate il cappellotto dalla candela:
  - prima di disintasare o rimuovere ostruzioni dal condotto di scarico;
  - prima di controllare, pulire o eseguire interventi sul tosaerba;
  - dopo aver colpito un corpo estraneo; ispezionate il tosaerba per rilevare eventuali danni, ed effettuate le riparazioni necessarie prima di riavviarlo e utilizzarlo;
  - se il tosaerba inizia a vibrare in modo anomalo (controllate immediatamente).
- I lampi possono causare lesioni gravi o morte. Se vedete lampi o udite tuoni vicini all'area in cui vi trovate, non utilizzate la macchina; cercate un riparo.
- Prestate attenzione al traffico quando attraversate o procedete nei pressi di una strada.

### Manutenzione e rimessaggio

- Mantenete adeguatamente serrati tutti i dadi, i bulloni e le viti, per assicurarvi che le apparecchiature funzionino nelle migliori condizioni di sicurezza.
- Non usate lance ad alta pressione per la pulizia delle attrezzature sulla macchina.
- Non tenete le apparecchiature con benzina nel serbatoio o all'interno di edifici dove i vapori possano raggiungere fiamme libere o scintille.
- Lasciate raffreddare il motore prima del rimessaggio al chiuso.
- Per ridurre il rischio d'incendio, mantenete motore, marmitta di scarico, vano batteria e zona di conservazione della benzina esenti da erba, foglie ed eccessi di grasso.
- Controllate spesso i componenti del cesto di raccolta e la protezione di scarico, e all'occorrenza sostituiteli con parti raccomandate dal produttore.
- Sostituite le parti usurate o danneggiate, per motivi di sicurezza.
- Sostituite le marmitte di scarico difettose.
- Dovendo scaricare il serbatoio del carburante, eseguite l'operazione all'aperto.
- Non modificate la taratura del regolatore del motore e non fate superare al motore i regimi previsti. Il motore che funziona a velocità eccessiva può aumentare il rischio di infortuni.
- Durante la messa a punto del tosaerba fate attenzione a non intrappolare le dita tra le lame in movimento e le parti fisse del tosaerba.
- **Per garantire le massime prestazioni e la sicurezza, acquistate esclusivamente ricambi ed accessori originali Toro. Non utilizzate parti o accessori che *possono andare*, in quanto potrebbero compromettere la sicurezza.**

## Pressione acustica

Questa unità ha un livello di pressione acustica all'orecchio dell'operatore di 86 dBA, con un valore d'incertezza (K) di 1 dBA. Il livello di pressione acustica è stato determinato in conformità con le procedure definite nella norma EN 836.

## Potenza acustica

Questa unità ha un livello di potenza acustica garantito di 96 dBA, con un valore d'incertezza (K) di 1 dBA. Il livello di potenza acustica è stato determinato in conformità con le procedure definite nella norma ISO 11094.

## Vibrazioni a mano/braccio

Livello di vibrazione misurato per la mano sinistra = 4,8 $m/s^2$

Livello di vibrazione misurato per la mano destra = 5,5 $m/s^2$

Valore d'incertezza (K) = 2,2 $m/s^2$

I valori rilevati sono stati determinati in conformità con le procedure definite nella norma EN 836.

# Adesivi di sicurezza e informativi

**Importante: Gli adesivi di sicurezza o d'istruzione sono affissi nelle adiacenze di punti potenzialmente pericolosi. Sostituite gli adesivi danneggiati.**

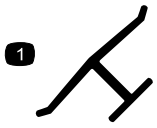


**Marchio del costruttore**

1. Indica che la lama è specificata come una parte realizzata dal produttore della macchina originale.

---

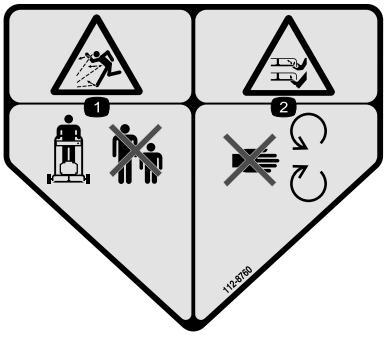


**112-8760**

1. Pericolo di lancio di oggetti. Tenete gli astanti a distanza di sicurezza dalla macchina.
2. Ferita o smembramento di mano o piede. Non avvicinatevi alle parti in movimento.

---




**112-8867**

1. Blocco
2. Sblocco

---




**114-7982**

1. Avvertenza – Leggete il *Manuale dell'operatore*.
2. Pericolo di lancio di oggetti – Tenete gli astanti a distanza di sicurezza dalla macchina.
3. Pericolo di ferita o smembramento di mani o piedi per mezzo della lama del tosaerba – Togliete la chiave di accensione e leggete le istruzioni prima di eseguire interventi di revisione o manutenzione.
4. Pericolo di ferite o smembramento di mano o piede causati dalla lama del tosaerba – Restate lontano dalle parti in movimento.
5. Pericolo di ferite o smembramento di mani o piedi per mezzo della lama del tosaerba – Tosate trasversalmente alla pendenza, mai verso l'alto e il basso; spegnete il motore prima di lasciare la postazione di guida, e guardate dietro di voi prima di retrocedere.




**119-2283**

1. Altezza di taglio

# Preparazione

# 1

# Sollevamento della stegola

## Non occorrono parti

## Procedura

**⚠ AVVERTENZA**

**L'incorretta apertura o chiusura della stegola può danneggiare i cavi e creare condizioni di utilizzo pericolose.**

- **Fate attenzione a non danneggiare i cavi quando aprite o piegate la stegola.**
- **Se un cavo è danneggiato, rivolgetevi ad un Centro Assistenza autorizzato.**

1. Allentate le manopole superiori della stegola (Figura 3).

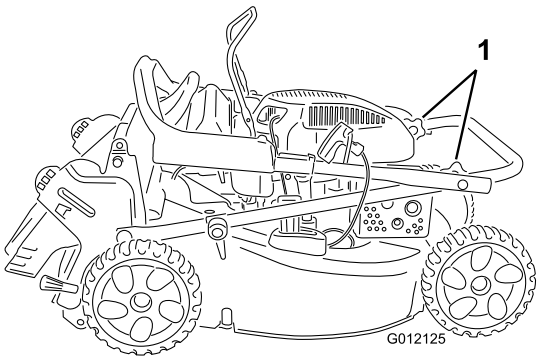


**Figura 3**

1. Manopole della stegola

2. Spostate con attenzione la sezione superiore della stegola in avanti finché le due metà della stegola non sono in linea e si sistemano come mostrato Figura 4.

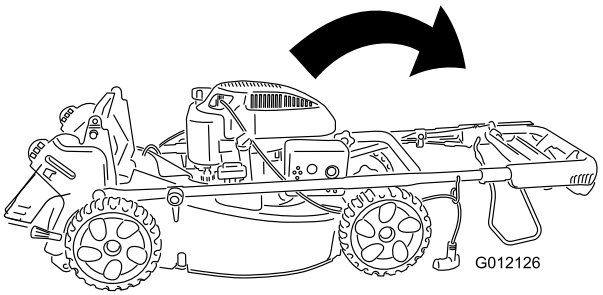


**Figura 4**

3. Serrate saldamente le manopole della stegola a mano (Figura 3).
4. Fate ruotare la stegola indietro, nella posizione operativa, e bloccatela all'altezza desiderata. Vedere Regolazione dell'altezza della stegola nella sezione Funzionamento.

# 2

# Riempimento del motore con olio

## Non occorrono parti

## Procedura

**Importante: Il tosaerba viene consegnato senza olio nel motore. Prima di avviare il motore, riempitelo con olio.**

Riempimento max.: 0,59 l, tipo: olio detergente SAE 30 o SAE 10W-30 con service classification API SF, SG, SH, SJ, SL o superiore.

1. Parcheggiate il tosaerba su una superficie pianeggiante.
2. Togliete l'asta di livello (Figura 5).

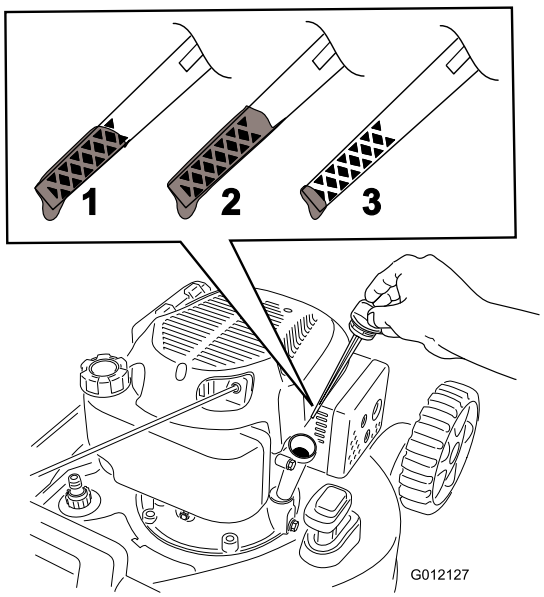


**Figura 5**

1. Il livello dell'olio è massimo.
2. Il livello dell'olio è eccessivo – estraete olio dalla coppa.
3. Il livello dell'olio è insufficiente – aggiungete olio nella coppa.

3. Versate **lentamente** dell'olio nel foro di riempimento, attendete qualche minuto poi controllatene il livello con l'apposita asta: dopo averla pulita, inseritela fino a posizionarne il tappo sul foro di riempimento, **ma senza avvitarla** (Figura 5).

**Nota:** Riempite la coppa dell'olio motore fino a quando l'asta di livello non indica che il livello dell'olio è corretto, come illustrato nella Figura 5. Se riempite eccessivamente il motore, estraete l'olio in eccesso come indicato in Cambio dell'olio motore.

4. Montate l'asta di livello e serratela saldamente a mano.

**Importante: *Cambiate l'olio motore dopo le prime cinque ore di servizio*, ed in seguito ogni anno. Vedere Cambio dell'olio motore.**

# Quadro generale del prodotto

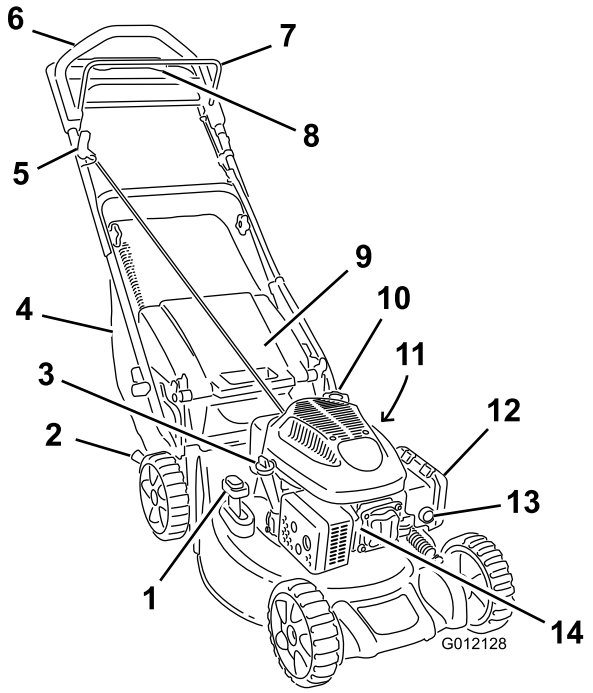


**Figura 6**

1. Leva di riciclaggio/raccolta
2. Leva dell'altezza di taglio
3. Rifornimento olio/Asta di livello
4. Cesto di raccolta
5. Avviatore autoavvolgente
6. Barra della trazione automatica
7. Barra di comando della lama
8. Maniglia per la trazione assistita
9. Sportello posteriore
10. Tappo del serbatoio carburante
11. Foro di lavaggio (non illustrato)
12. Filtro dell'aria
13. Iniettore
14. Candela

# Specifiche

| Modello | Peso | Lunghezza | Larghezza | Altezza |
|---|---|---|---|---|
| 20835 | 38 kg | 152 cm | 53 cm | 109 cm |
| 20836 | 39 kg | 152 cm | 53 cm | 109 cm |

# Funzionamento

## Riempimento del serbatoio del carburante

**⚠ PERICOLO**

**La benzina è estremamente infiammabile ed esplosiva. Un incendio o un'esplosione a causa della benzina possono ustionare voi ed altre persone.**

- **Per impedire che una carica elettrostatica faccia incendiare la benzina, mettete la tanica e/o il tosaerba per terra prima del riempimento, mai in un veicolo o su un oggetto.**
- **Riempite il serbatoio all'aperto, a motore freddo. Tergete le perdite accidentali.**
- **Non maneggiate la benzina quando fumate, o nelle adiacenze di una fiamma libera o di scintille.**
- **Conservate la benzina in una tanica per carburante approvata, fuori dalla portata dei bambini.**

Riempite il serbatoio del carburante con benzina normale fresca senza piombo, con un livello di ottani pari o vicino a 87, proveniente da una stazione di rifornimento di buona marca (Figura 7).

**Importante: Non usate carburante E85 o E20. Carburanti alternativi con un contenuto di alcol alto possono causare difficoltà di avviamento, scarse prestazioni e danni interni al motore.**

**Importante: Per ridurre il rischio di avviamenti difficoltosi, versate nella benzina (conservata per non più di 30 giorni) uno stabilizzatore per carburante per l'intera stagione.**

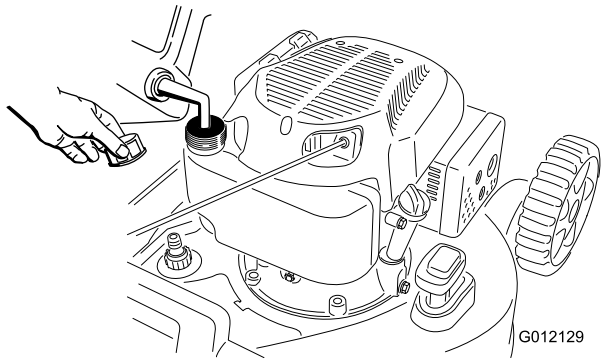


**Figura 7**

# Controllo del livello dell'olio motore

**Intervallo tra gli interventi tecnici:** Prima di ogni utilizzo o quotidianamente

1. Parcheggiate il tosaerba su una superficie pianeggiante.
2. Estraete l'asta di livello e asciugatela con uno straccio pulito.
3. Inserite l'asta, **senza serrarla,** nel foro di riempimento dell'olio.
4. Estraete l'asta e controllatela.
5. Per determinare qual è il corretto livello di olio sull'asta, vedere Figura 8.

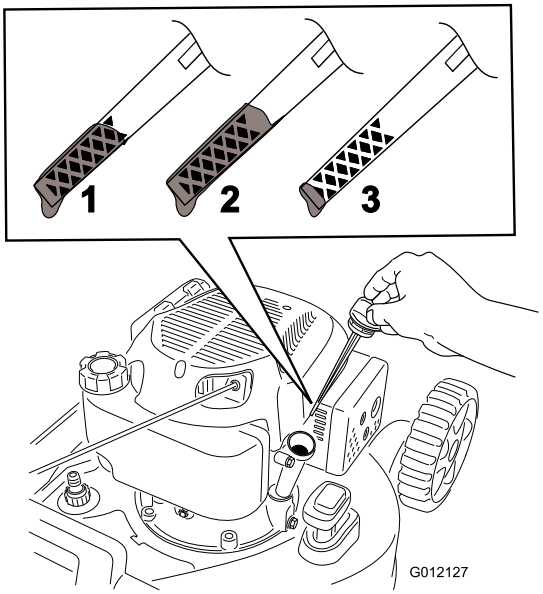


**Figura 8**

1. Il livello dell'olio è massimo.
2. Il livello dell'olio è eccessivo – estraete olio dalla coppa.
3. Il livello dell'olio è insufficiente – aggiungete olio nella coppa.

6. Se il livello dell'olio è insufficiente, versate **lentamente** dell'olio nel foro di riempimento, attendete qualche minuto poi controllatene il livello con l'apposita asta: dopo averla pulita, inseritela fino a posizionarne il tappo sul foro di riempimento, **ma senza avvitarla**.

   **Nota:** Riempimento max.: 0,59 l, tipo: olio detergente SAE 30 o SAE 10W-30 con service classification API SF, SG, SH, SJ, SL o superiore.

   **Nota:** Riempite la coppa dell'olio motore fino a quando l'asta di livello non indica che il livello dell'olio è corretto, come illustrato nella Figura 8. Se riempite eccessivamente il motore, estraete l'olio in eccesso come indicato in Cambio dell'olio motore.
7. Montate l'asta di livello e serratela saldamente a mano.

   **Importante:** ***Cambiate l'olio motore dopo le prime cinque ore di servizio*, ed in seguito ogni anno. Vedere Cambio dell'olio motore.**

# Regolazione dell'altezza di taglio

**⚠ AVVERTENZA**

**Mentre regolate l'altezza di taglio potreste toccare la lama in movimento e ferirvi gravemente.**

- **Spegnete il motore e attendete che tutte le parti in movimento si siano fermate.**
- **Non inserite le dita sotto la scocca mentre regolate l'altezza di taglio.**

**⚠ ATTENZIONE**

**Se il motore è stato acceso, il silenziatore sarà caldo e potrebbe provocarvi ustioni. Non avvicinatevi al silenziatore caldo.**

Regolate l'altezza di taglio come opportuno.

**Nota:** Per alzare il tosaerba, spostate in avanti la leva dell'altezza di taglio; per abbassare il tosaerba, spostate indietro la leva dell'altezza di taglio (Figura 9).

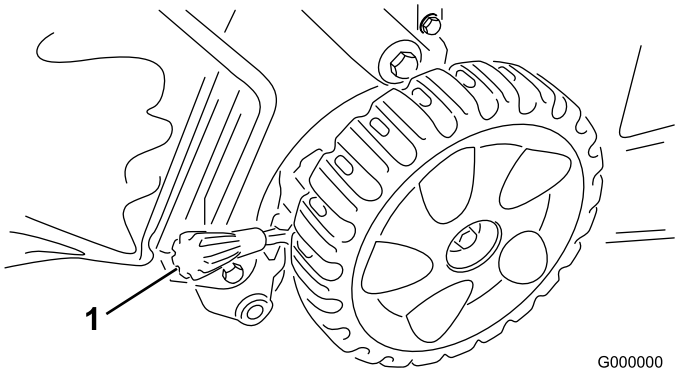


**Figura 9**

1. Leva dell'altezza di taglio

**Nota:** Altezze di taglio approssimative: A = 25 mm; B = 38 mm; C = 51 mm; D = 64 mm; E = 83 mm; F = 95 mm e G = 108 mm.

# Regolazione dell'altezza della stegola

Potete alzare o abbassare la stegola nella posizione più comoda.

Ruotate il fermo della stegola, regolate la stegola su una delle tre posizioni possibili e bloccatela (Figura 10).

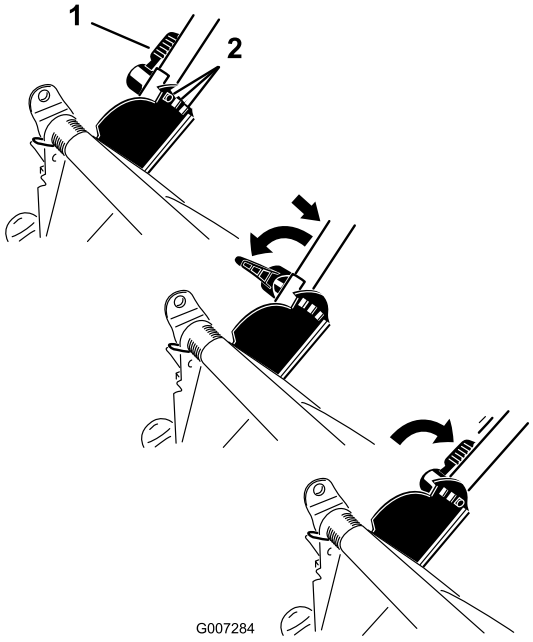


**Figura 10**

1. Fermo della stegola
2. Posizioni della stegola

# Avviamento del motore

1. Con il pollice, spingete tre volte lo starter con forza, lasciandolo inserito ogni volta per un secondo prima di rilasciarlo (Figura 11).

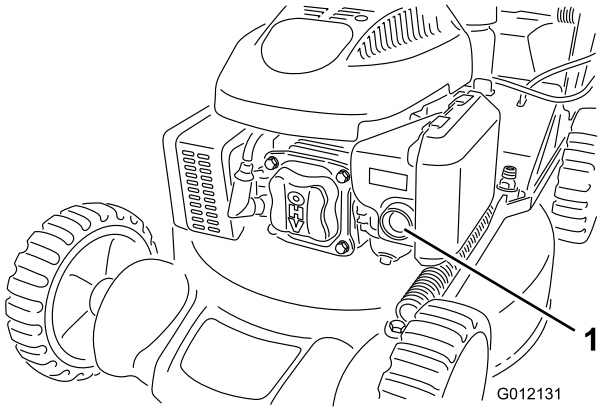


**Figura 11**

1. Iniettore

2. Tenete la barra di comando della lama Figura 12 contro la stegola.

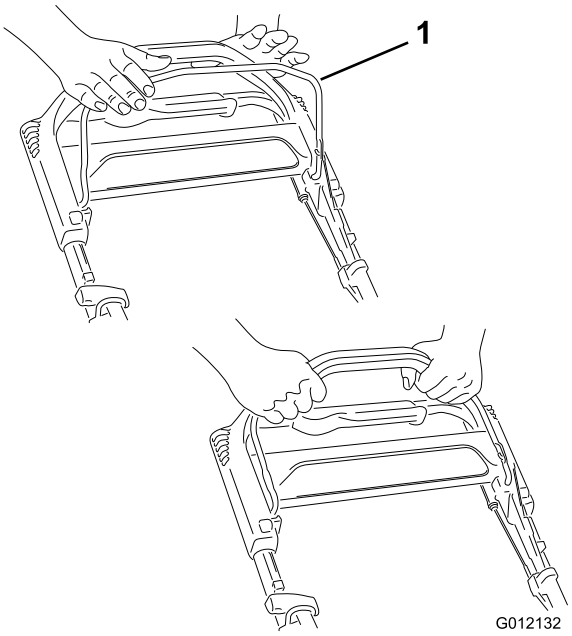


**Figura 12**

1. Barra di comando della lama

3. Tirate l'avviatore autoavvolgente (Figura 13)

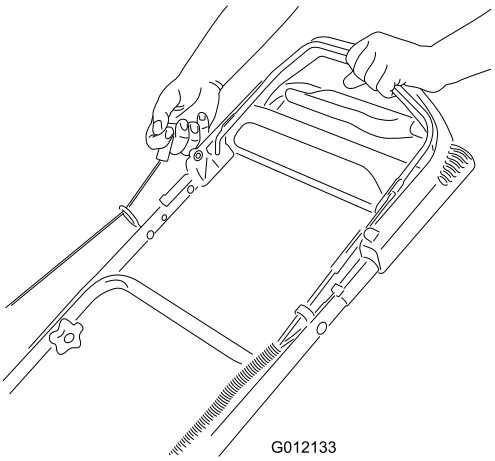


**Figura 13**

**Nota:** Se il tosaerba non si avvia dopo diversi tentativi, contattate un Centro Assistenza autorizzato.

# Utilizzo della trazione automatica

Per azionare la trazione automatica, camminate tenendo le mani sulla sezione superiore della stegola e i gomiti vicino ai fianchi; il tosaerba terrà automaticamente il passo (Figura 14).

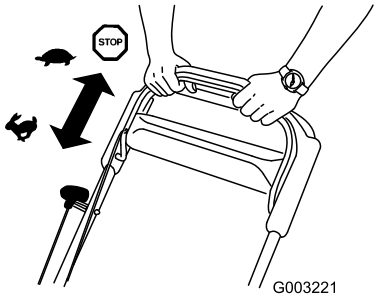


**Figura 14**

Per disinnestare la trazione automatica, lasciate andare la barra della trazione automatica.

**Nota:** La velocità della trazione automatica è fissa. Per diminuire la velocità aumentate la distanza tra la barra della trazione automatica e la stegola.

# Spegnimento del motore

**Intervallo tra gli interventi tecnici:** Prima di ogni utilizzo o quotidianamente

Per spegnere il motore rilasciate la barra di controllo della lama (Figura 15).

**Importante: Quando rilasciate la barra di comando della lama, sia il motore sia la lama devono fermarsi entro tre secondi. Se non si dovessero fermare perfettamente, smettete subito di usare il tosaerba e rivolgetevi ad un Centro Assistenza autorizzato.**

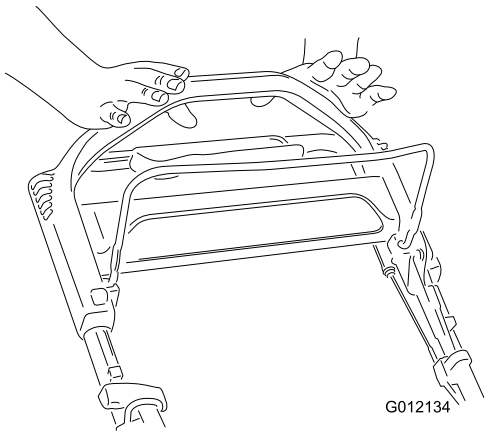


**Figura 15**

# Riciclaggio dello sfalcio

**Solo per il modello 20836**

Il tosaerba viene spedito dalla fabbrica pronto per il riciclaggio dello sfalcio e delle foglie nel tappeto erboso.

**Nota:** Il cesto di raccolta può rimanere sul tosaerba durante il riciclaggio dello sfalcio.

1. Spegnete il motore e attendete che tutte le parti in movimento si siano fermate.
2. Premete il pulsante sulla parte superiore della leva di riciclaggio/raccolta e spostate la leva nella posizione di **riciclaggio** (solo per il modello 20836) (Figura 16).

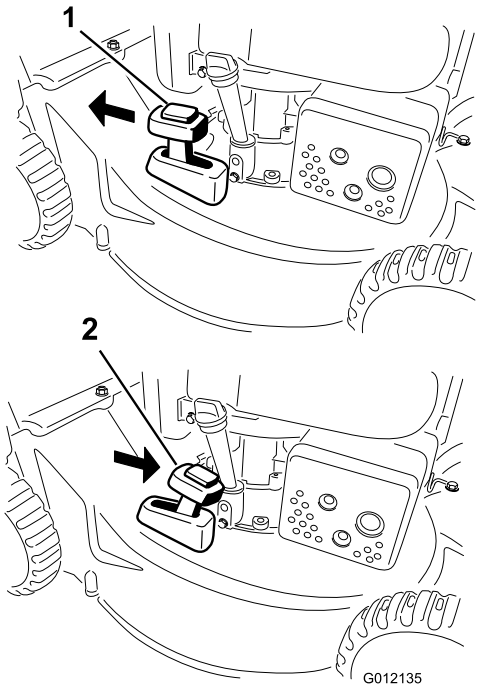


**Figura 16**

1. Posizione di riciclaggio
2. Posizione di raccolta

# Utilizzo del cesto di raccolta

Utilizzate il cesto di raccolta per raccogliere lo sfalcio e le foglie dal tappeto erboso.

**⚠ AVVERTENZA**

**Non utilizzate il cesto di raccolta se è consumato, in quanto sassolini e simili corpi estranei possono essere scagliati verso l'operatore o gli astanti, e causare gravi ferite o anche la morte.**

**Controllate spesso le condizioni del cesto di raccolta. Se è danneggiato, montate un nuovo raccoglitore Toro di ricambio.**

**⚠ AVVERTENZA**

**La lama è affilata, e può causare gravi ferite.**

**Prima di lasciare la postazione di guida, spegnete il motore e attendete che si siano fermate tutte le parti in movimento.**

1. Spegnete il motore e attendete che tutte le parti in movimento si siano fermate.
2. Per raccogliere lo sfalcio, montate il cesto di raccolta (vedere Montaggio del cesto di raccolta). Premete il pulsante sulla parte superiore della leva di riciclaggio/raccolta e spostate la leva nella posizione di **raccolta** (solo per il modello 20836) (Figura 16).

## Montaggio del cesto di raccolta

1. Spegnete il motore e attendete che tutte le parti in movimento si siano fermate.
2. Mantenete sollevato lo sportello posteriore, agganciate il cesto di raccolta nelle apposite tacche e abbassate lo sportello posteriore (Figura 17).

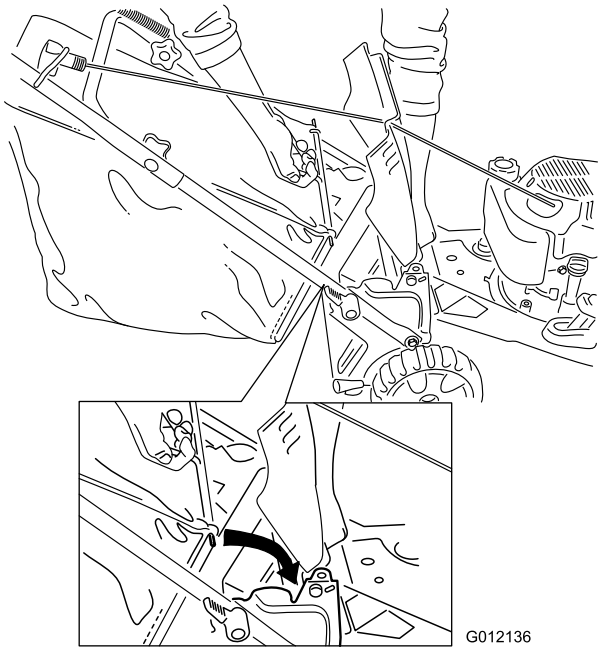


**Figura 17**

## Rimozione del cesto di raccolta

1. Spegnete il motore e attendete che tutte le parti in movimento si siano fermate.
2. Sollevate il cesto di raccolta e rimuovetelo dalla manopola.

   **Nota:** Inclinate leggermente all'indietro il cesto di raccolta per evitare la fuoriuscita dello sfalcio raccolto.

# Scarico posteriore dello sfalcio

Utilizzate lo scarico posteriore per la falciatura di erba molto alta.

Prima di procedere con lo scarico posteriore dello sfalcio, togliete il cesto di raccolta dal tosaerba, se montato (vedere Rimozione del cesto di raccolta) (Figura 18).

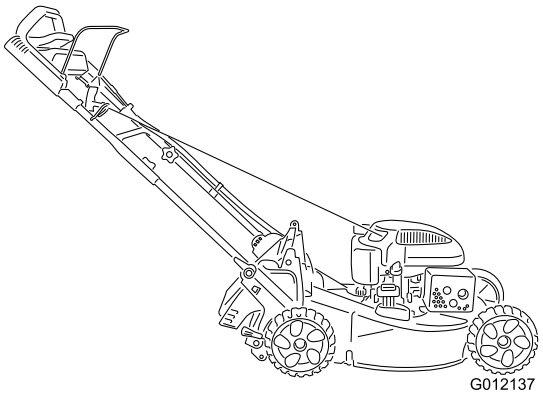


**Figura 18**

**Nota:** La leva di riciclaggio/raccolta deve essere in posizione di **raccolta** (Figura 16).

**⚠ AVVERTENZA**

**La lama è affilata, e può causare gravi ferite.**

**Prima di lasciare la postazione di guida, spegnete il motore e attendete che si siano fermate tutte le parti in movimento.**

# Suggerimenti

## Suggerimenti generali per la tosatura

- Sgombrate la zona da bacchette, sassi, fili, rami ed altri corpi estranei che possano essere colpiti dalla lama.
- Evitate di colpire oggetti solidi con la lama. Non tosate deliberatamente sopra un oggetto.
- Se il tosaerba colpisce un oggetto o vibra, spegnete immediatamente il motore, scollegate il cappellotto dalla candela e verificate se il tosaerba ha subito danni.
- Per ottenere prestazioni ottimali montate una nuova lama prima dell'inizio della stagione della tosatura.
- All'occorrenza sostituite la lama con una lama di ricambio Toro.

## Falciatura dell'erba

- Falciate soltanto un terzo del filo d'erba per volta. Non falciate con impostazioni inferiori a 51 mm, a meno che l'erba non sia rada o nel tardo autunno, quando l'erba inizia a rallentare la crescita. Vedere Regolazione dell'altezza di taglio.
- Per falciare erba alta più di 15 cm, tosate prima all'altezza di taglio superiore camminando lentamente, quindi tosate di nuovo ad un'altezza inferiore per ottenere un tappeto erboso più attraente. Se l'erba è troppo alta, il tosaerba può intasarsi e arrestare il motore.
- Tosate soltanto erba o foglie asciutte. Erba e foglie bagnate tendono ad ammucchiarsi sul tappeto erboso, e possono intasare il tosaerba o arrestare il motore.

**⚠ AVVERTENZA**

**Erba e foglie bagnate possono causare gravi ferite se doveste scivolare e toccare la lama. Tosate soltanto quando è asciutto.**

- Alternate la direzione di tosatura, per contribuire a disperdere lo sfalcio sul tappeto erboso ed ottenere una fertilizzazione uniforme.
- Se l'aspetto del tappeto erboso tosato non è soddisfacente, provate uno dei seguenti:
  - sostituite la lama o fatela affilare
  - camminate più lentamente mentre tosate
  - Alzate l'altezza di taglio del tosaerba.
  - Tosate l'erba più di frequente
  - Sovrapponete le passate, anziché falciare un'intera andana ad ogni passata
  - Impostate l'altezza di taglio delle ruote anteriori su una tacca inferiore rispetto alle ruote posteriori. ad esempio, impostate le ruote anteriori a 51 mm e quelle posteriori a 64 mm.

## Sminuzzare le foglie

- Dopo la tosatura del tappeto erboso, almeno metà di esso deve essere visibile attraverso le foglie. All'occorrenza, effettuate più passate sulle foglie.
- Se il tappeto erboso è coperto da più di 12 cm di foglie, alzate di una o due tacche l'altezza di taglio anteriore rispetto alla posteriore.
- Se il tosaerba non sminuzza finemente le foglie, rallentate la velocità di tosatura.

# Manutenzione

**Nota:** Determinare i lati sinistro e destro della macchina dalla normale posizione di funzionamento.

## Programma di manutenzione raccomandato

| Cadenza di manutenzione | Procedura di manutenzione |
|---|---|
| Dopo le prime 5 ore | • Cambiate l'olio motore. |
| Prima di ogni utilizzo o quotidianamente | • Controllate il livello dell'olio motore.<br>• Il motore deve fermarsi entro tre secondi dal rilascio della barra di comando della lama.<br>• Togliete sfalcio e morchia da sotto il tosaerba.<br>• Togliete sfalcio e morchia da sotto il tosaerba. |
| Ogni 100 ore | • Controllate la candela e, se necessario, sostituitela. |
| Prima del rimessaggio | • Svuotate il serbatoio del carburante prima di effettuare le riparazioni, come indicato, e prima del rimessaggio annuale.<br>• Pulite il sistema di raffreddamento; eliminate i frammenti di erba, i detriti e lo sporco dalle alette di raffreddamento ad aria del motore e dallo starter. Pulite il sistema più spesso se utilizzate la macchina in ambienti sporchi o polverosi. |
| Ogni anno | • Sostituite il filtro dell'aria (più sovente in ambienti polverosi).<br>• Cambiate l'olio motore.<br>• Sostituite la lama o fatela affilare (più spesso se il tagliente si smussa rapidamente). |

## Preparazione per la manutenzione

1. Spegnete il motore e attendete che tutte le parti in movimento si siano fermate.
2. Staccate il cappellotto dalla candela (Figura 19) prima di eseguire interventi di manutenzione.

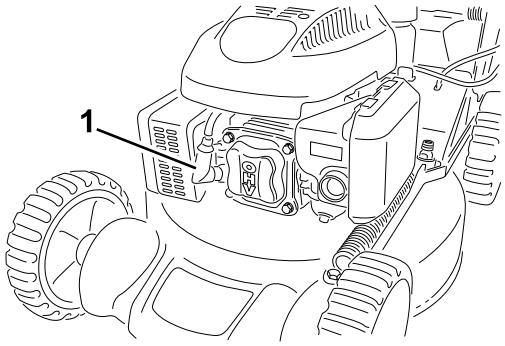


**Figura 19**

1. Cappellotto della candela

3. Al termine dell'intervento di manutenzione ricollegate il cappellotto alla candela.

**⚠ AVVERTENZA**

**Inclinando il tosaerba potreste fare fuoriuscire il carburante. La benzina è infiammabile, esplosiva e può causare incidenti.**

**Fate girare il motore finché non è vuoto, o togliete la benzina con una pompa a mano; non travasatela mai per mezzo di un sifone.**

**Importante: Inclinate sempre il tosaerba sul fianco con l'asta di livello in basso.**

# Sostituzione del filtro dell'aria

**Intervallo tra gli interventi tecnici:** Ogni anno

1. Premete verso il basso le linguette di chiusura del coperchio del filtro dell'aria (Figura 20).

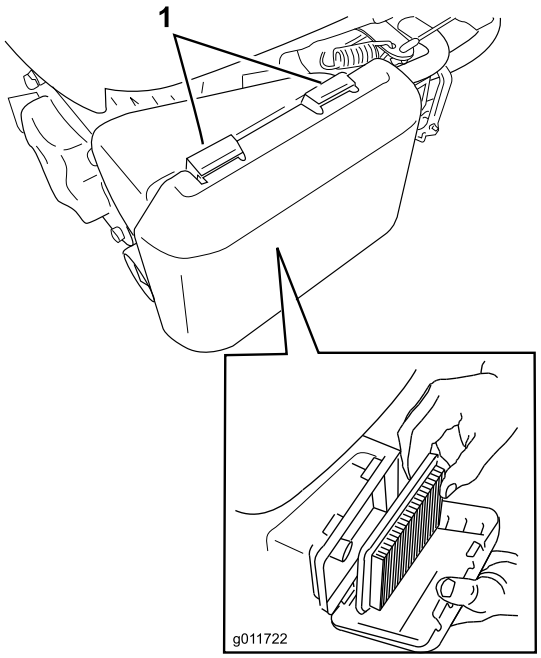


**Figura 20**

1. Linguette di chiusura
2. Filtro aria di carta
3. Prefiltro in schiuma sintetica

2. Aprite il coperchio.
3. Estraete il filtro aria di carta e il prefiltro in schiuma sintetica (Figura 20).
4. Ispezionate il prefiltro in schiuma sintetica e sostituitelo se è danneggiato o eccessivamente sporco.
5. Ispezionate il filtro aria di carta.
   A. Se il filtro aria di carta è danneggiato o sporco di olio o carburante, sostituitelo.
   B. Se il filtro aria di carta è sporco, battetelo contro una superficie dura diverse volte o soffiate aria compressa a meno di 207 kPa attraverso il lato del filtro rivolto verso il motore.

      **Nota:** Non eliminate lo sporco con una spazzola; lo spazzolamento spinge lo sporco all'interno delle fibre.
6. Eliminate lo sporco dal corpo e dal coperchio del filtro con uno straccio umido **Non pulite lo sporco dentro il condotto dell'aria.**
7. Installate il prefiltro in schiuma sintetica e il filtro aria di carta nel filtro dell'aria.
8. Montate il coperchio.

# Cambio dell'olio motore

**Intervallo tra gli interventi tecnici:** Dopo le prime 5 ore

Ogni anno

1. Assicuratevi che il carburante nel serbatoio sia scarso o del tutto assente, così che non si versi all'esterno quando inclinate il tosaerba su un lato.
2. Fate girare il motore per alcuni minuti prima di cambiare l'olio, per riscaldarlo.

   **Nota:** L'olio caldo fluisce meglio e trasporta una maggiore quantità di sostanze inquinanti.
3. Scollegate il cappellotto dalla candela. Vedere Preparazione alla manutenzione.
4. Togliete l'asta di livello.
5. Inclinate il tosaerba sul fianco, con l'asta di livello in basso, per vuotare l'olio usato attraverso il tubo di riempimento (Figura 21).

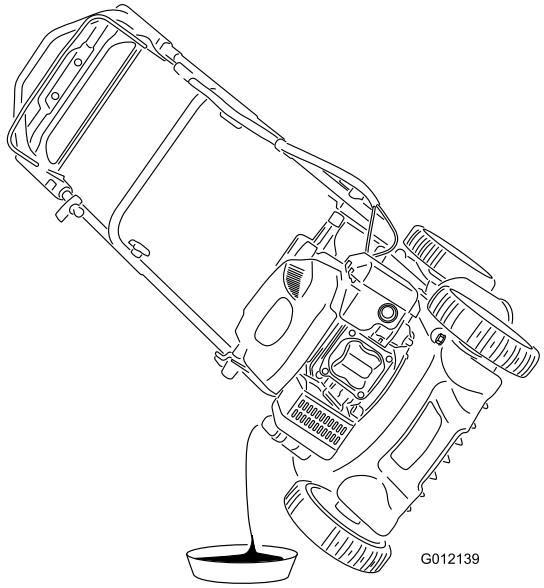


**Figura 21**

6. Raddrizzate il tosaerba in posizione di servizio.
7. Versate **lentamente** dell'olio nel foro di riempimento, attendete qualche minuto poi controllatene il livello con l'apposita asta: dopo averla pulita, inseritela fino a posizionarne il tappo sul foro di riempimento, **ma senza avvitarla**.

   **Nota:** Riempimento max.: 0,59 l, tipo: olio detergente SAE 30 o SAE 10W-30 con service classification API SF, SG, SH, SJ, SL o superiore.

   **Nota:** Riempite la coppa dell'olio motore fino a quando l'asta di livello non indica che il livello dell'olio è corretto, come illustrato nella (Figura 22).

Se riempite eccessivamente il motore, estraete l'olio in eccesso come indicato in 5.

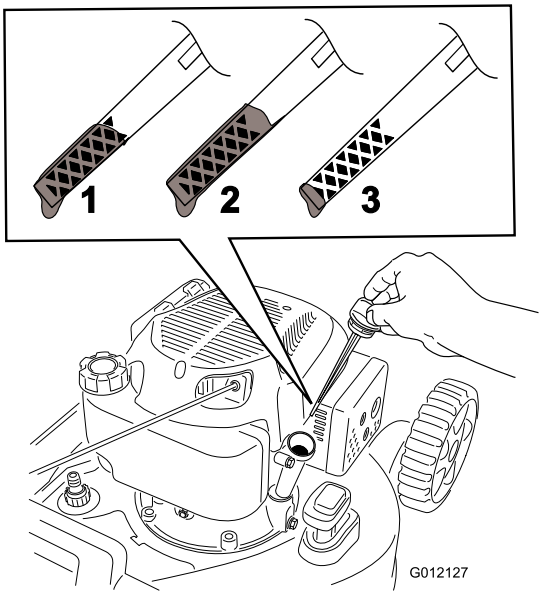


**Figura 22**

1. Il livello dell'olio è massimo.
2. Il livello dell'olio è eccessivo – estraete olio dalla coppa.
3. Il livello dell'olio è insufficiente – aggiungete olio nella coppa.

8. Montate l'asta di livello e serratela saldamente a mano.
9. Consegnate l'olio usato al centro di raccolta più vicino.

# Manutenzione della candela

**Intervallo tra gli interventi tecnici:** Ogni 100 ore

Pulite la candela ogni 100 ore di servizio. Usate una candela **Champion RN9YC** o equivalente.

1. Spegnete il motore e attendete che tutte le parti in movimento si siano fermate.
2. Scollegate il cappellotto dalla candela.
3. Pulite attorno alla candela.
4. Togliete la candela dalla testata.

   **Importante: Le candele incrinate, incrostate o sporche devono essere sostituite. Non pulite gli elettrodi, perché i granelli che penetrano nel cilindro possono danneggiare il motore.**

5. Impostate la luce sul tappo a 0,76 mm (Figura 23).

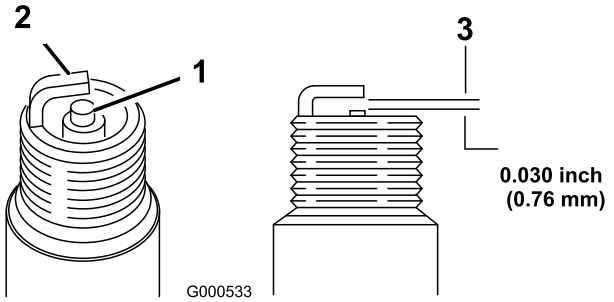


**Figura 23**

1. Isolatore dell'elettrodo centrale
2. Elettrodo laterale
3. Distanza fra gli elettrodi (non in scala)

6. Montate la candela e la guarnizione di tenuta.
7. Serrate la candela a 20 Nm.
8. Collegate il cappellotto alla candela.

# Sostituzione della lama

**Intervallo tra gli interventi tecnici:** Ogni anno

**Importante:** ***Per il corretto montaggio della lama dovete usare una chiave dinamometrica.*** **Se non disponete di una chiave dinamometrica o avete dubbi sull'esecuzione di questa operazione, contattate un Centro Assistenza autorizzato.**

Controllate la lama ogni volta che rimanete senza benzina. Se la lama è danneggiata, sostituitela immediatamente. Se il tagliente è ottuso o scheggiato, fatelo affilare, oppure sostituite la lama.

**⚠ AVVERTENZA**

**La lama è affilata, e può causare gravi ferite.**

- **Scollegate il cappellotto dalla candela.**
- **Indossate i guanti per eseguire la manutenzione della lama.**

1. Scollegate il cappellotto dalla candela. Vedere Preparazione alla manutenzione.
2. Inclinate il tosaerba sul fianco, con il filtro dell'aria in alto.
3. Usate un blocco di legno per tenere ferma la lama.
4. Rimuovete la lama (ruotate il bullone della lama in senso antiorario), conservando tutti gli elementi di fissaggio.
5. Montate la lama nuova (ruotate il bullone della lama in senso orario) e tutti gli elementi di fissaggio (Figura 24).

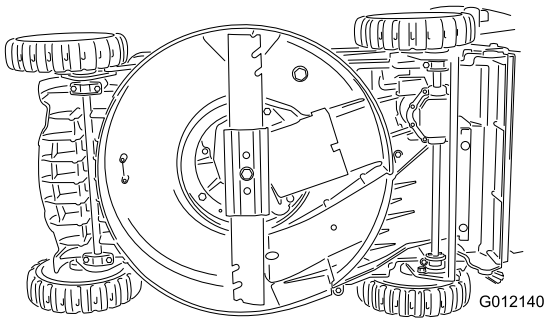


**Figura 24**

**Importante: Le estremità curve della lama devono essere rivolte verso la scocca del tosaerba.**

6. **Con una chiave torsiometrica serrate il bullone della lama a 82 Nm.**

   **Importante: Un bullone serrato a 82 Nm è molto stretto. Trattenete la lama con un blocco di legno e serrate saldamente il bullone facendo forza col vostro corpo sul cricco o sulla chiave dinamometrica. È molto difficile serrare eccessivamente questo bullone.**

# Pulizia del tosaerba

**Intervallo tra gli interventi tecnici:** Prima di ogni utilizzo o quotidianamente

**Solo per il modello 20835**

**⚠ AVVERTENZA**

**Il tosaerba può spostare del materiale dal sottoscocca.**

- **Usate occhiali di sicurezza.**
- **Quando il motore è acceso, rimanete in posizione di servizio (dietro la stegola).**
- **Non consentite ad alcuno di avvicinarsi alla zona di lavoro.**

1. Collocate il tosaerba su una superficie piana pavimentata, con il motore acceso, e spruzzate un getto d'acqua davanti alla ruota destra posteriore (Figura 25).

   **Nota:** L'acqua spruzzerà attorno alla lama e laverà via lo sfalcio.

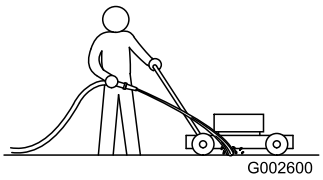


**Figura 25**

2. Quando non esce più sfalcio, chiudete l'acqua e trasportate il tosaerba in un luogo asciutto.
3. Lasciate il motore in funzione alcuni minuti per asciugare la scocca del tosaerba.

# Pulizia del tosaerba

**Intervallo tra gli interventi tecnici:** Prima di ogni utilizzo o quotidianamente

**Solo per il modello 20836**

**⚠ AVVERTENZA**

**Il tosaerba può spostare del materiale dal sottoscocca.**

- **Usate occhiali di sicurezza.**
- **Quando il motore è acceso, rimanete in posizione di servizio (dietro la stegola).**
- **Non consentite ad alcuno di avvicinarsi alla zona di lavoro.**

Per ottenere i migliori risultati, pulite il tosaerba subito dopo aver terminato il lavoro.

1. Abbassate il tosaerba all'altezza di taglio minima. Vedere Regolazione dell'altezza di taglio.
2. Portate il tosaerba su una superficie lastricata e pianeggiante.
3. Collegate una canna da giardino al rubinetto dell'acqua ed al foro di lavaggio sulla scocca del tosaerba (Figura 26).

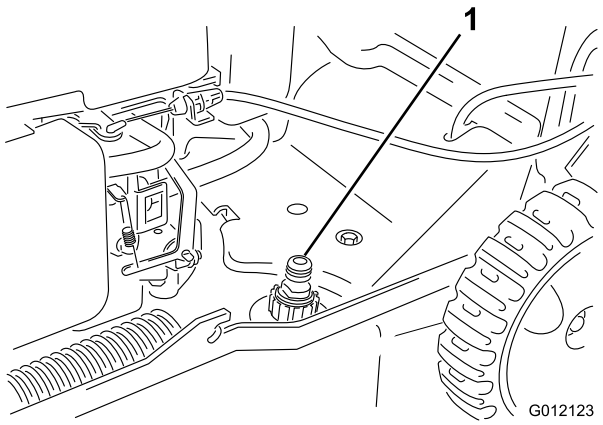


**Figura 26**

1. Foro di lavaggio

4. Aprite il rubinetto.
5. Avviate il motore e lasciatelo girare fin quando l'erba tagliata smette di uscire dal sottoscocca.
6. Spegnete il motore.
7. Chiudete il rubinetto dell'acqua e scollegate la canna dal tosaerba.
8. Avviate il motore e lasciatelo girare per alcuni minuti per asciugare la scocca.

# Rimessaggio

Conservate il tosaerba in un luogo fresco, pulito e asciutto.

## Preparazione del tosaerba per il rimessaggio

**⚠ AVVERTENZA**

**I vapori di benzina possono esplodere.**

- **Non conservate la benzina per più di 30 giorni.**
- **Non mettete il tosaerba in un ambiente chiuso, nelle adiacenze di una fiamma libera.**
- **Fate raffreddare il motore prima del rimessaggio.**

1. L'ultima volta che fate il pieno, prima del rimessaggio, versate lo stabilizzatore nel carburante, come indicato nelle istruzioni del costruttore del motore.
2. Fate funzionare il tosaerba finché il motore non si ferma per mancanza di carburante.
3. Iniettate la benzina nel motore e avviatelo di nuovo.
4. Lasciate che il motore giri finché non si ferma. Quando non si accende più, il motore è asciutto abbastanza.
5. Scollegate il cappellotto dalla candela.
6. Togliete la candela, versate 30 ml di olio nel foro della candela e tirate più volte, **lentamente**, il cavo di avviamento per distribuire l'olio nel cilindro, al fine di impedire che quest'ultimo corroda durante la stagione morta.
7. Montate la candela e serratela con una chiave dinamometrica a 20 Nm.
8. Serrate tutti i dadi, i bulloni e le viti.

# Piegatura della stegola

1. Fate ruotare la stegola in avanti (Figura 27).

   **Importante: Mentre piegate la sezione superiore della stegola, spostate i cavi verso l'esterno delle manopole della stegola.**

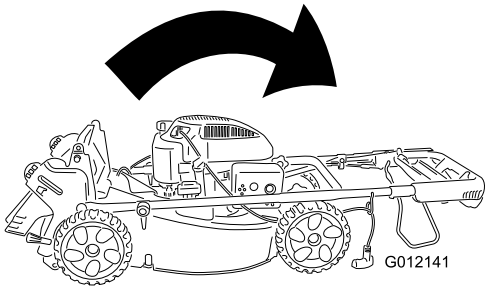


**Figura 27**

2. Per aprire la stegola, vedere Apertura della stegola nella sezione Preparazione.

# Localizzazione guasti

| Problema | Possibile causa | Rimedio |
|---|---|---|
| Il motore non si avvia | 1. Il cappellotto non è collegato alla candela. | 1. Collegate il cappellotto alla candela. |
| | 2. L'iniettore non è stato premuto. | 2. Premete l'iniettore 3 volte. |
| | 3. Il foro di sfiato del tappo del carburante è ostruito. | 3. Pulite il foro di sfiato del tappo del carburante, o sostituite il tappo. |
| | 4. La candela è sporca, imbrattata o la distanza tra gli elettrodi è errata. | 4. Controllate la candela e, all'occorrenza, regolate la distanza fra gli elettrodi. Se la candela è sporca, imbrattata o incrinata, sostituitela. |
| | 5. Il serbatoio carburante è vuoto o l'impianto di alimentazione contiene carburante stantio. | 5. Spurgate e/o riempite il serbatoio del carburante con benzina fresca. Se il problema perdura, rivolgetevi a un Distributore autorizzato. |
| Il motore si avvia con difficoltà o perde potenza | 1. L'iniettore non è stato premuto. | 1. Premete l'iniettore 3 volte. |
| | 2. Il foro di sfiato del tappo del carburante è ostruito. | 2. Pulite il foro di sfiato del tappo del carburante, o sostituite il tappo. |
| | 3. L'elemento del filtro dell'aria è sporco e riduce il flusso d'aria. | 3. Pulite il prefiltro dell'aria e/o sostituite il filtro di carta dell'aria. |
| | 4. Il sottoscocca del tosaerba contiene sfalcio e detriti. | 4. Pulite il sottoscocca del tosaerba. |
| | 5. La candela è sporca, imbrattata o la distanza tra gli elettrodi è errata. | 5. Controllate la candela e, all'occorrenza, regolate la distanza fra gli elettrodi. Se la candela è sporca, imbrattata o incrinata, sostituitela. |
| | 6. Il livello dell'olio motore è insufficiente, eccessivo o l'olio è troppo contaminato. | 6. Controllate l'olio motore. Cambiate l'olio se è sporco; aggiungete o estraete olio per regolarne il livello rispetto al riferimento Full presente sull'asta di livello. |
| | 7. Benzina stantia nel serbatoio del carburante. | 7. Spurgate il serbatoio del carburante e riempitelo di benzina fresca. |
| Il motore non è regolare | 1. L'iniettore non è stato premuto. | 1. Premete l'iniettore 3 volte. |
| | 2. Il cappellotto non è collegato alla candela. | 2. Collegate il cappellotto alla candela. |
| | 3. La candela è sporca, imbrattata o la distanza tra gli elettrodi è errata. | 3. Controllate la candela e, all'occorrenza, regolate la distanza fra gli elettrodi. Se la candela è sporca, imbrattata o incrinata, sostituitela. |
| | 4. L'elemento del filtro dell'aria è sporco e riduce il flusso d'aria. | 4. Pulite il prefiltro dell'aria e/o sostituite il filtro di carta dell'aria. |
| Il tosaerba o il motore vibrano in modo eccessivo | 1. Il sottoscocca del tosaerba contiene sfalcio e detriti. | 1. Pulite il sottoscocca del tosaerba. |
| | 2. I bulloni di fissaggio del motore sono allentati. | 2. Serrate i bulloni di fissaggio del motore. |
| | 3. I dadi di fissaggio della lama sono allentati. | 3. Serrate i dadi di fissaggio della lama. |
| | 4. La lama è piegata o sbilanciata. | 4. Bilanciate la lama. Se la lama è piegata, sostituitela. |
| Il taglio non è uniforme | 1. Avete tosato ripetutamente nella stessa direzione. | 1. Cambiate la direzione di tosatura. |
| | 2. L'altezza delle quattro ruote non è uguale. | 2. Regolate le quattro ruote alla stessa altezza. |
| | 3. Il sottoscocca del tosaerba contiene sfalcio e detriti. | 3. Pulite il sottoscocca del tosaerba. |
| | 4. La lama è ottusa. | 4. Affilate e bilanciate la lama. |

| Problema | Possibile causa | Rimedio |
|---|---|---|
| La trazione automatica del tosaerba non funziona | 1. Vi sono detriti sotto il paracinghia. | 1. Rimuovete i detriti da sotto il paracinghia. |
| | 2. Il cavo della trazione automatica non è regolato o è danneggiato. | 2. Regolate il cavo della trazione automatica. All'occorrenza sostituitelo. |

# Note:

# Note:

# Lista dei distributori internazionali

| Distributore: | Paese: | N. telefono: |
|---|---|---|
| Atlantis Su ve Sulama Sisstemleri Lt | Turchia | 90 216 344 86 74 |
| Balama Prima Engineering Equip. | Hong Kong | 852 2155 2163 |
| B-Ray Corporation | Corea | 82 32 551 2076 |
| Casco Sales Company | Portorico | 787 788 8383 |
| Ceres S.A. | Costa Rica | 506 239 1138 |
| CSSC Turf Equipment (pvt) Ltd. | Sri Lanka | 94 11 2746100 |
| Cyril Johnston & Co. | Irlanda del Nord | 44 2890 813 121 |
| Equiver | Messico | 52 55 539 95444 |
| Femco S.A. | Guatemala | 502 442 3277 |
| G.Y.K. Company Ltd. | Giappone | 81 726 325 861 |
| Geomechaniki of Athens | Grecia | 30 10 935 0054 |
| Guandong Golden Star | Cina | 86 20 876 51338 |
| Hako Ground and Garden | Svezia | 46 35 10 0000 |
| Hako Ground and Garden | Norvegia | 47 22 90 7760 |
| Hayter Limited (U.K.) | Regno Unito | 44 1279 723 444 |
| Hydroturf Int. Co Dubai | Emirati Arabi Uniti | 97 14 347 9479 |
| Hydroturf Egypt LLC | Egitto | 202 519 4308 |
| Ibea S.P.A. | Italia | 39 0331 853611 |
| Irriamc | Portogallo | 351 21 238 8260 |
| Irrigation Products Int'l Pvt Ltd. | India | 86 22 83960789 |
| Jean Heybroek b.v. | Paesi Bassi | 31 30 639 4611 |
| Lely (U.K.) Limited | Regno Unito | 44 1480 226 800 |
| Maquiver S.A. | Colombia | 57 1 236 4079 |
| Maruyama Mfg. Co. Inc. | Giappone | 81 3 3252 2285 |
| Metra Kft | Ungheria | 36 1 326 3880 |
| Mountfield a.s. | Repubblica Ceca | 420 255 704 220 |
| Munditol S.A. | Argentina | 54 11 4 821 9999 |
| Oslinger Turf Equipment SA | Ecuador | 593 4 239 6970 |
| Oy Hako Ground and Garden Ab | Finlandia | 358 987 00733 |
| Parkland Products Ltd. | Nuova Zelanda | 64 3 34 93760 |
| Prochaska & Cie | Austria | 43 1 278 5100 |
| RT Cohen 2004 Ltd. | Israele | 972 986 17979 |
| Riversa | Spagna | 34 9 52 83 7500 |
| Roth Motorgerate GmBh & Co. | Germania | 49 7144 2050 |
| Sc Svend Carlsen A/S | Danimarca | 45 66 109 200 |
| Solvert S.A.S. | Francia | 33 1 30 81 77 00 |
| Spypros Stavrinides Limited | Cipro | 357 22 434131 |
| Surge Systems India Limited | India | 91 1 292299901 |
| T-Markt Logistics Ltd. | Ungheria | 36 26 525 500 |
| Toro Australia | Australia | 61 3 9580 7355 |
| Toro Europe BVBA | Belgio | 32 14 562 960 |

# La garanzia del marchio Toro

## Condizioni e prodotti coperti

The Toro® Company e la sua affiliata, Toro Warranty Company, ai sensi di un accordo tra di loro siglato, garantiscono la riparazione dei prodotti Toro elencati più sotto e impiegati per uso residenziale*, qualora essi presentassero difetti di materiale o lavorazione.

I seguenti periodi di tempo vengono applicati dalla data d'acquisto:

| Prodotti | Periodo di garanzia |
|---|---|
| Tosaerba elettrici con operatore a piedi | Garanzia limitata di due anni |
| Rider con motore posteriore | Garanzia limitata di due anni |
| Trattori per tappeti erbosi e giardini | Garanzia limitata di due anni |
| Prodotti elettrici portatili | Garanzia limitata di due anni |
| Spazzaneve | Garanzia limitata di due anni |
| Consumer Zero Turn | Garanzia limitata di due anni |

*"Acquirente originale" significa la persona che ha acquistato i prodotti Toro originariamente

*Scopo residenziale significa che il prodotto viene utilizzato nel lotto della vostra abitazione. L'utilizzo del prodotto in più luoghi, per scopi istituzionali o il suo noleggio sono considerati usi commerciali, ed in questo caso viene applicata la garanzia per uso commerciale.

## Garanzia limitata per uso commerciale

I prodotti e gli accessori Consumer Toro utilizzati a scopo commerciale, istituzionale o per noleggio sono garantiti esenti da difetti di materiale e lavorazione per i seguenti periodi di tempo dalla data d'acquisto originale:

| Prodotti | Periodo di garanzia |
|---|---|
| Tosaerba elettrici con operatore a piedi | Garanzia di 90 giorni |
| Rider con motore posteriore | Garanzia di 90 giorni |
| Trattori per tappeti erbosi e giardini | Garanzia di 90 giorni |
| Prodotti elettrici portatili | Garanzia di 90 giorni |
| Spazzaneve | Garanzia di 90 giorni |
| Consumer Zero Turn | Garanzia di 45 giorni |

## Istruzioni per ottenere il servizio in garanzia

Se credete che il vostro prodotto Toro presenti un difetto di materiale o lavorazione, procedete come segue.

1. Per la revisione del prodotto rivolgetevi al rivenditore di zona. Se per qualsiasi motivo risultasse impossibile contattare il vostro distributore, contattate un qualsiasi altro distributore autorizzato Toro per pianificare la manutenzione.
2. Consegnate il prodotto e la prova di acquisto (scontrino di acquisto) al Distributore. Se per qualsiasi motivo non siete soddisfatti dell'analisi o del servizio del Centro Assistenza, contattateci al:

   Customer Care Department, Consumer Division
   The Toro Company
   8111 Lyndale Avenue South
   Bloomington, MN 55420-1196
   Manager: Assistenza tecnica prodotti: 001–952–887–8248

   Vedere l'acclusa lista dei distributori.

## Responsabilità del proprietario

Il proprietario deve mantenere il prodotto Toro in conformità alle procedure di manutenzione riportate nel *Manuale dell'operatore*. La manutenzione ordinaria è a vostro carico, sia essa eseguita da un concessionario o da voi stesso.

## Articoli e condizioni non coperti da garanzia

Quanto segue è escluso dalla presente espressa garanzia.

- Il costo della manutenzione ordinaria e di pezzi e materiali di normale consumo, quali: lame del rotore (pale), raschiarulli, cinghie, carburante, lubrificanti, cambi olio, candele, cablaggi/connessioni o regolazione dei freni
- Qualsiasi prodotto o componente che sia stato modificato o erroneamente utilizzato e debba essere sostituito o riparato a causa di incidenti o mancanza di un'adeguata manutenzione.
- Riparazioni necessarie in conseguenza di mancato utilizzo di carburante pulito (vecchio di non oltre un mese) o preparazione inadeguata dell'unità al rimessaggio per periodi superiori a un mese
- Motore e trasmissione, che sono coperti dalle pertinenti garanzie del produttore, con clausole e condizioni a parte

Tutte le riparazioni coperte da queste garanzie devono essere effettuate da un Distributore Toro autorizzato, con ricambi approvati da Toro.

## Condizioni generali

L'acquisto è coperto dalle leggi nazionali di ciascun paese. La presente garanzia non limita i diritti riservati all'acquirente da tali leggi.