Form No. 3363-700 Rev A

48 cm superuppsamlare
48 cm Recycler®-gräsklippare

Modellnr 20835—Serienr 310000001 och högre

Modellnr 20836—Serienr 310000001 och högre

Bruksanvisning

Introduktion

Denna gräsklippare av gåmodell med roterande knivar är avsedd att användas av privatkunder. Den är huvudsakligen konstruerad för att klippa gräs på väl underhållna gräsmattor runt bostäder. Den är inte konstruerad för att klippa snår eller för jordbruksändamål.

Läs denna information noga så att du lär dig att använda och underhålla produkten på rätt sätt, och för att undvika person- och produktskador. Du är ansvarig för att produkten används på ett korrekt och säkert sätt.

Kontakta gärna Toro direkt på www.Toro.com för att få information om produkter och tillbehör, hjälp med att hitta en återförsäljare eller för att registrera din produkt.

Kontakta en auktoriserad återförsäljare eller Toros kundservice och ha produktens modell- och serienummer till hands om du har behov av service, Toro originaldelar eller ytterligare information. Figur 1 visar var du finner produktens modell- och serienummer. Skriv in numren i det tomma utrymmet.

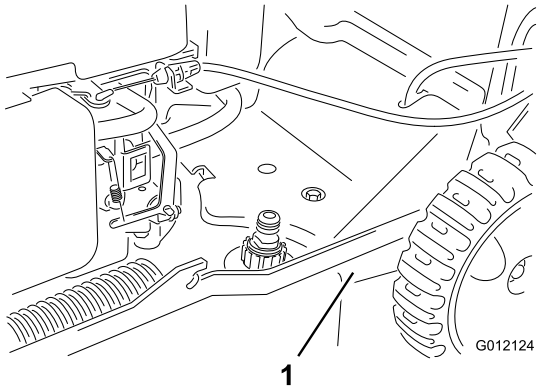

Figur 1

1. Modell- och serienummerplåt

Modellnr _____

Serienr _____

I denna bruksanvisning anges potentiella risker och alla säkerhetsmeddelanden har markerats med en varningssymbol (Figur 2), som anger fara, som kan leda till allvarlig personskada eller dödsfall om föreskrifterna inte följs.



Figur 2

1. Varningssymbol

Två ord används också i den här bruksanvisningen för att markera information. **Viktigt** anger speciell teknisk information och **Observera** anger allmän information som är värd att notera.

Denna produkt uppfyller alla relevanta europeiska direktiv. Mer information finns i den separata produktspecifika överensstämmelseförklaringen.

För modeller med angivna motorhästkrafter, beräknades motorns totala hästkrafter i verkstaden av motortillverkaren enligt SAE J1940. Den här motorgräsklipparklassens faktiska motorhästkrafter kommer vara avsevärt lägre då den är konfigurerad att uppfylla säkerhetskrav, utsläppsföreskrifter och funktionella krav.

Gör inga otillåtna ändringar av motorreglagen och ändra inte varvtalshållarens inställning. Om du gör det kan det leda till farliga situationer som resulterar i personskador.

Säkerhet

Felaktigt bruk eller underhåll av denna klippare kan leda till skada. Följ nedanstående säkerhetsföreskrifter för att minska risken för skada.

Toro har utformat och testat denna klippare för skäligt säker service. Om du inte följer nedanstående föreskrifter kan det leda till personskada.

Det är viktigt att du och andra användare läser och förstår innehållet i bruksanvisningen innan

© 2009—The Toro® Company
8111 Lyndale Avenue South
Bloomington, MN 55420

Registrera din produkt på www.Toro.com.

CE

Översättning av originalet (SV)
Tryckt i USA
Med ensamrätt

klipparen används. Då uppnås högsta säkerhet, bästa prestanda och ni lär känna maskinen. Var särskilt uppmärksam på varningssymbolen Figur 2 som betyder var försiktig, varning eller fara – ”föreskrifter för personlig säkerhet”. Läs och ta till dig anvisningarna eftersom de rör säkerheten. Om anvisningarna inte följs kan det leda till personskador.

Allmän säkerhet

Följande anvisningar har utarbetats i enlighet med EN 836.

Klippmaskinen kan slita av händer och fötter och slunga omkring föremål. Följ alltid alla säkerhetsanvisningar för att förhindra allvarliga skador eller dödsfall.

Utbildning

- Läs anvisningarna noga. Bekanta dig med reglagen och hur maskinen ska användas.
- Låt aldrig barn eller personer som inte känner till anvisningarna köra klipparen. Lokala föreskrifter kan begränsa förarens ålder.
- Kom ihåg att föraren är ansvarig för olyckor och risker som andra människor och deras ägodelar utsätts för.
- Se till att du förstår alla bilder som finns på klipparen eller som används i anvisningarna.

Bensin

VARNING – bensin är mycket brandfarligt. Vidta följande säkerhetsåtgärder:

- Förvara bränsle i dunkar avsedda för ändamålet.
- Fyll endast på maskinen med bensin utomhus och rök inte under påfyllning.
- Fyll på bränsle innan du startar motorn. Skruva aldrig bort tanklocket eller fyll på bränsle om motorn är igång eller om den är varm.
- Om du spiller bensin ska du inte försöka starta motorn utan flytta klipparen från spillet och undvika att skapa några gnistor tills bensinångorna har skingrats.
- Sätt tillbaka locken på tankar och dunkar ordentligt.

Förberedelser

- Använd alltid ordentliga skor och långbyxor vid klippning. Kör inte maskinen barfota eller i sandaler.
- Undersök noga det område där maskinen ska köras, och avlägsna alla stenar, pinnar, ledningar, ben och andra föremål.
- Inspektera alltid klipparen innan användning för att kontrollera att skydd och säkerhetsanordningar, som t.ex. gräsriktare och/eller -uppsamlare, sitter på plats och fungerar som de ska.
- Före körning bör du kontrollera så att inga knivar, knivbultar eller klippaggregat är slitna eller skadade. Byt ut slitna eller skadade knivar och bultar i satser så att balanseringen bibehålls.

Start

- Tippa inte klipparen när du startar motorn såvida den inte måste lutas för att starta. Om så är fallet ska du inte luta klipparen mer än absolut nödvändigt, och bara lyfta upp den del som är längst ifrån dig.
- Starta motorn försiktigt i enlighet med anvisningarna och håll fötterna på behörigt avstånd från kniven eller knivarna och inte framför utkastaren.

Körning

- Klipp aldrig om människor, särskilt barn, eller husdjur befinner sig i närheten.
- Klipp endast i dagsljus eller i bra belysning.
- Se upp för hål i terrängen och andra dolda faror.
- Håll inte händer eller fötter nära eller under roterande delar. Håll alltid avstånd till utkastaröppningen.
- Lyft aldrig upp eller bär en gräsklippare medan motorn är igång.
- Var mycket försiktig när du backar eller drar en handgräsklippare mot dig.
- Gå – spring aldrig.
- Sluttningar:
  - Klipp inte på väldigt branta sluttningar.
  - Var mycket försiktig i sluttningar.
  - Kör alltid tvärgående över sluttningar, aldrig upp och ned, och var mycket försiktig när du svänger i sluttningar.
  - Se till att du har bra fotfäste i sluttningar.
- Sänk farten i sluttningar och i skarpa svängar för att förhindra att klipparen välter eller att du förlorar kontrollen över den.
- Stanna kniven om gräsklipparen måste tippas för transport på andra underlag än gräs och när gräsklipparen ska föras till och från klippområdet.
- Kör inte motorn i ett slutet utrymme där farlig koloxid kan ansamlas.
- Stäng av motorn
  - varje gång du lämnar gräsklipparen.

  - före bränslepåfyllning.
  - innan gräsuppsamlaren tas bort.
  - innan klipphöjden justeras om den inte kan ställas in från förarplatsen.
- Stanna motorn och koppla bort tändkabeln
  - innan utkastaren rensas.
  - före kontroll, rengöring och arbete på gräsklipparen.
  - efter att ha kört på ett okänt föremål. Kontrollera noga om gräsklipparen har skadats och reparera eventuella skador innan du startar och kör klipparen igen.
  - om gräsklipparen börjar vibrera onormalt (kontrollera omedelbart).
- Blixtnedslag kan leda till allvarliga personskador eller dödsfall. Om det blixtrar eller åskar i området ska maskinen inte användas. Sök skydd.
- Se upp för trafik när du kör nära vägar eller korsar vägar.

Underhåll och förvaring

- Håll samtliga muttrar, bultar och skruvar åtdragna så att maskinen är i säkert bruksskick.
- Högtryckstvätta inte maskinen.
- Förvara aldrig maskinen med bensin i tanken i en byggnad där bensinångor kan antändas av en öppen låga eller gnista.
- Låt motorn svalna innan maskinen ställs undan i ett slutet utrymme.
- Håll motorn, ljuddämparen, batterifacket och förvaringsutrymmet för bränsle fria från gräs, löv eller överflödigt smörjmedel för att minska brandrisken.
- Undersök gräsutkastarens komponenter ofta och byt ut dem vid behov mot delar rekommenderade av tillverkaren.
- Byt ut slitna och skadade delar av säkerhetsskäl.
- Byt ut trasiga ljuddämpare.
- Om bränsletanken måste tömmas ska detta göras utomhus.
- Ändra inte inställningarna för motorns varvtalshållare och övervarva inte motorn. Om motorn körs med för högt varvtal kan riskerna för personskador öka.
- Var försiktig när justeringar utförs på gräsklipparen för att undvika att fingrarna fastnar mellan roterande knivar och maskinens fasta delar.
- **Köp endast Toro-originalreservdelar och tillbehör, för att säkerställa bästa prestanda och högsta säkerhet. Använd inte *”piratdelar”*. De kan medföra säkerhetsrisker.**

Ljudtryck

Enheten har en ljudtrycksnivå vid förarens öra på 86 dBA, som omfattar ett osäkerhetsvärde (K) på 1 dBA. Ljudtrycksnivån har fastställts enligt de rutiner som beskrivs i EN 836.

Ljudstyrka

Maskinen har en garanterad ljudstyrka på 96 dBA, som omfattar ett osäkerhetsvärde (K) på 1 dBA. Ljudstyrkenivån har fastställts enligt de förfaranden som beskrivs i ISO 11094.

Hand-/armvibration

Uppmätt vibrationsnivå för vänster hand = 4,8 m/s^2

Uppmätt vibrationsnivå för höger hand = 5,5 m/s^2

Osäkerhetsvärde (K) = 2,2 m/s^2

Uppmätta värden har fastställts enligt de förfaranden som beskrivs i EN 836.

Säkerhets- och instruktionsdekaler

Viktigt: **Säkerhets- och instruktionsdekalerna sitter nära potentiella farozoner. Byt ut skadade dekaler.**

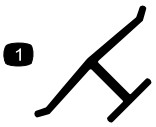

Tillverkarens logotyp

1. Visar att kniven är en originaldel från maskintillverkaren.

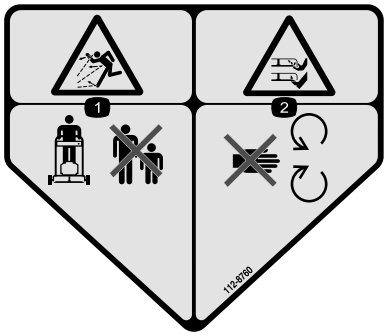

112-8760

1. Risk för utslungade föremål – håll kringstående personer på behörigt avstånd från maskinen.
2. Avkapnings-/avslitningsrisk för händer och fötter – håll dig på avstånd från rörliga delar.



112-8867

1. Låst
2. Upplåst



114-7982

1. Varning – läs *bruksanvisningen*.
2. Risk för utslungade föremål – håll kringstående personer på behörigt avstånd från maskinen.
3. Avkapnings-/avslitningsrisk för händer och fötter, gräsklipparkniv – ta ut tändningsnyckeln och läs anvisningarna innan du utför service eller underhåll på gräsklipparen.
4. Avkapnings-/avslitningsrisk för händer och fötter, gräsklipparkniv – håll avstånd till rörliga delar.
5. Avkapnings-/avslitningsrisk för händer och fötter, gräsklipparkniv – kör inte maskinen uppför och nedför sluttningar utan från sida till sida. Stäng av motorn innan du lämnar körpositionen och titta bakom dig när du backar.



119-2283

1. Klipphöjd

Instalação

1

Fälla upp handtaget

Inga delar krävs

Tillvägagångssätt

⚠ VARNING

Om du fäller upp eller ned handtaget på fel sätt kan detta skada kablar och leda till ett farligt driftstillstånd.

- **Skada inte kablarna när du fäller upp och ned handtaget.**
- **Kontakta en auktoriserad återförsäljare om en kabel skadas.**

1. Lossa de övre handtagsvreden (Figur 3).

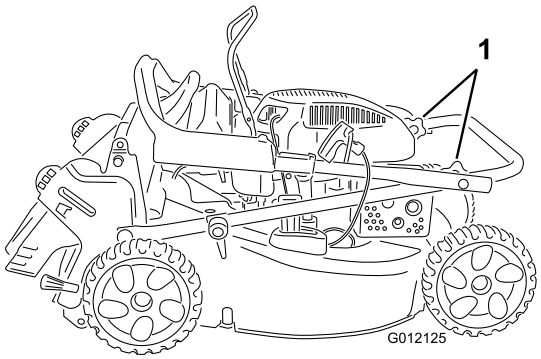

Figur 3

1. Handtagsvred

2. För försiktigt det övre handtaget framåt tills det är i linje med det andra handtaget och de kan kopplas ihop enligt Figur 4.

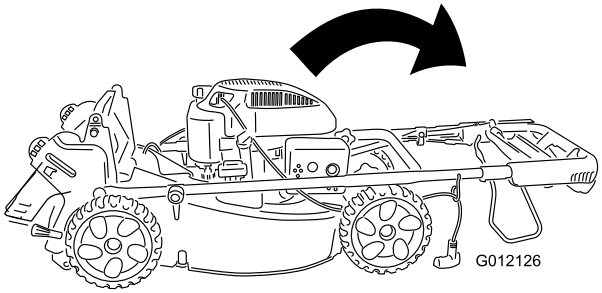

Figur 4

3. Dra åt handtagsvreden ordentligt för hand (Figur 3).
4. Vrid handtaget bakåt till körläget och lås det i önskad höjd. Se Justera handtagets höjd i avsnittet om körning.

2

Fylla på olja i motorn

Inga delar krävs

Tillvägagångssätt

Viktigt: Klipparen levereras utan olja i motorn. Fyll på olja i motorn innan du startar den.

Maximal påfyllning: 0,59 l, typ: SAE 30 eller SAE 10W-30 renad olja med API-klassificering SF, SG, SH, SJ, SL eller högre.

1. Flytta gräsklipparen till ett plant underlag.
2. Ta bort oljestickan (Figur 5).

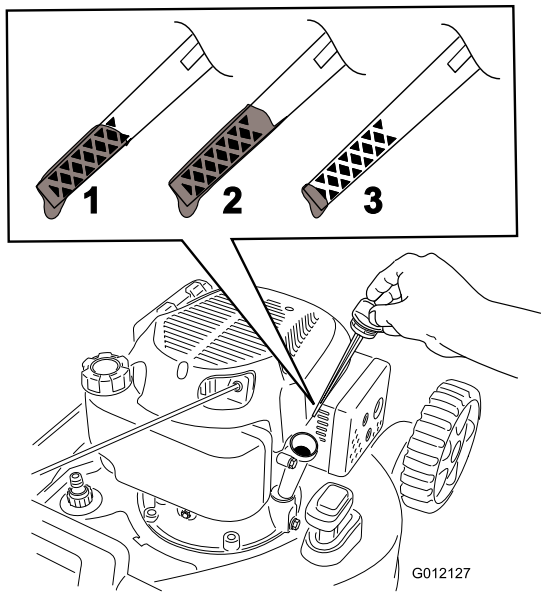

Figur 5

1. Maximal oljenivå.
2. För hög oljenivå – tappa ut olja ur vevhuset.
3. För låg oljenivå – fyll på olja i vevhuset.

3. Fyll **långsamt** på olja i påfyllningshålet, vänta några minuter och kontrollera oljenivån med oljestickan genom att torka rent oljestickan och sedan sticka in, **men inte skruva fast,** den i hålet (Figur 5).

   Obs: Fyll på olja i vevhuset tills oljestickan visar rätt oljenivå enligt Figur 5. Om du fyller på för mycket

olja i motorn tar du bort överflödig olja så som beskrivs i Byta ut motoroljan.

4. Sätt tillbaka oljestickan och dra åt ordentligt för hand.

Viktigt: ***Byt motorolja efter de första fem arbetstimmarna*** **och därefter årligen. Se Byta ut motoroljan.**

Produktöversikt

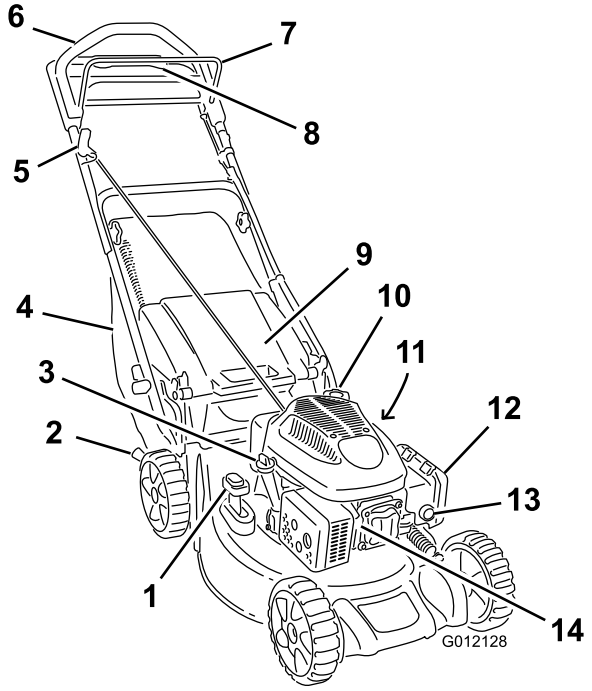

Figur 6

1. Återvinnings-/uppsamlingsspak
2. Klipphöjdsspak
3. Påfyllning/oljesticka
4. Gräsuppsamlare
5. Startsnöre
6. Självdrivningsstång
7. Knivstyrstång
8. Drivhjälpshandtag
9. Bakre lucka
10. Tanklock
11. Tvättanslutning (visas ej)
12. Luftfilter
13. Snapspump
14. Tändstift

Specifikationer

Modell	Vikt	Längd	Bredd	Höjd
20835	38 kg	152 cm	53 cm	109 cm
20836	39 kg	152 cm	53 cm	109 cm

Körning

Fylla på bränsletanken

⚠ FARA

Bensin är mycket brandfarligt och explosivt. En sådan brand eller explosion kan ge dig och andra personer brännskador.

- **För att förhindra att statisk elektricitet antänder bensinen ska bensindunken och/eller klipparen placeras på marken före påfyllning, inte i ett fordon eller ovanpå ett föremål.**
- **Fyll tanken utomhus, då motorn är kall. Torka upp utspillt bränsle.**
- **Hantera inte bensin när du röker eller är i närheten av en öppen låga eller gnistor.**
- **Förvara bensin i en godkänd bränsledunk som förvaras oåtkomligt för barn.**

Fyll bränsletanken med färsk blyfri regularbensin med ett oktantal på eller nära 87 från en bensinmack som ingår i någon av de större kedjorna (Figur 7).

Viktigt: Använd inte E85- eller E20-bränsle. Alternativa bränslen med högt alkoholinnehåll kan leda till trög start och dålig motorkapacitet och kan orsaka inre motorskador.

Viktigt: Tillsätt en stabiliserare till bränslet vid alla tidpunkter på året, för att få mindre startproblem. Blanda stabiliseraren med bensin som är max. 30 dagar gammal.

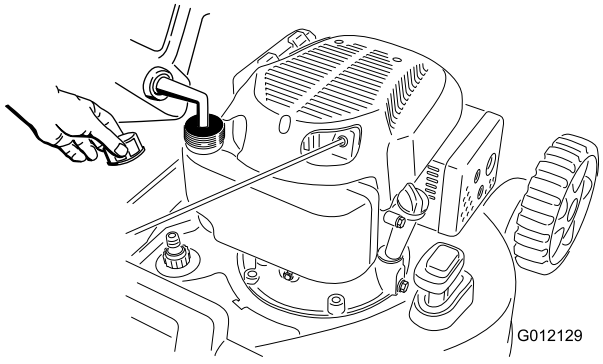

Figur 7

Kontrollera oljenivån i motorn

Serviceintervall: Varje användning eller dagligen

1. Flytta gräsklipparen till ett plant underlag.
2. Ta ut oljestickan och torka av den med en ren trasa.
3. Sätt i, **men skruva inte fast,** oljestickan i påfyllningshålet.
4. Ta ut oljestickan och kontrollera den.
5. Information om rätt oljenivå på oljestickan finns i Figur 8).

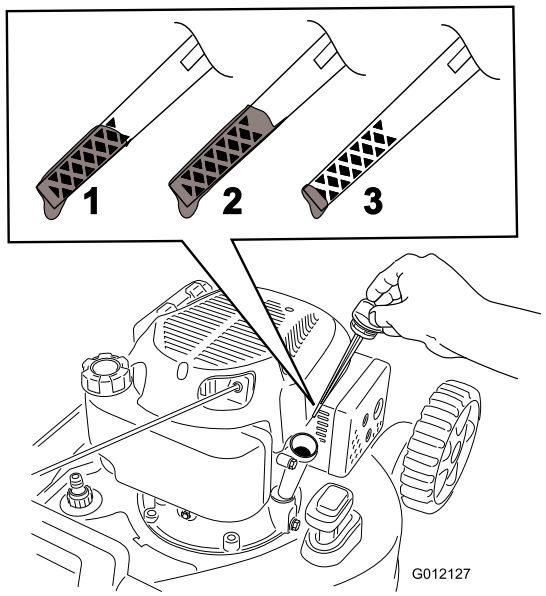

Figur 8

1. Maximal oljenivå.
2. För hög oljenivå – tappa ut olja ur vevhuset.
3. För låg oljenivå – fyll på olja i vevhuset.

6. Om oljenivån är låg fyller du **långsamt** på olja i påfyllningshålet, väntar några minuter och kontrollerar oljenivån med oljestickan genom att torka rent oljestickan och sedan sticka in, **men inte skruva fast,** den i påfyllningshålet.

   Obs: Maximal påfyllning: 0,59 l, typ: SAE 30 eller SAE 10W-30 renad olja med API-klassificering SF, SG, SH, SJ, SL eller högre.

   Obs: Fyll på olja i vevhuset tills oljestickan visar rätt oljenivå enligt Figur 8. Om du fyller på för mycket olja i motorn tar du bort överflödig olja så som beskrivs i Byta ut motoroljan.

7. Sätt tillbaka oljestickan och dra åt ordentligt för hand.

   Viktigt: *Byt motorolja efter de första fem arbetstimmarna* och därefter årligen. Se Byta ut motoroljan.

Justera klipphöjden

⚠ VARNING

Vid justering av klipphöjden kan du komma i kontakt med en roterande kniv, vilket kan leda till allvarliga skador.

- **Stäng av motorn och vänta tills alla rörliga delar har stannat.**
- **Stick inte in fingrarna under kåpan vid justering av klipphöjden.**

⚠ VAR FÖRSIKTIG

Om motorn har varit igång kan ljuddämparen vara het och orsaka brännskador. Håll avstånd till den heta ljuddämparen.

Justera klipphöjden.

Obs: För klipphöjdsreglaget framåt för att höja gräsklipparen. För det bakåt för att sänka gräsklipparen (Figur 9).

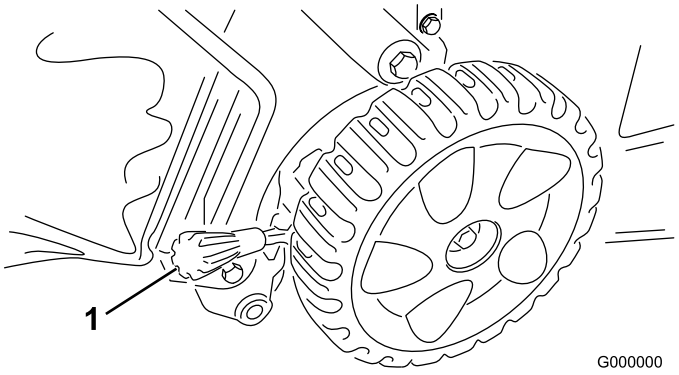

Figur 9

1. Klipphöjdsspak

Obs: De ungefärliga klipphöjdsinställningarna är A=25 mm, B=38 mm, C=51 mm, D=64 mm, E=83 mm, F=95 mm och G=108 mm.

Justera handtagets höjd

Du kan höja eller sänka handtaget till en för dig behaglig nivå.

Vrid på handtagslåset, flytta handtaget till något av de tre lägena och lås fast det (Figur 10).

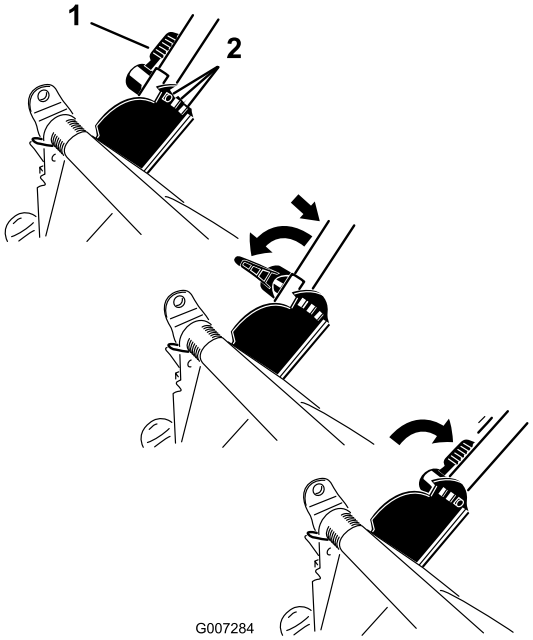

Figur 10

1. Handtagslås
2. Handtagslägen

Starta motorn

1. Snapsa genom att trycka in knappen ordentligt med tummen tre gånger, och hålla in knappen en sekund vid varje tryckning innan du släpper den igen (Figur 11).

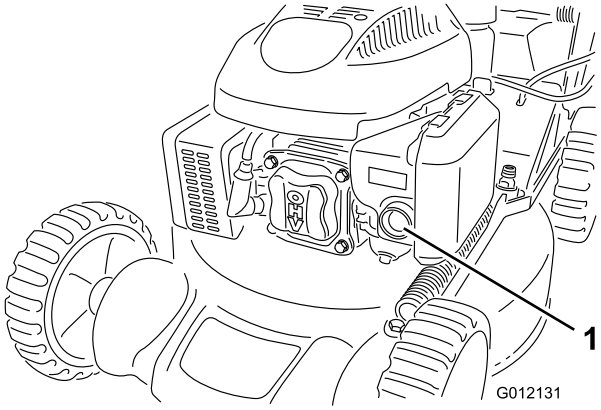

Figur 11

1. Snapspump

2. Håll knivstyrstången (Figur 12) mot handtaget.

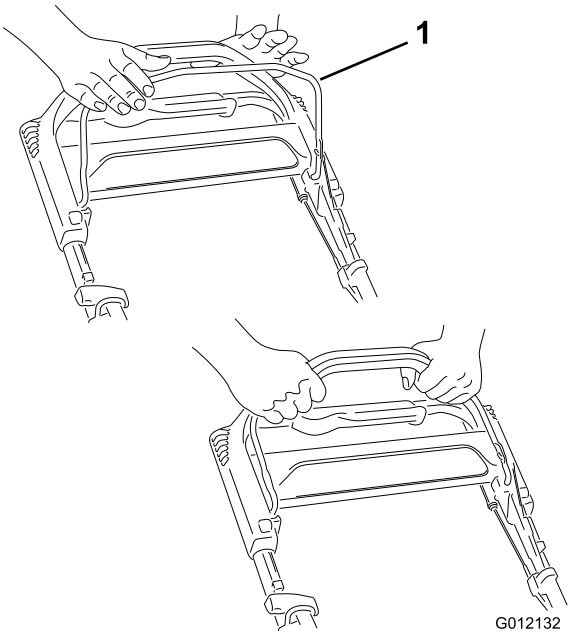

Figur 12

1. Knivstyrstång

3. Dra i startsnörets handtag (Figur 13).

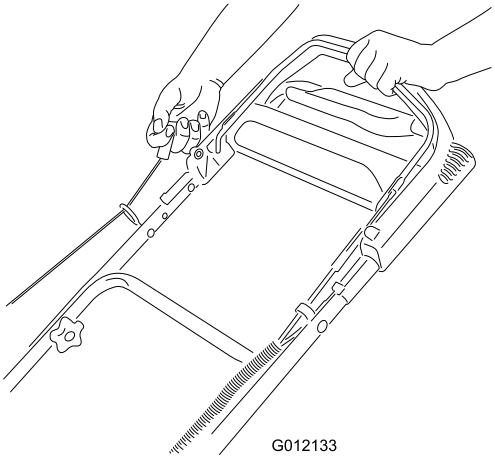

Figur 13

Obs: Kontakta en auktoriserad återförsäljare om klipparen fortfarande inte startar efter flera försök.

Använda självdrivningen

När du ska köra med drivning går du helt enkelt rakt fram med händerna på det övre handtaget och armbågarna längs sidorna. Gräsklipparen håller automatiskt samma tempo som du (Figur 14).

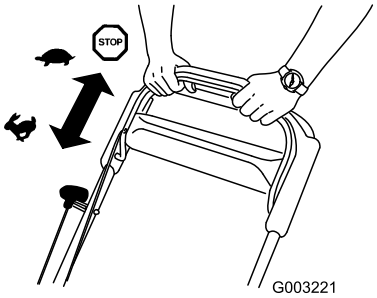

Figur 14

Släpp självdrivningsstången för att koppla ur självdrivningen.

Obs: Den maximala självdrivningshastigheten är fast. Om du vill sänka hastigheten ökar du mellanrummet mellan självdrivningsstången och handtaget.

Stänga av motorn

Serviceintervall: Varje användning eller dagligen

Släpp knivstyrstången för att stänga av motorn (Figur 15).

Viktigt: När du släpper knivstyrstången ska både motorn och kniven stanna inom tre sekunder. Om de inte stannar ordentligt slutar du genast använda klipparen och kontaktar en auktoriserad återförsäljare.

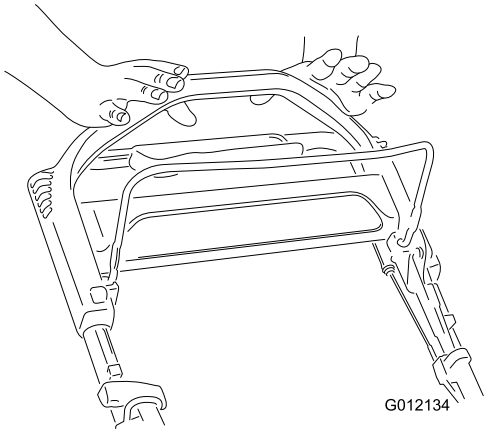

Figur 15

Återanvända klippet

Endast modell 20836

Din gräsklippare levereras färdig för att kunna återvinna gräs och lövklipp tillbaka ned i gräsmattan.

Obs: Gräsuppsamlaren kan sitta kvar på klipparen medan du återvinner klippet.

1. Stäng av motorn och vänta tills alla rörliga delar har stannat.
2. Tryck på knappen ovanpå återvinnings-/uppsamlingsspaken och för spaken till **återvinningsläget** (endast modell 20836) (Figur 16).

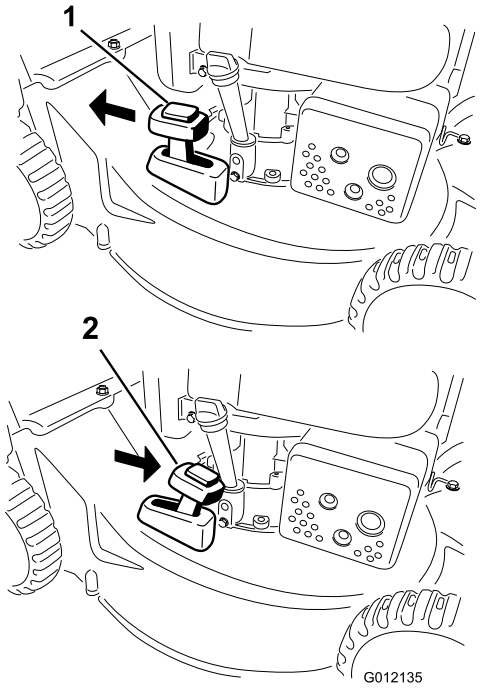

Figur 16

1. Återvinningsläge
2. Uppsamlingsläge

Samla upp klippet

Använd gräsuppsamlaren för att samla upp gräs- och lövklipp från gräsmattan.

⚠ VARNING

En sliten gräsuppsamlare kan slunga små stenar och annat skräp i riktning mot föraren eller någon annan person, vilket kan leda till allvarliga personskador eller dödsfall.

Kontrollera gräsuppsamlaren ofta. Byt ut den mot en ny Toro-uppsamlare om den är skadad.

⚠ VARNING

Kniven är skarp – kontakt med kniven kan orsaka allvarliga personskador.

Stanna motorn och vänta tills alla rörliga delar har stannat innan du lämnar förarplatsen.

1. Stäng av motorn och vänta tills alla rörliga delar har stannat.
2. För att samla upp gräsklippet måste du montera gräsuppsamlaren (se Montera gräsuppsamlaren). Tryck på knappen ovanpå återvinnings-/uppsamlingsspaken och för spaken till **uppsamlingsläget** (endast modell 20836) (Figur 16).

Montera gräsuppsamlaren

1. Stanna motorn och vänta tills alla rörliga delar har stannat.
2. Lyft upp den bakre luckan, montera uppsamlaren i skårorna och släpp sedan ner luckan igen (Figur 17).

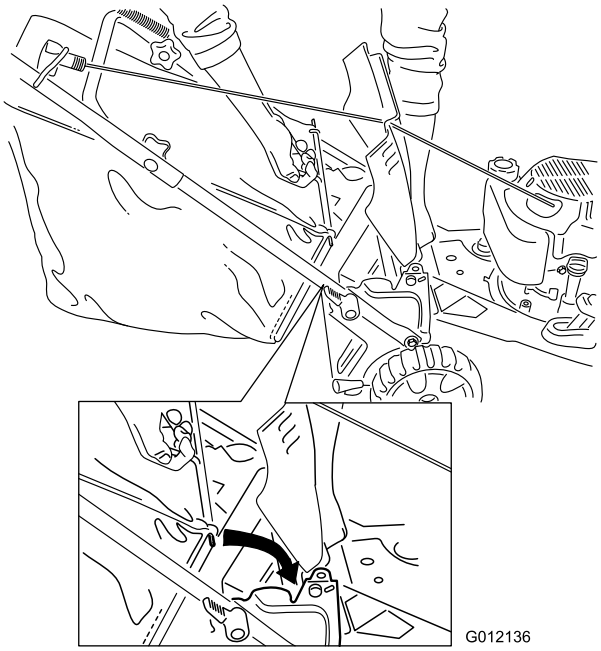

Figur 17

Ta bort gräsuppsamlaren

1. Stanna motorn och vänta tills alla rörliga delar har stannat.
2. Lyft upp gräsuppsamlaren och ta bort den från handtaget.

   Obs: Luta gräsuppsamlaren något bakåt så att inte det uppsamlade gräset ramlar ut.

Använda den bakre utkastaren för klippet

Använd den bakre utkastaren när du klipper mycket högt gräs.

Ta bort gräsuppsamlaren om den är monterad på gräsklipparen (se Ta bort gräsuppsamlaren) innan du använder den bakre utkastaren för klippet (Figur 18).

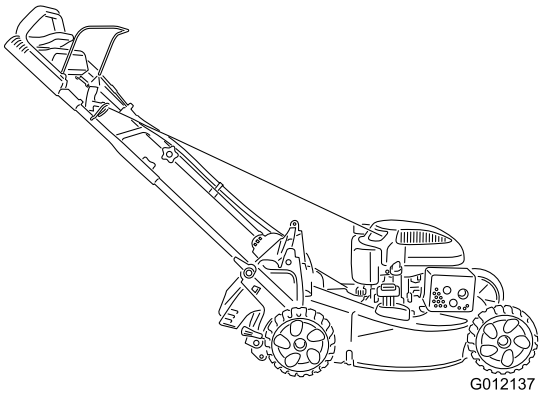

Figur 18

Obs: Återvinnings-/uppsamlingsspaken ska vara i **uppsamlingsläget** (Figur 16).

⚠ VARNING

Kniven är skarp – kontakt med kniven kan orsaka allvarliga personskador.

Stanna motorn och vänta tills alla rörliga delar har stannat innan du lämnar förarplatsen.

Arbetstips

Allmänna klipptips

- Röj området som ska klippas från pinnar, stenar, ledningar, grenar och annat skräp som kniven kan gå emot.
- Undvik att låta kniven gå emot massiva objekt. Kör aldrig över ett föremål avsiktligt.
- Stanna motorn om du kör på något föremål eller om klipparen börjar vibrera. Ta bort tändkabeln från tändstiftet och se noga efter om klipparen har skadats.
- Montera en ny kniv när klippsäsongen börjar för att garanterat få bästa resultat.
- Byt ut kniven vid behov mot en Toro-originalkniv.

Klippa gräs

- Klipp endast cirka en tredjedel av grässtrået åt gången. Klipp inte med en inställning som är lägre än 51 mm, såvida inte gräset är glest eller det är sent på hösten då gräset växer långsammare. Se Justera klipphöjden.
- Om du klipper gräs som mer än 15 cm högt kan det vara bra att först klippa med den högsta klipphöjdsinställningen och gå sakta, och sedan klippa en gång till med en lägre klipphöjd för att få bästa klippresultat. Om gräset är för högt kan klipparen täppas igen och det kan leda till motorstopp.
- Klipp bara torrt gräs och torra löv. Vått gräs och våta löv har en tendens att klumpas ihop på marken, vilket kan leda till motorstopp eller att klipparen täpps igen.

⚠ VARNING

Vått gräs och våta löv kan orsaka allvarliga skador om du halkar och rör vid kniven. Klipp endast vid torra förhållanden.

- Byta klippriktning. Det underlättar fördelningen av det klippta gräset vilket ger en jämn gödning.
- Försök med en eller flera av åtgärderna nedan om du inte är nöjd med klippresultatet:
  - Byt ut kniven eller låt slipa den.
  - Gå saktare när du klipper.
  - Höj gräsklipparens klipphöjdsinställning.
  - Klipp gräset oftare.
  - Överlappa klippsvepningarna istället för att klippa en hel svepning varje gång.
  - Ställ in klipphöjden på ett lägre spår för framhjulen än för bakhjulen. Sätt t.ex. framhjulen på 51 mm och bakhjulen på 64 mm.

Klippa löv

- Efter avslutad klippning bör halva gräsmattan synas genom täcket av sönderskurna löv. Det kan vara nödvändigt att gå över löven mer än en gång.
- Om lövtäcket på gräsmattan är högre än 12 cm ställer du in den främre klipphöjden ett eller två spår högre än den bakre klipphöjden.
- Sakta ned klipphastigheten om gräsklipparen inte skär löven tillräckligt fint.

Underhåll

Obs: Vänster och höger sida på maskinen är lika med förarens vänstra respektive högra sida vid normal körning.

Rekommenderat underhåll

Underhållsintervall	Underhållsförfarande
Efter de första 5 timmarna	• Byta oljan i motorn.
Varje användning eller dagligen	• Kontrollera oljenivån i motorn. • Kontrollera att motorn stannar inom tre sekunder efter det att knivstyrstången släpps. • Rensa bort gräsklipp och smuts från gräsklipparens undersida. • Rensa bort gräsklipp och smuts från gräsklipparens undersida.
Var 100:e timme	• Kontrollera tändstiftet och byt ut det vid behov.
Före förvaring	• Töm bränsletanken innan reparation och årlig förvaring. • Rengör kylsystemet, ta bort gräsklipp, skräp och smuts från motorns luftkylflänsar och startmotorn. Rengör systemet oftare vid dammiga eller smutsiga förhållanden.
Årligen	• Byt ut luftfiltret. Byt ut det oftare vid dammiga arbetsförhållanden. • Byta oljan i motorn. • Byt ut kniven eller låt slipa den (oftare om kniven snabbt blir slö).

Underhållsförberedelser

1. Stäng av motorn och vänta tills alla rörliga delar har stannat.
2. Lossa tändkabeln från tändstiftet (Figur 19) innan du utför underhåll.

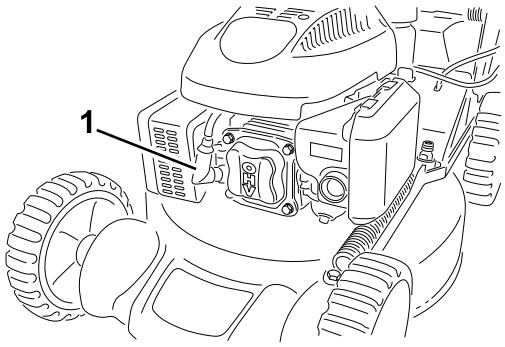

Figur 19

1. Tändkabel

3. Anslut tändkabeln till tändstiftet efter att du utfört underhåll.

⚠ VARNING

Bränslet kan läcka ut när man tippar gräsklipparen. Bensin är brandfarligt, explosivt och kan orsaka personskador.

Kör motorn tills tanken är tom eller töm tanken på bensin med en handpump; sug aldrig ut med en hävert.

Viktigt: Tippa alltid klipparen på sidan med oljestickan nedåt.

Byta luftrenaren

Serviceintervall: Årligen

1. Tryck ned spärrhakarna på luftrenarkåpan (Figur 20).

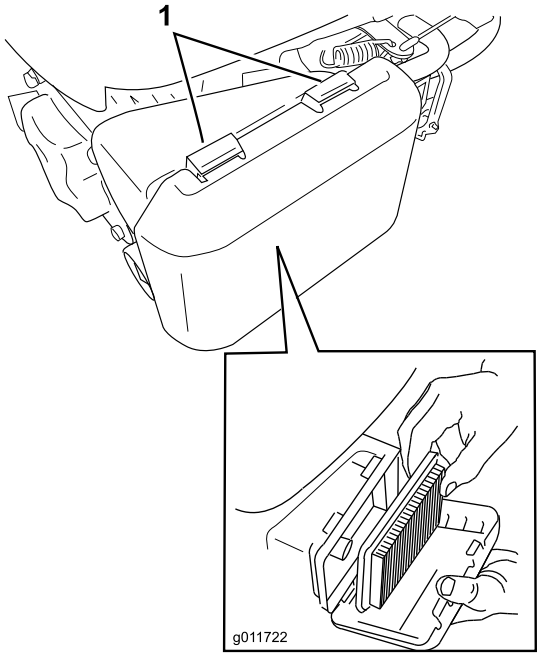

Figur 20

1. Spärrhakar
2. Pappersluftfilter
3. Skumförfilter

2. Öppna kåpan.
3. Ta bort pappersluftfiltret och skumförfiltret (Figur 20).
4. Kontrollera skumförfiltret och byt ut det om det är skadat eller mycket smutsigt.
5. Kontrollera pappersluftfiltret.
   A. Byt ut pappersluftfiltret om det är skadat eller blött av olja eller bränsle.
   B. Om pappersluftfiltret är smutsigt knackar du det mot en hård yta flera gånger eller blåser tryckluft på mindre än 207 kPa genom den sida av filtret som är vänd mot motorn.

      Obs: Borsta inte bort smutsen från filtret, eftersom smutsen då tränger in i fibrerna.
6. Ta bort smutsen från luftrenarhuset och -kåpan med en fuktig trasa. **För inte in smuts i luftkanalen.**
7. Montera skumförfiltret och pappersluftfiltret i luftrenaren.
8. Sätt tillbaka skyddet.

Byta ut motoroljan

Serviceintervall: Efter de första 5 timmarna

Årligen

1. Kontrollera att bränsletanken innehåller lite eller inget bränsle alls så att det inte läcker ut när du tippar klipparen på sidan.
2. Kör motorn i några minuter före oljebytet för att värma oljan.

   Obs: Varm olja rinner lättare och för med sig mer föroreningar.
3. Lossa tändkabeln från tändstiftet. Se Underhållsförberedelser.
4. Ta bort oljestickan.
5. Tippa gräsklipparen på sidan (med oljestickan nedåt) för att tömma ut den använda oljan genom påfyllningsröret (Figur 21).

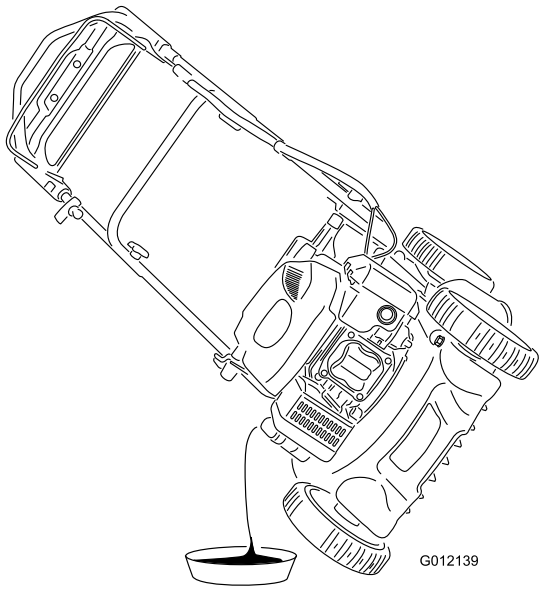

Figur 21

6. Tippa tillbaka klipparen till arbetsläget
7. Fyll **långsamt** på olja i påfyllningshålet, vänta några minuter och kontrollera oljenivån med oljestickan genom att torka rent oljestickan och sedan sticka in, **men inte skruva fast,** den i påfyllningshålet.

   Obs: Maximal påfyllning: 0,59 l, typ: SAE 30 eller SAE 10W-30 renad olja med API-klassificering SF, SG, SH, SJ, SL eller högre.

   Obs: Fyll på olja i vevhuset tills oljestickan visar rätt oljenivå enligt (Figur 22). Om du fyller på för mycket olja i motorn tar du bort överflödig olja så som beskrivs i 5.

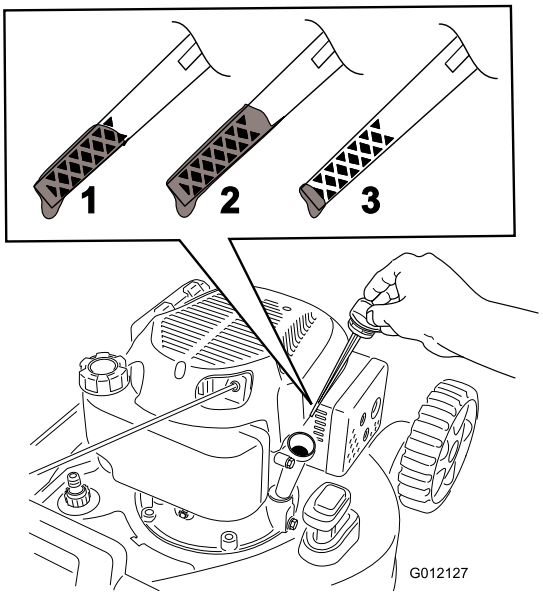

Figur 22

1. Maximal oljenivå.
2. För hög oljenivå – tappa ut olja ur vevhuset.
3. För låg oljenivå – fyll på olja i vevhuset.

8. Sätt tillbaka oljestickan och dra åt ordentligt för hand.
9. Kassera den använda oljan enligt lokala föreskrifter på en återvinningsstation.

Utföra service på tändstiftet

Serviceintervall: Var 100:e timme

Kontrollera tändstiftet var 100:e körtimme. Använd ett tändstift av typen **Champion RN9YC** eller motsvarande.

1. Stanna motorn och vänta tills alla rörliga delar har stannat.
2. Lossa tändkabeln från tändstiftet.
3. Rengör runt tändstiftet.
4. Skruva bort tändstiftet från cylindertoppen.

   Viktigt: Ett sprucket, skadat eller smutsigt tändstift måste bytas ut. Rengör inte elektroderna eftersom flagor kan ta sig in i cylindern och orsaka skador på motorn.

5. Ställ in gapet på det nya stiftet till 0,76 mm (Figur 23).

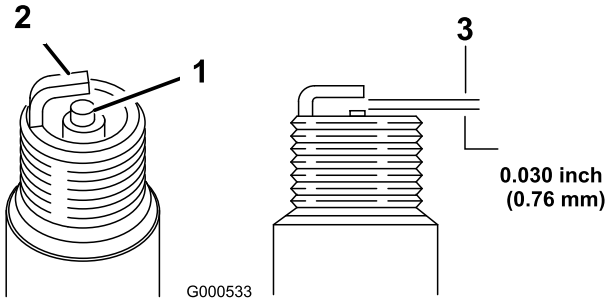

Figur 23

1. Mittelektrodsisolator
2. Sidoelektrod
3. Luftgap (ej skalenligt)

6. Montera tändstiftet och packningen.
7. Dra åt tändstiftet till 20 Nm.
8. Anslut tändkabeln till tändstiftet.

Byta ut kniven

Serviceintervall: Årligen

Viktigt: ***För att montera kniven korrekt behöver du en skiftnyckel.*** **Om du inte har någon skiftnyckel eller inte vill utföra den här proceduren kontaktar du en auktoriserad återförsäljare.**

Kontrollera kniven var gång du får slut på bensin. Byt omedelbart ut kniven om den är skadad eller sönder. Byt ut kniven eller låt slipa den om bladet är slött eller repigt.

⚠ VARNING

Kniven är skarp – kontakt med kniven kan orsaka allvarliga personskador.

- **Lossa tändkabeln från tändstiftet.**
- **Använd handskar då du handskas med kniven.**

1. Lossa tändkabeln från tändstiftet. Se Underhållsförberedelser.
2. Lägg klipparen på sidan med luftfiltret uppåt.
3. Håll kniven stilla med hjälp av en träkloss.
4. Avlägsna kniven (vrid knivbulten motsols) och spara alla monteringsdelar.
5. Montera den nya kniven (vrid knivbulten medsols) och alla monteringsdelar (Figur 24).

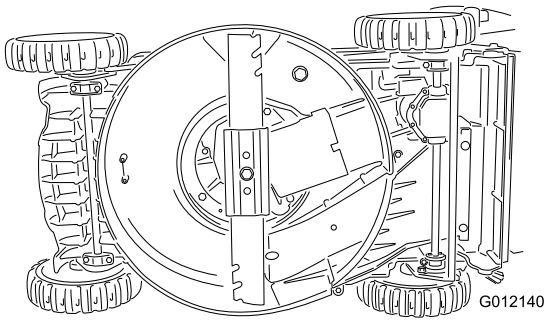

Figur 24

Viktigt: Låt knivens böjda del peka mot klipparkåpan.

6. **Använd en skiftnyckel för att dra åt knivbulten till 82 Nm.**

   Viktigt: En bult åtdragen till ett moment på 82 Nm är mycket hårt åtdragen. Lägg din tyngd på spärrhaken eller skiftnyckeln och dra åt bulten ordentligt, samtidigt som du håller fast kniven med en träkloss. Det är mycket svårt att dra åt bulten för mycket.

Rengöra klipparen

Serviceintervall: Varje användning eller dagligen

Endast modell 20835

⚠ VARNING

Det kan lossna material från under klipparkåpan.

- **Använd ögonskydd.**
- **Stå kvar i körläget (bakom handtaget) med motorn igång.**
- **Håll kringstående på avstånd.**

1. Spruta en vattenstråle framför det högra bakhjulet medan motorn är igång och gräsklipparen befinner sig på en plan stenbelagd yta (Figur 25).

   Obs: Vattnet kommer att skvätta upp längs kniven och skölja bort klippet.

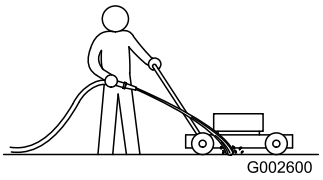

Figur 25

2. Stäng av vattnet och flytta gräsklipparen till ett torrt område när det inte längre kommer ut något klipp.
3. Kör motorn i ett par minuter för att torka klipparkåpan.

Rengöra klipparen

Serviceintervall: Varje användning eller dagligen

Endast modell 20836

⚠ VARNING

Det kan lossna material från under klipparkåpan.

- **Använd ögonskydd.**
- **Stå kvar i körläget (bakom handtaget) med motorn igång.**
- **Håll kringstående på avstånd.**

För bästa resultat bör du rengöra klipparen så snart som möjligt när du har slutat klippa.

1. Sänk klipparen till den lägsta klipphöjdsinställningen. Se Justera klipphöjden.
2. Flytta klipparen till en plan, stenbelagd yta.
3. Anslut en trädgårdsslang, som är ansluten till en vattenkälla, till tvättanslutningen på klipparkåpan (Figur 26).

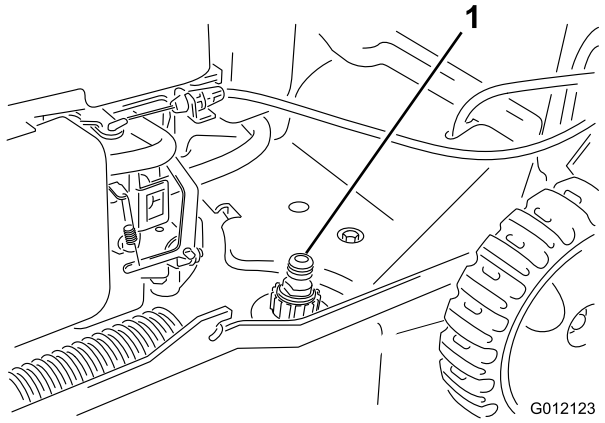

Figur 26

1. Tvättanslutning

4. Vrid på vattnet.
5. Starta motorn och låt den gå tills det inte längre kommer ut något gräsklipp från undersidan av klipparkåpan.
6. Stäng av motorn.
7. Stäng av vattnet och koppla bort trädgårdsslangen från klipparen.
8. Starta motorn och låt den gå i några minuter för att låta kåpan torka.

Förvaring

Förvara klipparen i ett svalt, rent och torrt utrymme.

Förbereda klipparen för förvaring

⚠ VARNING

Bensinångor kan explodera.

- **Förvara inte bensin längre än 30 dagar.**
- **Förvara inte klipparen i ett slutet utrymme nära öppen eld.**
- **Låt motorn svalna innan den ställs i förvaring.**

1. När du ska fylla på bränsle för sista gången på året ska du tillsätta bränslestabiliserare till bränslet enligt motortillverkarens anvisningar.
2. Kör klipparen tills motorn stannar på grund av bensinstopp.
3. Snapsa motorn och starta den igen.
4. Låt motorn vara igång tills den stannar. När du inte kan starta motorn längre är den tillräckligt torr.
5. Lossa tändkabeln från tändstiftet.
6. Ta bort tändstiftet och tillsätt 30 ml olja genom tändstiftshålet och dra **sakta** i startsnöret flera gånger, för att fördela oljan i cylindern. Detta förhindrar att cylindern rostar när maskinen inte används.
7. Sätt tillbaka tändstiftet och dra åt det med en momentnyckel till 20 Nm.
8. Dra åt alla muttrar, bultar och skruvar.

Fälla ned handtaget

1. För handtaget framåt (Figur 27).

   Viktigt: För kablarna längs utsidan av handtagsvreden samtidigt som du fäller ned den övre delen av handtaget.

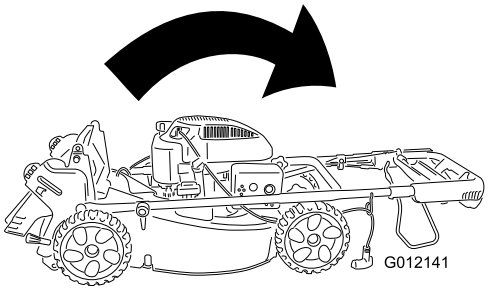

Figur 27

2. Anvisningar om hur du fäller upp handtaget finns i Fälla upp handtaget i avsnittet med monteringsanvisningar.

Felsökning

Problem	Möjliga orsaker	Åtgärd
Det går inte att starta motorn.	1. Tändkabeln har inte anslutits till tändstiftet. 2. Ingen snapsning har utförts. 3. Luftningshålet i tanklocket är igensatt. 4. Tändstiftet är slitet, skadat eller har felaktigt avstånd. 5. Bränsletanken är tom eller bränslesystemet innehåller gammalt bränsle.	1. Anslut tändkabeln till tändstiftet. 2. Snapsa tre gånger. 3. Rengör luftningshålet i tanklocket eller byt ut tanklocket. 4. Kontrollera tändstiftet och justera avståndet vid behov. Byt ut tändstiftet om det är anfrätt, skadat eller sprucket. 5. Töm och/eller fyll på bränsletanken med färsk bensin. Kontakta en auktoriserad återförsäljare om problemet kvarstår.
Motorn är trög att starta eller tappar kraft.	1. Ingen snapsning har utförts. 2. Luftningshålet i tanklocket är igensatt. 3. Luftfiltret är smutsigt och blockerar luftflödet. 4. Det finns gräsklipp och skräp under klipparkåpan. 5. Tändstiftet är slitet, skadat eller har felaktigt avstånd. 6. Motorns oljenivå är för låg, för hög eller så är motoroljan mycket smutsig. 7. Bränsletanken innehåller gammalt bränsle.	1. Snapsa tre gånger. 2. Rengör luftningshålet i tanklocket eller byt ut tanklocket. 3. Rengör luftfiltrets förrenare och/eller byt pappersluftfiltret. 4. Rengör under klipparkåpan. 5. Kontrollera tändstiftet och justera avståndet vid behov. Byt ut tändstiftet om det är anfrätt, skadat eller sprucket. 6. Kontrollera motoroljan. Byt ut oljan om den är smutsig. Fyll på eller tappa ut olja för att justera oljenivån efter markeringen Full på oljestickan 7. Töm och fyll på bränsletanken med färsk bensin.
Motorn går ojämnt.	1. Ingen snapsning har utförts. 2. Tändkabeln har inte anslutits till tändstiftet. 3. Tändstiftet är slitet, skadat eller har felaktigt avstånd. 4. Luftfiltret är smutsigt och blockerar luftflödet.	1. Snapsa tre gånger. 2. Anslut tändkabeln till tändstiftet. 3. Kontrollera tändstiftet och justera avståndet vid behov. Byt ut tändstiftet om det är anfrätt, skadat eller sprucket. 4. Rengör luftfiltrets förrenare och/eller byt pappersluftfiltret.
Gräsklipparen eller motorn vibrerar för mycket.	1. Det finns gräsklipp och skräp under klipparkåpan. 2. Motorns fästbultar är lösa. 3. Knivfästmuttrarna är lösa. 4. Kniven är böjd eller ur balans.	1. Rengör under klipparkåpan. 2. Dra åt motorns fästbultar. 3. Dra åt knivens fästmuttrar. 4. Balansera kniven. Byt ut kniven om den är böjd.
Klippmönstret blir ojämnt.	1. Du klipper i samma mönster om och om igen. 2. Alla fyra hjulen har inte samma höjd. 3. Det finns gräsklipp och skräp under klipparkåpan. 4. Kniven är slö.	1. Byt klippmönster. 2. Ställ in alla fyra hjulen på samma höjd. 3. Rengör under klipparkåpan. 4. Slipa och balansera kniven.
Klipparen drivs inte framåt.	1. Det finns skräp under remkåpan. 2. Självdrivningskabeln har inte justerats eller är skadad.	1. Ta bort skräpet under remkåpan. 2. Justera självdrivningskabeln. Byt ut kabeln vid behov.

Lista över internationella återförsäljare

Återförsäljare:	Land:	Telefonnummer:
Atlantis Su ve Sulama Sisstemleri Lt	Turkiet	90 216 344 86 74
Balama Prima Engineering Equip.	Hongkong	852 2155 2163
B-Ray Corporation	Korea	82 32 551 2076
Casco Sales Company	Puerto Rico	787 788 8383
Ceres S.A.	Costa Rica	506 239 1138
CSSC Turf Equipment (pvt) Ltd.	Sri Lanka	94 11 2746100
Cyril Johnston & Co.	Nordirland	44 2890 813 121
Equiver	Mexiko	52 55 539 95444
Femco S.A.	Guatemala	502 442 3277
G.Y.K. Company Ltd.	Japan	81 726 325 861
Geomechaniki of Athens	Grekland	30 10 935 0054
Guandong Golden Star	Kina	86 20 876 51338
Hako Ground and Garden	Sverige	46 35 10 0000
Hako Ground and Garden	Norge	47 22 90 7760
Hayter Limited (U.K.)	Storbritannien	44 1279 723 444
Hydroturf Int. Co Dubai	Förenade Arabemiraten	97 14 347 9479
Hydroturf Egypt LLC	Egypten	202 519 4308
Ibea S.P.A.	Italien	39 0331 853611
Irriamc	Portugal	351 21 238 8260
Irrigation Products Int'l Pvt Ltd.	Indien	86 22 83960789
Jean Heybroek b.v.	Nederländerna	31 30 639 4611
Lely (U.K.) Limited	Storbritannien	44 1480 226 800
Maquiver S.A.	Colombia	57 1 236 4079
Maruyama Mfg. Co. Inc.	Japan	81 3 3252 2285
Metra Kft	Ungern	36 1 326 3880
Mountfield a.s.	Tjeckien	420 255 704 220
Munditol S.A.	Argentina	54 11 4 821 9999
Oslinger Turf Equipment SA	Ecuador	593 4 239 6970
Oy Hako Ground and Garden Ab	Finland	358 987 00733
Parkland Products Ltd.	Nya Zeeland	64 3 34 93760
Prochaska & Cie	Österrike	43 1 278 5100
RT Cohen 2004 Ltd.	Israel	972 986 17979
Riversa	Spanien	34 9 52 83 7500
Roth Motorgerate GmBh & Co.	Tyskland	49 7144 2050
Sc Svend Carlsen A/S	Danmark	45 66 109 200
Solvert S.A.S.	Frankrike	33 1 30 81 77 00
Spypros Stavrinides Limited	Cypern	357 22 434131
Surge Systems India Limited	Indien	91 1 292299901
T-Markt Logistics Ltd.	Ungern	36 26 525 500
Toro Australia	Australien	61 3 9580 7355
Toro Europe BVBA	Belgien	32 14 562 960

Toros garanti

Fel och produkter som omfattas

The Toro® Company och dess dotterbolag, Toro Warranty Company, lovar tillsammans, enligt ett avtal dem emellan, att reparera de angivna Toro-produkterna som listas nedan som används för normalt arbete i hemmet* om material- eller tillverkningsfel föreligger.

Följande tidsperioder gäller från inköpsdatumet:

Produkter	Garantiperiod
Manuell motordriven klippare	Två års begränsad garanti
Åkgräsklippare med motor bak	Två års begränsad garanti
Åkgräsklippare	Två års begränsad garanti
Elektriska handhållna produkter	Två års begränsad garanti
Snöslungor	Två års begränsad garanti
Konsumentklippare med noll vändradie	Två års begränsad garanti

* Med Ursprunglig köpare avses den person som ursprungligen köpte Toro-produkterna.

* Med ”arbete i hemmet” avses bruk av produkten i hemmet. Om produkten används på mer än ett ställe, eller i utbildnings- eller uthyrningssyfte, räknas det som kommersiellt bruk och då gäller garantin för kommersiellt bruk.

Begränsad garanti för kommersiellt bruk

Garantin gäller Toro-konsumentprodukter och tillbehör som används i kommersiellt syfte, utbildnings- eller uthyrningssyfte rörande material- eller utförandefel under följande tidsperioder från inköpsdatumet:

Produkter	Garantiperiod
Manuell motordriven klippare	90 dagars garanti
Åkgräsklippare med motor bak	90 dagars garanti
Åkgräsklippare	90 dagars garanti
Elektriska handhållna produkter	90 dagars garanti
Snöslungor	90 dagars garanti
Konsumentklippare med noll vändradie	45 dagars garanti

Anvisningar för garantiservice

Följ denna procedur om du tror att det är något fel på din Toro-produkt rörande material eller utförande:

1. Kontakta din försäljningsrepresentant för att ordna produktservice. Om du av någon anledning inte kan kontakta din representant kan du i stället kontakta en Toro-auktoriserad återförsäljare för att få service där.
2. Ta med produkten och inköpsbeviset (kvittot) till återförsäljaren. Om du av någon anledning är missnöjd med din återförsäljares analys eller med den hjälp du får är du välkommen att kontakta oss på:

   Customer Care Department, Consumer Division
   The Toro Company
   8111 Lyndale Avenue South
   Bloomington, MN 55420-1196
   Chef: Teknisk produktsupport: 001-952-887-8248

   Se bifogad återförsäljarlista.

Ägarens ansvar

Du måste underhålla din Toro-produkt enligt de underhållsförfaranden som beskrivs i *bruksanvisningen*. Sådant rutinunderhåll bekostas av dig, oavsett om det utförs av en återförsäljare eller av dig själv.

Produkter och fel som inte omfattas

Denna uttryckliga garanti omfattar inte följande:

- Kostnader för regelbundet underhåll eller slitdelar, som rotorblad (paddlar), skrapor, remmar, bränsle, smörjmedel, oljebyten, tändstift, kablar/kablage eller bromsjusteringar
- Alla produkter eller delar som ändras, används felaktigt eller som måste bytas ut eller repareras på grund av olyckshändelse eller brist på underhåll.
- Nödvändiga reparationer på grund av underlåtenhet att använda färskt bränsle (ej mer än en månad gammalt) eller underlåtenhet att förbereda enheten korrekt för en längre tids driftstopp (över en månad).
- Motor och transmission. Dessa omfattas av respektive tillverkares garantier med separata villkor och regler

Alla reparationer som omfattas av denna garanti måste utföras av en auktoriserad Toro-återförsäljare med reservdelar som godkänts av Toro.

Allmänna villkor

Köparens rättigheter regleras av de nationella lagar som gäller i respektive land. De rättigheter köparen har i dessa lagar begränsas inte genom denna garanti.