Form No. 3363-726 Rev A

53 cm Super Recycler®-gressklipper

Modellnr. 20792—Serienr. 310000001 og oppover

Brukerhåndbok

Innledning

Denne gressklipperen av skyvemodell med roterende kniver er beregnet på bruk av private boligeiere. Den er hovedsakelig beregnet på å klippe gress på godt vedlikeholdte plener på private eiendommer. Den er ikke beregnet på å klippe kratt eller for jordbruksbruk.

Les denne håndboken nøye, slik at du lærer å bruke og vedlikeholde produktet på riktig måte og unngår person- eller produktskade. Du har ansvar for å bruke produktet på en riktig og sikker måte.

Du kan kontakte Toro direkte på www.Toro.com for informasjon om produkter og tilbehør, hjelp til å finne en forhandler eller for å registrere produktet ditt.

Hvis maskinen må repareres eller du trenger originale deler eller mer informasjon fra &ToroShort, kan du kontakte et autorisert forhandlerverksted eller Toros kundeserviceavdeling. Ha modell- og serienummer for hånden når du tar kontakt. Figur 1 viser hvor på produktet modell- og serienumrene er plassert.

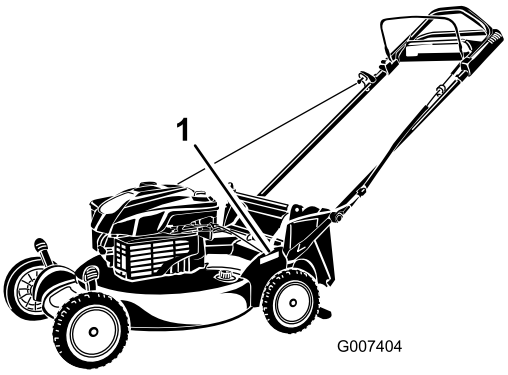

Figur 1

1. Skilt med modell- og serienummer

Noter produktets modell- og serienummer nedenfor:

Modellnr. _____

Serienr. _____

Denne brukerhåndboken identifiserer mulige farer og identifiserer sikkerhetsbeskjeder gjennom sikkerhetsvarslingssymbolet (Figur 2), som varsler om en fare som kan føre til alvorlige skader eller dødsfall, hvis man ikke tar de anbefalte forhåndsreglene.



Figur 2

1. Sikkerhetsvarselssymbol

I tillegg brukes to ord for å utheve informasjon. **Viktig** gjør oppmerksom på spesiell mekanisk informasjon og **Obs** henviser til generell informasjon som det er verdt å huske på.

For modeller med oppgitt motorhestekraft, var motorens brutto hestekraft fastsatt av motorprodusenten ved testing i overensstemmelse med SAE J1940. Når den er konfigurert for å oppfylle sikkerhets-, utslipps- og driftskrav, vil den faktiske motorhestekraften for gressklippere i denne klassen være betydelig lavere.

Sikkerhet

Feilaktig bruk og vedlikehold av gressklippere kan føre til personskade. For å redusere muligheten for skader bør du følge disse sikkerhetsinstruksjonene.

Toro har designet og utformet denne gressklipperen for at den skal være rimelig sikker å utføre service på, men hvis man ikke overholder følgende instruksjoner kan det føre til personskade.

For å sikre maksimum sikkerhet, og for å bli kjent med produktet, er det viktig at du og eventuelt andre som skal bruke gressklipperen leser og forstår innholdet i denne manualen før motoren startes. Vær spesielt oppmerksom på sikkerhetsadvarselssymbolet (Figur 2), som betyr Forsiktig, Advarsel eller Fare – "instruksjoner for personlig sikkerhet". Les og forstå sikkerhetsinstruksjonen. Hvis ikke disse instruksjonene tas hensyn til, kan dette føre til at noen blir alvorlig skadet.

© 2009—The Toro® Company
8111 Lyndale Avenue South
Bloomington, MN 55420

Registrer ditt produkt på www.Toro.com.

CE

Oversettelse av originalen (NO)
Trykt i USA
Med enerett

Sikkerhet ved bruk av gressklipper

Følgende instruksjoner har blitt tilpasset fra ISO-standard 5395.

Denne maskinen kan amputere hender og føtter og slenge gjenstander opp i luften. Dersom man ikke følger sikkerhetsinstruksjoner, kan dette føre til alvorlige skader eller dødsulykker.

Opplæring

- Les grundig gjennom bruksanvisningen. Gjør deg kjent med kontrollene og hvordan utstyret skal brukes.
- Barn eller personer som ikke har lest denne brukerhåndboken, må ikke bruke gressklipperen. Undersøk evt. aldersgrense for bruk av dette utstyret.
- Husk at føreren eller brukeren har ansvaret hvis andre personer eller deres eiendom utsettes for ulykker eller farer.
- Forstå alle forklaringer for piktogrammer som er brukt på gressklipperen eller instruksjonene.

Bensin

ADVARSEL – bensin er meget brannfarlig. Ta følgende forholdsregler:

- Drivstoff må lagres på kanner som er spesiallaget for dette formålet.
- Bare fyll bensin utendørs, og ikke røyk mens du fyller.
- Fyll på drivstoff før du starter motoren. Ta aldri lokket av drivstofftanken eller fyll bensin mens motoren går eller er varm.
- Hvis du søler bensin, må du ikke prøve å starte motoren. Flytt gressklipperen bort fra området hvor du sølte drivstoffet, og unngå alt som kan antennes til all bensindamp er forsvunnet.
- Sett lokket godt på alle drivstofftanker og -kanner.

Forberedelser

- Når du klipper, må du alltid ha på deg kraftig fottøy og langbukser. Bruk ikke maskinen uten sko eller med åpne sandaler.
- Foreta en grundig inspeksjon der maskinen skal brukes og fjern alle steiner, pinner, wire, bein og andre gjenstander.
- Foreta alltid en visuell inspeksjon før bruk for å kontrollere at alle vern og sikkerhetsanordninger, som deflektorer og/eller gressoppsamlere, er på plass og fungerer korrekt.
- Før bruk må du alltid sjekke at knivene, knivboltene og klippeenheten er i orden, og fri for skader og slitasje. Skadde eller slitte kniver og bolter må skiftes ut i sett for å opprettholde balansen.

Starte

- Ikke vipp klipperen når du starter motoren med mindre klipperen må vippes for start. I dette tilfellet må ikke gressklipperen vippes mer enn absolutt nødvendig og løft kun den delen som er vendt bort fra operatøren.
- Start motoren forsiktig i henhold til instruksjonene og med føttene godt unna kniven(e) og ikke foran utslippssjakten.

Bruk

- Du må aldri klippe hvis andre personer, spesielt barn, eller dyr befinner seg i nærheten.
- Gressklipperen må bare brukes i dagslys eller der det er god kunstig belysning.
- Vær oppmerksom på hull i bakken og andre skjulte farer i terrenget.
- Hold hender og føtter borte fra roterende deler. Hold deg unna åpningen på utløpssjakten til enhver tid.
- Løft eller bær aldri en gressklipper mens motoren er i gang.
- Vær svært forsiktig når du rygger eller trekker gressklipperen mot deg.
- Gå, ikke løp.
- Skråninger:
  - Klipp ikke i overdrevent bratte skråninger.
  - Vær ytterst forsiktig i skråninger.
  - Klipp på tvers av skråninger, aldri opp og ned, og vær ytterst forsiktig når du forandrer retning i skråninger.
  - Vær alltid sikker på hvor du setter føttene i skråninger.
- Reduser hastigheten i skråninger og skarpe svinger for å unngå at maskinen velter eller at du mister kontrollen over den.
- Stans kniven hvis gressklipperen må vippes for transport når du krysser andre overflater enn gress, og når du transporterer gressklipperen til og fra det området som skal klippes.

- Motoren må ikke brukes på et lukket sted der giftig kullos kan samle seg.
- Stopp motoren
  - når du går i fra gressklipperen,
  - før du fyller drivstoff,
  - før du tar av gressoppsamleren og
  - før du justerer høyden, hvis ikke justeringene kan gjøres fra førerens plass.
- Stans motoren og koble fra tennpluggledningen:
  - før du fjerner blokkeringer eller rensker utslippssjakten,
  - før du kontrollerer, rengjør eller utfører arbeid på gressklipperen,
  - når du har truffet en gjenstand, undersøk om gressklipperen ble skadet, og reparer den før du starter den og bruker gressklipperen igjen,
  - hvis maskinen vibrerer unormalt mye (undersøk øyeblikkelig).
- Lynnedslag kan forårsake alvorlige skader eller dødsfall. Hvis du ser/hører at lyn og tordenvær nærmer seg der du er, må du ikke bruke maskinen. Søk tilflukt!
- Se opp for trafikk når du krysser eller er i nærheten av veier.

Vedlikehold og oppbevaring

- Sørg for at alle mutrer, bolter og skruer er stramme, for å være sikker på at utstyret er i god stand og trygt å bruke.
- Maskinen og den utstyr må ikke trykkvaskes.
- Utstyr med bensin på tanken må aldri oppbevares innendørs, dersom det er mulighet for at bensindamp kan komme i kontakt med åpne flammer eller gnister.
- La motoren bli kald før maskinen settes på et lukket sted.
- Unngå brannfare ved å holde motoren, lyddemperen, batterirommet og området der bensin oppbevares, fritt for gress, løv og for mye fett.
- Kontroller gressoppsamlingskomponentene og utslippsvernet regelmessig, og skift dem ut med produsentens anbefalte deler når det er nødvendig.
- Skift alltid ut deler med skader eller slitasje for sikkerhets skyld.
- Skift ut defekte lyddempere.
- Hvis du må tømme drivstofftanken, skal dette gjøres utendørs.
- Innstillingen av motorregulatoren må ikke forandres og motoren må ikke ruses. Hvis motoren går med for høyt turtall, øker faren for at det skjer en ulykke.
- Vær forsiktig hvis maskinen har flere kniver, da resten av knivene kan begynne å rotere når den ene kniven roterer.
- Vær forsiktig når du justerer gressklipperen slik at du unngår å klemme fingre mellom bevegelige kniver og faste deler.
- **For å sikre maksimum ytelse og sikkerhet, skal det kun benyttes originale reservedeler og tilbehør fra Toro. Bruk ikke *uoriginale* deler og tilbehør, de kan utgjøre en sikkerhetsfare.**

Lydtrykk

Denne enheten har et lydtrykknivå på 90 dBA ved operatørens øre, med en usikkerhetsverdi (K) på 1 dBA. Lydstyrkenivået ble fastsatt iht. prosedyrene som er beskrevet i EN 836.

Lydstyrke

Denne enheten har et garantert lydstyrkenivå på 98 dBA, med en usikkerhetsverdi (K) på 1 dBA. Lydstyrkenivået ble fastsatt iht. prosedyrene som er beskrevet i EN 11094.

Hånd-arm-vibrasjon

Målt vibrasjonsnivå for venstre hånd = 4.7 m/s^2

Målt vibrasjonsnivå for venstre hånd = 3.6 m/s^2

Usikkerhetsverdi (K) = 2.4 m/s^2

Målte verdier ble fastsatt iht. prosedyrene som er beskrevet i EN 836.

Sikkerhets- og instruksjonsmerker

Viktig: **Sikkerhets- og instruksjonsmerker er plassert nær områder som utgjør en mulig fare. Skift ut skadde merker.**

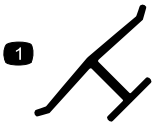

Produsentens merke

1. Angir om kniven er identifisert som en del fra den originale maskinprodusentens.

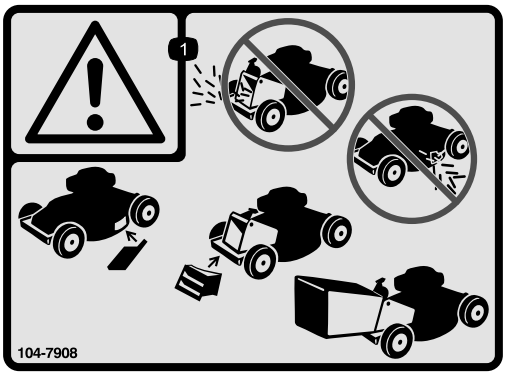

104-7908

1. Advarsel – ikke bruk gressklipperen uten at den bakre utslippspluggen eller -posten er på plass, ikke bruk gressklipperen uten at sideutslippsdekselet eller deflektoren er på plass.

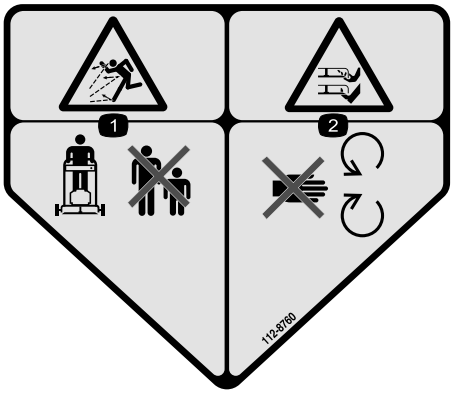

112-8760

1. Fare for at gjenstander slynges gjennom luften – hold trygg avstand fra maskinen.
2. Fare for å kutte hender og føtter – hold trygg avstand fra bevegelige deler.



112-8867

1. Låst
2. Ulåst



114-7982

1. Advarsel – les *Brukerhåndboken*.
2. Fare for at gjenstander slynges gjennom luften – hold trygg avstand fra maskinen.
3. Fare for kutting/lemlesting av hender og føtter, gressklipperkniv – ta ut tenningsnøkkelen og les instruksjonene før du utfører service eller vedlikehold.
4. Fare for å kutte hender og føtter i kniven – hold trygg avstand fra bevegelige deler.
5. Fare for kutting/lemlesting av hender og føtter, gressklipperkniv – ikke kjør opp og ned skråninger, kjør på tvers av skråninger, stans motoren før du forlater operatørinnstillingen og se bak deg når du rygger.



115-8411

1. Ulåst
2. Låst

Montering

Viktig: Fjern og kast plasten som beskytter motoren.

1

Sette sammen og folde ut håndtaket

Ingen deler er nødvendige

Prosedyre

⚠ ADVARSEL

Hvis man setter sammen og folder ut håndtaket på feil måte, kan dette føre til skade på ledningene, noe som igjen kan utgjøre en usikker driftstilstand.

- **Pass på at du ikke skader ledningene når du setter sammen og folder ut håndtaket.**
- **Hvis en ledning blir skadet kontakter du et autorisert forhandlerverksted.**

1. Hev bakdelen av gressklipperhuset til dets høyeste klippehøydeinnstilling ved å flytte de to bakre klippehøydespakene helt bak. Se Justere klippehøyden i driftsavsnittet.
2. Fest håndtaksendene til gressklipperhuset med to skiver og to håndtaksbolter (Figur 3), **men ikke stram til håndtaksboltene.**

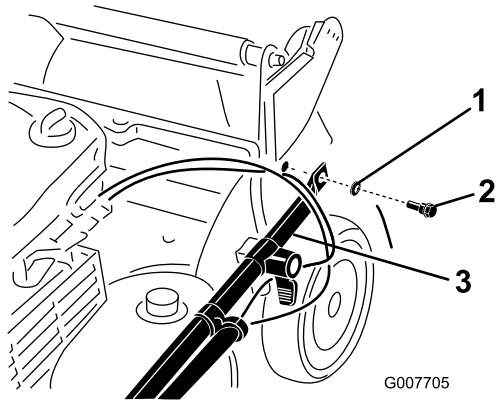

Figur 3

1. Skive
2. Håndtaksbolt
3. Håndtaksende

3. Roter håndtaket bakover (Figur 4).

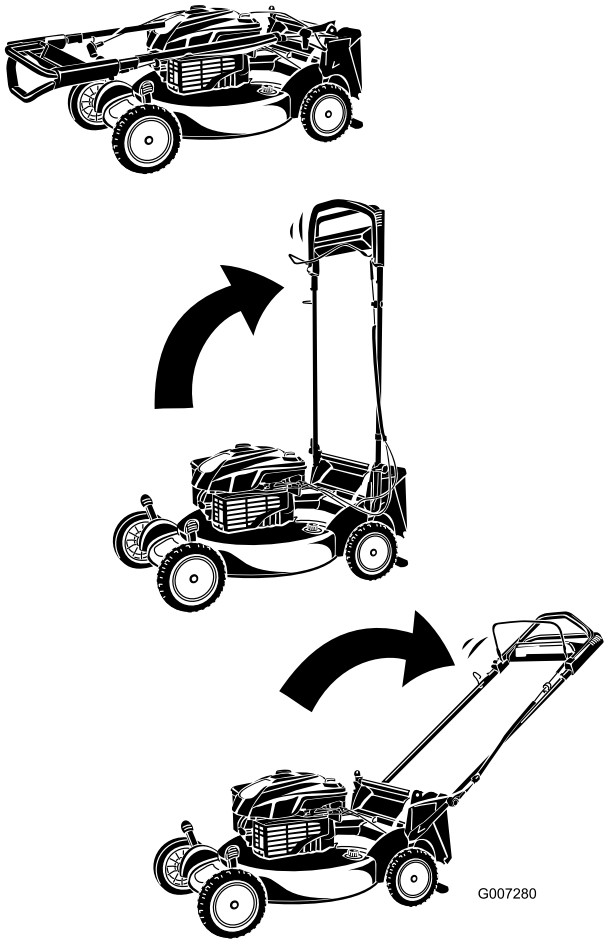

Figur 4

4. Lås håndtaket ved ønsket høyde. Se Justere høyden på håndtaket i driftsavsnittet.
5. Stram håndtaksboltene til 14–17 Nm.
6. Juster klippeenhetene. Se Justere klippehøyden.

2

Montere startsnoren

Ingen deler er nødvendige

Prosedyre

Trekk startsnoren rundt snorføreren på håndtaket (Figur 5).

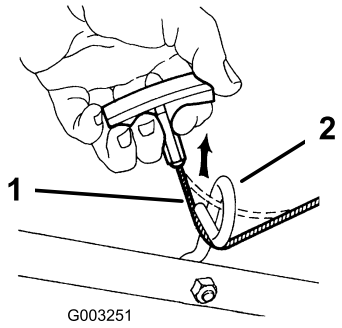

Figur 5

1. Startsnor
2. Snorfører

Merk: Klem inn kontrollbøylen på håndtaket for å gjøre det enklere å montere snoren.

3

Fylle olje på motoren

Ingen deler er nødvendige

Prosedyre

Gressklipperen leveres ikke med olje i motoren.

1. Fjern peilestaven (Figur 6).

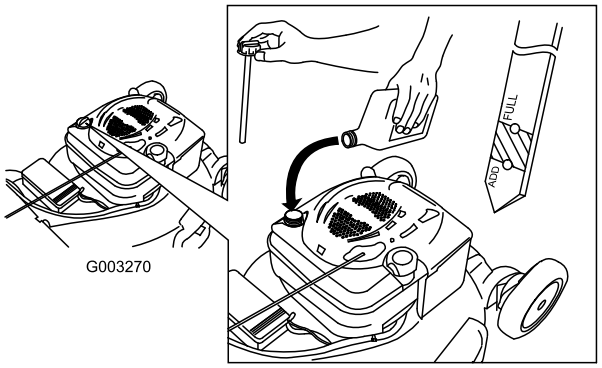

Figur 6

2. Hell olje **sakte** inn i oljepåfyllingsrøret til oljenivået når Full-merket på peilestaven (Figur 6). **Ikke fyll på for mye.** (Maks. påfyll: 0,59 l, type: rensende SAE 30-olje med API-serviceklassifisering SF, SG, SH, SJ, SL eller høyere.)
3. Sett peilestaven ordentlig på plass.

Viktig: ***Skift motorolje etter de fem første driftstimene*****, deretter én gang i året. Se Skifte motorolje.**

Oversikt over produktet

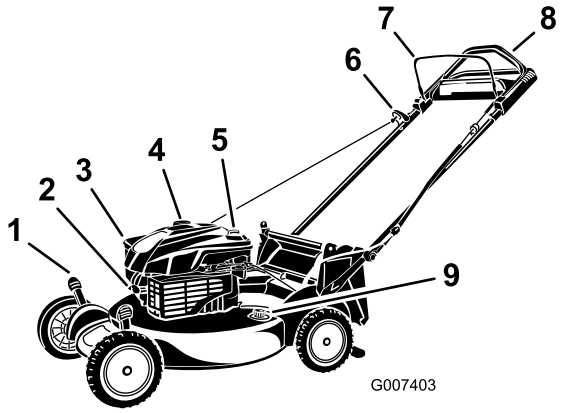

Figur 7

Modell med selvdrift vist

1. Klippehøydespak (4)
2. Tennplugg
3. Luftfilter
4. Drivstofftanklokk
5. Oljelokk/peilestav
6. Tilbakespolingsstarterhåndtak
7. Knivkontrollbøyle
8. Øvre håndtak (kun for modell med selvdrift)
9. Vanninntaksport

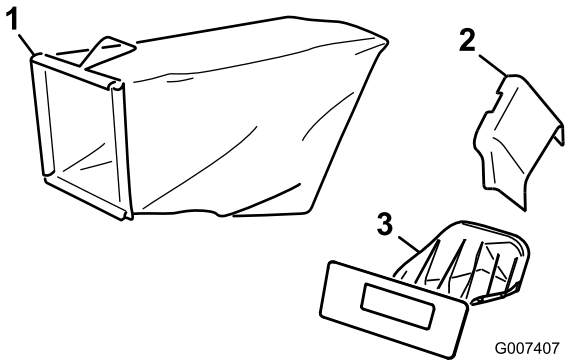

Figur 8

1. Gresspose:
2. Sideutslippssjakt
3. Bakre utslippsplugg (montert)

Spesifikasjoner

Modell	Vekt	Lengde	Bredde	Høyde
20792	38 kg	165 cm	56 cm	104 cm

Bruk

Fylle tanken

⚠ FARE

Drivstoff er meget brannfarlig og eksplosivt. Brann eller eksplosjon forårsaket av drivstoff kan påføre deg og andre brannskader.

- **Når du fyller tanken, må drivstoffkannen og/eller gressklipperen være plassert på bakken og ikke i et kjøretøy eller på en gjenstand, for å forhindre at statisk elektrisitet antenner drivstoffet.**
- **Fyll opp drivstofftanken utendørs når motoren er nedkjølt. Tørk opp søl.**
- **Håndter ikke drivstoff når du røyker eller er i nærheten av åpen ild eller gnister.**
- **Oppbevar drivstoff i en godkjent kanne, og utenfor barns rekkevidde.**

Fyll drivstofftanken med ny, blyfri bensin fra en av de store bensinstasjonskjedene (Figur 9).

Viktig: For å redusere oppstartsproblemer, ha drivstoffstabilisator i drivstoffet hele sesongen, og bland det med drivstoff som er mindre enn 30 dager gammel.

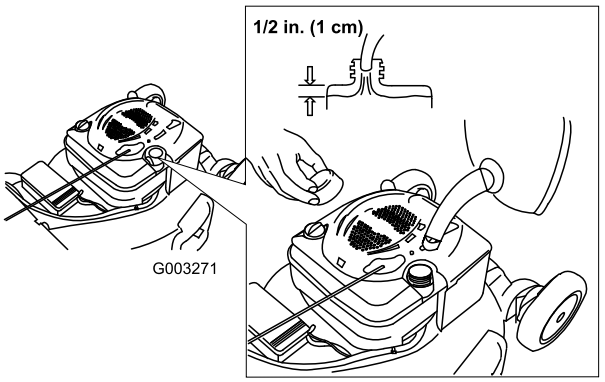

Figur 9

Kontrollere motoroljenivået

Serviceintervall: For hver bruk eller daglig

1. Ta ut peilestaven, rengjør den og sett den deretter på plass igjen (Figur 10).

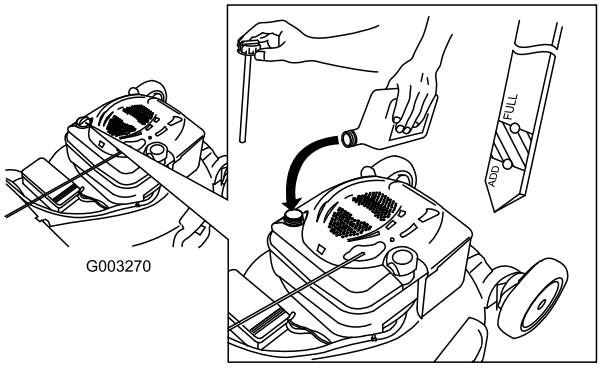

Figur 10

2. Ta ut peilestaven, og kontroller oljenivået (Figur 10). Hvis oljenivået er lavere enn Add-merket, hell olje **sakte** inn i oljepåfyllingsrøret for å heve oljenivået til Full-merket på peilestaven. **Ikke fyll på for mye.** (Maks. påfyll: 0,59 l, type: rensende SAE 30-olje med API-serviceklassifisering SF, SG, SH, SJ, SL eller høyere.)
3. Sett peilestaven på plass igjen.

Justere klippehøyden

⚠ ADVARSEL

Når du justerer klippehøyden kan du komme i kontakt med kniv i bevegelse, noe som kan forårsake alvorlig personskade.

- **Stopp motoren, og vent til alle bevegelige deler har stoppet.**
- **Ikke plasser fingrene under huset når du justere klippehøyden.**

⚠ FORSIKTIG

Hvis motoren er varm, vil lyddemperen være varm og kan forårsake alvorlige brannsår. Ikke berør den varme lyddemperen.

Juster klippehøyden som ønsket. Still alle fire hjul til samme høyde.

Merk: Flytt alle fire klippehøydespaker forover for å heve gressklipperen, og bakover for å senke den (Figur 11).

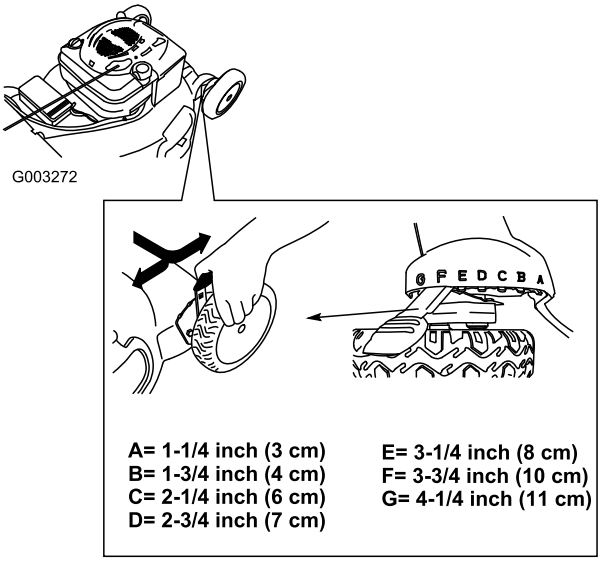

Figur 11

Justere håndtakshøyden

Du kan heve eller senke håndtaket til en stilling som er komfortabel for deg.

Roter håndtakslåsen, beveg håndtaket til én av tre posisjoner, og lås håndtaket i posisjon (Figur 12).

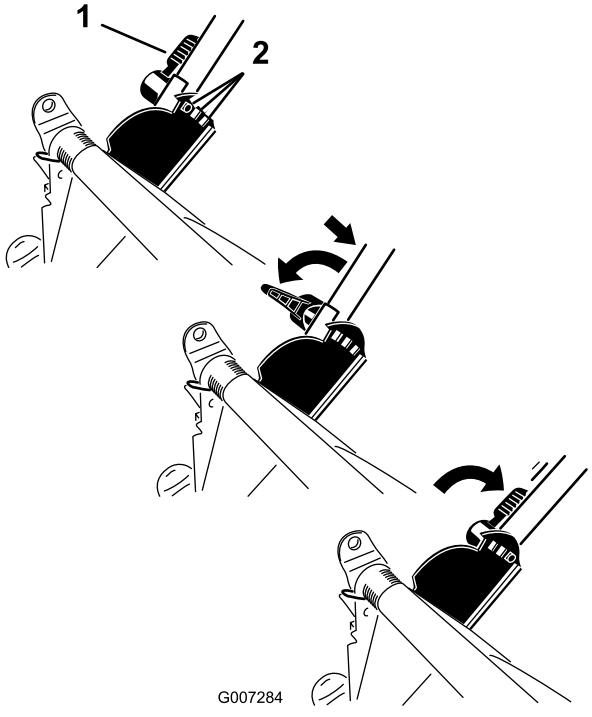

Figur 12

1. Håndtakslås
2. Håndtaksposisjoner

Starte motoren

1. Trekk knivkontrollbøylen mot håndtaket (Figur 13).

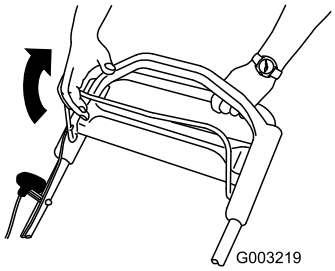

Figur 13

2. Trekk i tilbakespolingshåndtaket (Figur 14).

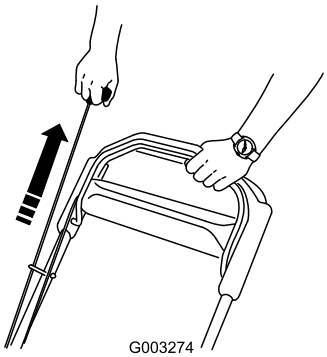

Figur 14

Merk: Hvis gressklipperen ikke starter, ta kontakt med et autorisert forhandlerverksted.

Bruke selvdrift

Kun for modeller med selvdrift

For å bruke selvdriften, gå bare fremover med hendene plassert på det øvre håndtaket og albuene ved siden, og gressklipperen vil automatisk holde samme fart som deg (Figur 15).

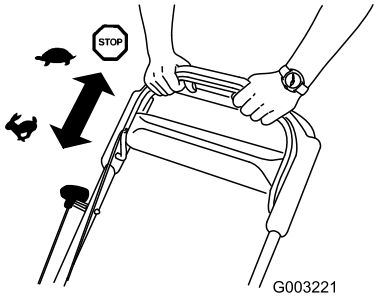

Figur 15

Stoppe motoren

Slipp knivkontrollbøylen (Figur 16).

Viktig: Når du slipper knivkontrollbøylen skal kniven stanse innen tre sekunder. Hvis den ikke stopper som den skal, skal du ikke bruke gressklipperen. Kontakt en autorisert serviceforhandler.

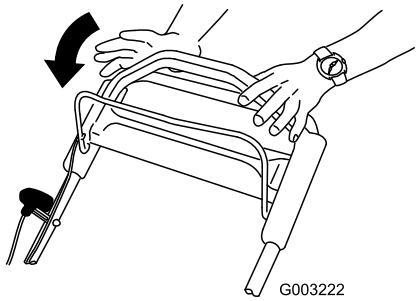

Figur 16

Resirkulere gress- og løvrester

Gressklipperen leveres klar til å resirkulere gress- og løvrester tilbake i plenen.

Hvis sideutslippssjakten er på gressklipperen, skal den fjernes og sideutslippsluken låses (se Fjerne sideutslippssjakten) før du resirkulerer gress- og løvrester.

Viktig: Kontroller at den bakre utslippspluggen er låst på plass. For å fjerne pluggen: Hev utslippsavlederen (Figur 17), trykk pluggen inn til den "klikker" på plass bak tappene og roter spaken på pluggen mot venstre (Figur 18).

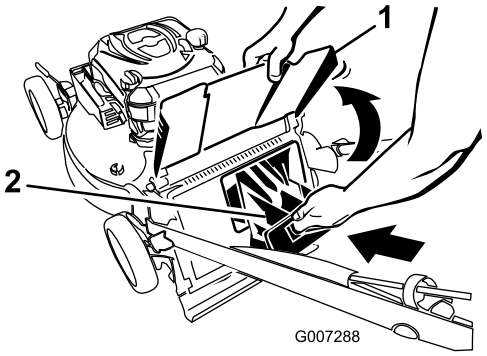

Figur 17

1. Utslippsavleder
2. Bakre utslippsplugg

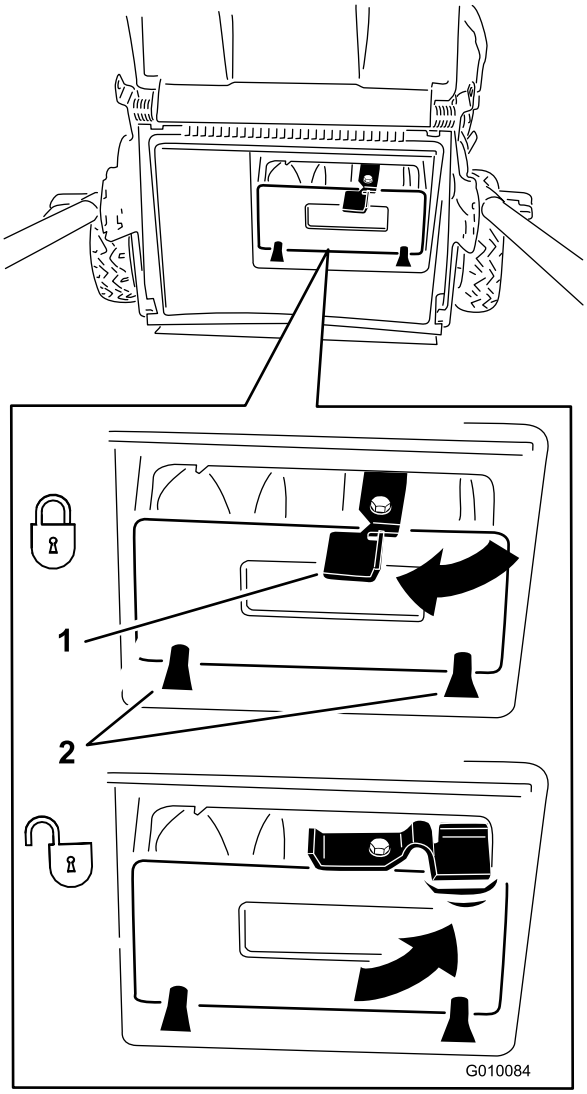

Figur 18

1. Spake
2. Tapper

Merk: For å låse opp pluggen, roter spaken på pluggen mot høyre (Figur 18).

Samle opp gresset

Bruk gressposen når du vil samle opp gress- og løvrester fra plenen.

⚠ ADVARSEL

Bruk av en slitt gresspose kan føre til at rusk blir kastet opp i luften, og dermed påføre både føreren og andre i nærheten alvorlige skader eller føre til dødsfall.

Kontroller gressposen ofte. Skift den ut med en ny Toro-reservepose hvis den er skadet.

Hvis sideutslippssjakten er på gressklipperen, skal den fjernes og sideutslippsluken låses (se Fjerne sideutslippssjakten) før du samler opp gress- og løvrester.

⚠ ADVARSEL

Kniven er skarp, kontakt med kniven kan føre til personskader.

Før du forlater førersetet, må du stanse motoren og vente til alle bevegelige deler står stille.

Montere gressposen

1. Før startsnoren rundt den nedre snorføreren (Figur 19).

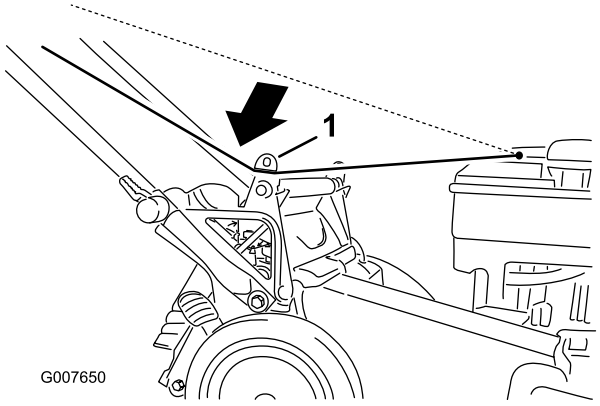

Figur 19

1. Nedre snorfører

Merk: Den nedre snorføreren slipper startsnoren når du trekker i tilbakespolingshåndtaket.

2. Hev og hold oppe utslippsavlederen (Figur 20).

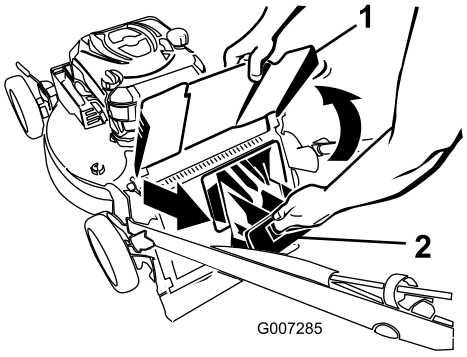

Figur 20

1. Utslippsavleder
2. Bakre utslippsplugg

3. Trekk ut bakre utslippsplugg (Figur 20).
4. Heng øvre, fremre kant av posen på hakkene (Figur 21).

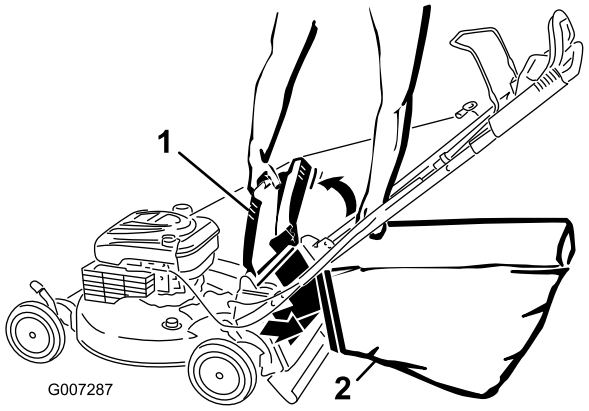

Figur 21

1. Utslippsavleder
2. Gresspose

5. Senk utslippsavleder.

Fjerne gressposen

1. Før startsnoren rundt den nedre snorføreren (Figur 22).

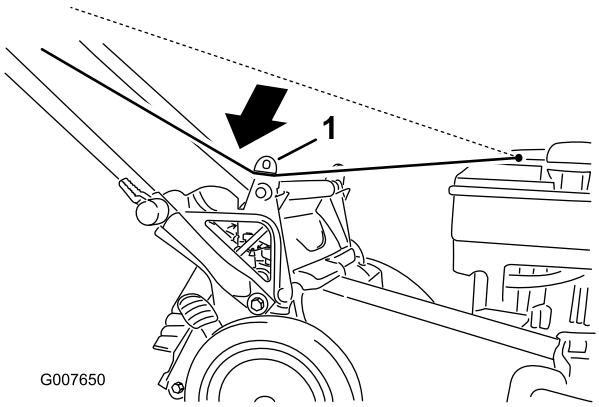

Figur 22

1. Nedre snorfører

Merk: Den nedre snorføreren slipper startsnoren når du trekker i tilbakespolingshåndtaket.

2. Hev og hold oppe utslippsavlederen.
3. Løft gressposen av hakkene etter håndtaket.
4. Monter bakre utslippsplugg (Figur 23).

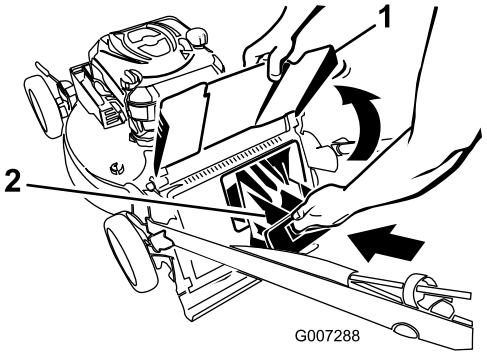

Figur 23

1. Utslippsavleder
2. Bakre utslippsplugg

Viktig: Kontroller at den bakre utslippspluggen er låst på plass. For å låse pluggen, trykk pluggen inn til den "klikker" på plass bak tappene og roter spaken på pluggen mot venstre (Figur 24).

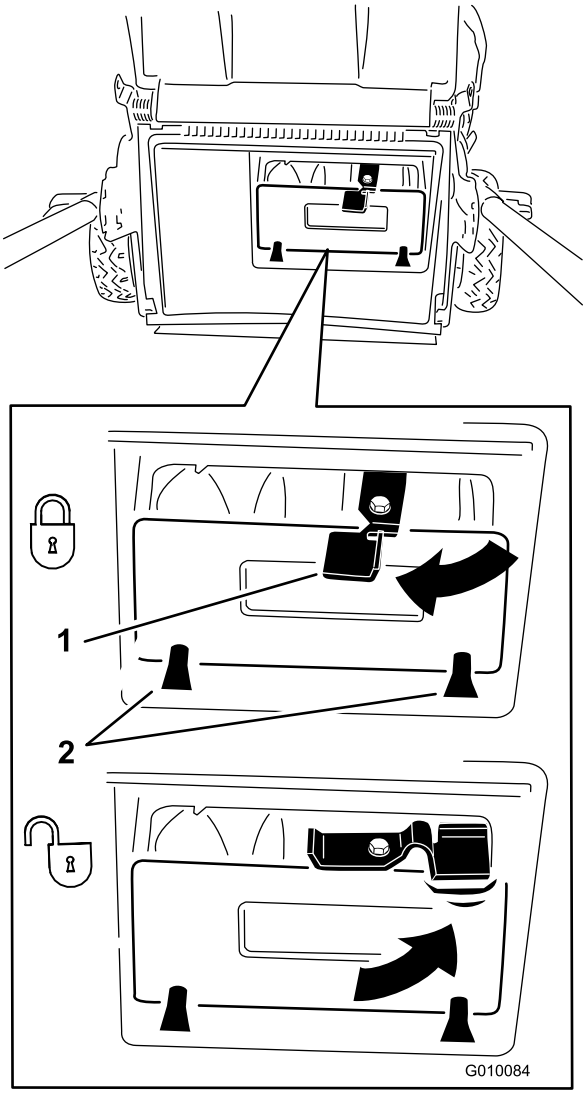

Figur 24

1. Spake
2. Tapper

Merk: For å låse opp pluggen, roter spaken på pluggen mot høyre (Figur 24).

5. Senk utslippsavleder.

Sideutslipp av gress- og løvrester

Bruk sideutslippet ved klipping av svært høyt gress.

Hvis gressposen er på gressklipperen, skal den fjernes og den bakre utslippspluggen (se Fjerne gressposen) før du slipper ut gress- og løvrester på siden.

Viktig: Kontroller at den bakre utslippspluggen er låst på plass. For å fjerne pluggen: Hev utslippsavlederen (Figur 25), trykk pluggen inn til den "klikker" på plass bak tappene og roter spaken på pluggen mot venstre (Figur 26).

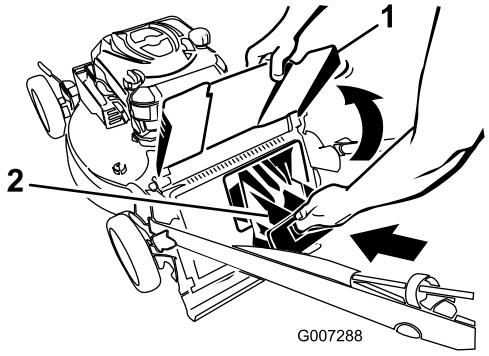

Figur 25

1. Utslippsavleder
2. Bakre utslippsplugg

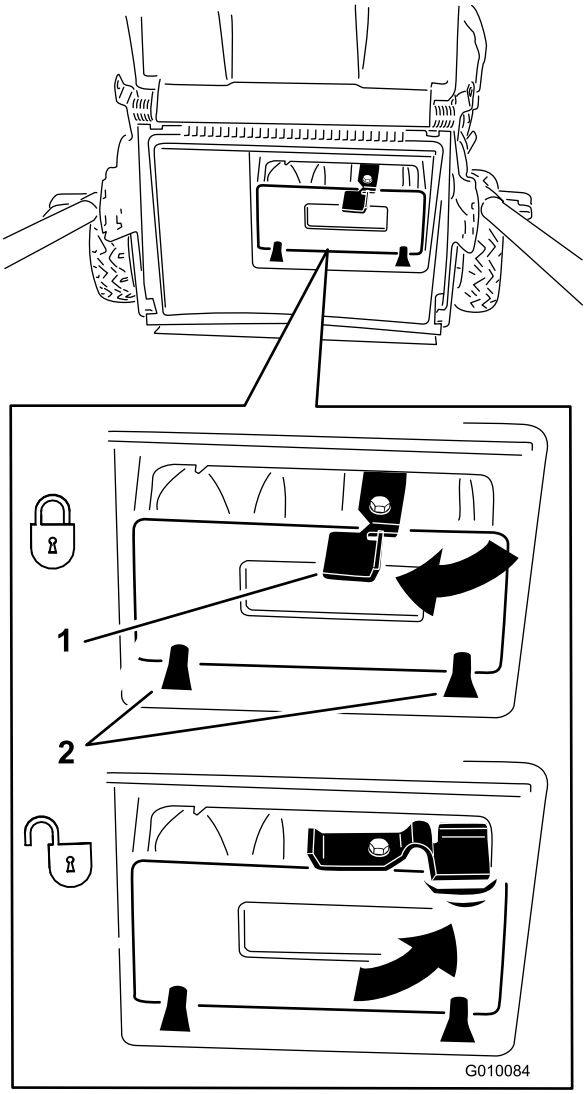

Figur 26

1. Spake
2. Tapper

Merk: For å låse opp pluggen, roter spaken på pluggen mot høyre (Figur 18).

⚠ ADVARSEL

Kniven er skarp, kontakt med kniven kan føre til personskader.

Før du forlater førersetet, må du stanse motoren og vente til alle bevegelige deler står stille.

Montere sideutslippssjakten

1. Lås opp sideutslippsluken (Figur 27).

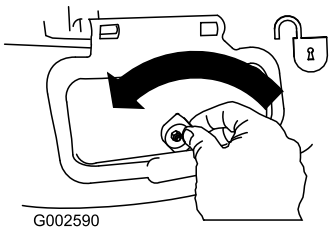

Figur 27

2. Løft opp sideutslippsluken (Figur 28).

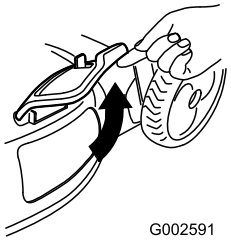

Figur 28

3. Monter sideutslippssjakten og lukk luken på sjakten (Figur 29).

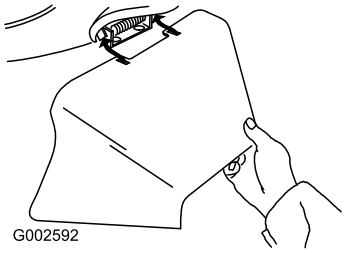

Figur 29

Fjerne sideutslippssjakten

For å fjerne sideutslippssjakten, utfør trinnene ovenfor i motsatt rekkefølge.

Viktig: Lås sideutslippsluken når du har lukket den (Figur 30).

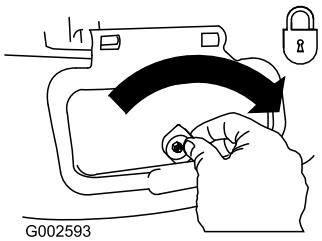

Figur 30

Bakutslipp av gress- og løvrester

Bruk bakutslippet ved klipping av svært høyt gress.

Hvis posen er på gressklipperen, skal den fjernes (se Fjerne gressposen) før du slipper ut gress- og løvrester bak.

Hvis sideutslippssjakten er på gressklipperen, skal den fjernes og sideutslippsluken låses (se Fjerne sideutslippssjakten) før du resirkulerer gress- og løvrester.

1. Hev og hold oppe utslippsavlederen (Figur 20).

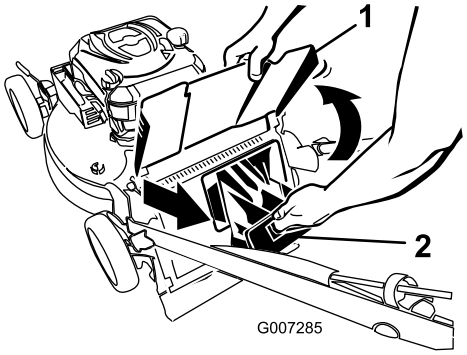

Figur 31

1. Utslippsavleder
2. Bakre utslippsplugg

2. Trekk ut bakre utslippsplugg (Figur 20).

⚠ ADVARSEL

Kniven er skarp, kontakt med kniven kan føre til personskader.

Før du forlater førersetet, må du stanse motoren og vente til alle bevegelige deler står stille.

Brukstips

Generelle klippetips

- Fjern pinner, steiner, ståltråd, grener og andre gjenstander som kniven kan treffe fra området.
- La ikke kniven treffe harde gjenstander. Klipp aldri over en gjenstand med overlegg.
- Hvis gressklipperen treffer en gjenstand eller starter å vibrere, stans motoren øyeblikkelig, koble kabelen fra tennpluggen og undersøk gressklipperen for skade.
- For best mulig resultat kan du montere en ny kniv før klippesesongen begynner.
- Skift ut kniven med en Toro-reservekniv når nødvendig.

Klippe gress

- Klipp kun av ca. en tredjedel av gresstrået av gangen. Ikke klipp lavere enn innstillingen på 51 mm med mindre gresset er glissent eller det er sent på høsten og gresset vokser saktere. Se Justere klippehøyden.
- Når du klipper gress som er mer enn 15 cm høyt, klippe først på den høyeste klippehøydeinnstillingen og ved lavere hastighet, og klipp så en gang til på en lavere innstilling for å oppnå best mulig utseende på gressplenen. Hvis gresset er for langt kan gressklipperen bli tettet og motoren stanse.
- Klipp kun tørt gress og løv. Vått gress og løv har en tendens til å klumpe seg på bakken og kan føre til at gressklipperen tilstoppes eller at motoren stanser.

⚠ ADVARSEL

Vått gress eller løv kan føre til alvorlig personskade, hvis du mister fotfestet og kommer i kontakt med kniven. Bruk kun gressklipperen under tørre forhold.

- Veksle klipperetningen. På denne måten spres gress- og løvrestene jevnere på plenen.
- Hvis den ferdig klipte gressplenen ikke ser bra ut, kan du prøve en gang til og gjøre følgende:
  - Skift ut kniven eller bryn den.
  - Gå saktere mens du klipper.
  - Hev klippehøydeinnstillingen på gressklipperen.
  - Klipp gresset oftere.
  - Overlapp skårganger i stedet for å klippe en hel skårgang hver gang.
  - Sett klippehøyden på forhjulene ett hakk lavere enn på bakhjulene. Still f.eks. forhjulene til 60 mm og bakhjulene til 70 mm.

Klippe løv

- Når du har klippet plenen, kontroller at halvparten av gresset vises gjennom lavet med klippet løv. Det kan være nødvendig å gå over løvet mer enn én gang.
- Hvis det er mer enn 13 cm med løv på plenen, still klippehøyden på forhjulene ett eller to hakk høyere enn klippehøyden på bakhjulene.
- Reduser klippehastigheten hvis gressklipperen ikke klipper løvene fint nok.

Vedlikehold

Merk: Angi hva som er høyre og venstre side på maskinen ved å stå i normal arbeidsstilling.

Anbefalt vedlikeholdsplan

Vedlikeholdsintervall	Vedlikeholdsprosedyre
Etter de 5 første timene	• Skift motoroljen.
For hver bruk eller daglig	• Kontroller motoroljenivået. • Kontroller at motoren stopper innen tre sekunder etter at du slipper knivkontrollbøylen. • Fjern gressrester og smuss fra undersiden av gressklipperen.
Hver 25. driftstime	• Skift ut kniven eller bryn den (oftere hvis eggen raskt blir sløv).
Hver 50. driftstime	• Skift motoroljen.
Hver 100. driftstime	• Rengjør kjølesystemet (se brukerhåndboken for motoren). • Skift ut tennpluggen (se brukerhåndboken for motoren).
Før lagring	• Tøm drivstofftanken før reparasjon som oppgitt og før årlig lagring.
Årlig	• Skift ut luftfilteret (oftere under støvete driftsforhold). • Kontroller tennpluggen (se brukerhåndboken for motoren). • Smør bakhjulsgirene. • For informasjon om ytterligere årlige vedlikeholdsprosedyrer, se i brukerhåndboken for motoren.

Viktig: Hvis du vil ha mer informasjon om vedlikeholdsprosedyrer, ser du i *Brukerhåndboken for motoren.*

Gjøre klar til vedlikehold

1. Stopp motoren, og vent til alle bevegelige deler har stoppet.
2. Koble fra tennpluggledningen fra tennpluggen (Figur 32) før du utfører vedlikeholdsprosedyrer.

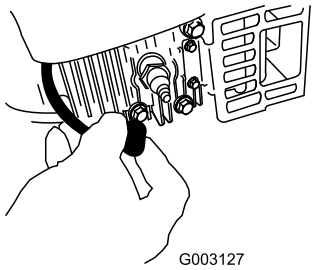

Figur 32

3. Når du har utført vedlikeholdsprosedyrer, koble tennpluggledningen til tennpluggen.

Viktig: Før du vender gressklipperen på siden for å skifte olje eller kniv, la drivstofftanken kjøre tom gjennom normal bruk. Hvis du må vende gressklipperen på siden før den har gått tom for drivstoff, bruk en håndrevet drivstoffpumpe til å tømme drivstoffet. Vend alltid gressklipperen over på siden med luftfilteret opp.

⚠ ADVARSEL

Når man vender gressklipperen på siden kan drivstoffet lekke ut. Bensin er meget brannfarlig og eksplosiv og kan føre til personskader.

Kjør motoren tom eller fjern bensinen med en håndpumpe, sug den aldri opp med hevert.

Skifte luftfilteret

Serviceintervall: Årlig

1. Utfør prosedyrene for forberedelse av vedlikehold, se Gjøre klar til vedlikehold.
2. Bruk en skrutrekker til å åpne luftfilterdekselet (Figur 33).

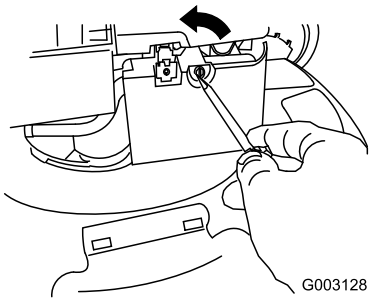

Figur 33

3. Skift ut luftfilteret.
4. Sett på dekslet igjen (Figur 34).

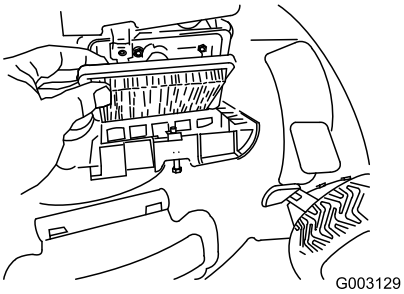

Figur 34

Skifte motorolje

Serviceintervall: Etter de 5 første timene

Hver 50. driftstime

La motoren gå i noen minutter for å varme opp oljen før du skifter den. Varm olje flyter bedre og bærer med seg flere urenheter.

1. Utfør prosedyrene for forberedelse av vedlikehold, se Gjøre klar til vedlikehold.
2. Fjern peilestaven (Figur 35).

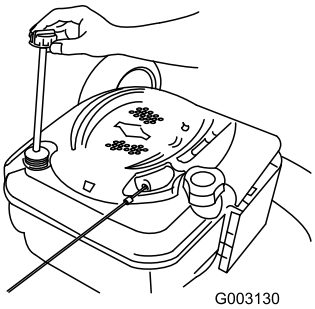

Figur 35

3. Vend gressklipperen over på siden, med luftfilteret opp, for å tømme den brukte oljen ut gjennom oljefyllingsrøret (Figur 36).

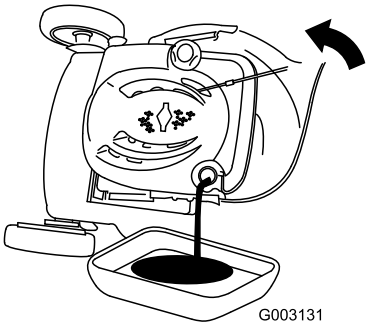

Figur 36

4. Hell olje **sakte** inn i oljepåfyllingsrøret til oljenivået når Full-merket på peilestaven (Figur 37). **Ikke fyll på for mye.** (Maks. påfyll: 0,59 l, type: rensende SAE 30-olje med API-serviceklassifisering SF, SG, SH, SJ, SL eller høyere.)

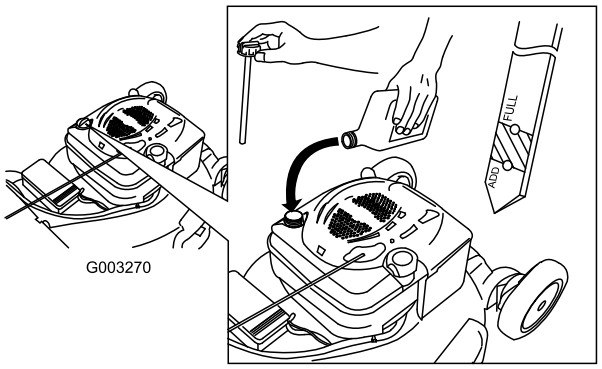

Figur 37

5. Sett peilestaven ordentlig på plass.
6. Det gamle oljefilteret må kasseres eller gjenvinnes i henhold til lokale forskrifter.

Smøre hjulgirene

Serviceintervall: Årlig

Kun for modeller med selvdrift

1. Tørk av smørefettet på innsiden av bakhjulene med en ren klut (Figur 38).

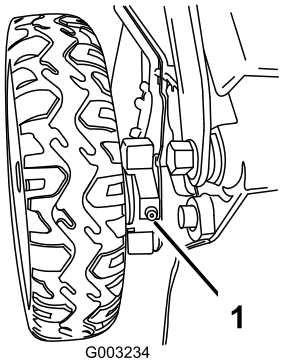

Figur 38

2. Plasser en smørepistol mot hver nippel og påfør forsiktig to-tre trykk med litiumbasert smørefett nr. 2 til vanlig bruk.

Skift ut kniven

Serviceintervall: Hver 25. driftstime—Skift ut kniven eller bryn den (oftere hvis eggen raskt blir sløv).

Viktig: ***Du trenger en momentnøkkel for å montere kniven korrekt.*** **Hvis du ikke har en momentnøkkel, eller ikke føler deg kompetent til å utføre prosedyren, kontakt en autorisert serviceforhandler.**

Kontroller kniven hver gang gressklipperen går tom for bensin. Hvis kniven er skadet eller sprukket, må den skiftes ut omgående. Hvis kniveggen er sløv eller har hakk, skal den brynes eller skiftes ut.

⚠ ADVARSEL

Kniven er skarp, kontakt med kniven kan føre til personskader.

Bruk hansker når du utfører service på kniven.

1. Koble fra tennpluggledningen fra tennpluggen. Se Gjøre klar til vedlikehold.
2. Vend gressklipperen over på siden med luftfilteret opp.
3. Bruk en trekloss til å holde fast kniven (Figur 39).

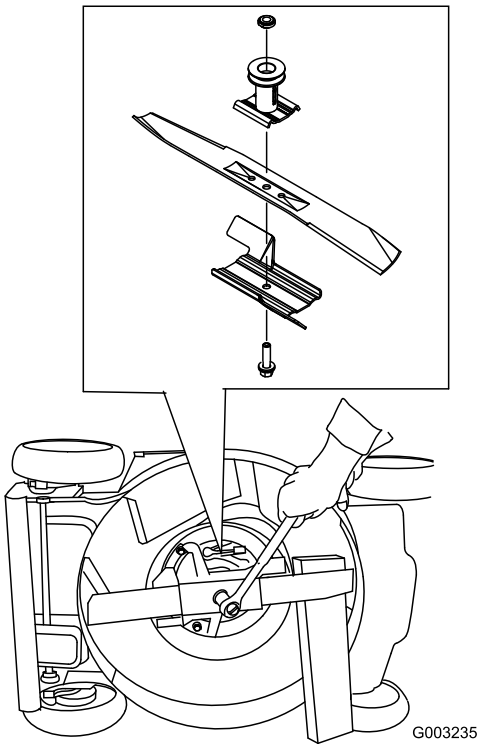

Figur 39

4. Fjern kniven, behold alle monteringsdeler.
5. Monter den nye kniven og alle monteringsdeler.

   Viktig: Plasser knivens bueformede ender slik at de peker mot klipperhuset.
6. **Stram knivbolten med en momentnøkkel til 82 Nm.**

Viktig: En bolt med dreiemoment på 82 Nm er veldig godt tilstrammet. Hold fast kniven med en trekloss og legg vekten på skrallen eller momentnøkkelen og stram bolten godt til. Det er nesten umulig å stramme denne bolten for mye.

Rengjøre klippeenheten

Serviceintervall: For hver bruk eller daglig

⚠ ADVARSEL

Gressklipperen kan løsne materiale fra under klipperhuset.

- **Bruk vernebriller.**
- **Forbli i operatørstilling (bak håndtaket) mens motoren går.**
- **Pass på at det ikke er andre personer i området.**

For best mulig resultat, rengjør gressklipperen med en gang etter at du er ferdig med klippe gresset.

1. Senk klippeenheten til laveste klippehøyde. Se Justere klippehøyden.
2. Flytt gressklipperen til en jevn, belagt overflate.
3. Fest en hageslange som er koblet til en vannkran til vanninntaksporten på gressklipperhuset (Figur 40).

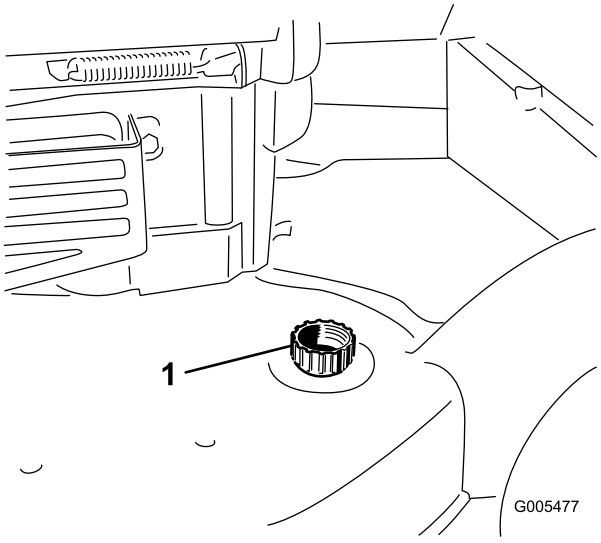

Figur 40

1. Vanninntaksport

4. Slå på vannet.
5. Start motoren og kjør den til det ikke kommer ut mer klipperester under gressklipperhuset.
6. Stopp motoren.
7. Skru av vannet og koble hageslangen fra gressklipperen.
8. Start motoren og la den gå i et par minutter for å tørke huset.

Lagring

Maskinen må oppbevares på et kjølig, rent og tørt sted.

Gjøre gressklipperen klar til lagring

⚠ ADVARSEL

Drivstoffdamp kan eksplodere.

- **Drivstoff skal ikke lagres i mer enn 30 dager.**
- **Gressklipperen skal ikke oppbevares på et sted som er i nærheten av en åpen flamme.**
- **La motoren kjøle seg ned før oppbevaring.**

1. Når du for siste gang for sesongen heller på mer drivstoff, bland stabiliseringsmiddel i nytt drivstoff som anvist av produsenten.
2. Kjør gressklipperen til den går tom for drivstoff.
3. La motoren gå til den stopper. Når du ikke lenger kan starte motoren, er den tilstrekkelig tom for drivstoff.
4. Fjern ledningen fra tennpluggen og koble den til oppbevaringspolen.
5. Ta ut tennpluggen, hell 30 ml olje gjennom tennplugghullet, og dra sakte i startsnoren flere ganger for å fordele oljen gjennom sylinderen, for å forhindre korrosjon i sylinderen mellom sesongene.
6. Monter tennpluggen og trekk den til med et moment på 20 Nm.
7. Stram alle løse skruer, bolter og muttere.

Folde sammen håndtaket

1. Roter håndtaket forover (Figur 41).

   Viktig: Før ledningene på utsiden av håndtaksknottene når du folder sammen det øvre håndtaket.

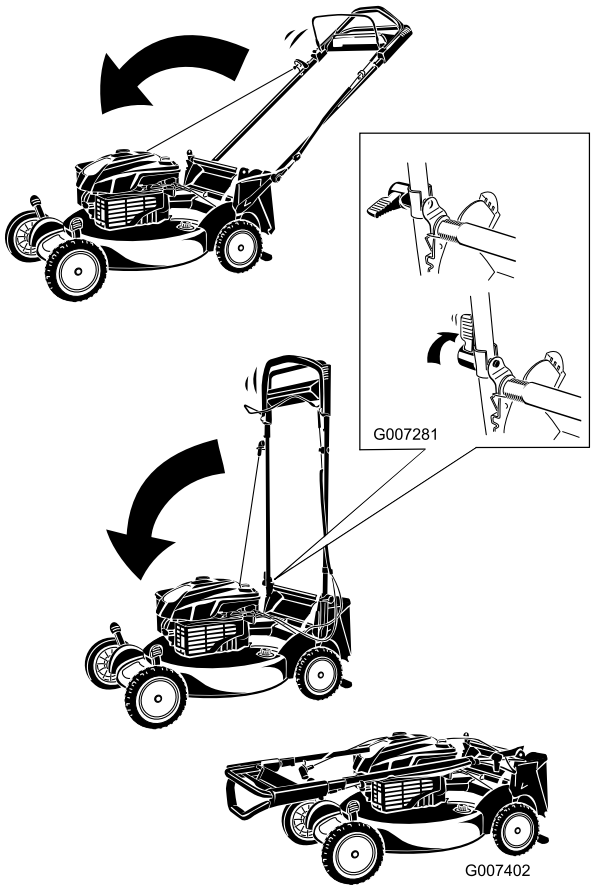

Figur 41

2. For å folde ut håndtaket, se Sette sammen og folde ut håndtaket i monteringsdelen.

Ta gressklipperen frem fra lagring

Koble ledningen til tennpluggen.

Liste over internasjonale forhandlere

Distributør:	Land:	Telefonnummer:
Atlantis Su ve Sulama Sisstemleri Lt	Tyrkia	90 216 344 86 74
Balama Prima Engineering Equip.	Hong Kong	852 2155 2163
B-Ray Corporation	Korea	82 32 551 2076
Casco Sales Company	Puerto Rico	787 788 8383
Ceres S.A.	Costa Rica	506 239 1138
CSSC Turf Equipment (pvt) Ltd.	Sri Lanka	94 11 2746100
Cyril Johnston & Co.	Nord-Irland	44 2890 813 121
Equiver	Mexico	52 55 539 95444
Femco S.A.	Guatemala	502 442 3277
G.Y.K. Company Ltd.	Japan	81 726 325 861
Geomechaniki of Athens	Hellas	30 10 935 0054
Guandong Golden Star	Kina	86 20 876 51338
Hako Ground and Garden	Sverige	46 35 10 0000
Hako Ground and Garden	Norge	47 22 90 7760
Hayter Limited (U.K.)	Storbritannia	44 1279 723 444
Hydroturf Int. Co Dubai	De forente arabiske emirater	97 14 347 9479
Hydroturf Egypt LLC	Egypt	202 519 4308
Ibea S.P.A.	Italia	39 0331 853611
Irriamc	Portugal	351 21 238 8260
Irrigation Products Int'l Pvt Ltd.	India	86 22 83960789
Jean Heybroek b.v.	Nederland	31 30 639 4611
Lely (U.K.) Limited	Storbritannia	44 1480 226 800
Maquiver S.A.	Colombia	57 1 236 4079
Maruyama Mfg. Co. Inc.	Japan	81 3 3252 2285
Metra Kft	Ungarn	36 1 326 3880
Mountfield a.s.	Den tsjekkiske republikk	420 255 704 220
Munditol S.A.	Argentina	54 11 4 821 9999
Oslinger Turf Equipment SA	Ecuador	593 4 239 6970
Oy Hako Ground and Garden Ab	Finland	358 987 00733
Parkland Products Ltd.	New Zealand	64 3 34 93760
Prochaska & Cie	Østerrike	43 1 278 5100
RT Cohen 2004 Ltd.	Israel	972 986 17979
Riversa	Spania	34 9 52 83 7500
Roth Motorgerate GmBh & Co.	Tyskland	49 7144 2050
Sc Svend Carlsen A/S	Danmark	45 66 109 200
Solvert S.A.S.	Frankrike	33 1 30 81 77 00
Spypros Stavrinides Limited	Kypros	357 22 434131
Surge Systems India Limited	India	91 1 292299901
T-Markt Logistics Ltd.	Ungarn	36 26 525 500
Toro Australia	Australia	61 3 9580 7355
Toro Europe BVBA	Belgia	32 14 562 960

Toro-garantien

Betingelser og inkluderte produkter

The Toro® Company og datterselskapet Toro Warranty Company, i henhold til en avtale mellom dem, garanterer i fellesskap å reparere alle Toro-produkter som brukes til normale boligformål* hvis det oppstår defekter i materialer eller arbeidskvalitet.

Følgende tidsperioder gjelder fra kjøpsdatoen:

Produkter	Garantiperiode
Manuelle motordrevne gressklippere	2-års begrenset garanti
Bakmotortraktor	2-års begrenset garanti
Plen- og hagetraktorer	2-års begrenset garanti
Elektriske håndholdte produkter	2-års begrenset garanti
Snøfresere	2-års begrenset garanti
Forbrukermaskin med nullradius	2-års begrenset garanti

*Opprinnelig kjøper innebærer bruk av personen som opprinnelig kjøpte Toro-produktene.

*Boligformål betyr bruk av produktet på samme tomt som hjemmet ditt. Bruk på mer enn ett sted eller en institusjon eller til utleie betraktes som kommersiell bruk, og garantien for kommersiell bruk vil gjelde.

Begrenset garanti for kommersiell bruk

Toro Forbrukerprodukter og -tilbehør som brukes til kommersiell, industriell eller utleiebasert bruk, er garantert mot defekter i materialer og arbeidskvalitet for følgende tidsperioder fra datoen for opprinnelig kjøp:

Produkter	Garantiperiode
Manuelle motordrevne gressklippere	90-dagers garanti
Bakmotortraktor	90-dagers garanti
Plen- og hagetraktorer	90-dagers garanti
Elektriske håndholdte produkter	90-dagers garanti
Snøfresere	90-dagers garanti
Forbrukermaskin med nullradius	45-dagers garanti

Instruksjoner for å innhente garantitjenester

Hvis du tror at ditt Toro-produkt inneholder en defekt i materialer eller arbeidskvalitet, følger du denne fremgangsmåten:

1. Kontakt selgeren for å avtale service på produktet. Hvis det av en eller annen grunn er umulig for deg å kontakte selgeren, kan du kontakte en Toro-autorisert forhandler for å avtale service.
2. Ta med deg produktet og kjøpsbevis (salgskvittering) til serviceforhandleren. Hvis du av en eller annen grunn er misfornøyd med serviceforhandlerens analyse eller med hjelpen du får, kan du kontakte oss på:

   Customer Care Department, Consumer Division
   The Toro Company
   8111 Lyndale Avenue South
   Bloomington, MN 55420-1196, USA
   Leder: Technical Product Support: 001–952–887–8248

   Se vedlagt forhandlerliste

Eierens ansvar

Du må vedlikeholde Toro-produktet ved å følge vedlikeholdsprosedyrene som er beskrevet i *brukerhåndboken*. Det er du som dekker kostnadene til slikt rutinevedlikehold, enten det utføres av en forhandler eller av deg.

Elementer og betingelser som ikke inkluderes

Denne uttrykkelige garantien dekker ikke følgende:

- Kostnader til regelmessig vedlikehold eller slitasjedeler, for eksempel rotorblader (skovl), skrapeblader, remmer, drivstoff, smørefett, oljeskift, tennplugger og justering av kabel- og forbindelsesjusteringer eller bremsejusteringer.
- Alle produkter eller deler som er endret eller feilbrukt og må byttes eller repareres på grunn av normal slitasje, uhell eller manglende korrekt vedlikehold.
- Reparasjoner som er nødvendige pga. feilaktig bruk av drivstoff som ikke er friskt, eller manglende klargjøring av enheten før maskinen ikke skal brukes over en periode på over tre måneder
- Motor og drivverk. Disse dekkes av de aktuelle produsentgarantiene med separate vilkår og betingelser

Alle reparasjoner som dekkes av disse garantiene, må utføres av en autorisert Toro-serviceforhandler som bruker Toro-godkjente reservedeler.

Generelle betingelser

Kjøperen er dekket av nasjonal lovgivning innen hvert land. Rettighetene som kjøperen har med støtte i slike lover, er ikke begrenset av denne garantien.