Form No. 3363-759 Rev A

Tosaerba Super Bagger da 53 cm

Nº del modello 20899—Nº di serie 310000001 e superiori

Manuale dell'operatore

Introduzione

Questo tosaerba a lame rotanti con operatore a piedi è pensato per l'utilizzo da parte di privati. Il suo scopo è quello di tagliare l'erba di prati ben tenuti di complessi residenziali. Non è stato progettato per tagliare aree cespugliose o per impieghi in agricoltura.

Leggete attentamente queste informazioni al fine di utilizzare e mantenere correttamente il prodotto, e di evitare infortuni e danni. Voi siete responsabili del corretto utilizzo del prodotto, all'insegna della sicurezza.

Per informazioni su prodotti ed accessori, per la ricerca di un distributore o la registrazione del vostro prodotto, potete contattare Toro direttamente a www.Toro.com.

Per assistenza, parti originali Toro o ulteriori informazioni contattate un Distributore autorizzato o un Centro Assistenza Toro, ed abbiate sempre a portata di mano il numero del modello ed il numero di serie del prodotto. Figura 1 indica la posizione del numero del modello e del numero di serie sul prodotto.

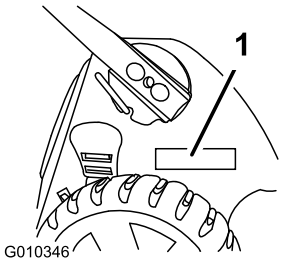

Figura 1

1. Targa del numero del modello e del numero di serie

Scrivete il numero del modello e il numero di serie nello spazio seguente:

Nº del modello _____

Nº di serie _____

Il sistema di avvertimento adottato dal presente manuale identifica i pericoli potenziali e riporta messaggi di sicurezza, identificati dal simbolo di avvertimento (Figura 2), che segnala un pericolo in grado di provocare infortuni gravi o la morte se non si osservano le precauzioni raccomandate.

Figura 2

1. Simbolo di avvertimento

Per evidenziare le informazioni vengono utilizzate due parole. **Importante** indica informazioni meccaniche di particolare importanza, e **Nota** evidenzia informazioni generali di particolare rilevanza.

AVVERTENZA

CALIFORNIA
Avvertenza norma "Proposition 65"

Lo scarico del motore di questa macchina contiene prodotti chimici che nello Stato della California sono considerati cancerogeni, causa di anomalie e di altre problematiche della riproduzione.

Importante: Questo motore non è dotato di marmitta parascintille. L'utilizzo o l'azionamento di questo motore su terreno forestale, sottobosco o prateria costituisce una trasgressione al Codice delle Risorse Pubbliche della California, Sezione 4442. Altri stati o regioni federali possono disporre di leggi analoghe.

Questo parascintille è conforme alla norma canadese ICES-002

L'accluso *Manuale d'istruzioni del motore* contiene informazioni sulle normative dell'US Environmental Protection Agency (EPA) e della California Emission Control Regulation in materia di impianti di emissione, manutenzione e garanzia. All'occorrenza, ordinate un nuovo manuale al costruttore del motore.

La potenza lorda del motore citata per alcuni modelli è stata determinata in laboratorio dal costruttore del motore, in conformità a SAE J1940. Al fine

© 2010—The Toro® Company
8111 Lyndale Avenue South
Bloomington, MN 55420

Registrate il vostro prodotto presso www.Toro.com.

CE

Traduzione dell'originale (IT)
Stampato negli USA
Tutti i diritti sono riservati

di ottemperare ai requisiti di sicurezza, emissioni e funzionamento, la potenza effettiva del motore di questa classe di tosaerba è significativamente inferiore.

Sicurezza

L'errato utilizzo o manutenzione di questo tosaerba può causare infortuni. Limitate il rischio di infortuni attenendovi alle seguenti istruzioni di sicurezza.

Toro ha progettato e collaudato questo tosaerba per offrire un servizio ragionevolmente sicuro; tuttavia, la mancata osservanza delle seguenti istruzioni può provocare infortuni.

Per garantire la massima sicurezza, migliori prestazioni e familiarizzare con il prodotto, è essenziale che tutti gli operatori del tosaerba leggano attentamente e comprendano il contenuto di questo manuale prima ancora di avviare il motore. Fate sempre attenzione al simbolo di allarme (Figura 2), che indica Attenzione, Avvertenza o Pericolo – "norme di sicurezza." Leggete e comprendete le istruzioni, perché si tratta della vostra sicurezza. Il mancato rispetto delle istruzioni può provocare infortuni.

Sicurezza generale del tosaerba

Le seguenti informazioni sono un adattamento della norma ISO 5395.

Questa falciatrice è in grado di amputare mani e piedi, e scagliare oggetti. La mancata osservanza delle seguenti norme di sicurezza può provocare gravi infortuni ed anche la morte.

Addestramento

- Leggete attentamente le istruzioni. Prendete dimestichezza con i comandi e il corretto utilizzo delle apparecchiature.
- Non consentite mai l'uso del tosaerba a bambini o a persone che non abbiano perfetta conoscenza delle presenti istruzioni. Le normative locali possono imporre limiti all'età dell'operatore.
- Ricordate sempre che l'operatore o utilizzatore è responsabile di incidenti o pericoli occorsi ad altre persone o alla loro proprietà.
- Comprendete le spiegazioni di tutti i pittogrammi riportati sul tosaerba o nelle istruzioni.

Benzina

AVVERTENZA – La benzina è altamente infiammabile. Prendete le seguenti precauzioni.

- Conservate il carburante in apposite taniche.

- Eseguite sempre i rifornimenti all'aperto e non fumate durante l'operazione.
- Aggiungete il carburante prima di avviare il motore. Non togliete mai il tappo del serbatoio carburante, né aggiungete benzina a motore acceso o caldo.
- Se versate inavvertitamente della benzina, non avviate il motore, ma allontanate il tosaerba dall'area interessata evitando di generare una fonte di accensione, finché i vapori di benzina non si saranno dissipati.
- Montate saldamente tutti i tappi del serbatoio carburante e della tanica.

Preparazione

- Indossate pantaloni lunghi e calzature robuste quando tosate. Non usate mai l'apparecchiatura a piedi nudi o in sandali.
- Ispezionate attentamente l'area in cui deve essere utilizzata l'apparecchiatura, e togliete tutte le pietre, rametti, ossi ed altri corpi estranei.
- Prima dell'uso controllate sempre a vista che le protezioni e i dispositivi di sicurezza, come deflettori e/o cesti di raccolta, siano montati e perfettamente funzionanti.
- Prima dell'uso controllate sempre a vista che le lame, i bulloni delle lame e il gruppo di taglio non siano usurati o danneggiati. Sostituite in serie lame e bulloni usurati o danneggiati, per mantenere il bilanciamento.

Avviamento

- Non inclinate il tosaerba quando avviate il motore, salvo quando deve essere inclinato per l'avviamento. In tal caso non inclinatelo più del necessario, e sollevate soltanto il lato lontano dall'operatore.
- Avviate il motore con cautela, osservando le istruzioni e tenendo i piedi lontano dalla lama (o lame), non davanti al piano inclinato di scarico.

Funzionamento

- Non tosate in prossimità di altre persone, soprattutto bambini, o di animali da compagnia.
- Tosate solamente alla luce del giorno o con illuminazione artificiale adeguata.
- Prestate attenzione a fosse e ad altri pericoli nascosti.
- Non mettete le mani o i piedi vicino o sotto le parti rotanti. Restate sempre lontani dall'apertura di scarico.
- Non sollevate né trasportate il tosaerba se il motore è acceso.
- Prestate la massima attenzione quando fate marcia indietro o tirate verso di voi un tosaerba con operatore a piedi.
- Camminate, non correte.
- Pendenze:
  - Non tosate versanti molto scoscesi.
  - Prestate la massima attenzione sulle pendenze.
  - Tosate le pendenze con movimento laterale, mai verso l'alto e il basso, e invertite la direzione con la massima cautela sulle pendenze.
  - Procedete sempre con passo sicuro sulle pendenze.
- Rallentate sulle pendenze e sulle curve strette per evitare ribaltamenti e la perdita di controllo.
- Fermate la lama prima di inclinare il tosaerba per il trasferimento se dovete attraversare superfici non erbose, e per trasferirlo avanti e indietro dalla zona da tosare.
- Non azionate il motore in un locale chiuso in cui possano raccogliersi i fumi tossici dell'ossido di carbonio.
- Spegnete il motore
  - ogni volta che lasciate il tosaerba incustodito;
  - prima del rifornimento di carburante;
  - prima di togliere il cesto di raccolta;
  - prima di regolare l'altezza, a meno che la regolazione non possa essere eseguita dalla postazione di guida.
- Spegnete il motore e staccate il cappellotto dalla candela:
  - prima di disintasare o rimuovere ostruzioni dal condotto di scarico;
  - prima di controllare, pulire o eseguire interventi sul tosaerba;
  - dopo aver colpito un corpo estraneo; ispezionate il tosaerba per rilevare eventuali danni, ed effettuate le riparazioni necessarie prima di riavviarlo e utilizzarlo;
  - se il tosaerba inizia a vibrare in modo anomalo (controllate immediatamente).
- I lampi possono causare lesioni gravi o morte. Se vedete lampi o udite tuoni vicini all'area in cui vi trovate, non utilizzate la macchina; cercate un riparo.
- Prestate attenzione al traffico quando attraversate o procedete nei pressi di una strada.

Manutenzione e rimessaggio

- Mantenete adeguatamente serrati tutti i dadi, i bulloni e le viti, per assicurarvi che le apparecchiature funzionino nelle migliori condizioni di sicurezza.
- Non usate lance ad alta pressione per la pulizia delle attrezzature sulla macchina.
- Non tenete le apparecchiature con benzina nel serbatoio o all'interno di edifici dove i vapori possano raggiungere fiamme libere o scintille.
- Lasciate raffreddare il motore prima del rimessaggio al chiuso.
- Per ridurre il rischio d'incendio, mantenete motore, marmitta di scarico, vano batteria e zona di conservazione della benzina esenti da erba, foglie ed eccessi di grasso.
- Controllate spesso i componenti del cesto di raccolta e la protezione di scarico, e all'occorrenza sostituiteli con parti raccomandate dal produttore.
- Sostituite le parti usurate o danneggiate, per motivi di sicurezza.
- Sostituite le marmitte di scarico difettose.
- Dovendo scaricare il serbatoio carburante, eseguite l'operazione all'aperto.
- Non modificate la taratura del regolatore del motore e non fate superare al motore i regimi previsti. Il motore che funziona a velocità eccessiva può aumentare il rischio di infortuni.
- Prestate attenzione nel caso dei tosaerba multilama, in quanto facendo ruotare una lama potreste far girare anche altre lame.
- Durante la messa a punto del tosaerba fate attenzione a non intrappolare le dita tra le lame in movimento e le parti fisse del tosaerba.
- **Per garantire le massime prestazioni e la sicurezza, acquistate esclusivamente ricambi ed accessori originali Toro. Non utilizzate parti o accessori che *possono andare*, in quanto potrebbero compromettere la sicurezza.**

Pressione acustica

Questa unità ha un livello di pressione acustica all'orecchio dell'operatore di 89 dBA, con un valore d'incertezza (K) di 1 dBA. Il livello di pressione acustica è stato determinato in conformità con le procedure definite nella norma EN 836.

Potenza acustica

Questa unità ha un livello di potenza acustica garantito di 98 dBA, con un valore d'incertezza (K) di 1 dBA. Il livello di potenza acustica è stato determinato in conformità con le procedure definite nella norma ISO 11094.

Vibrazioni mano-braccio

Livello di vibrazione misurato per la mano sinistra = 3,8 m/s^2

Livello di vibrazione misurato per la mano destra = 4,1 m/s^2

Valore d'incertezza (K) = 2,1 m/s^2

I valori rilevati sono stati determinati in conformità con le procedure definite nella norma EN 836.

Adesivi di sicurezza e informativi

Importante: **Gli adesivi di sicurezza o d'istruzione sono affissi nelle adiacenze di punti potenzialmente pericolosi. Sostituite gli adesivi danneggiati.**

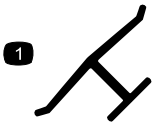

Marchio del costruttore

1. Indica che la lama è specificata come una parte realizzata dal produttore della macchina originale.

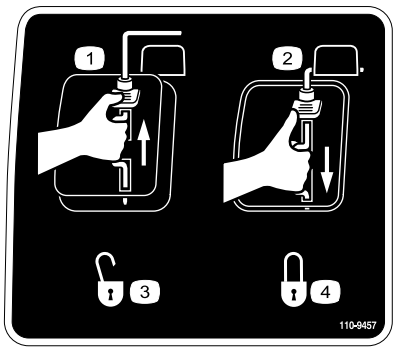

110-9457

1. Spegnimento del motore
2. Accensione del motore
3. Sbloccato
4. Bloccato

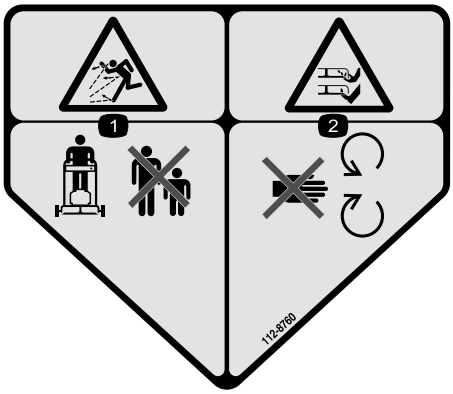

112-8760

1. Pericolo di lancio di oggetti – Tenetevi a distanza di sicurezza dalla macchina.
2. Ferita o smembramento di mano o piede – Non avvicinatevi alle parti in movimento.

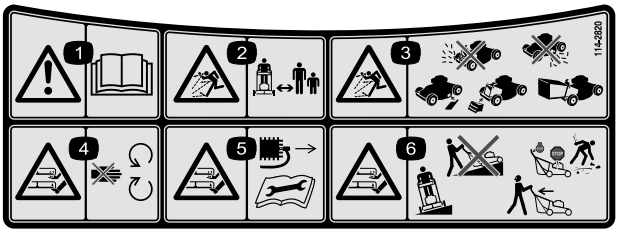

114-2820

1. Avvertenza – Leggete il *Manuale dell'operatore*.
2. Pericolo di lancio di oggetti – Tenete gli astanti a distanza di sicurezza dalla macchina.
3. Pericolo di lancio di oggetti — non azionate il tosaerba se sullo scarico posteriore non è montato il coperchio di scarico o il cesto di raccolta e se sullo scarico laterale non è montato il carter o il deflettore.
4. Pericolo di ferite o smembramento di mano o piede causati dalla lama del tosaerba – Restate lontano dalle parti in movimento.
5. Pericolo di ferita o smembramento di mani o piedi a causa della lama del tosaerba – Togliete la chiave di accensione e leggete le istruzioni prima di eseguire interventi di revisione o manutenzione.
6. Pericolo di ferite o smembramento di mani o piedi a causa a causa della lama del tosaerba – Tosate trasversalmente alla pendenza, mai verso l'alto e il basso; spegnete il motore prima di lasciare la postazione di guida e guardate dietro di voi prima di retrocedere.

Preparazione

1

Sollevamento della stegola

Non occorrono parti

Procedura

1. Spostate la stegola indietro e mantenete ferma la sua sezione superiore (Figura 3).

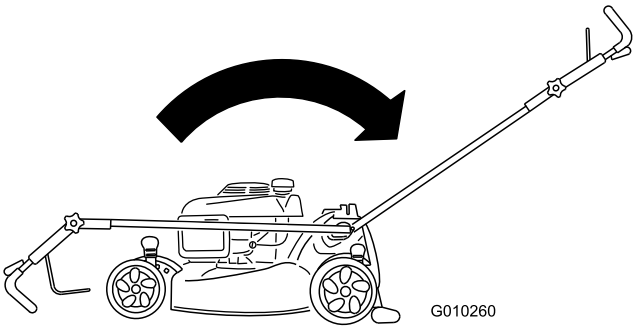

Figura 3

Nota: La stegola andrà in posizione con uno scatto.

2. Serrate la manopola della sezione superiore della stegola avvitandola a fondo (Figura 4).

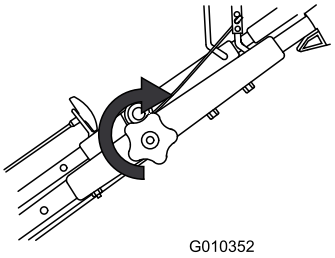

Figura 4

2

Riempimento del motore con olio

Parti necessarie per questa operazione:

0,55 l	Olio detergente SAE 30 con service classification API, SH, SJ, SL o superiore (non è fornito con il tosaerba).

Procedura

Importante: Il tosaerba viene consegnato *senza* olio nel motore.

1. Togliete l'asta di livello (Figura 5).

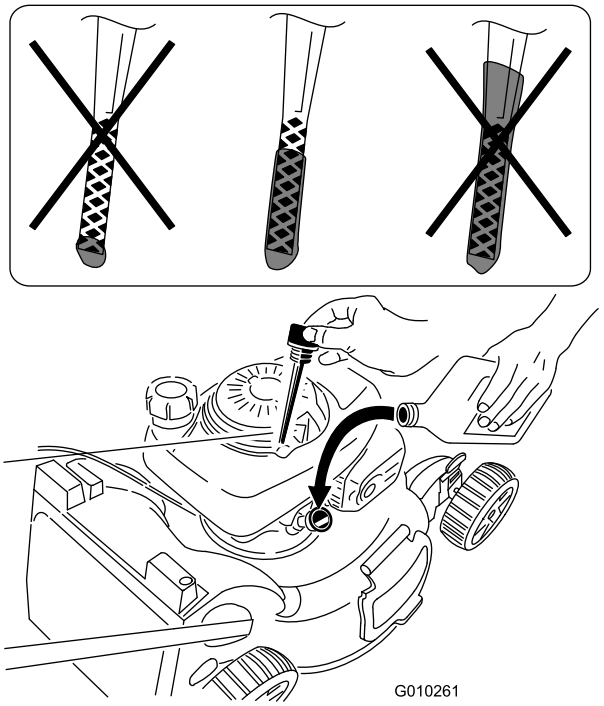

Figura 5

2. Versate **lentamente** dell'olio nel tubo di riempimento, controllatene di tanto in tanto il livello con l'apposita asta fino a quando l'asta non indica che il motore è pieno, come illustrato nella Figura 5. **Non riempite troppo.** (Riempimento massimo: 0,55 litri, **tipo: olio detergente SAE 30** con classificazione API SH, SJ, SL o superiore.)

   Nota: Se riempite troppo il motore estraete un poco di olio come indicato nella sezione Cambio dell'olio motore.

3. Inserite l'asta di livello e chiudete saldamente.

Importante: ***Cambiate l'olio motore dopo le prime cinque ore di servizio*, ed in seguito ogni anno. Vedere Cambio dell'olio motore.**

3

Installazione del tappo mulching o del cesto di raccolta

Non occorrono parti

Procedura

È necessario installare correttamente in tappo mulching (per il mulching o lo scarico laterale dello sfalcio) o il cesto di raccolta (per la raccolta dello sfalcio), altrimenti **il motore non parte**.

Il tosaerba è dotato di un interruttore di sicurezza, posto sul fondo di una scanalatura nella parte destra superiore posteriore della macchina, che impedisce al tosaerba di funzionare in assenza di un tappo mulching o di un cesto di raccolta. In questo modo il tosaerba non può lanciare detriti contro l'operatore attraverso il condotto di scarico posteriore.

Per permettere all'interruttore di rilevare la presenza del tappo mulching, la parte superiore della leva del tappo deve essere **inserita completamente** nella **scanalatura** (Figura 6).

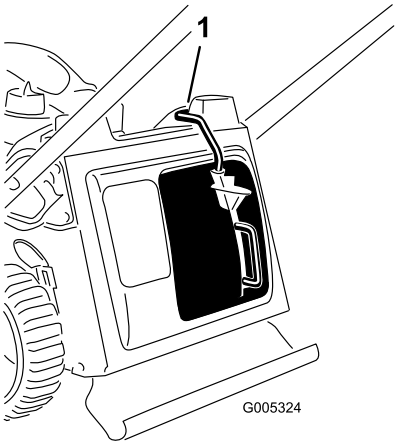

Figura 6

1. Parte superiore della leva del tappo mulching nella scanalatura dell'interruttore

1. Qualora non sia già montato in sede, inserite il tappo mulching nel tosaerba (Figura 7).

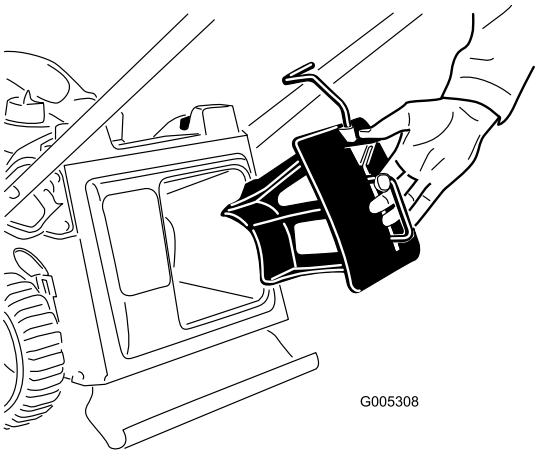

Figura 7

2. Col pollice schiacciate il pulsante presente sulla leva per inserire completamente il tappo mulching nell'apposita apertura (Figura 8).

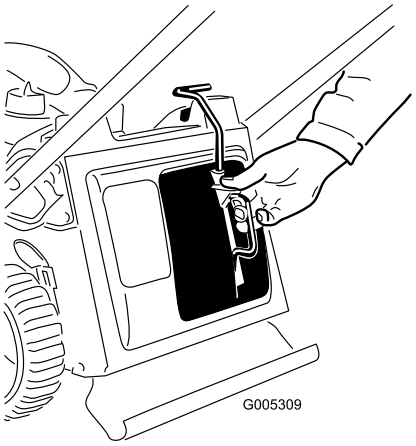

Figura 8

3. Togliete il pollice dal pulsante sulla leva e assicuratevi che la parte superiore della leva sia inserita completamente nella scanalatura (Figura 9). **Se la parte superiore della leva non è inserita nella scanalatura, il tosaerba non si avvia!**

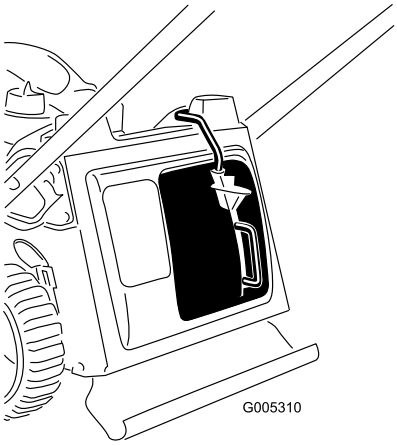

Figura 9

Nota: Se la leva non si inserisce correttamente, scollegate il cappellotto dalla candela, poi verificate l'eventuale presenza di accumuli di detriti nel condotto e rimuoveteli.

Quadro generale del prodotto

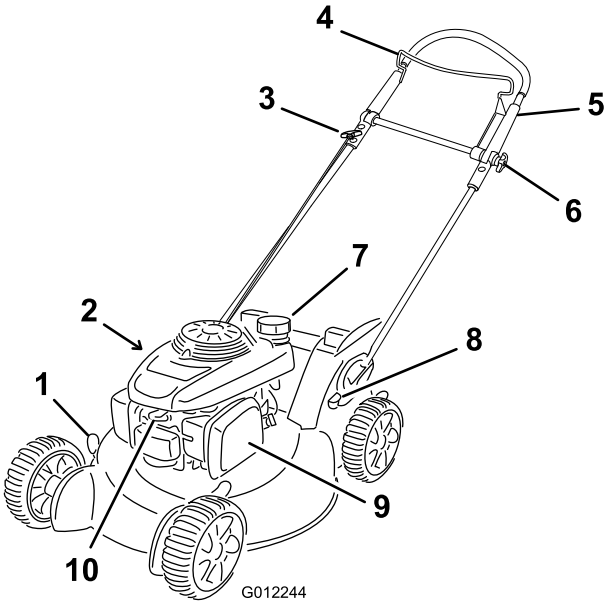

Figura 10

1. Leva dell'altezza di taglio
2. Rifornimento olio/Asta di livello (non illustrata)
3. Avviatore autoavvolgente
4. Barra di comando della lama
5. Sezione superiore della stegola
6. Manopola della sezione superiore della stegola
7. Tappo del serbatoio carburante
8. Pedale
9. Filtro dell'aria
10. Candela

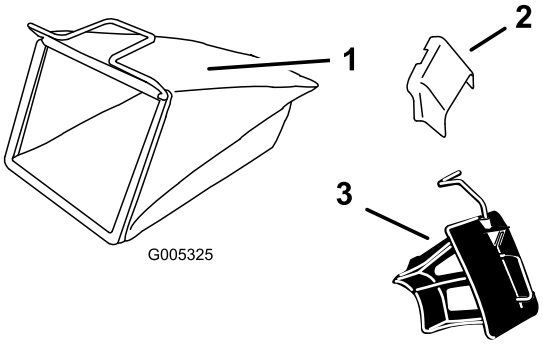

Figura 11

1. Cesto di raccolta
2. Condotto di scarico laterale
3. Tappo mulching (montato)

Specifiche

Modello	Peso	Lun-ghezza	Lar-ghezza	Altezza
20899	36 kg	159 cm	57 cm	109 cm

Funzionamento

Riempimento del serbatoio del carburante

⚠ PERICOLO

La benzina è estremamente infiammabile ed esplosiva. Un incendio o un'esplosione a causa della benzina possono ustionare voi ed altre persone.

- **Per impedire che una carica elettrostatica faccia incendiare la benzina, mettete la tanica e/o il tosaerba per terra prima del riempimento, mai in un veicolo o su un oggetto.**
- **Riempite il serbatoio all'aperto, a motore freddo. Tergete le perdite accidentali.**
- **Non maneggiate la benzina quando fumate, o nelle adiacenze di una fiamma libera o di scintille.**
- **Conservate la benzina in una tanica per carburante approvata, fuori dalla portata dei bambini.**

Riempite il serbatoio del carburante con benzina normale fresca senza piombo, proveniente da una stazione di rifornimento di buona marca (Figura 12).

Importante: Per ridurre il rischio di avviamenti difficoltosi, versate nella benzina (conservata per non più di 30 giorni) uno stabilizzatore per carburante per l'intera stagione.

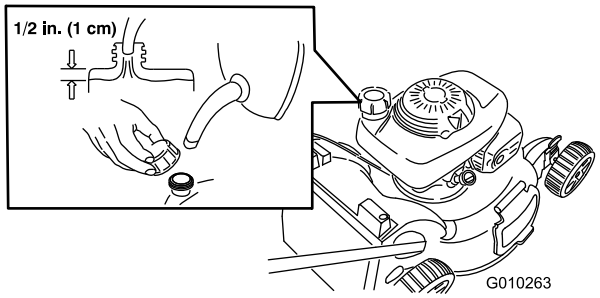

Figura 12

Controllo del livello dell'olio motore

Intervallo tra gli interventi tecnici: Prima di ogni utilizzo o quotidianamente

1. Rimuovete l'asta di livello, pulitela e inseritela nel bocchettone di riempimento dell'olio, **senza avvitarla** (Figura 13).

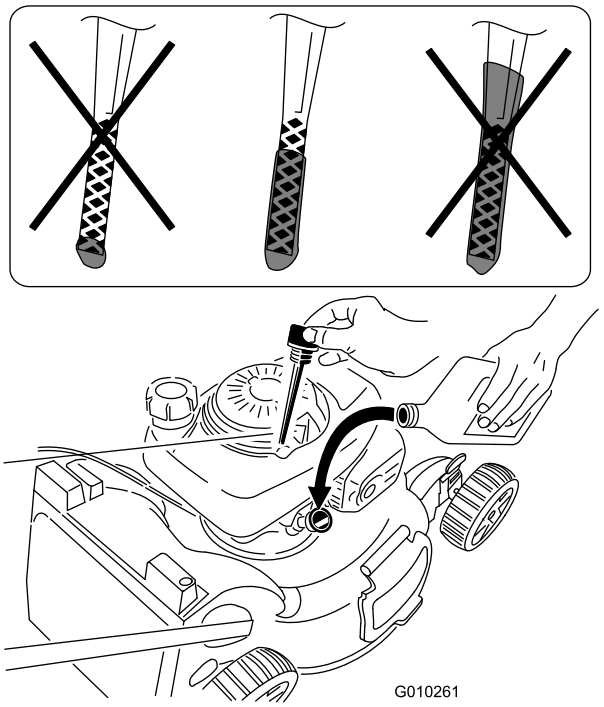

Figura 13

2. Rimuovete l'asta e controllate il livello dell'olio (Figura 13).

   Se sull'asta di livello non ci sono tracce di olio, versate **lentamente** dell'olio nel tubo di riempimento e controllatene di tanto in tanto il livello con l'apposita asta fino a quando l'asta non indica che il motore è pieno, come illustrato nella Figura 13. **Non riempite troppo.** (Riempimento massimo: 0,55 litri, tipo: olio detergente SAE 30 con classificazione API SH, SJ, SL o superiore.)

   Nota: Se riempite troppo il motore estraete un poco di olio come indicato nella sezione Cambio dell'olio motore.

3. Inserite l'asta di livello e chiudete saldamente.

Regolazione dell'altezza di taglio

⚠ AVVERTENZA

Mentre regolate l'altezza di taglio potreste toccare la lama in movimento e ferirvi gravemente.

- **Spegnete il motore e attendete che tutte le parti in movimento si siano fermate.**
- **Non inserite le dita sotto la scocca mentre regolate l'altezza di taglio.**

Regolate l'altezza di taglio al livello desiderato. Regolate le quattro ruote alla stessa altezza.

Nota: Per alzare il tosaerba, spostate in avanti tutte e quattro le leve dell'altezza di taglio; per abbassare il tosaerba, spostate indietro tutte le leve.

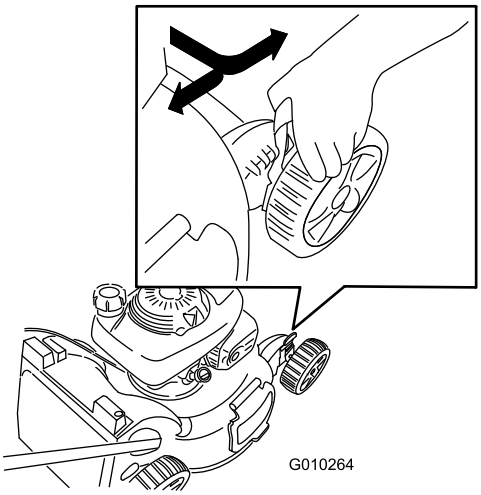

Figura 14

Regolazione dell'altezza della sezione superiore della stegola

Potete alzare o abbassare la sezione superiore della stegola nella posizione più comoda.

Nota: Non potete alzare la sezione superiore della stegola oltre l'angolo di inclinazione della sezione inferiore.

1. Allentate la manopola della sezione superiore della stegola (Figura 15).

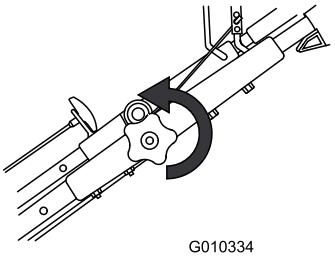

Figura 15

2. Spostate la sezione superiore della stegola nella posizione desiderata (Figura 16).

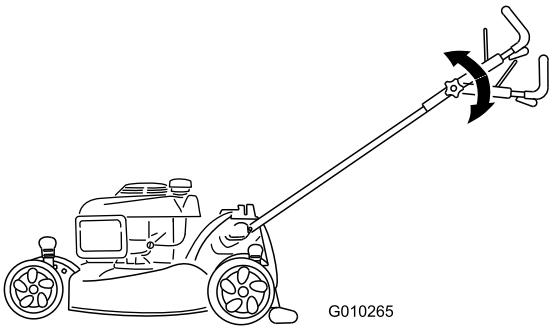

Figura 16

3. Serrate la manopola della sezione superiore della stegola avvitandola a fondo (Figura 17).

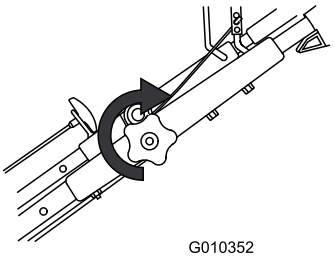

Figura 17

Avviamento del motore

Importante: Il tosaerba è dotato di un interruttore di sicurezza che impedisce l'avviamento della macchina prima di avere installato correttamente il tappo mulching o il cesto di raccolta.

1. Installate il tappo mulching (Figura 18) o il cesto di raccolta (Figura 19) sul tosaerba.

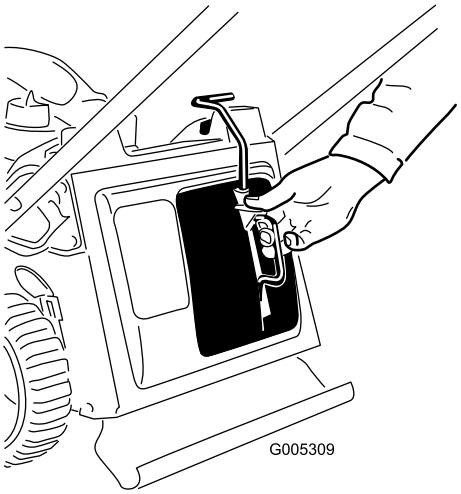

Figura 18

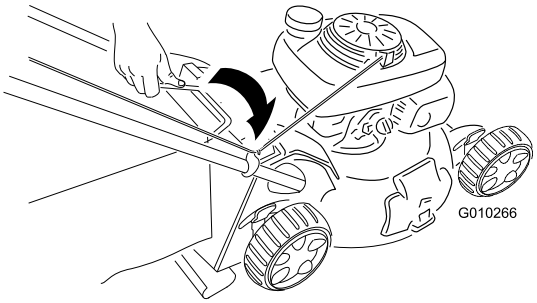

Figura 19

2. Girate la leva della valvola del carburante in posizione On (Figura 20).

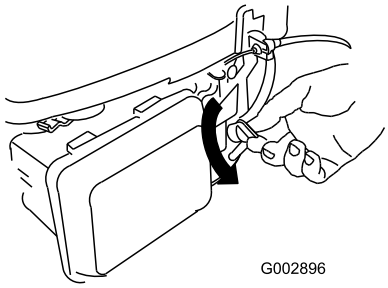

Figura 20

3. Tenete la barra di comando della lama premuta contro la stegola e tirate l'avviatore autoavvolgente (Figura 21).

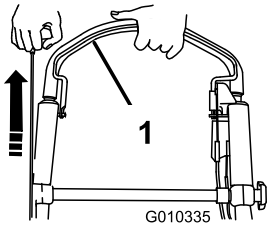

Figura 21

1. Barra di comando della lama

Nota: Se il tosaerba non si avvia ancora, contattate un Centro Assistenza autorizzato.

Utilizzo della trazione automatica

Per azionare la trazione automatica, camminate tenendo le mani sulla sezione superiore della stegola e i gomiti vicino ai fianchi; il tosaerba terrà automaticamente il passo (Figura 22).

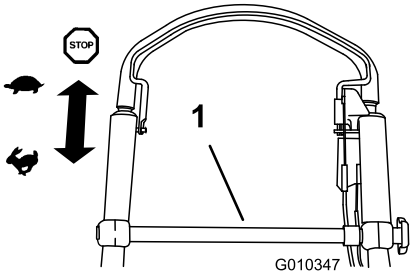

Figura 22

1. Date una spinta qui

Nota: Se dovete indietreggiate dopo l'utilizzo della trazione automatica, ma il tosaerba non si sposta liberamente, dategli una spinta in avanti di pochi centimetri senza innestare la trazione automatica (Figura 22), poi tiratelo indietro.

Spegnimento del motore

Intervallo tra gli interventi tecnici: Prima di ogni utilizzo o quotidianamente

Per spegnere il motore rilasciate la barra di controllo della lama (Figura 23).

Importante: Quando rilasciate la barra di comando della lama, sia il motore sia la lama devono fermarsi entro tre secondi. Se non si dovessero fermare perfettamente, smettete subito di usare il tosaerba e rivolgetevi ad un Centro Assistenza autorizzato.

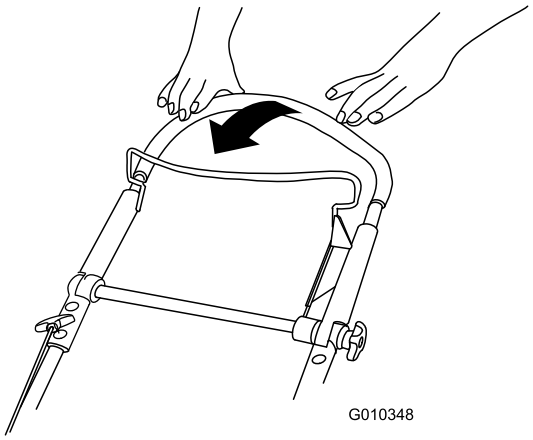

Figura 23

Mulching dello sfalcio

Il tosaerba viene spedito dalla fabbrica pronto per il mulching dello sfalcio e delle foglie e il loro riciclo nel tappeto erboso.

Prima di eseguire il mulching dello sfalcio, togliete il cesto di raccolta dal tosaerba, se montato (vedere Rimozione del cesto di raccolta). Se il condotto di scarico laterale è montato sul tosaerba, toglietelo e bloccate lo sportello di scarico laterale (vedere Rimozione del condotto di scarico laterale) prima del mulching dello sfalcio.

Importante: Il tosaerba è dotato di un interruttore di sicurezza che impedisce l'avviamento della macchina prima di avere installato correttamente il tappo mulching (Figura 24).

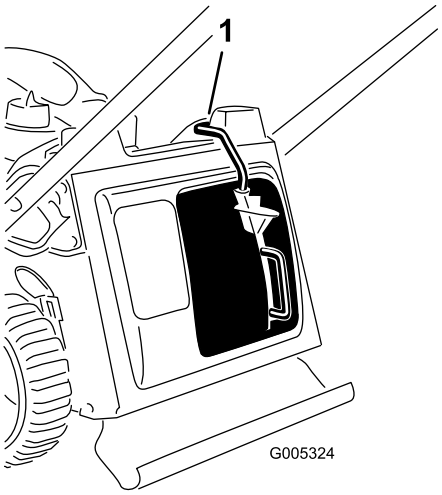

Figura 24

1. Parte superiore della leva del tappo mulching nella scanalatura dell'interruttore

Utilizzo del cesto di raccolta

Utilizzate il cesto di raccolta quando desiderate raccogliere lo sfalcio e le foglie dal tappeto erboso.

Se il condotto di scarico laterale è montato sul tosaerba, toglietelo e bloccate lo sportello di scarico laterale (vedere Rimozione del condotto di scarico laterale) prima di utilizzare il cesto di raccolta dello sfalcio.

⚠ AVVERTENZA

Non utilizzate il cesto di raccolta se è consumato, in quanto sassolini e simili corpi estranei possono essere scagliati verso l'operatore o gli astanti, e causare gravi ferite o anche la morte.

Controllate spesso le condizioni del cesto di raccolta. Se è danneggiato, montate un nuovo cesto di ricambio Toro.

⚠ AVVERTENZA

La lama è affilata, e può causare gravi ferite.

Prima di lasciare la postazione di guida, spegnete il motore e attendete che si siano fermate tutte le parti in movimento.

Montaggio del cesto di raccolta

1. Togliete il tappo mulching (Figura 25).

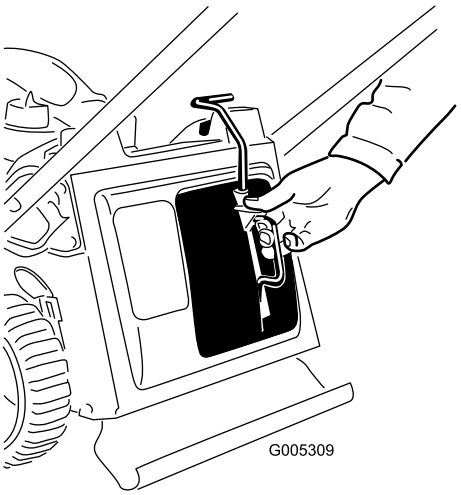

Figura 25

2. Avvolgete il cavo di avviamento attorno al guidacavo inferiore (Figura 26).

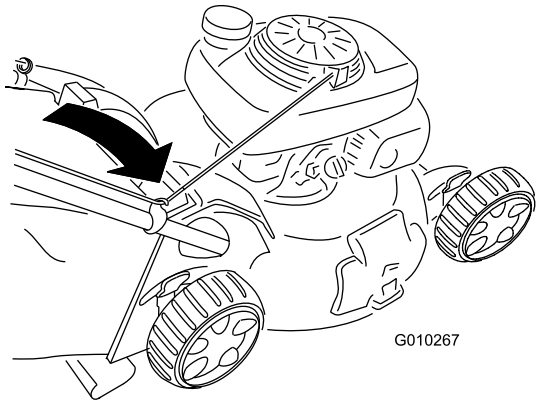

Figura 26

Nota: Il guidacavo inferiore rilascia il cavo di avviamento quando tirate l'avviatore autoavvolgente.

3. Inserite la maniglia del cesto di raccolta nelle scanalature presenti sulla parte superiore del tosaerba (Figura 27).

Importante: Il tosaerba è dotato di un interruttore di sicurezza che impedisce l'avviamento della macchina prima di avere installato correttamente il cesto di raccolta.

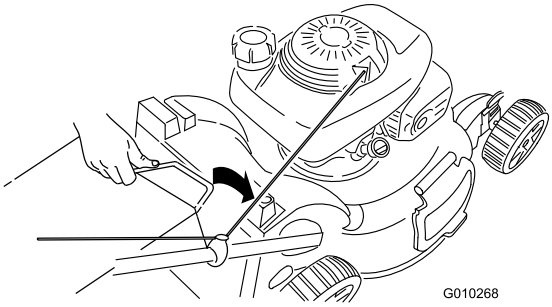

Figura 27

Rimozione del cesto di raccolta

1. Avvolgete il cavo di avviamento attorno al guidacavo inferiore (Figura 28).

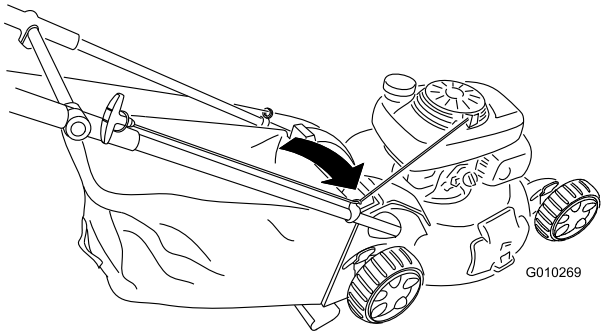

Figura 28

2. Sollevate la maniglia del cesto di raccolta estraendola dalle scanalature presenti sulla parte superiore del tosaerba e staccare il cesto dalla macchina (Figura 29).

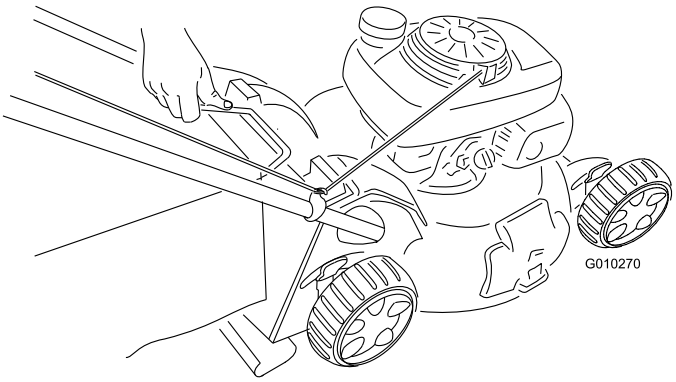

Figura 29

3. Montate il tappo mulching (Figura 30).

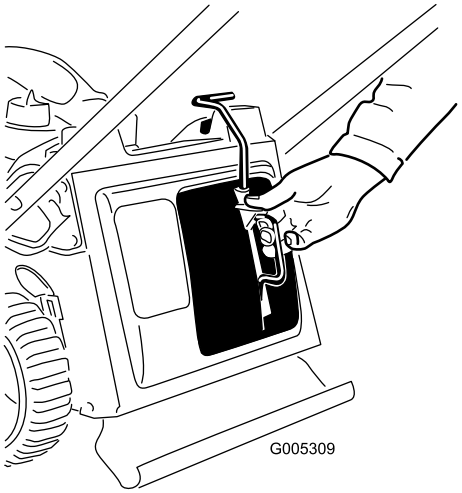

Figura 30

Scarico laterale dello sfalcio

Utilizzate lo scarico laterale per la falciatura di erba molto alta.

Prima di procedere con lo scarico laterale dello sfalcio, togliete il cesto di raccolta dal tosaerba, se montato, ed inserite il tappo mulching (vedere Rimozione del cesto di raccolta).

Importante: Il tosaerba è dotato di un interruttore di sicurezza che impedisce l'avviamento della macchina prima di avere installato correttamente il tappo mulching (vedere Mulching dello sfalcio).

Montaggio del condotto di scarico laterale

1. Sbloccate lo sportello di scarico laterale (Figura 31).

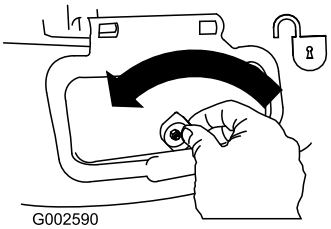

Figura 31

2. Alzate lo sportello di scarico laterale per aprirlo (Figura 32).

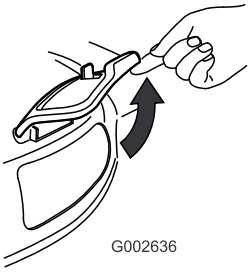

Figura 32

3. Montate il condotto di scarico laterale e chiudete lo sportello sul condotto (Figura 33).

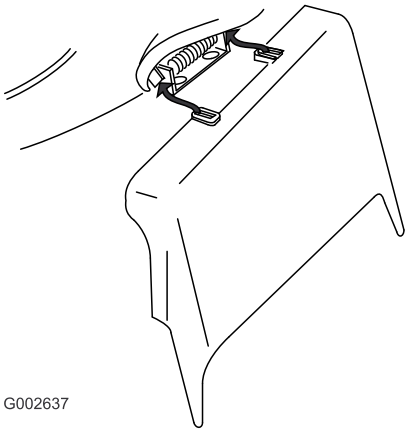

Figura 33

Rimozione del condotto di scarico laterale

Per rimuovere il condotto di scarico laterale, invertite le precedenti operazioni.

Importante: Dopo aver chiuso lo sportello di scarico laterale, bloccatelo (Figura 34).

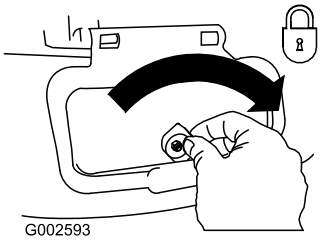

Figura 34

Suggerimenti

Suggerimenti generali per la tosatura

- Sgombrate la zona da bacchette, sassi, fili, rami ed altri corpi estranei che possano essere colpiti dalla lama.
- Evitate di colpire oggetti solidi con la lama. Non tosate deliberatamente sopra un oggetto.
- Se il tosaerba colpisce un oggetto o vibra, spegnete immediatamente il motore, scollegate il cappellotto dalla candela e verificate se il tosaerba ha subito danni.
- Per ottenere prestazioni ottimali montate una nuova lama prima dell'inizio della stagione della tosatura.
- All'occorrenza sostituite la lama con una lama di ricambio Toro.

Falciatura dell'erba

- Falciate soltanto un terzo del filo d'erba per volta. Non falciate con impostazioni inferiori a 51 mm, a meno che l'erba non sia rada o nel tardo autunno, quando l'erba inizia a rallentare la crescita. Vedere Regolazione dell'altezza di taglio.
- Per falciare erba alta più di 15 cm, tosate prima all'altezza di taglio superiore camminando lentamente, quindi tosate di nuovo ad un'altezza inferiore per ottenere un tappeto erboso più attraente. Se l'erba è troppo alta, il tosaerba può intasarsi e arrestare il motore.
- Tosate soltanto erba o foglie asciutte. Erba e foglie bagnate tendono ad ammucchiarsi sul tappeto erboso, e possono intasare il tosaerba o arrestare il motore.

⚠ AVVERTENZA

Erba e foglie bagnate possono causare gravi ferite se doveste scivolare e toccare la lama. Tosate soltanto quando è asciutto.

- Alternate la direzione di tosatura, per contribuire a disperdere lo sfalcio sul tappeto erboso ed ottenere una fertilizzazione uniforme.
- Se l'aspetto del tappeto erboso tosato non è soddisfacente, provate uno dei seguenti:
  - sostituite la lama o fatela affilare
  - camminate più lentamente mentre tosate
  - Alzate l'altezza di taglio del tosaerba.
  - Tosate l'erba più di frequente
  - Sovrapponete le passate, anziché falciare un'intera andana ad ogni passata
  - Impostate l'altezza di taglio delle ruote anteriori su una tacca inferiore rispetto alle ruote posteriori. ad esempio, impostate le ruote anteriori a 51 mm e quelle posteriori a 64 mm.

Sminuzzare le foglie

- Dopo la tosatura del tappeto erboso, almeno metà di esso deve essere visibile attraverso le foglie. All'occorrenza, effettuate più passate sulle foglie.
- Se il tappeto erboso è coperto da più di 13 cm di foglie, alzate di una o due tacche l'altezza di taglio anteriore rispetto alla posteriore.
- Se il tosaerba non sminuzza finemente le foglie, rallentate la velocità di tosatura.

Manutenzione

Nota: Determinare i lati sinistro e destro della macchina dalla normale posizione di funzionamento.

Programma di manutenzione raccomandato

Cadenza di manutenzione	Procedura di manutenzione
Dopo le prime 5 ore	• Cambiate l'olio motore.
Prima di ogni utilizzo o quotidianamente	• Controllate il livello dell'olio motore. • Il motore deve fermarsi entro tre secondi dal rilascio della barra di comando della lama. • Verificate l'eventuale presenza di sporco e/o danni sul filtro dell'aria e, se necessario, sostituitelo. • Togliete sfalcio e morchia da sotto il tosaerba.
Prima del rimessaggio	• Svuotate il serbatoio del carburante prima di effettuare le riparazioni, come indicato, e prima del rimessaggio annuale.
Ogni anno	• Pulite il filtro dell'aria (più sovente in ambienti polverosi). • Cambiate l'olio motore. • Lubrificate la sezione superiore della stegola. • Sostituite la lama o fatela affilare (più spesso se il tagliente si smussa rapidamente). • Per ulteriori interventi di manutenzione annuali si rimanda al Manuale per l'uso del motore.

Importante: Per ulteriori interventi di manutenzione si rimanda al *Manuale per l'uso del motore.*

Preparazione per la manutenzione

1. Spegnete il motore e attendete che tutte le parti in movimento si siano fermate.
2. Staccate il cappellotto dalla candela (Figura 35) prima di eseguire interventi di manutenzione.

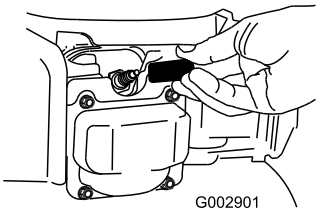

Figura 35

3. Al termine dell'intervento di manutenzione ricollegate il cappellotto alla candela.

   Importante: Prima di inclinare il tosaerba per il cambio dell'olio o la sostituzione della

lama, utilizzate il tosaerba finché il serbatoio del carburante non sarà completamente vuoto. Nel caso dobbiate inclinare il tosaerba prima di restare senza benzina, rimuovete il carburante dal serbatoio mediante una pompa carburante manuale. Inclinate sempre il tosaerba sul fianco, con il filtro dell'aria in alto.

⚠ AVVERTENZA

Inclinando il tosaerba potreste fare fuoriuscire il carburante. La benzina è infiammabile, esplosiva e può causare incidenti.

Fate girare il motore finché non è vuoto, o togliete la benzina con una pompa a mano; non travasatela mai per mezzo di un sifone.

Revisione del filtro dell'aria

Intervallo tra gli interventi tecnici: Prima di ogni utilizzo o quotidianamente

Ogni anno

1. Premete verso il basso le linguette di chiusura del coperchio del filtro dell'aria (Figura 36).

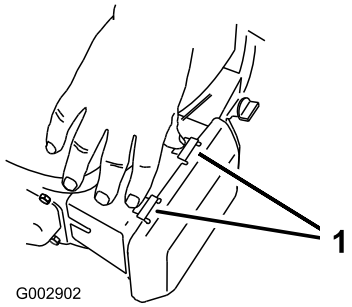

Figura 36

1. Linguette di chiusura

2. Aprite il coperchio.
3. Rimuovete il filtro (Figura 37).

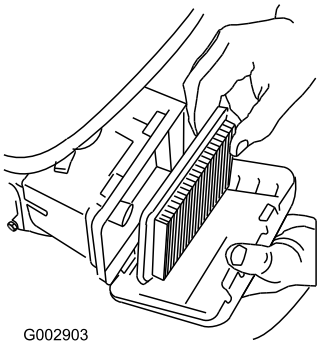

Figura 37

4. Se il filtro è danneggiato o sporco di olio o carburante, sostituitelo.
5. Se il filtro è sporco, battetelo contro una superficie dura diverse volte o soffiate aria compressa a meno di 207 kPa sul lato del filtro rivolto verso il motore.

   Nota: Non eliminate lo sporco con una spazzola; lo spazzolamento spinge lo sporco all'interno delle fibre.

6. Eliminate lo sporco dal corpo e dal coperchio del filtro con uno straccio umido **Non pulite lo sporco dentro il condotto dell'aria.**
7. Montate il filtro in sede.
8. Chiudete il carter.

Cambio dell'olio motore

Intervallo tra gli interventi tecnici: Dopo le prime 5 ore

Ogni anno

Cambiate l'olio motore dopo le prime cinque ore di servizio, ed in seguito ogni anno.

Fate girare il motore per alcuni minuti prima di cambiare l'olio, per riscaldarlo. L'olio caldo fluisce meglio e trasporta una maggiore quantità di sostanze inquinanti.

1. Eseguite le procedure di preparazione alla manutenzione; vedere Preparazione alla manutenzione.
2. Togliete l'asta di livello (Figura 38).

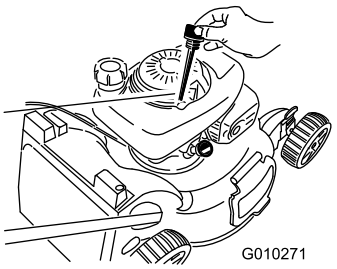

Figura 38

3. Inclinate il tosaerba sul fianco, con il filtro dell'aria in alto, per scaricare l'olio usato attraverso il tubo di riempimento (Figura 39).

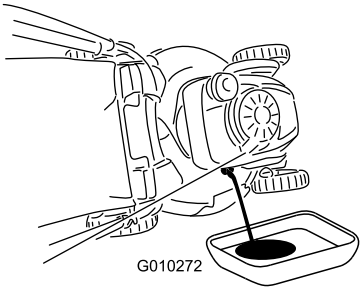

Figura 39

4. Versate **lentamente** dell'olio nel tubo di riempimento, controllatene di tanto in tanto il livello con l'apposita asta fino a quando l'asta non indica che il motore è pieno, come illustrato nella Figura 40. **Non riempite troppo.** (Riempimento massimo: 0,55 litri, tipo: olio detergente SAE 30 con classificazione API SH, SJ, SL o superiore.)

   Nota: Se riempite troppo il motore, estraete un poco di olio.

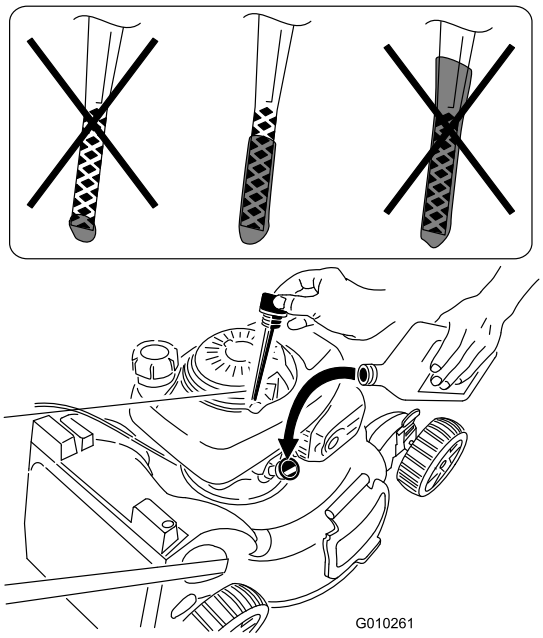

Figura 40

5. Inserite l'asta di livello e chiudete saldamente.
6. Consegnate l'olio usato al centro di raccolta più vicino.

Lubrificazione della sezione superiore della stegola

Intervallo tra gli interventi tecnici: Ogni anno

Lubrificate i lati sinistro e destro della sezione superiore della stegola con spray al silicone a bassa viscosità una volta all'anno o al bisogno.

1. Spruzzate il prodotto sull'estremità esterna di plastica della parte interna della stegola (Figura 41).

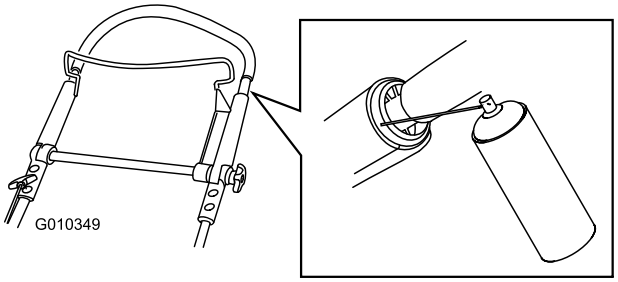

Figura 41

   Nota: Utilizzate la cannuccia fornita con l'erogatore per dirigere lo spruzzo.

2. Spingete completamente verso il basso la sezione superiore della stegola e spruzzate il prodotto sulla superficie interna di plastica della parte esterna della stegola (Figura 42).

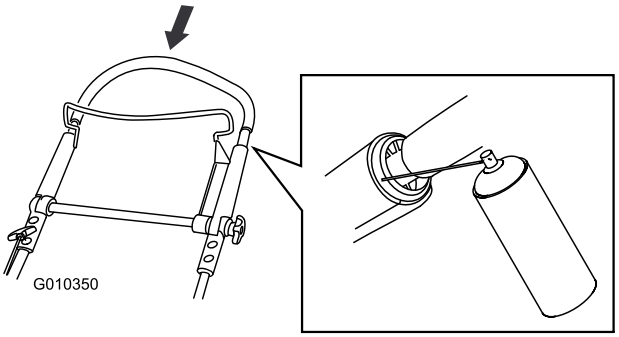

Figura 42

Regolazione della trazione automatica

Se la trazione automatica del tosaerba non funziona, regolate il cavo della trazione automatica.

1. Allentate il dado sul serrafilo per cavi (Figura 43).

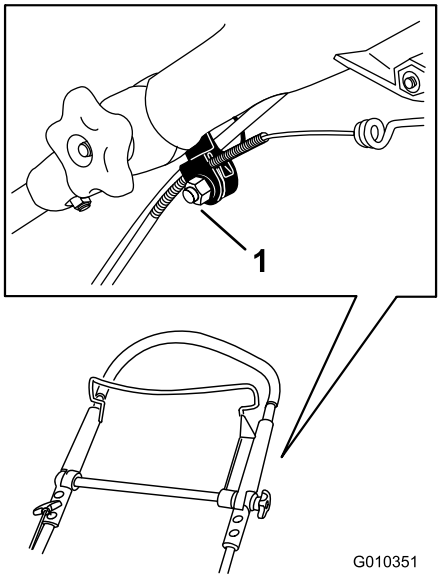

Figura 43

1. Supporto del cavo

2. Tirate indietro completamente la stegola superiore.

   Nota: Se la sezione superiore della stegola non si muove liberamente, consultate la sezione Lubrificazione della sezione superiore della stegola.

3. Tirate verso il basso la guaina del cavo fino ad eliminare l'imbando del cavo esposto (Figura 44).

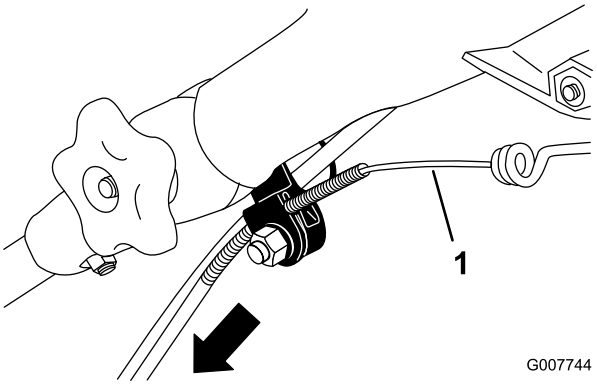

Figura 44

1. Cavo esposto

4. Spingete verso l'alto la guaina del cavo di 3 mm.

   Nota: Posizionando un righello contro il lato superiore dell'attacco nero del cavo è possibile misurare di quanto si sposta l'estremità superiore della guaina del cavo (Figura 45).

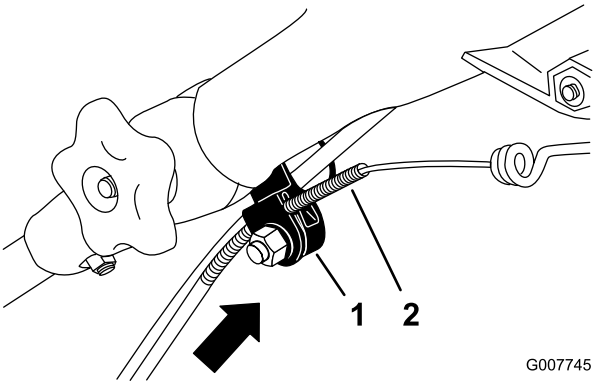

Figura 45

1. Supporto del cavo
2. Guaina del cavo

   Nota: Spostando verso l'alto la guaina del cavo la velocità di trazione diminuisce; spostando la guaina verso il basso la velocità di trazione aumenta.

5. Serrate saldamente il dado.
6. Avviate il tosaerba e controllate la regolazione.

   Nota: Se la trazione automatica non è correttamente regolata, ripetete l'operazione.

Sostituzione della lama

Intervallo tra gli interventi tecnici: Ogni anno

Importante: ***Per il corretto montaggio della lama dovete usare una chiave dinamometrica.*** **Se non disponete di una chiave dinamometrica o avete dubbi sull'esecuzione di questa operazione, contattate un Centro Assistenza autorizzato.**

Controllate la lama ogni volta che rimanete senza benzina. Se la lama è danneggiata, sostituitela immediatamente. Se il tagliente è ottuso o scheggiato, fatelo affilare, oppure sostituite la lama.

⚠ AVVERTENZA

La lama è affilata, e può causare gravi ferite.

Indossate i guanti per eseguire la manutenzione della lama.

1. Scollegate il cappellotto dalla candela. Vedere Preparazione alla manutenzione.
2. Inclinate il tosaerba sul fianco, con il filtro dell'aria in alto.
3. Usate un blocco di legno per tenere ferma la lama (Figura 46).

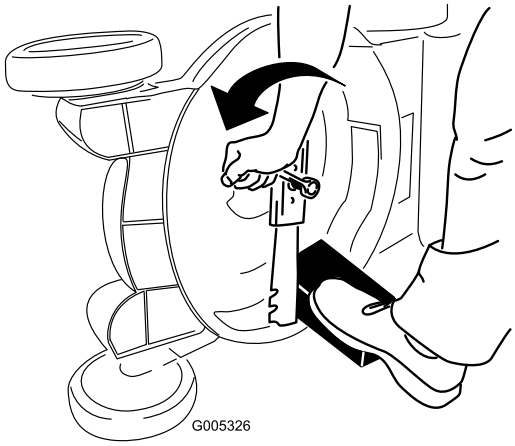

Figura 46

4. Togliete la lama e conservate la bulloneria di montaggio (Figura 46).
5. Montate la nuova lama usando la bulloneria di montaggio (Figura 47).

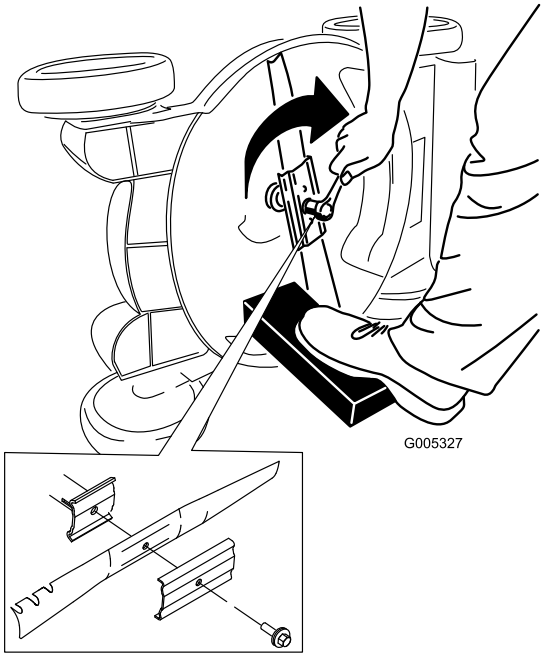

Figura 47

Importante: Le estremità curve della lama devono essere rivolte verso la scocca del tosaerba.

6. **Con una chiave torsiometrica serrate il bullone della lama a 82 Nm.**

Importante: Un bullone serrato a 82 Nm è molto stretto. Trattenete la lama con un blocco di legno e serrate saldamente il bullone facendo forza col vostro corpo sul cricco o sulla chiave dinamometrica. È molto difficile serrare eccessivamente questo bullone.

Pulizia del tosaerba

Intervallo tra gli interventi tecnici: Prima di ogni utilizzo o quotidianamente

⚠ AVVERTENZA

Il tosaerba può spostare del materiale dal sottoscocca.

- **Usate occhiali di sicurezza.**
- **Rimanete in posizione di servizio (dietro la stegola).**
- **Non consentite ad alcuno di avvicinarsi alla zona di lavoro.**

1. Collocate il tosaerba su una superficie piana pavimentata, con il motore acceso, e spruzzate un getto d'acqua davanti alla ruota **destra** posteriore (Figura 48).

   L'acqua spruzzerà attorno alla lama e laverà via lo sfalcio.

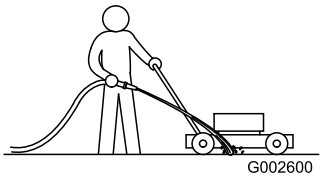

Figura 48

2. Quando non esce più sfalcio, chiudete l'acqua e trasportate il tosaerba in un luogo asciutto.
3. Fare girare il motore per alcuni minuti, per asciugare la scocca ed impedire che arrugginisca.

Rimessaggio

Conservate il tosaerba in un luogo fresco, pulito e asciutto.

Preparazione del tosaerba per il rimessaggio

⚠ AVVERTENZA

I vapori di benzina possono esplodere.

- **Non conservate la benzina per più di 30 giorni.**
- **Non mettete il tosaerba in un ambiente chiuso, nelle adiacenze di una fiamma libera.**
- **Fate raffreddare il motore prima del rimessaggio.**

1. L'ultima volta che fate il pieno, prima del rimessaggio, versate lo stabilizzatore nel carburante, come indicato nelle istruzioni del costruttore del motore.

2. Fate funzionare il tosaerba finché il motore non si ferma per mancanza di carburante.
3. Iniettate la benzina nel motore e avviatelo di nuovo.
4. Lasciate che il motore giri finché non si ferma. Quando non si accende più, il motore è asciutto abbastanza.
5. Scollegate il cappellotto dalla candela ed agganciatelo al piolo di sostegno.
6. Togliete la candela, versate 30 ml di olio nel foro della candela e tirate più volte, **lentamente**, il cavo di avviamento per distribuire l'olio nel cilindro, al fine di impedire che quest'ultimo corroda durante la stagione morta.
7. Montate la candela e serratela con una chiave dinamometrica a 20 Nm.
8. Serrate tutti i dadi, i bulloni e le viti.

Piegatura della stegola

Posizione verticale

1. Premete il pedale col piede e tenetelo premuto (Figura 49).

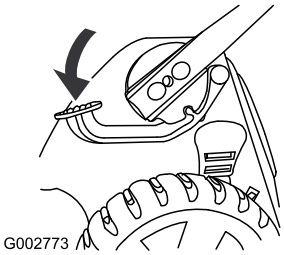

Figura 49

2. Spostate la stegola in posizione verticale (Figura 50).

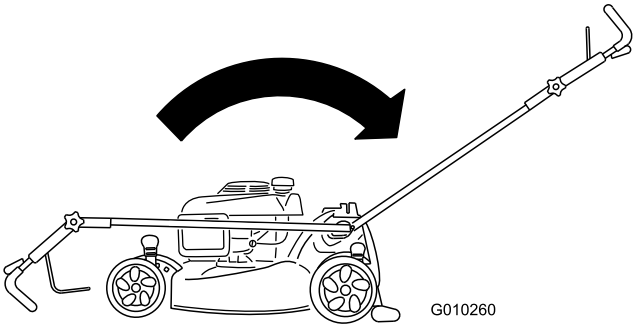

Figura 50

Posizione avanti

1. Con la stegola in posizione verticale, premete col piede il pedale e tenetelo premuto.
2. Spostate completamente avanti la stegola e allentate la manopola della sua sezione superiore (Figura 51).

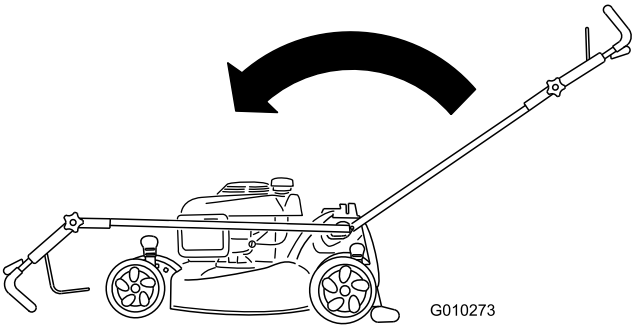

Figura 51

3. Per aprire la stegola, consultate Apertura della stegola.

Rimozione del tosaerba dal rimessaggio

Collegate il cappellotto alla candela.

Note:

Note:

Note:

Garanzia Toro a copertura totale

Garanzia integrale di 5 anni (Garanzia limitata di 45 giorni per uso commerciale)

Garanzia sull'avviamento Toro GTS

Garanzia integrale di 5 anni (Garanzia non applicabile per uso commerciale)

Super Recycler®
Super Bagger
Tosaerba elettrici
con operatore a piedi

Condizioni e prodotti coperti

La Toro Company e la sua affiliata, Toro Warranty Company, ai sensi dell'accordo tra di loro siglato, si impegnano congiuntamente a riparare i prodotti Toro elencati più sotto, se impiegati per scopi non commerciali*, qualora presentino difetti di materiale o lavorazione o cessino di funzionare a causa del guasto di un componente; o se il motore coperto da garanzia Toro GTS (Guaranteed to Start) non si avvia al primo o al secondo tentativo, a condizione che siano state eseguite le operazioni di manutenzione ordinaria previste nel *Manuale dell'operatore*.

La presente garanzia copre il costo delle parti e della manodopera, escluse le spese di trasporto.

I seguenti periodi di tempo vengono applicati dalla data d'acquisto:

Prodotti	**Periodo di garanzia**
Super Recycler® Tosaerba	5 anni di garanzia integrale
Tosaerba Super Bagger	Cinque anni di garanzia integrale
GTS (Guaranteed to Start)	Cinque anni di garanzia integrale
Accessori (per i tosaerba di cui sopra)	Cinque anni di garanzia integrale
Batteria	1 anno di garanzia integrale

Garanzia limitata per uso commerciale

I prodotti Toro alimentati a carburante, utilizzati a scopo commerciale, pubblico o per il noleggio, sono garantiti 45 giorni da difetti di materiale o lavorazione. Non sono coperti dalla presente garanzia i componenti che si guastano per causa di normale usura.

La Garanzia sull'avviamento Toro GTS (Guaranteed to Start) non si applica quando il prodotto è utilizzato a scopo commerciale*.

Istruzioni per ottenere il servizio in garanzia

Se credete che il vostro prodotto Toro presenti un difetto di materiale o lavorazione, procedete come segue.

1. Contattate un Centro Assistenza Toro per fissare un appuntamento per l'intervento di manutenzione. Per trovare il centro assistenza più comodo, consultate le *Pagine Gialle* (alla voce "Tosaerba") o visitate il nostro sito www.Toro.com. Potete anche chiamare i numeri elencati al punto 3 per usufruire del sistema di localizzazione di Centri Assistenza Toro, attivo 24 ore su 24.
2. Consegnate il prodotto e la prova di acquisto (scontrino di acquisto) al Distributore. Il Centro Assistenza individuerà il problema e verificherà se è coperto dalla Garanzia.
3. Se per qualsiasi motivo non siete soddisfatti dell'analisi o del servizio del Centro Assistenza, contattateci al:

   Customer Care Department, RLC Division
   Toro Warranty Company
   8111 Lyndale Avenue South
   Bloomington, MN 55420-1196
   Numero verde 888-865-5688 (dagli USA)
   Numero verde 888-865-5705 (dal Canada)

Responsabilità del proprietario

Il proprietario deve mantenere il prodotto Toro in conformità alle procedure di manutenzione riportate nel *Manuale dell'operatore*. La manutenzione ordinaria è a vostro carico, sia essa eseguita da un concessionario o da voi stesso.

Articoli e condizioni non coperti da garanzia

Non esiste altra garanzia espressa ad eccezione della copertura su sistemi di emissione speciali e sul motore di alcuni prodotti. Quanto segue è escluso dalla presente espressa garanzia.

- Il costo della manutenzione ordinaria e di parti, quali filtri, carburante, lubrificanti, cambi di olio, candele, filtri dell'aria, affilatura lame/lame usurate, regolazione di cavi/tiranteria, o di freni e frizioni.
- Qualsiasi prodotto o componente che sia stato modificato o erroneamente utilizzato e debba essere sostituito o riparato a causa di incidenti o mancanza di un'adeguata manutenzione.
- Riparazioni necessarie in conseguenza di mancato utilizzo di carburante pulito (vecchio di non oltre un mese) o preparazione inadeguata dell'unità al rimessaggio per periodi superiori a un mese
- Spese di ritiro e consegna
- Errato utilizzo, incuria o incidenti.
- Riparazioni o tentativi di riparazione non effettuati da un Centro Assistenza Toro autorizzato
- Riparazioni o regolazioni per correggere difficoltà di avviamento dovute a:
  - mancata osservanza delle procedure di manutenzione adeguate
  - urto della lama rotante contro un oggetto
  - elementi contaminanti nel sistema di alimentazione
  - carburante inappropriato (in caso di dubbi, consultate il *Manuale dell'operatore*)
  - mancato svuotamento del sistema di alimentazione prima di un periodo di inutilizzo superiore a un mese
- Condizioni operative particolari per le quali l'avviamento può richiedere più di due tentativi:
  - primi avviamenti dopo un periodo prolungato di inutilizzo di oltre un mese o dopo un rimessaggio stagionale
  - avviamenti a basse temperature come quelle che si rilevano ad inizio primavera e fine autunno
  - procedure di avviamento scorrette: in caso di difficoltà d'avviamento, consultate il *Manuale dell'operatore* per accertarvi di seguire le procedure di avviamento corrette. In questo modo potrete risparmiarvi una visita non necessaria presso un Centro Assistenza Toro autorizzato.

Condizioni generali

Tutte le riparazioni coperte da queste garanzie devono essere effettuate da un Distributore Toro autorizzato, con ricambi approvati da Toro. La riparazione da parte di un Centro Assistenza Toro autorizzato è l'unico rimedio previsto dalla presente garanzia.

Né la Toro Company né Toro Warranty Company sono responsabili di danni indiretti, incidentali o consequenziali in merito all'utilizzo dei prodotti Toro coperti dalle presenti garanzie, ivi compresi costi o spese per apparecchiature sostitutive o assistenza per periodi ragionevoli di avaria o di mancato utilizzo in attesa della riparazione ai sensi delle presenti garanzie.

In alcuni Stati non è permessa l'esclusione di danni incidentali o consequenziali, né limitazioni sulla durata di una garanzia implicita; di conseguenza, nel vostro caso le suddette esclusioni potrebbero non essere applicabili.

La presente garanzia concede diritti legali specifici; potreste inoltre godere di altri diritti, che variano da uno Stato all'altro.

Paesi oltre gli Stati Uniti e il Canada.

I clienti acquirenti di prodotti Toro esportati dagli Stati Uniti o dal Canada devono contattare il proprio Distributore (Concessionario) Toro per ottenere le polizze di garanzia per il proprio paese, regione o stato. Se per qualsiasi motivo non siete soddisfatti del servizio del vostro Distributore o avete difficoltà nell'ottenere informazioni sulla garanzia, siete pregati di rivolgervi all'importatore Toro. Se tutti i rimedi falliscono, potete contattare la Toro Warranty Company.

*Scopo residenziale significa che il prodotto viene utilizzato nel lotto della vostra abitazione. L'utilizzo del prodotto in più luoghi, per scopi istituzionali o il suo noleggio sono considerati usi commerciali, ed in questo caso viene applicata la garanzia per uso commerciale.

374-0259 Rev A