Form No. 3363-761 Rev A

53 cm Super Bagger-gressklipper

Modellnr. 20899—Serienr. 310000001 og oppover

Brukerhåndbok

Innledning

Denne gressklipperen av skyvemodell med roterende kniver er beregnet på bruk av private boligeiere. Den er hovedsakelig beregnet på å klippe gress på godt vedlikeholdte plener på private eiendommer. Den er ikke beregnet på å klippe kratt eller for jordbruksbruk.

Les denne håndboken nøye, slik at du lærer å bruke og vedlikeholde produktet på riktig måte og unngår person- eller produktskade. Du har ansvar for å bruke produktet på en riktig og sikker måte.

Du kan kontakte Toro direkte på www.Toro.com for informasjon om produkter og tilbehør, hjelp til å finne en forhandler eller for å registrere produktet ditt.

Hvis maskinen må repareres eller du trenger originale deler eller mer informasjon fra &ToroShort, kan du kontakte et autorisert forhandlerverksted eller Toros kundeserviceavdeling. Ha modell- og serienummer for hånden når du tar kontakt. Figur 1 viser hvor på produktet modell- og serienumrene er plassert.

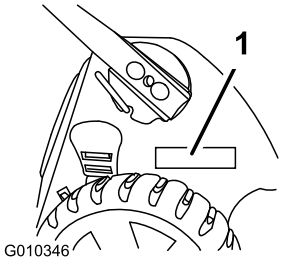

Figur 1

1. Skilt med modell- og serienummer

Noter produktets modell- og serienummer nedenfor:

Modellnr. _____

Serienr. _____

Denne brukerhåndboken identifiserer mulige farer og identifiserer sikkerhetsbeskjeder gjennom sikkerhetsvarslingssymbolet (Figur 2), som varsler om en fare som kan føre til alvorlige skader eller dødsfall, hvis man ikke tar de anbefalte forhåndsreglene.

Figur 2

1. Sikkerhetsvarselssymbol

I tillegg brukes to ord for å utheve informasjon. **Viktig** gjør oppmerksom på spesiell mekanisk informasjon og **Obs** henviser til generell informasjon som det er verdt å huske på.

ADVARSEL

CALIFORNIA
Proposition 65-advarsel

Staten California kjenner til at motoreksosen fra dette produktet inneholder kjemikalier som kan forårsake kreft, fosterskader eller skade forplantningsevnen på andre måter.

Viktig: Denne motoren er ikke utstyrt med en gnistfangerdemper. Det er i strid med Californias Public Resource Code, avsnitt 4442, å bruke motoren i skogs-, busk- eller gressområder. Andre stater eller føderale områder kan ha lignende lover.

Dette tenningssystemet er i overensstemmelse med Canadas ICES-002.

Den vedlagte *brukerhåndboken* for motoren inneholder informasjon om amerikanske miljømyndigheters (EPA) og Californias utslippskontrollreguleringer for utslippssystemer, vedlikehold og garanti. Du kan bestille nye brukerhåndbøker fra motorprodusenten.

For modeller med oppgitt motorhestekraft, var motorens brutto hestekraft fastsatt av motorprodusenten ved testing i overensstemmelse med SAE J1940. Når den er konfigurert for å oppfylle sikkerhets-, utslipps- og driftskrav, vil den faktiske motorhestekraften for gressklippere i denne klassen være betydelig lavere.

© 2010—The Toro® Company
8111 Lyndale Avenue South
Bloomington, MN 55420

Registrer ditt produkt på www.Toro.com.

CE

Oversettelse av originalen (NO)
Trykt i USA
Med enerett

Sikkerhet

Feilaktig bruk og vedlikehold av gressklippere kan føre til personskade. For å redusere muligheten for skader bør du følge disse sikkerhetsinstruksjonene.

Toro har designet og utformet denne gressklipperen for at den skal være rimelig sikker å utføre service på, men hvis man ikke overholder følgende instruksjoner kan det føre til personskade.

For å sikre maksimum sikkerhet, og for å bli kjent med produktet, er det viktig at du og eventuelt andre som skal bruke gressklipperen leser og forstår innholdet i denne manualen før motoren startes. Vær spesielt oppmerksom på sikkerhetsadvarselssymbolet (Figur 2), som betyr Forsiktig, Advarsel eller Fare – "instruksjoner for personlig sikkerhet". Les og forstå sikkerhetsinstruksjonen. Hvis ikke disse instruksjonene tas hensyn til, kan dette føre til at noen blir alvorlig skadet.

Sikkerhet ved bruk av gressklipper

Følgende instruksjoner har blitt tilpasset fra ISO-standard 5395.

Denne maskinen kan amputere hender og føtter og slenge gjenstander opp i luften. Dersom man ikke følger sikkerhetsinstruksjoner, kan dette føre til alvorlige skader eller dødsulykker.

Opplæring

- Les grundig gjennom bruksanvisningen. Gjør deg kjent med kontrollene og hvordan utstyret skal brukes.
- Barn eller personer som ikke har lest denne brukerhåndboken, må ikke bruke gressklipperen. Undersøk evt. aldersgrense for bruk av dette utstyret.
- Husk at føreren eller brukeren har ansvaret hvis andre personer eller deres eiendom utsettes for ulykker eller farer.
- Forstå alle forklaringer for piktogrammer som er brukt på gressklipperen eller instruksjonene.

Bensin

ADVARSEL – bensin er meget brannfarlig. Ta følgende forholdsregler:

- Drivstoff må lagres på kanner som er spesiallaget for dette formålet.
- Bare fyll bensin utendørs, og ikke røyk mens du fyller.
- Fyll på drivstoff før du starter motoren. Ta aldri lokket av drivstofftanken eller fyll bensin mens motoren går eller er varm.
- Hvis du søler bensin, må du ikke prøve å starte motoren. Flytt gressklipperen bort fra området hvor du sølte drivstoffet, og unngå alt som kan antennes til all bensindamp er forsvunnet.
- Sett lokket godt på alle drivstofftanker og -kanner.

Forberedelser

- Når du klipper, må du alltid ha på deg kraftig fottøy og langbukser. Bruk ikke maskinen uten sko eller med åpne sandaler.
- Foreta en grundig inspeksjon der maskinen skal brukes og fjern alle steiner, pinner, wire, bein og andre gjenstander.
- Foreta alltid en visuell inspeksjon før bruk for å kontrollere at alle vern og sikkerhetsanordninger, som deflektorer og/eller gressoppsamlere, er på plass og fungerer korrekt.
- Før bruk må du alltid sjekke at knivene, knivboltene og klippeenheten er i orden, og fri for skader og slitasje. Skadde eller slitte kniver og bolter må skiftes ut i sett for å opprettholde balansen.

Starte

- Ikke vipp klipperen når du starter motoren med mindre klipperen må vippes for start. I dette tilfellet må ikke gressklipperen vippes mer enn absolutt nødvendig og løft kun den delen som er vendt bort fra operatøren.
- Start motoren forsiktig i henhold til instruksjonene og med føttene godt unna kniven(e) og ikke foran utslippssjakten.

Bruk

- Du må aldri klippe hvis andre personer, spesielt barn, eller dyr befinner seg i nærheten.
- Gressklipperen må bare brukes i dagslys eller der det er god kunstig belysning.
- Vær oppmerksom på hull i bakken og andre skjulte farer i terrenget.
- Hold hender og føtter borte fra roterende deler. Hold deg unna åpningen på utløpssjakten til enhver tid.

- Løft eller bær aldri en gressklipper mens motoren er i gang.
- Vær svært forsiktig når du rygger eller trekker gressklipperen mot deg.
- Gå, ikke løp.
- Skråninger:
  - Klipp ikke i overdrevent bratte skråninger.
  - Vær ytterst forsiktig i skråninger.
  - Klipp på tvers av skråninger, aldri opp og ned, og vær ytterst forsiktig når du forandrer retning i skråninger.
  - Vær alltid sikker på hvor du setter føttene i skråninger.
- Reduser hastigheten i skråninger og skarpe svinger for å unngå at maskinen velter eller at du mister kontrollen over den.
- Stans kniven hvis gressklipperen må vippes for transport når du krysser andre overflater enn gress, og når du transporterer gressklipperen til og fra det området som skal klippes.
- Motoren må ikke brukes på et lukket sted der giftig kullos kan samle seg.
- Stopp motoren
  - når du går i fra gressklipperen,
  - før du fyller drivstoff,
  - før du tar av gressoppsamleren og
  - før du justerer høyden, hvis ikke justeringene kan gjøres fra førerens plass.
- Stans motoren og koble fra tennpluggledningen:
  - før du fjerner blokkeringer eller rensker utslippssjakten,
  - før du kontrollerer, rengjør eller utfører arbeid på gressklipperen,
  - når du har truffet en gjenstand, undersøk om gressklipperen ble skadet, og reparer den før du starter den og bruker gressklipperen igjen,
  - hvis maskinen vibrerer unormalt mye (undersøk øyeblikkelig).
- Lynnedslag kan forårsake alvorlige skader eller dødsfall. Hvis du ser/hører at lyn og tordenvær nærmer seg der du er, må du ikke bruke maskinen. Søk tilflukt!
- Se opp for trafikk når du krysser eller er i nærheten av veier.

Vedlikehold og oppbevaring

- Sørg for at alle mutrer, bolter og skruer er stramme, for å være sikker på at utstyret er i god stand og trygt å bruke.
- Maskinen og den utstyr må ikke trykkvaskes.
- Utstyr med bensin på tanken må aldri oppbevares innendørs, dersom det er mulighet for at bensindamp kan komme i kontakt med åpne flammer eller gnister.
- La motoren bli kald før maskinen settes på et lukket sted.
- Unngå brannfare ved å holde motoren, lyddemperen, batterirommet og området der bensin oppbevares, fritt for gress, løv og for mye fett.
- Kontroller gressoppsamlingskomponentene og utslippsvernet regelmessig, og skift dem ut med produsentens anbefalte deler når det er nødvendig.
- Skift alltid ut deler med skader eller slitasje for sikkerhets skyld.
- Skift ut defekte lyddempere.
- Hvis du må tømme drivstofftanken, skal dette gjøres utendørs.
- Innstillingen av motorregulatoren må ikke forandres og motoren må ikke ruses. Hvis motoren går med for høyt turtall, øker faren for at det skjer en ulykke.
- Vær forsiktig hvis maskinen har flere kniver, da resten av knivene kan begynne å rotere når den ene kniven roterer.
- Vær forsiktig når du justerer gressklipperen slik at du unngår å klemme fingre mellom bevegelige kniver og faste deler.
- **For å sikre maksimum ytelse og sikkerhet, skal det kun benyttes originale reservedeler og tilbehør fra Toro. Bruk ikke *uoriginale* deler og tilbehør, de kan utgjøre en sikkerhetsfare.**

Lydtrykk

Denne enheten har et lydtrykknivå på 89 dBA ved operatørens øre, med en usikkerhetsverdi (K) på 1 dBA. Lydstyrkenivået ble fastsatt iht. prosedyrene som er beskrevet i EN 836.

Lydstyrke

Denne enheten har et garantert lydstyrkenivå på 98 dBA, med en usikkerhetsverdi (K) på 1 dBA. Lydstyrkenivået ble fastsatt iht. prosedyrene som er beskrevet i EN 11094.

Hånd-arm-vibrasjon

Målt vibrasjonsnivå for venstre hånd = 3,8 m/s^2

Målt vibrasjonsnivå for venstre hånd = 4,1 m/s^2

Usikkerhetsverdi (K) = 2,1 m/s^2

Målte verdier ble fastsatt iht. prosedyrene som er beskrevet i EN 836.

Sikkerhets- og instruksjonsmerker

Viktig: Sikkerhets- og instruksjonsmerker er plassert nær områder som utgjør en mulig fare. Skift ut skadde merker.

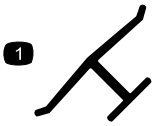

Produsentens merke

1. Angir om kniven er identifisert som en del fra den originale maskinprodusentens.

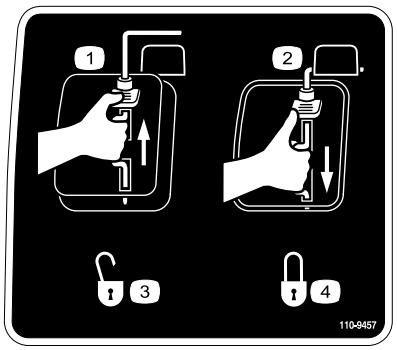

110-9457

1. Motorbryter – av
2. Motorbryter – på
3. Ulåst
4. Låst

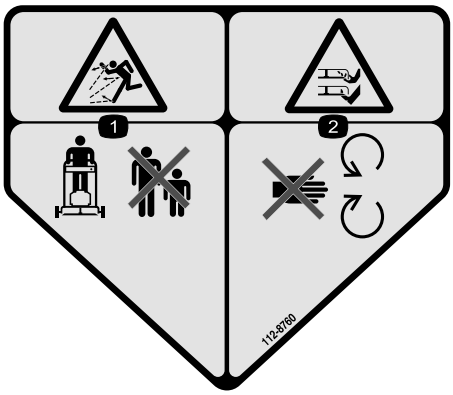

112-8760

1. Fare for at gjenstander slynges gjennom luften – hold trygg avstand fra maskinen.
2. Fare for å kutte hender og føtter – hold trygg avstand fra bevegelige deler.

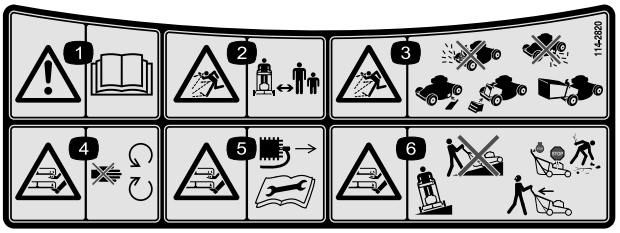

114-2820

1. Advarsel – les *Brukerhåndboken*.
2. Fare for at gjenstander slynges gjennom luften – hold trygg avstand fra maskinen.
3. Fare for at gjenstander slynges gjennom luften – ikke bruk gressklipperen uten plugg eller pose for bakre utløp på plass. Ikke bruk gressklipperen uten deksel eller avleder for sideutløp på plass.
4. Fare for å kutte hender og føtter i kniven – hold trygg avstand fra bevegelige deler.
5. Fare for kutting/lemlesting av hender og føtter, gressklipperkniv – ta ut tenningsnøkkelen og les instruksjonene før du utfører service eller vedlikehold.
6. Fare for kutting/lemlesting av hender og føtter, gressklipperkniv – ikke kjør opp og ned skråninger, kjør på tvers av skråninger, stans motoren før du forlater operatørinnstillingen og se bak deg når du rygger.

Montering

1

Folde ut håndtaket

Ingen deler er nødvendige

Prosedyre

1. Dra håndtaket bakover og hold det øvre håndtaket på plass (Figur 3).

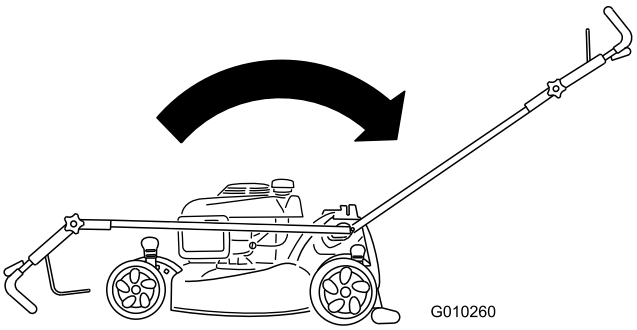

Figur 3

Merk: Håndtaket skal klikke på plass.

2. Stram øvre håndtaksknott så mye som mulig (Figur 4).

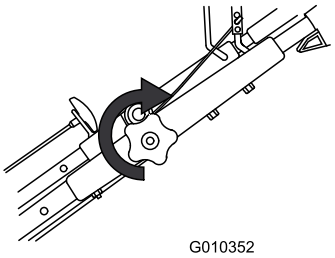

Figur 4

2

Fylle olje på motoren

Deler som er nødvendige for dette trinnet:

0,55 l	Rensende SAE 30W-olje med API-serviceklassifisering , SH, SJ, SL eller høyere (følger ikke med gressklipperen).

Prosedyre

Viktig: Gressklipperen leveres *ikke* med olje i motoren.

1. Fjern peilestaven (Figur 5).

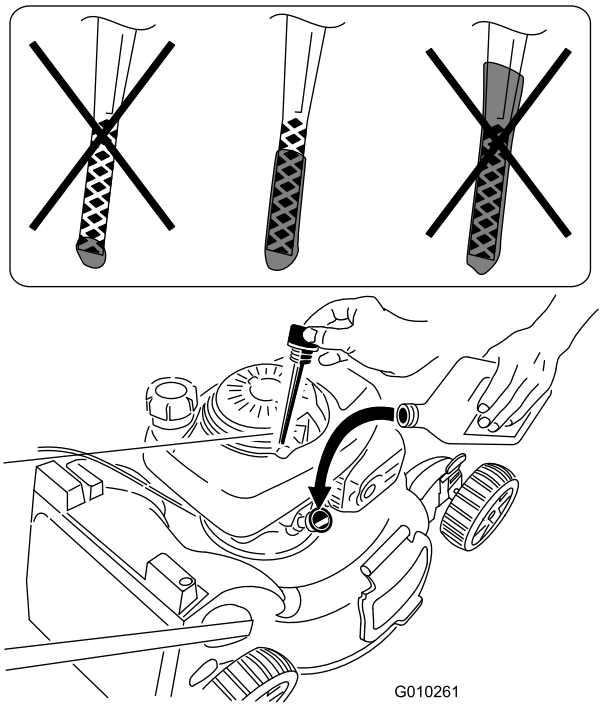

Figur 5

2. Hell olje **sakte** i oljepåfyllingsrøret, og kontroller nivået med jevne mellomrom med peilestaven til den indikerer at motoren er full som illustrert i Figur 5. **Fyll ikke på for mye.** (Maks. påfyll: 0,55 l, **type: rensende SAE 30-olje** med API-serviceklassifisering SH, SJ, SL eller høyere.)

   Merk: Hvis du overfyller motoren, hell ut noe av oljen som beskrevet i Skifte motoroljen.

3. Sett peilestaven ordentlig på plass.

Viktig: ***Skift motorolje etter de fem første driftstimene*, deretter én gang i året. Se Skifte motorolje.**

3

Montere kverneplugg eller gresspose

Ingen deler er nødvendige

Prosedyre

Du må montere kvernepluggen (for kverning eller sideutløp) eller gressposen (for oppsamling), ellers **starter ikke motoren**.

Gressklipperen har en sikkerhetsbryter, plassert nederst i en kanal på øverste, høyre side bak på gressklipperen, som hindrer gressklipperen i å fungere uten en kverneplugg eller gresspose. Dette forhindrer gressklipperen i slynge rusk på operatøren gjennom den bakre sjakten.

For at bryteren skal oppdage at kvernepluggen er satt på plass, må toppen av kvernepluggspaken **ligge helt** i **bunnen av kanalen** (Figur 6).

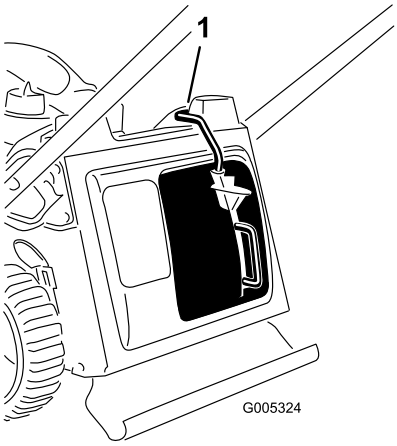

Figur 6

1. Toppen av kvernepluggspaken i bryterkanalen

1. Før kvernepluggen inn i gressklipperen, hvis den ikke allerede er satt inn (Figur 7).

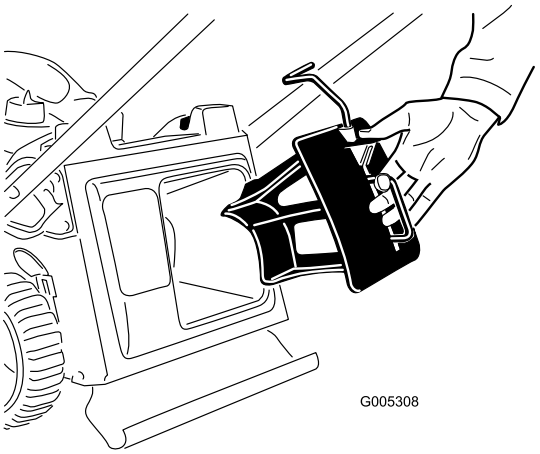

Figur 7

2. Klem knappen på spaken med tommelen og sett kvernepluggen helt inn i åpningen (Figur 8).

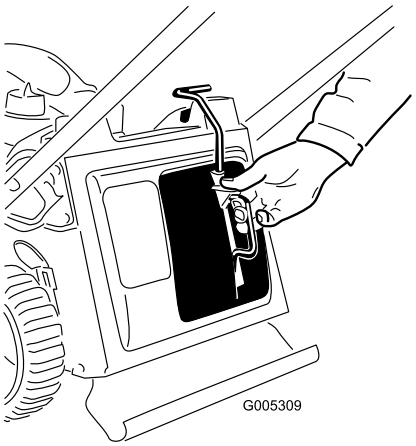

Figur 8

3. Slipp opp knappen på spaken og sikrer at toppen av spaken ligger helt nedi bryterkanalen (Figur 9). **Hvis toppen av bryteren ikke er i bryterkanalen, vil gressklipperen ikke starte!**

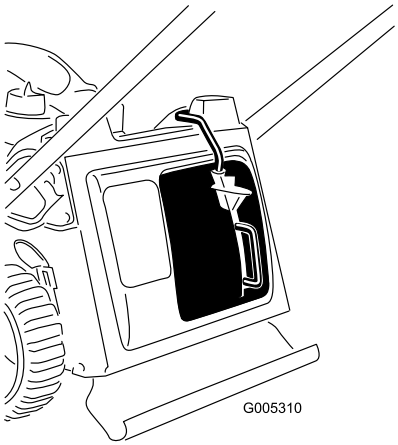

Figur 9

Merk: Hvis spaken ikke går helt i lås, koble ledningen fra tennpluggen og kontroller for og fjern eventuell oppbygging av rusk i tunnelen.

Oversikt over produktet

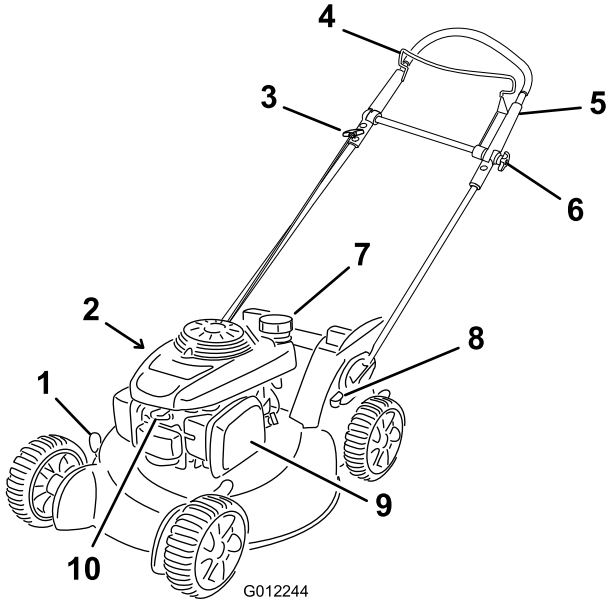

Figur 10

1. Klippehøydespak
2. Oljelokk/peilestav (ikke vist)
3. Tilbakespolingsstarterhåndtak
4. Knivkontrollbøyle
5. Øvre håndtak
6. Øvre håndtaksknott
7. Drivstofftanklokk
8. Fotpedal
9. Luftfilter
10. Tennplugg

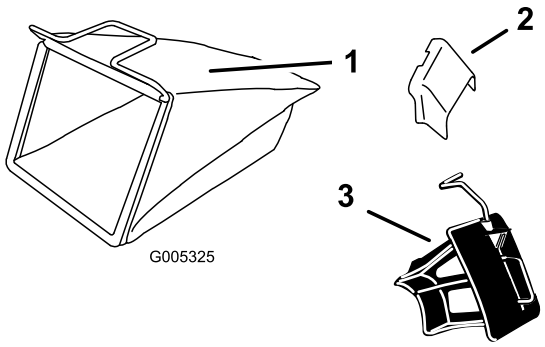

Figur 11

1. Gresspose:
2. Sideutslippssjakt
3. Kverneplugg (montert)

Spesifikasjoner

Modell	Vekt	Lengde	Bredde	Høyde
20899	36 kg	159 cm	57 cm	109 cm

Bruk

Fylle tanken

⚠ FARE

Drivstoff er meget brannfarlig og eksplosivt. Brann eller eksplosjon forårsaket av drivstoff kan påføre deg og andre brannskader.

- **Når du fyller tanken, må drivstoffkannen og/eller gressklipperen være plassert på bakken og ikke i et kjøretøy eller på en gjenstand, for å forhindre at statisk elektrisitet antenner drivstoffet.**
- **Fyll opp drivstofftanken utendørs når motoren er nedkjølt. Tørk opp søl.**
- **Håndter ikke drivstoff når du røyker eller er i nærheten av åpen ild eller gnister.**
- **Oppbevar drivstoff i en godkjent kanne, og utenfor barns rekkevidde.**

Fyll drivstofftanken med ny, blyfri bensin fra en av de store bensinstasjonskjedene (Figur 12).

Viktig: For å redusere oppstartsproblemer, ha drivstoffstabilisator i drivstoffet hele sesongen, og bland det med drivstoff som er mindre enn 30 dager gammel.

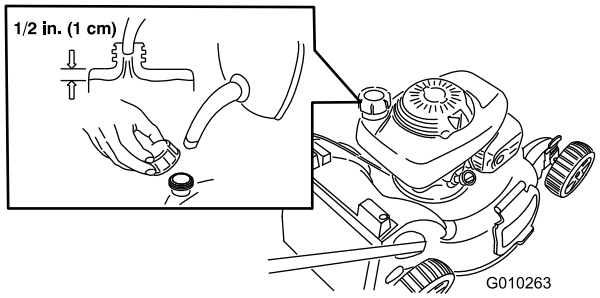

Figur 12

Kontrollere motoroljenivået

Serviceintervall: For hver bruk eller daglig

1. Fjern peilestaven, tørk den ren og sett den i oljepåfyllingshalsen, **men ikke skru den inn** (Figur 13).

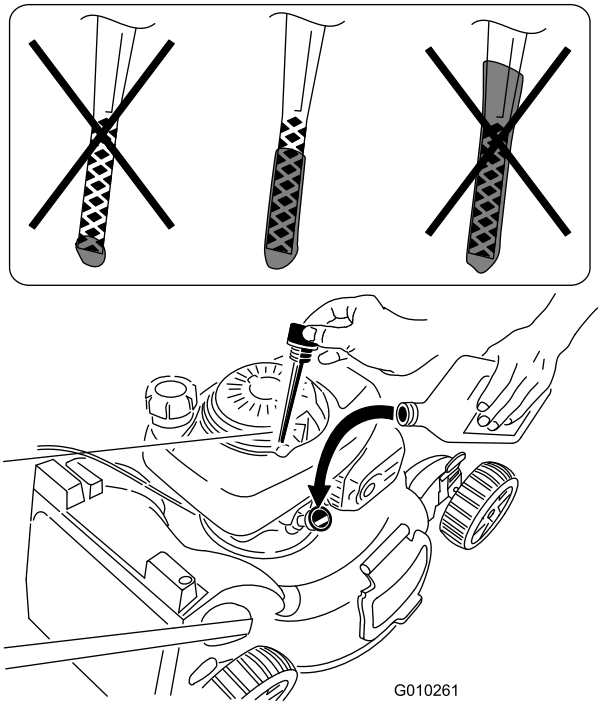

Figur 13

2. Ta ut peilestaven, og kontroller oljenivået (Figur 13).

   Hvis det ikke er olje på peilestaven, hell olje **sakte** i oljepåfyllingsrøret, og kontroller nivået jevnlig med peilestaven til den indikerer at motoren er full som illustrert i Figur 13. **Fyll ikke på for mye.** (Maks. påfyll: 0,55 l, type: rensende SAE 30-olje med API-serviceklassifisering SH, SJ, SL eller høyere.)

   Merk: Hvis du overfyller motoren, hell ut noe av oljen som beskrevet i Skifte motoroljen.

3. Sett peilestaven ordentlig på plass.

Justere klippehøyden

⚠ ADVARSEL

Når du justerer klippehøyden kan du komme i kontakt med kniv i bevegelse, noe som kan forårsake alvorlig personskade.

- **Stopp motoren, og vent til alle bevegelige deler har stoppet.**
- **Ikke plasser fingrene under huset når du justere klippehøyden.**

Juster klippehøyden som ønsket. Still alle fire hjul til samme høyde.

Merk: Flytt alle fire klippehøydespakene fremover for å heve gressklipperen, og bakover for å senke den.

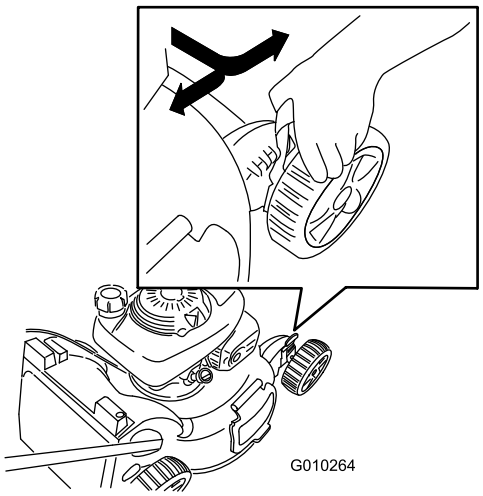

Figur 14

Justere høyden på det øvre håndtaket

Du kan heve eller senke det øvre håndtaket til en stilling som er komfortabel for deg.

Merk: Du kan ikke heve det øvre håndtaket høyere enn vinkelen på det nedre håndtaket.

1. Løsne knotten for øvre håndtak (Figur 15).

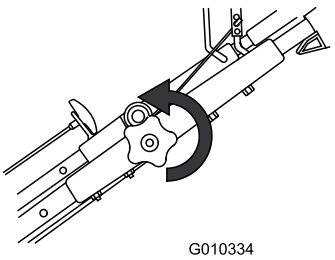

Figur 15

2. Flytt det øvre håndtaket til ønsket stilling (Figur 16).

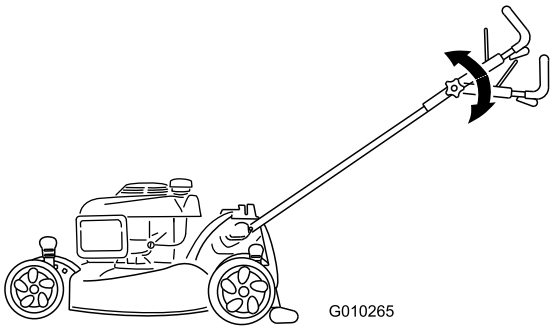

Figur 16

3. Stram øvre håndtaksknott så mye som mulig (Figur 17).

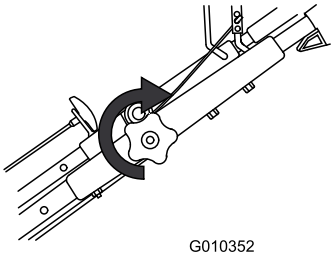

Figur 17

Starte motoren

Viktig: Gressklipperen har en sikkerhetsbryter som forhindrer deg i å starte gressklipperen uten at du først monterer kvernepluggen eller gressposen godt på gressklipperen.

1. Monter kvernepluggen (Figur 18) eller gressposen (Figur 19) på gressklipperen.

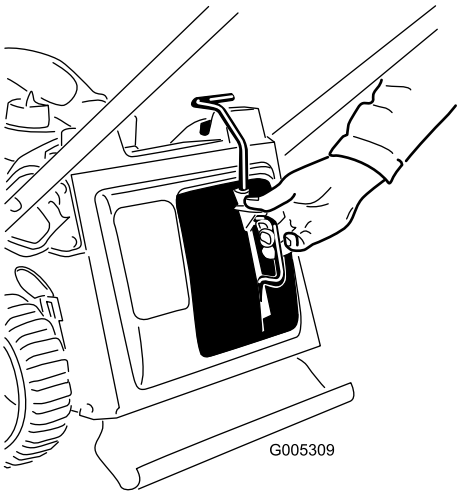

Figur 18

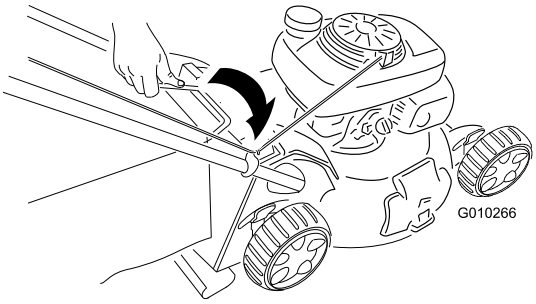

Figur 19

2. Vri drivstoffventilspaken til på-stilling (Figur 20).

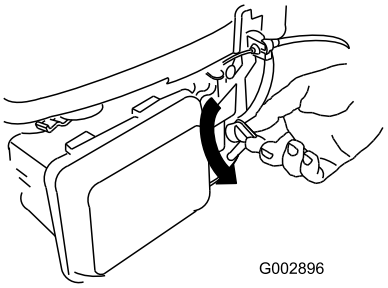

Figur 20

3. Hold knivkontrollbøylen mot håndtaket og trekk i tilbakespolingsstarteren (Figur 21).

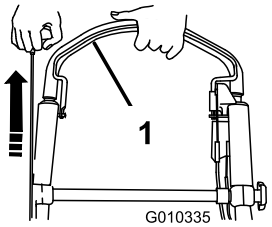

Figur 21

1. Knivkontrollbøyle

Merk: Hvis gressklipperen ikke starter, ta kontakt med et autorisert forhandlerverksted.

Bruke selvdrift

For å bruke selvdriften, gå bare fremover med hendene plassert på det øvre håndtaket og albuene ved siden, og gressklipperen vil automatisk holde samme fart som deg (Figur 22).

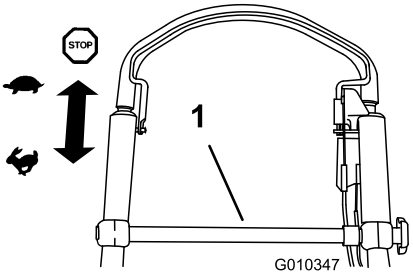

Figur 22

1. Skyv her

Merk: Hvis du vil gå bakover og gressklipperen ikke ruller bakover etter at du har brukt selvdriften, skyver du gressklipperen fremover noen centimeter uten å koble inn selvdriften (Figur 22), og deretter drar du gressklipperen bakover.

Stoppe motoren

Serviceintervall: For hver bruk eller daglig

Slipp knivkontrollstangen for å stoppe motoren (Figur 23).

Viktig: Når du slipper knivkontrollbøylen skal både motoren og kniven stanse innen tre sekunder. Hvis de ikke stopper som de skal, skal du ikke bruke gressklipperen. Kontakt en autorisert serviceforhandler.

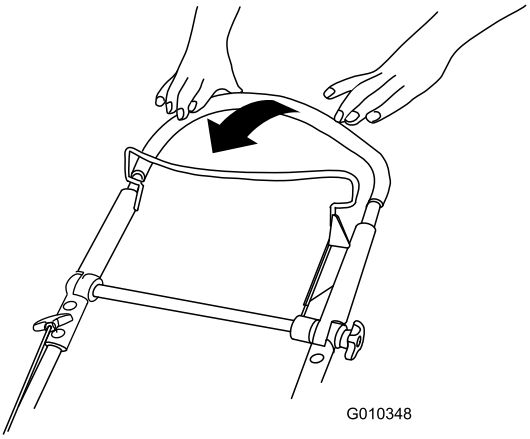

Figur 23

Kverne klippet gress

Gressklipperen leveres klar til å kverne gress- og løvrester tilbake i plenen.

Hvis gressposen er på gressklipperen, skal den fjernes (se Fjerne gressposen) før du kverner gress- og løvrester. Hvis sideutslippssjakten er på gressklipperen, skal den fjernes og sideutslippsluken låses (se Fjerne sideutslippssjakten) før du kverner gress- og løvrester.

Viktig: Gressklipperen har en sikkerhetsbryter som forhindrer deg i å starte gressklipperen uten at du først monterer kvernepluggen godt på gressklipperen (Figur 24).

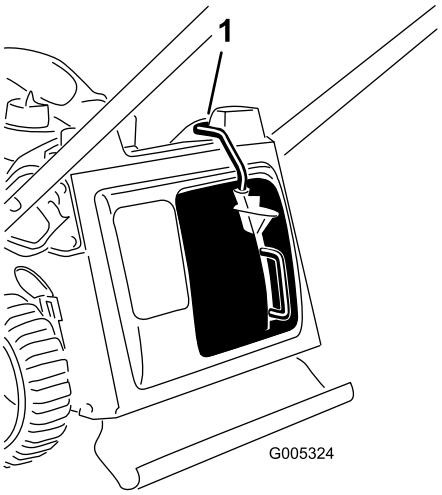

Figur 24

1. Toppen av kvernepluggspaken i bryterkanalen

Samle opp gresset

Bruk gressposen når du vil samle opp gress- og løvrester fra plenen.

Hvis sideutslippssjakten er på gressklipperen, skal den fjernes og sideutslippsluken låses (se Fjerne sideutslippssjakten) før du samler opp gress- og løvrester.

⚠ ADVARSEL

Hvis gressposen er slitt kan småsteiner eller liknende gjenstander kastes mot operatøren eller andre i nærheten og føre til alvorlige personskader eller en dødsulykke for operatøren eller personer i nærheten.

Kontroller gressposen ofte. Skift den ut med en ny Toro-reservepose, hvis den er skadet.

⚠ ADVARSEL

Kniven er skarp, kontakt med kniven kan føre til personskader.

Før du forlater førersetet, må du stanse motoren og vente til alle bevegelige deler står stille.

Montere gressposen

1. Fjern kvernepluggen (Figur 25).

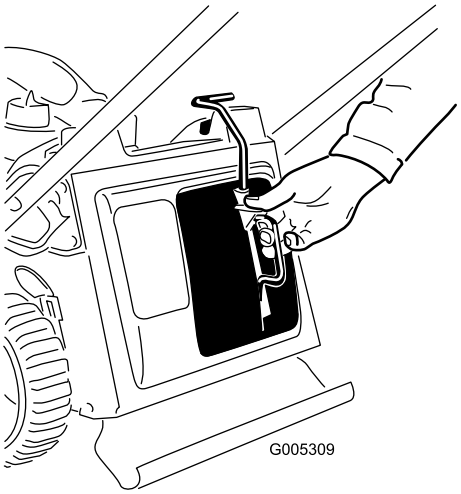

Figur 25

2. Før startsnoren rundt den nedre snorføreren (Figur 26).

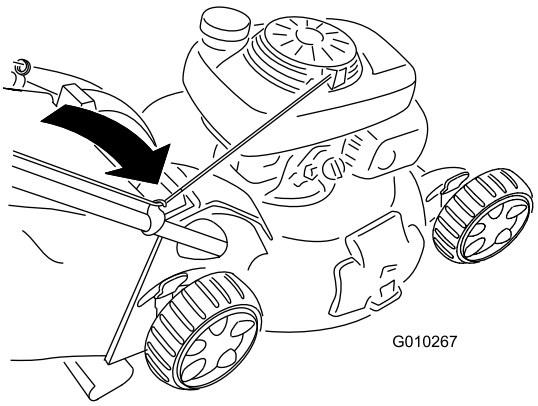

Figur 26

Merk: Den nedre snorføreren slipper startsnoren når du trekker i tilbakespolingshåndtaket.

3. Før gressposehåndtaket inn i sporene øverst på gressklipperen (Figur 27).

Viktig: Gressklipperen har en sikkerhetsbryter som forhindrer deg i å starte gressklipperen uten at du først monterer gressposen godt på gressklipperen.

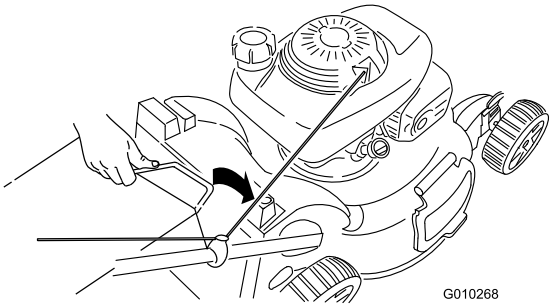

Figur 27

Fjerne gressposen

1. Før startsnoren rundt den nedre snorføreren (Figur 28).

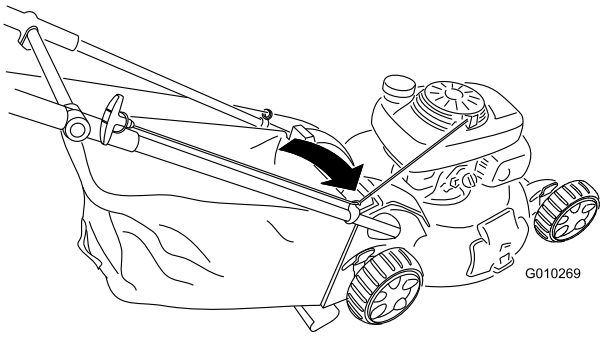

Figur 28

2. Løft gressposehåndtaket ut fra sporet på toppen av gressklipperen og fjern posen fra gressklipperen (Figur 29).

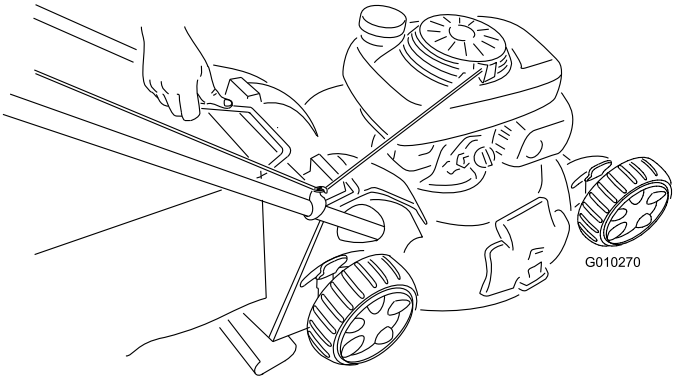

Figur 29

3. Sett inn kvernepluggen (Figur 30).

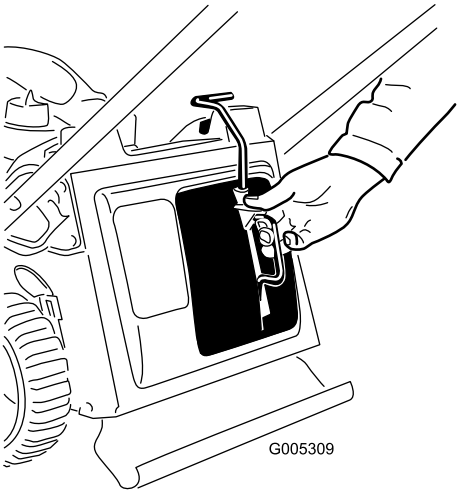

Figur 30

Sideutslipp av gress- og løvrester

Bruk sideutslippet ved klipping av svært høyt gress.

Hvis gressposen er på gressklipperen, skal den fjernes og kvernepluggen (se Fjerne gressposen) før du slipper ut gress- og løvrester på siden.

Viktig: Gressklipperen har en sikkerhetsbryter som forhindrer deg i å starte gressklipperen uten at du først monterer kvernepluggen godt på gressklipperen (se Kverne klippet gress).

Montere sideutslippssjakten

1. Lås opp sideutslippsluken (Figur 31).

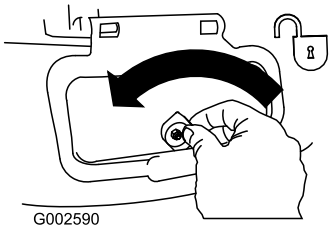

Figur 31

2. Løft opp sideutslippsluken (Figur 32).

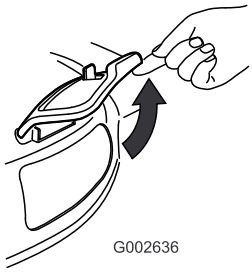

Figur 32

3. Monter sideutslippssjakten og lukk luken på sjakten (Figur 33).

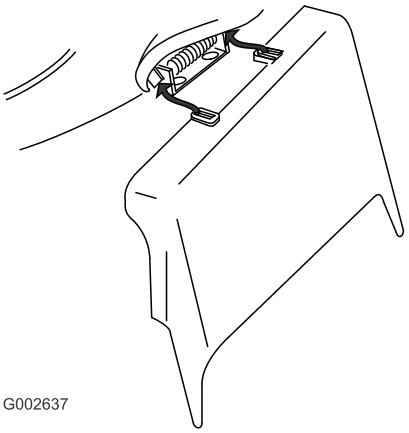

Figur 33

Fjerne sideutslippssjakten

For å fjerne sideutslippssjakten, utfør trinnene ovenfor i motsatt rekkefølge.

Viktig: Lås sideutslippsluken når du har lukket den (Figur 34).

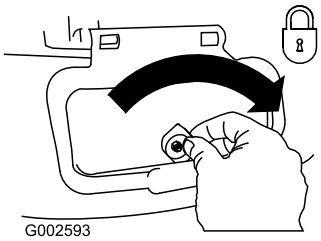

Figur 34

Brukstips

Generelle klippetips

- Fjern pinner, steiner, ståltråd, grener og andre gjenstander som kniven kan treffe fra området.
- La ikke kniven treffe harde gjenstander. Klipp aldri over en gjenstand med overlegg.
- Hvis gressklipperen treffer en gjenstand eller starter å vibrere, stans motoren øyeblikkelig, koble kabelen fra tennpluggen og undersøk gressklipperen for skade.
- For best mulig resultat kan du montere en ny kniv før klippesesongen begynner.
- Skift ut kniven med en Toro-reservekniv når nødvendig.

Klippe gress

- Klipp kun av ca. en tredjedel av gresstrået av gangen. Ikke klipp lavere enn innstillingen på 51 mm med

mindre gresset er glissent eller det er sent på høsten og gresset vokser saktere. Se Justere klippehøyden.

- Når du klipper gress som er mer enn 15 cm høyt, klippe først på den høyeste klippehøydeinnstillingen og ved lavere hastighet, og klipp så en gang til på en lavere innstilling for å oppnå best mulig utseende på gressplenen. Hvis gresset er for langt kan gressklipperen bli tettet og motoren stanse.
- Klipp kun tørt gress og løv. Vått gress og løv har en tendens til å klumpe seg på bakken og kan føre til at gressklipperen tilstoppes eller at motoren stanser.

⚠ ADVARSEL

Vått gress eller løv kan føre til alvorlig personskade, hvis du mister fotfestet og kommer i kontakt med kniven. Bruk kun gressklipperen under tørre forhold.

- Veksle klipperetningen. På denne måten spres gress- og løvrestene jevnere på plenen.
- Hvis den ferdig klipte gressplenen ikke ser bra ut, kan du prøve en gang til og gjøre følgende:
  - Skift ut kniven eller bryn den.
  - Gå saktere mens du klipper.
  - Hev klippehøydeinnstillingen på gressklipperen.
  - Klipp gresset oftere.
  - Overlapp skårganger i stedet for å klippe en hel skårgang hver gang.
  - Sett klippehøyden på forhjulene ett hakk lavere enn på bakhjulene. Still f.eks. forhjulene til 51 mm og bakhjulene til 64 mm.

Klippe løv

- Når du har klippet plenen, kontroller at halvparten av gresset vises gjennom lavet med klippet løv. Det kan være nødvendig å gå over løvet mer enn én gang.
- Hvis det er mer enn 13 cm med løv på plenen, still klippehøyden på forhjulene ett eller to hakk høyere enn klippehøyden på bakhjulene.
- Reduser klippehastigheten hvis gressklipperen ikke klipper løvene fint nok.

Vedlikehold

Merk: Angi hva som er høyre og venstre side på maskinen ved å stå i normal arbeidsstilling.

Anbefalt vedlikeholdsplan

Vedlikeholdsintervall	Vedlikeholdsprosedyre
Etter de 5 første timene	• Skift motoroljen.
For hver bruk eller daglig	• Kontroller motoroljenivået. • Kontroller at motoren stopper innen tre sekunder etter at du slipper knivkontrollbøylen. • Kontroller luftrenseren for smuss og/eller skade, og rengjør eller bytt den ut om nødvendig. • Fjern gressrester og smuss fra undersiden av gressklipperen.
Før lagring	• Tøm drivstofftanken før reparasjon som oppgitt og før årlig lagring.
Årlig	• Rengjør luftfilteret (oftere under støvete driftsforhold). • Skift motoroljen. • Smør det øvre håndtaket. • Skift ut kniven eller bryn den (oftere hvis eggen raskt blir sløv). • For informasjon om ytterligere årlige vedlikeholdsprosedyrer, se i brukerhåndboken for motoren.

Viktig: Hvis du vil ha mer informasjon om vedlikeholdsprosedyrer, ser du i *Brukerhåndboken for motoren*.

Gjøre klar til vedlikehold

1. Stopp motoren, og vent til alle bevegelige deler har stoppet.
2. Koble fra tennpluggledningen fra tennpluggen (Figur 35) før du utfører vedlikeholdsprosedyrer.

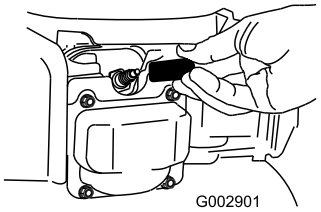

Figur 35

3. Når du har utført vedlikeholdsprosedyrer, koble tennpluggledningen til tennpluggen.

Viktig: Før du vender gressklipperen på siden for å skifte olje eller kniv, la drivstofftanken kjøre tom gjennom normal bruk. Hvis du må vende gressklipperen på siden før den har gått tom for drivstoff, bruk en hånddrevet drivstoffpumpe til å tømme drivstoffet. Vend alltid gressklipperen over på siden med luftfilteret opp.

⚠ ADVARSEL

Når man vender gressklipperen på siden kan drivstoffet lekke ut. Bensin er meget brannfarlig og eksplosiv og kan føre til personskader.

Kjør motoren tom eller fjern bensinen med en håndpumpe, sug den aldri opp med hevert.

Overhale luftrenseren

Serviceintervall: For hver bruk eller daglig
Årlig

1. Trykk ned låsetappene oppå luftrenserdekselet (Figur 36).

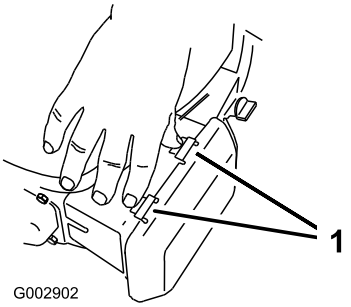

Figur 36

1. Låsetapper

2. Åpne dekselet.
3. Fjern luftfilteret (Figur 37).

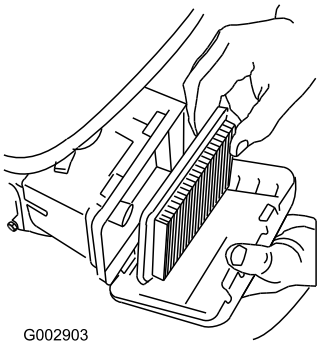

Figur 37

4. Hvis papirluftfilteret er skadet eller vått av olje eller drivstoff, bytt det ut.
5. Hvis papirluftfilteret er skittent, bank det noen ganger lett mot en hard overflate eller blås komprimert luft på mindre enn 207 kPa (30 psi) gjennom den siden av filteret som venter mot motoren.

   Merk: Ikke børst smusset av filteret, dette skuver smusset inn i fibrene.
6. Fjern smuss fra luftrenserkroppen og dekk til med en fuktig klut. **Ikke tørk smuss inn i luftkanalen.**
7. Sett filteret inn i luftrenseren.
8. Lukk dekselet.

Skifte motorolje

Serviceintervall: Etter de 5 første timene

Årlig

Skift motorolje etter de fem første driftstimene, deretter én gang i året.

La motoren gå i noen minutter for å varme opp oljen før du skifter den. Varm olje flyter bedre og bærer med seg flere urenheter.

1. Utfør prosedyrene for forberedelse av vedlikehold, se Gjøre klar til vedlikehold.
2. Fjern peilestaven (Figur 38).

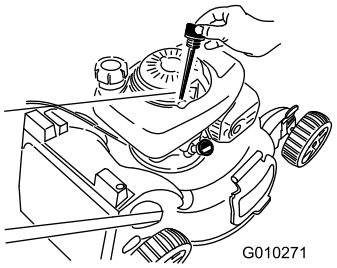

Figur 38

3. Vend gressklipperen over på siden, med luftfilteret opp, for å tømme den brukte oljen ut gjennom oljefyllingsrøret (Figur 39).

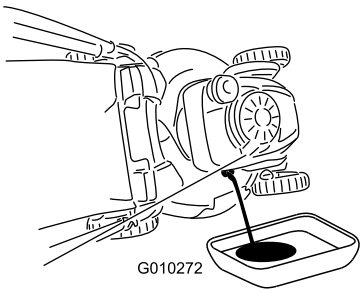

Figur 39

4. Hell olje **sakte** i oljepåfyllingsrøret, og kontroller nivået med jevne mellomrom med peilestaven til den indikerer at motoren er full som illustrert i Figur 40. **Fyll ikke på for mye.** (Maks. påfyll: 0,55 l, type: rensende SAE 30-olje med API-serviceklassifisering SH, SJ, SL eller høyere.)

   Merk: Hvis du fyller på for mye i motoren, hell litt olje ut av den.

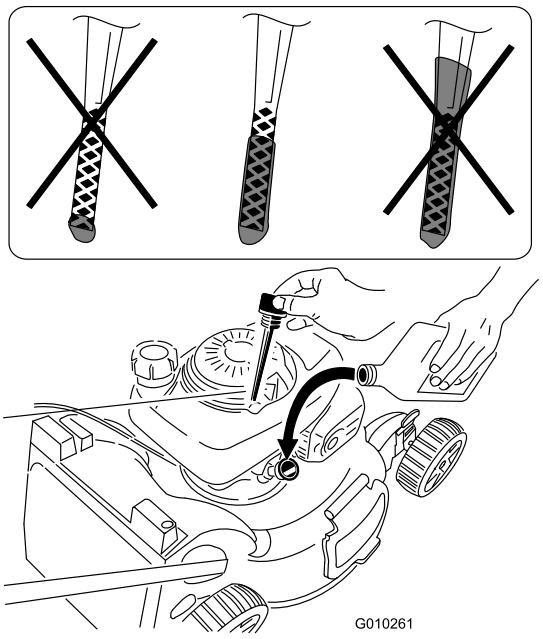

Figur 40

5. Sett peilestaven ordentlig på plass.
6. Det gamle oljefilteret må kasseres eller gjenvinnes i henhold til lokale forskrifter.

Smøre øvre håndtak

Serviceintervall: Årlig

Smør de venstre og høyre sidene av det øvre håndtaket med et silikonbasert spraysmøremiddel med lav viskositet årlig eller etter behov.

1. Spray den ytre plastenden av det indre håndtaket (Figur 41).

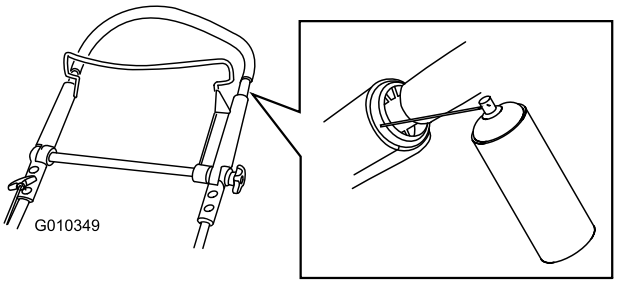

Figur 41

Merk: Bruk røret som kommer med sprayboksen for å styre spruten.

2. Skyv det øvre håndtaket helt ned og spray den indre plastikkoverflaten på det ytre håndtaket (Figur 42).

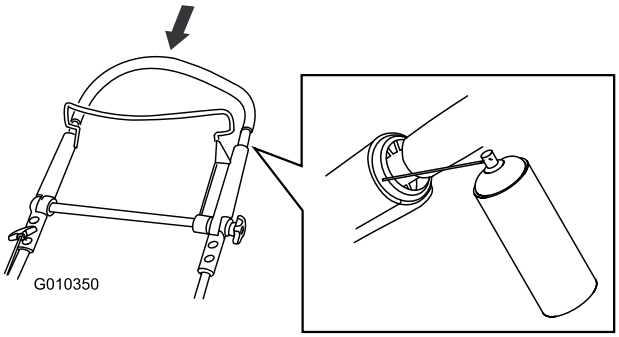

Figur 42

Justere selvdrift

Hvis selvdriften på gressklipperen ikke fungerer korrekt, juster selvdriftskabelen.

1. Løsne mutteren på kabelfestet (Figur 43).

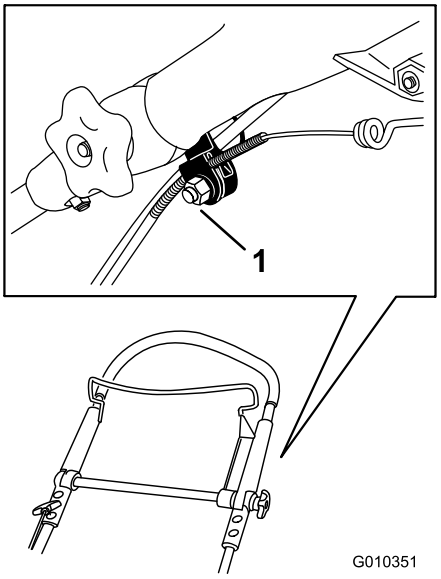

Figur 43

1. Kabelfeste

2. Dra det øvre håndtaket så langt tilbake som mulig.

   Merk: Hvis håndtaket ikke beveger seg jevnt, se Smøre det øvre håndtaket.

3. Dra kabelkappen nedover helt til du fjerner slakken i den eksponerte kabelen (Figur 44).

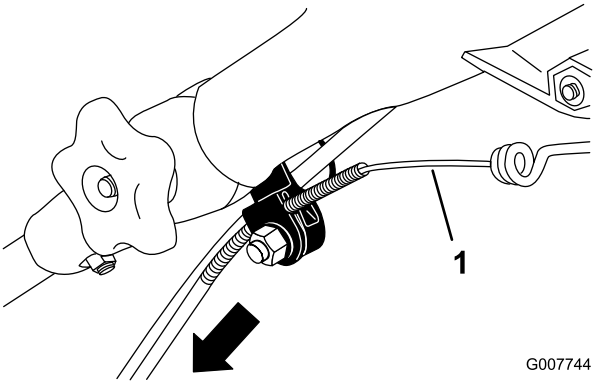

Figur 44

1. Eksponert kabel

4. Skyv kabelkappen opp 3 mm.

   Merk: Du kan plassere en linjal mot den øvre siden av den sorte kabelfestet, og måle hvor mye den øvre delen av kabelkappen beveger seg (Figur 45).

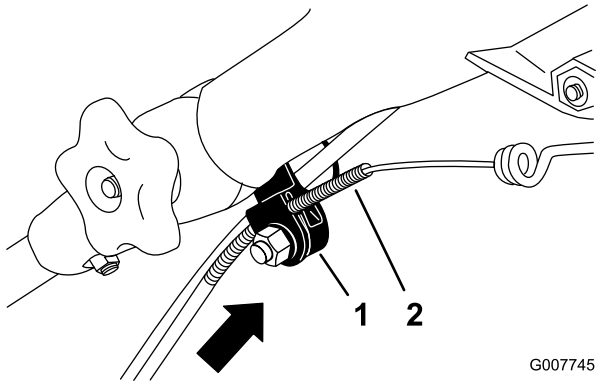

Figur 45

1. Kabelfeste
2. Kabelkappe

Merk: Beveg kabelkappen oppover for å senke kjørehastigheten, og beveg kabelkappen nedover for å øke kjørehastigheten.

5. Stram mutteren.
6. Start gressklipperen og kontroller justeringen.

Merk: Hvis selvdriften ikke justeres korrekt, gjenta denne prosedyren.

Skift ut kniven

Serviceintervall: Årlig

Viktig: ***Du trenger en momentnøkkel for å montere kniven korrekt.*** **Hvis du ikke har en momentnøkkel, eller ikke føler deg kompetent til å utføre prosedyren, kontakt en autorisert serviceforhandler.**

Kontroller kniven hver gang gressklipperen går tom for bensin. Hvis kniven er skadet eller sprukket, må den skiftes ut omgående. Hvis kniveggen er sløv eller har hakk, skal den brynes eller skiftes ut.

⚠ ADVARSEL

Kniven er skarp, kontakt med kniven kan føre til personskader.

Bruk hansker når du utfører service på kniven.

1. Koble fra tennpluggledningen fra tennpluggen. Se Gjøre klar til vedlikehold.
2. Vend gressklipperen over på siden med luftfilteret opp.
3. Bruk en treblokk til å holde kniven fast (Figur 46).

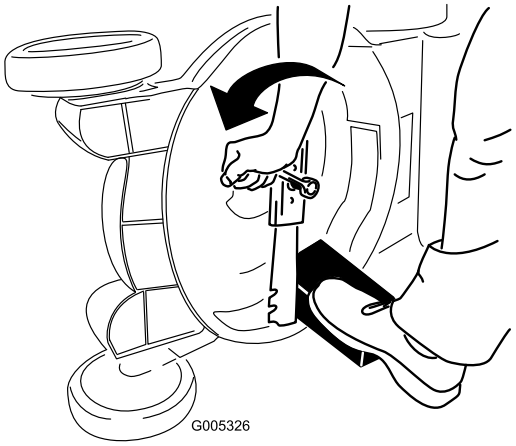

Figur 46

4. Fjern kniven, behold alle monteringsdeler (Figur 46).
5. Monter den nye kniven og alle monteringsdeler (Figur 47).

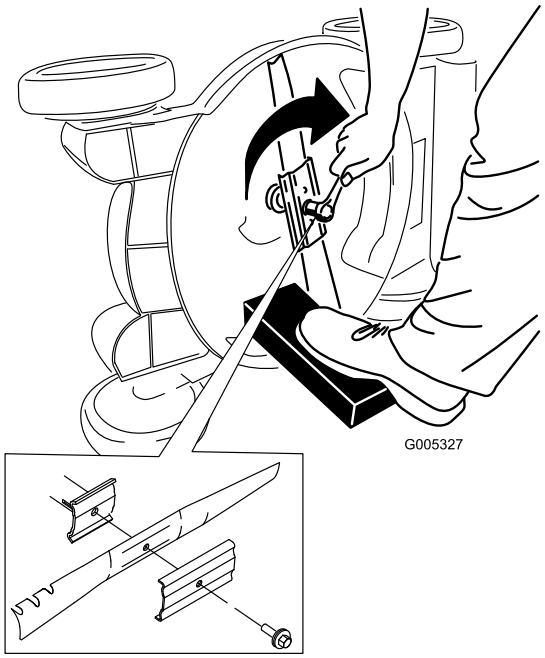

Figur 47

Viktig: **Plasser knivens bueformede ender slik at de peker mot klipperhuset.**

6. **Stram knivbolten med en momentnøkkel til 82 Nm.**

Viktig: **En bolt med dreiemoment på 82 Nm er veldig godt tilstrammet. Hold fast kniven med en trekloss og legg vekten på skrallen eller momentnøkkelen og stram bolten godt til. Det er nesten umulig å stramme denne bolten for mye.**

Rengjøre klippeenheten

Serviceintervall: For hver bruk eller daglig

⚠ ADVARSEL

Gressklipperen kan løsne materiale fra under klipperhuset.

- **Bruk vernebriller.**
- **Forbli i operatørstilling (bak håndtaket).**
- **Pass på at det ikke er andre personer i området.**

1. Mens motoren går og klipperen står på en flat, asfaltert, rett en vannstråle mot **høyre** bakhjul (Figur 48).

   Vannet vil sprute inn i knivens bane, slik at gressrester spyles bort.

Figur 48

2. Når det ikke kommer ut flere gressrester, stopp vannet og flytt gressklipperen til et tørt område.
3. La motoren kjøre i noen få minutter for å tørke huset slik at det ikke ruster.

Lagring

Maskinen må oppbevares på et kjølig, rent og tørt sted.

Gjøre gressklipperen klar til lagring

⚠ ADVARSEL

Drivstoffdamp kan eksplodere.

- **Drivstoff skal ikke lagres i mer enn 30 dager.**
- **Gressklipperen skal ikke oppbevares på et sted som er i nærheten av en åpen flamme.**
- **La motoren kjøle seg ned før oppbevaring.**

1. Når du for siste gang for sesongen heller på mer drivstoff, bland stabiliseringsmiddel i nytt drivstoff som anvist av produsenten.
2. Kjør gressklipperen til den går tom for drivstoff.
3. Prim motoren, og start den på nytt.
4. La motoren gå til den stopper. Når du ikke lenger kan starte motoren, er den tilstrekkelig tom for drivstoff.
5. Koble fra ledningen fra tennpluggen og koble den til oppbevaringsspolen.
6. Ta ut tennpluggen, hell 30 ml olje gjennom tennplugghullet, og dra **sakte** i startsnoren flere ganger for å fordele oljen gjennom sylinderen, for å forhindre korrosjon i sylinderen mellom sesongene.
7. Monter tennpluggen og trekk den til med et moment på 20 Nm.
8. Stram alle løse skruer, bolter og muttere.

Folde sammen håndtaket

Hevet stilling

1. Trå på fotpedalen og hold den nede (Figur 49).

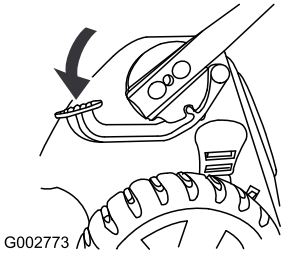

Figur 49

2. Flytt håndtaket til hevet stilling (Figur 50).

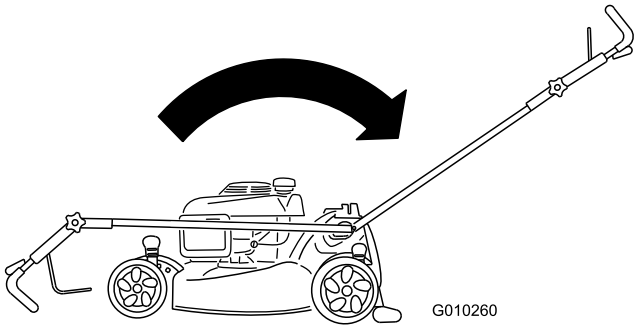

Figur 50

Fremoverstilling

1. Trå på fotpedalen med håndtaket i hevet stilling, og hold den nede.
2. Skyv håndtaket hele veien fremover, og løsne øvre håndtaksknott (Figur 51).

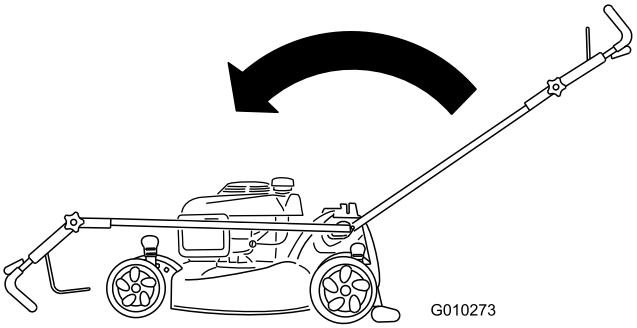

Figur 51

3. For å folde ut håndtaket, se Folde ut håndtaket.

Ta gressklipperen frem fra lagring

Koble ledningen til tennpluggen.

Notat:

Notat:

Notat:

Toros totaldekningsgaranti

En fullstendig fem års-garanti (45 dagers begrenset garanti for kommersielt bruk)

Toro GTS-startgaranti

En fullstendig fem års-garanti (gjelder ikke kommersielt bruk)

Super Recycler®
Super Bagger
Manuelle motordrevne gressklippere

Betingelser og inkluderte produkter

Toro Company og datterselskapet Toro Warranty Company garanterer i fellesskap, i henhold til en avtale mellom dem, å reparere de Toro-produktene som er oppgitt nedenfor hvis de brukes privat*, hvis de er mangelfulle i materialer eller arbeidskvalitet pga. feil på en komponent, eller hvis Toro GTS-motoren (guaranteed to start – garantert start) ikke starter på første eller andre trekk, såfremt rutinevedlikeholdet som påkrevd i *brukerhåndboken* har blitt utført.

Denne garantien dekker deler og arbeidskostnader, men du må betale transportkostnadene.

Følgende tidsperioder gjelder fra kjøpsdatoen:

Produkter	Garantiperiode
Super Recycler® -gressklippere	Fullstendig fem års-garanti
Super Bagger-gressklippere	Fullstendig fem års-garanti
GTS (Guaranteed to Start – garantert start)	Fullstendig fem års-garanti
Utstyr (for ovennevnte gressklippere)	Fullstendig fem års-garanti
Batteri	Fullstendig ett års-garanti

Begrenset garanti for kommersiell bruk

Bensindrevne Toro-produkter som brukes kommersielt, institusjonelt eller til utleie, garanteres for 45 dager mot defekter i materiale og arbeidskvalitet. Komponenter som svikter pga. normal slitasje dekkes ikke av denne garantien.

Toro GTS-startgarantien gjelder ikke når produktet brukes kommersielt*.

Instruksjoner for å innhente garantitjenester

Hvis du tror at ditt Toro-produkt inneholder en defekt i materialer eller arbeidskvalitet, følger du denne fremgangsmåten:

1. Kontakt enhver autorisert Toro-serviceforhandler for å avtale service ved deres verksted. For å finne en lokal forhandler, se i *de gule sidene* i telefonkatalogen (se under "Gressklippere") eller besøk vårt nettsted på www.Toro.com. Du kan også ringe numrene som er oppgitt i punkt 3 for å bruke det døgnåpne Toro-forhandlerlokaliseringssystemet.
2. Ta med deg produktet og kjøpsbevis (salgskvittering) til serviceforhandleren. Forhandlere vil diagnostisere problemet og avgjøre om det dekkes av garantien.
3. Hvis du av en eller annen grunn er misfornøyd med serviceforhandlerens analyse eller med hjelpen du får, kan du kontakte oss på:

   Customer Care Department, RLC Division
   Toro Warranty Company
   8111 Lyndale Avenue South
   Bloomington, MN 55420-1196, USA
   Grønt nummer 888-865-5688 (kunder i USA)
   Grønt nummer 888-865-5705 (kunder i Canada)

Eierens ansvar

Du må vedlikeholde Toro-produktet ved å følge vedlikeholdsprosedyrene som er beskrevet i *brukerhåndboken*. Det er du som dekker kostnadene til slikt rutinevedlikehold, enten det utføres av en forhandler eller av deg.

Elementer og betingelser som ikke inkluderes

Det er ikke noen annen uttrykt garanti unntatt for spesialdekning for utslippssystemet og motorgarantidekning på noen produkter. Denne uttrykkelige garantien dekker ikke følgende:

- Kostnader til vanlig vedlikeholdsservice eller deler, for eksempel filtre, drivstoff, smøremidler, oljeskift, tennplugger, knivsliping eller slitte blad, kabel- og forbindelsesjusteringer samt bremse- og clutchjusteringer
- Alle produkter eller deler som er endret eller feilbrukt og må byttes eller repareres på grunn av normal slitasje, uhell eller manglende korrekt vedlikehold.
- Reparasjoner som er nødvendige pga. feilaktig bruk av drivstoff som ikke er friskt, eller manglende klargjøring av enheten før maskinen ikke skal brukes over en periode på over tre måneder
- Gebyrer for henting og levering
- Feil bruk, forsømmelse eller uhell
- Reparasjoner eller forsøk på reparasjoner av andre enn en autorisert Toro-serviceforhandler
- Reparasjoner eller justeringer for å korrigere startproblemer pga. av følgende:
  - mangel på å følge korrekte vedlikeholdsprosedyrer
  - roterende kniv treffer en gjenstand
  - kontaminanter i drivstoffsystemet
  - feil drivstoff (konsulter *brukerhåndboken* hvis du er i tvil)
  - mangel på å tappe drivstoffsystemet før en periode på over én måned uten bruk
- Spesielle driftsvilkår hvor start kan kreve mer enn to trekk:
  - første start etter en periode uten bruk på over én måned eller vinteropplag
  - kald start som tidlig på våren og sent om høsten
  - feil startprosedyre – hvis du har problemer med å starte enheten, kontroller *brukerhåndboken* for å påse at du bruker korrekt startprosedyre. Dette kan spare et unødig besøk til et autorisert Toro-forhandlerverksted.

Generelle betingelser

Alle reparasjoner som dekkes av disse garantiene, må utføres av en autorisert Toro-serviceforhandler som bruker Toro-godkjente reservedeler. Reparasjon av en autorisert Toro-serviceforhandler er ditt eneste rettsmiddel under denne garantien.

Verken Toro Company eller Toro Warranty Company er ansvarlig for indirekte, tilfeldige eller betingede skader i forbindelse med bruk av Toro-produkter som dekkes av disse garantiene, inkludert eventuelle kostnader eller utgifter med utbytting av utstyr eller vedlikehold i løpet av rimelige perioder med feilfunksjon eller uten bruk i påvente av fullføring av reparasjoner under disse garantiene.

Noen stater tillater ikke utelatelse av tilfeldige eller betingede skader eller begrensninger på hvor lenge en implisert garanti varer, så ovenfor nevnte utelatelse gjelder kanskje ikke for deg.

Denne garantien gir deg spesielle rettigheter i henhold til loven, og du kan kanskje også ha andre rettigheter som varierer fra stat til stat.

Land andre enn USA og Canada

Kunder som har kjøpt Toro-produkter som er eksportert fra USA eller Canada, bør ta kontakt med sin Toro-distributør (forhandler) for å få garantipoliser for deres land, provins eller stat. Hvis du av en noen grunn er misfornøyd med din forhandlers tjenester eller har vanskeligheter med å skaffe deg informasjon om garantien, kan du ta kontakt med importøren av Toro-produktene. Hvis alt annet er resultatløst, kan du ta kontakt med Toro Warranty company.

*Boligformål betyr bruk av produktet på samme tomt som hjemmet ditt. Bruk på mer enn ett sted eller en institusjon eller til utleie betraktes som kommersiell bruk, og garantien for kommersiell bruk vil gjelde.