Form No. 3363-762 Rev A

53 cm bred Super-gräsklippare med uppsamlare

Modellnr 20899—Serienr 310000001 och högre

Bruksanvisning

Introduktion

Denna gräsklippare av gåmodell med roterande knivar är avsedd att användas av privatkunder. Den är huvudsakligen konstruerad för att klippa gräs på väl underhållna gräsmattor runt bostäder. Den är inte konstruerad för att klippa snår eller för jordbruksändamål.

Läs denna information noga så att du lär dig att använda och underhålla produkten på rätt sätt, och för att undvika person- och produktskador. Du är ansvarig för att produkten används på ett korrekt och säkert sätt.

Kontakta gärna Toro direkt på www.Toro.com för att få information om produkter och tillbehör, hjälp med att hitta en återförsäljare eller för att registrera din produkt.

Kontakta en auktoriserad återförsäljare eller Toros kundservice och ha produktens modell- och serienummer till hands om du har behov av service, Toro originaldelar eller ytterligare information. Figur 1 visar var du finner produktens modell- och serienummer.

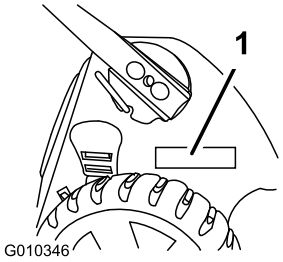

Figur 1

1. Modell- och serienummerplåt

Anteckna produktens modell- och serienummer här nedanför så är de lätta att hitta:

Modellnr _____

Serienr _____

I denna bruksanvisning anges potentiella risker och alla säkerhetsmeddelanden har markerats med en varningssymbol (Figur 2), som anger fara, som kan leda till allvarlig personskada eller dödsfall om föreskrifterna inte följs.

Figur 2

1. Varningssymbol

Två ord används också i den här bruksanvisningen för att markera information. **Viktigt** anger speciell teknisk information och **Observera** anger allmän information som är värd att notera.

VARNING

KALIFORNIEN
Proposition 65 Varning

Motoravgaserna från denna produkt innehåller kemikalier som av den amerikanska delstaten Kalifornien anses orsaka cancer, fosterskador och andra fortplantningsskador.

Viktigt: Den här motorn är inte utrustad med gnistsläckare. Enligt avsnitt 4442 i Kaliforniens Public Resource Code är det ett brott att använda eller köra denna motor på skogs-, busk- eller grästäckt mark. Andra stater eller federala områden kan ha liknande lagar.

Detta tändningssystem överensstämmer med bestämmelserna i kanadensiska ICES-002

Den för motorn bifogade *bruksanvisningen* tillhandahålles för information som avser den amerikanska miljömyndighetens – Environmental Protection Agency (EPA) och Kaliforniens lagstiftning för utsläppskontroll för utsläppssystem, underhåll och garanti. En extra bruksanvisning kan direktbeställas från motortillverkaren.

För modeller med angivna motorhästkrafter, beräknades motorns totala hästkrafter i verkstaden av motortillverkaren enligt SAE J1940. Den här motorgräsklipparklassens faktiska motorhästkrafter kommer vara avsevärt lägre då den är konfigurerad att uppfylla säkerhetskrav, utsläppsföreskrifter och funktionella krav.

© 2010—The Toro® Company
8111 Lyndale Avenue South
Bloomington, MN 55420

Registrera din produkt på www.Toro.com.

CE

Översättning av originalet (SV)
Tryckt i USA
Med ensamrätt

Säkerhet

Felaktigt bruk eller underhåll av denna klippare kan leda till skada. Följ nedanstående säkerhetsföreskrifter för att minska risken för skada.

Toro har utformat och testat denna klippare för skäligt säker service. Om du inte följer nedanstående föreskrifter kan det leda till personskada.

Det är viktigt att du och andra användare läser och förstår innehållet i bruksanvisningen innan klipparen används. Då uppnås högsta säkerhet, bästa prestanda och ni lär känna maskinen. Var särskilt uppmärksam på varningssymbolen Figur 2 som betyder var försiktig, varning eller fara – ”föreskrifter för personlig säkerhet”. Läs och ta till dig anvisningarna eftersom de rör säkerheten. Om anvisningarna inte följs kan det leda till personskador.

Allmän säkerhet

Nedanstående anvisningar följer ISO-standard 5395.

Klippmaskinen kan slita av händer och fötter och slunga omkring föremål. Följ alltid alla säkerhetsanvisningar för att förhindra allvarliga skador eller dödsfall.

Utbildning

- Läs anvisningarna noga. Bekanta dig med reglagen och hur maskinen ska användas.
- Låt aldrig barn eller personer som inte känner till anvisningarna köra klipparen. Lokala föreskrifter kan begränsa förarens ålder.
- Kom ihåg att föraren är ansvarig för olyckor och risker som andra människor och deras ägodelar utsätts för.
- Se till att du förstår alla bilder som finns på klipparen eller som används i anvisningarna.

Bensin

VARNING – bensin är mycket brandfarligt. Vidta följande säkerhetsåtgärder:

- Förvara bränsle i dunkar avsedda för ändamålet.
- Fyll endast på maskinen med bensin utomhus och rök inte under påfyllning.
- Fyll på bränsle innan du startar motorn. Ta aldrig av bränsletankens lock och fyll inte på bränsle medan motorn är igång eller när motorn är varm.
- Om du spiller bensin ska du inte försöka starta motorn utan flytta klipparen från spillet och undvika att skapa några gnistor tills bensinångorna har skingrats.
- Sätt tillbaka locken på tankar och dunkar ordentligt.

Förberedelser

- Använd alltid ordentliga skor och långbyxor vid klippning. Kör inte maskinen barfota eller i sandaler.
- Undersök noga det område där maskinen ska köras, och avlägsna alla stenar, pinnar, ledningar, ben och andra föremål.
- Inspektera alltid klipparen innan användning för att kontrollera att skydd och säkerhetsanordningar, som t.ex. gräsriktare och/eller -uppsamlare, sitter på plats och fungerar som de ska.
- Före körning bör du kontrollera så att inga knivar, knivbultar eller klippaggregat är slitna eller skadade. Byt ut slitna eller skadade knivar och bultar i satser så att balanseringen bibehålls.

Start

- Tippa inte klipparen när du startar motorn såvida den inte måste lutas för att starta. Om så är fallet ska du inte luta klipparen mer än absolut nödvändigt, och bara lyfta upp den del som är längst ifrån dig.
- Starta motorn försiktigt i enlighet med anvisningarna och håll fötterna på behörigt avstånd från kniven eller knivarna och inte framför utkastaren.

Körning

- Klipp aldrig om människor, särskilt barn, eller husdjur befinner sig i närheten.
- Klipp endast i dagsljus eller i bra belysning.
- Se upp för hål i terrängen och andra dolda faror.
- Håll inte händer eller fötter nära eller under roterande delar. Håll alltid avstånd till utkastaröppningen.
- Lyft aldrig upp eller bär en gräsklippare medan motorn är igång.
- Var mycket försiktig när du backar eller drar en handgräsklippare mot dig.
- Gå – spring aldrig.
- Sluttningar:
  - Klipp inte på väldigt branta sluttningar.
  - Var mycket försiktig i sluttningar.
  - Kör alltid tvärgående över sluttningar, aldrig upp och ned, och var mycket försiktig när du svänger i sluttningar.

– Se till att du har bra fotfäste i sluttningar.

- Sänk farten i sluttningar och i skarpa svängar för att förhindra att klipparen välter eller att du förlorar kontrollen över den.
- Stanna kniven om gräsklipparen måste tippas för transport på andra underlag än gräs och när gräsklipparen ska föras till och från klippområdet.
- Kör inte motorn i ett slutet utrymme där farlig koloxid kan ansamlas.
- Stäng av motorn
  - varje gång du lämnar gräsklipparen.
  - före bränslepåfyllning.
  - innan gräsuppsamlaren tas bort.
  - innan klipphöjden justeras om den inte kan ställas in från förarplatsen.
- Stanna motorn och koppla bort tändkabeln
  - innan utkastaren rensas.
  - före kontroll, rengöring och arbete på gräsklipparen.
  - efter att ha kört på ett okänt föremål. Kontrollera noga om gräsklipparen har skadats och reparera eventuella skador innan du startar och kör klipparen igen.
  - om gräsklipparen börjar vibrera onormalt (kontrollera omedelbart).
- Blixtnedslag kan leda till allvarliga personskador eller dödsfall. Om det blixtrar eller åskar i området ska maskinen inte användas. Sök skydd.
- Se upp för trafik när du kör nära vägar eller korsar vägar.

Underhåll och förvaring

- Håll samtliga muttrar, bultar och skruvar åtdragna så att maskinen är i säkert bruksskick.
- Högtryckstvätta inte maskinen.
- Förvara aldrig maskinen med bensin i tanken i en byggnad där bensinångor kan antändas av en öppen låga eller gnista.
- Låt motorn svalna innan maskinen ställs undan i ett slutet utrymme.
- Håll motorn, ljuddämparen, batterifacket och förvaringsutrymmet för bränsle fria från gräs, löv och överflödigt smörjmedel för att minska brandrisken.
- Undersök gräsutkastarens komponenter ofta och byt ut dem vid behov mot delar rekommenderade av tillverkaren.
- Byt ut slitna och skadade delar av säkerhetsskäl.
- Byt ut trasiga ljuddämpare.
- Om bränsletanken måste tömmas ska detta göras utomhus.
- Ändra inte inställningarna för motorns varvtalshållare och övervarva inte motorn. Om motorn körs med för högt varvtal kan riskerna för personskador öka.
- Var försiktig när en kniv roteras på maskiner med flera knivar, eftersom de andra knivarna kan rotera med.
- Var försiktig när justeringar utförs på gräsklipparen för att undvika att fingrarna fastnar mellan roterande knivar och maskinens fasta delar.
- **Köp endast Toro-originalreservdelar och tillbehör, för att säkerställa bästa prestanda och högsta säkerhet. Använd inte *”piratdelar”*. De kan medföra säkerhetsrisker.**

Ljudtryck

Enheten har en ljudtrycksnivå vid förarens öra på 89 dBA, som omfattar ett osäkerhetsvärde (K) på 1 dBA. Ljudtrycksnivån har fastställts enligt de rutiner som beskrivs i EN 836.

Ljudstyrka

Maskinen har en garanterad ljudstyrka på 98 dBA, som omfattar ett osäkerhetsvärde (K) på 1 dBA. Ljudstyrkenivån har fastställts enligt de rutiner som beskrivs i ISO 11094.

Hand-/armvibration

Uppmätt vibrationsnivå för vänster hand = 3,8 m/s^2

Uppmätt vibrationsnivå för höger hand = 4,1 m/s^2

Osäkerhetsvärde (K) = 2,1 m/s^2

Uppmätta värden har fastställts enligt de förfaranden som beskrivs i EN 836.

Säkerhets- och instruktionsdekaler

Viktigt: **Säkerhets- och instruktionsdekalerna sitter nära potentiella farozoner. Byt ut skadade dekaler.**

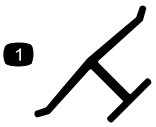

Tillverkarens logotyp

1. Visar att kniven är en originaldel från maskintillverkaren.

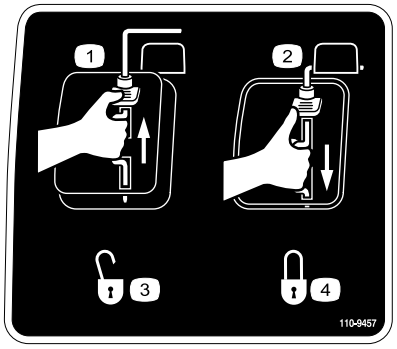

110-9457

1. Motorn avstängd
2. Motorn påslagen
3. Olåst
4. Låst

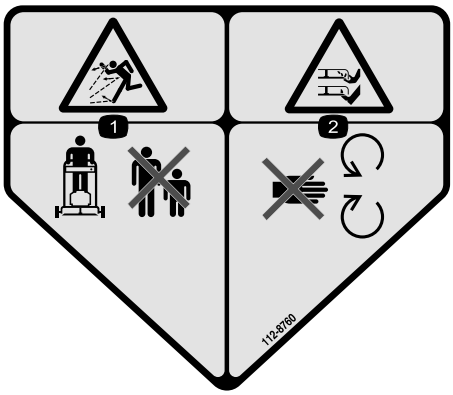

112-8760

1. Risk för utslungade föremål – håll dig på behörigt avstånd från maskinen.
2. Avkapnings-/avslitningsrisk för händer och fötter – håll dig på avstånd från rörliga delar.

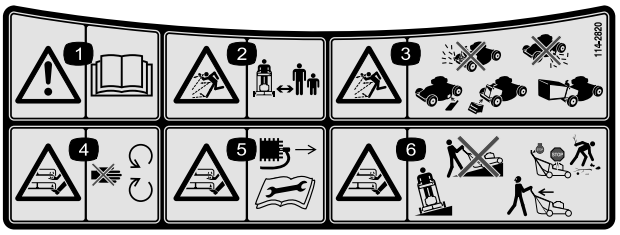

114-2820

1. Varning – läs *bruksanvisningen*.
2. Risk för utslungade föremål – håll kringstående personer på behörigt avstånd från maskinen.
3. Risk för utslungade föremål – använd inte gräsklipparen om inte den bakre utkastarpluggen eller uppsamlaren är på plats, och kör inte heller gräsklipparen om inte sidoutkastarskyddet eller gräsriktaren sitter på plats.
4. Avkapnings-/avslitningsrisk för händer och fötter, gräsklipparkniv – håll dig på avstånd från rörliga delar.
5. Avkapnings-/avslitningsrisk för händer och fötter, gräsklipparkniv – ta ut tändningsnyckeln och läs anvisningarna innan du utför service eller underhåll på gräsklipparen.
6. Avkapnings-/avslitningsrisk för händer och fötter, gräsklipparkniv – kör inte maskinen uppför och nedför sluttningar utan från sida till sida. Stäng av motorn innan du lämnar körpositionen och titta bakom dig när du backar.

Instalação

1

Fälla upp handtaget

Inga delar krävs

Tillvägagångssätt

1. För handtaget bakåt och håll det övre handtaget på plats (Figur 3).

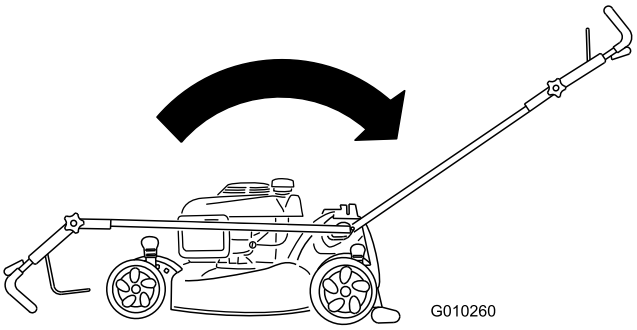

Figur 3

Obs: Handtaget snäpper på plats.

2. Dra åt de övre handtagsvreden så hårt du kan (Figur 4).

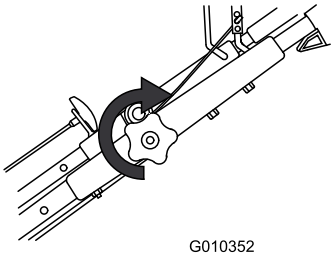

Figur 4

2

Fylla på olja i motorn

Delar som behövs till detta steg:

0,55 l	SAE 30 renad olja med API-klassificering SH, SJ, SL eller högre (medföljer inte gräsklipparen).

Tillvägagångssätt

Viktigt: Klipparen levereras *utan* olja i motorn.

1. Ta bort oljestickan (Figur 5).

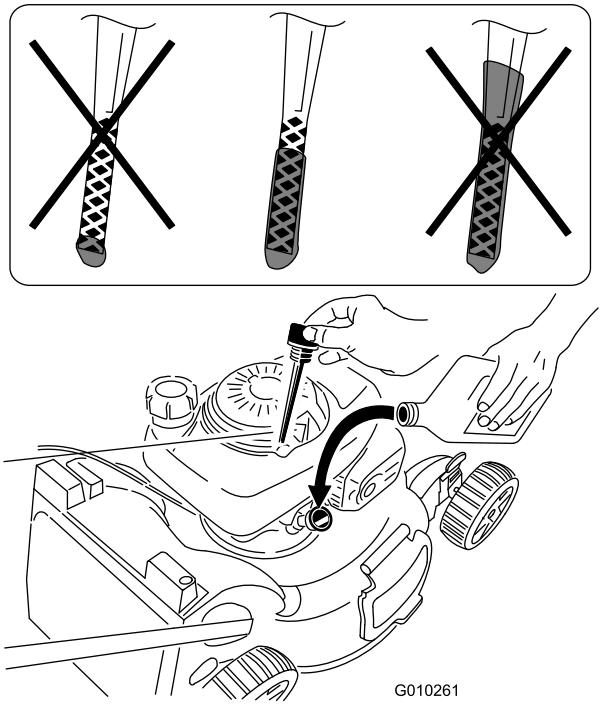

Figur 5

2. Häll **långsamt** olja i påfyllningsröret och kontrollera nivån med oljestickan med jämna mellanrum tills oljestickan visar att motorn är full, i enlighet med Figur 5. **Fyll inte på för mycket.** (Maximal påfyllning: 0,55 l, **typ: SAE 30 renad olja** med API-klassificering SH, SJ, SL eller högre.)

   Obs: Om du fyller på för mycket olja i motorn får du tappa av lite såsom anges i Byta ut motoroljan.

3. Sätt i oljestickan ordentligt.

   Viktigt: ***Byt motorolja efter de första fem arbetstimmarna* och därefter årligen. Se Byta ut motoroljan.**

3

Montera mullningspluggen eller gräsuppsamlaren

Inga delar krävs

Tillvägagångssätt

Du måste montera mullningspluggen (för mullning eller sidoutkast) eller gräsuppsamlaren (för uppsamling) korrekt – annars **startar inte motorn**.

Klipparen är utrustad med en säkerhetsbrytare längst ner i en kanal längst upp till höger på klipparens baksida. Brytaren gör att klipparen inte kan startas utan en mullningsplugg eller gräsuppsamlare. På så vis förhindras att klipparen slungar ut skräp på operatören genom den bakre utkastaren.

För att brytaren ska kunna upptäcka att det finns en mullningsplugg måste överdelen på mullningspluggsspaken **ligga helt** mot **botten av kanalen** (Figur 6).

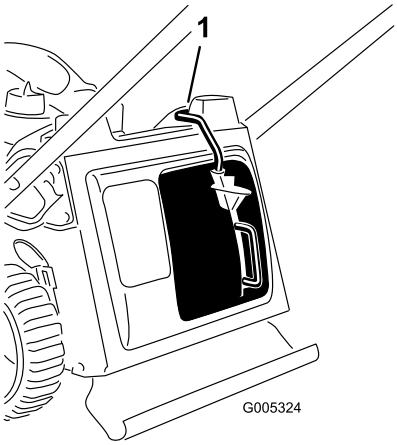

Figur 6

1. Överdelen på mullningspluggsspaken i brytarkanalen

1. Sätt i mullningspluggen i klipparen om den inte redan är monterad (Figur 7).

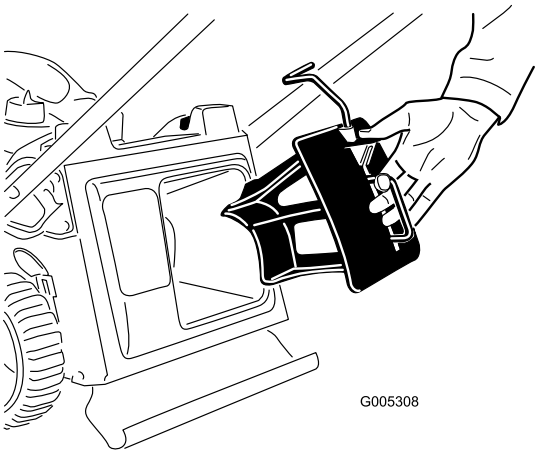

Figur 7

2. Tryck in knappen på spaken med tummen och för in mullningspluggen hela vägen i öppningen (Figur 8).

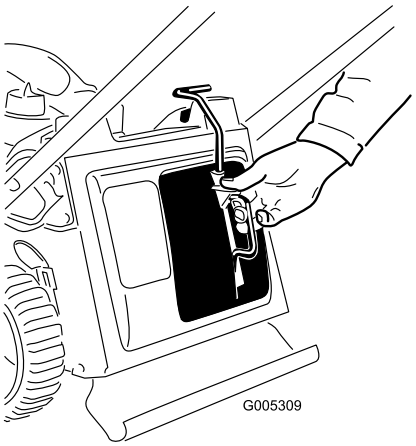

Figur 8

3. Släpp upp knappen på spaken och se till att överdelen på spaken ligger helt inne i brytarkanalen (Figur 9). **Om överdelen på spaken inte ligger i brytarkanalen kommer klipparen inte att starta!**

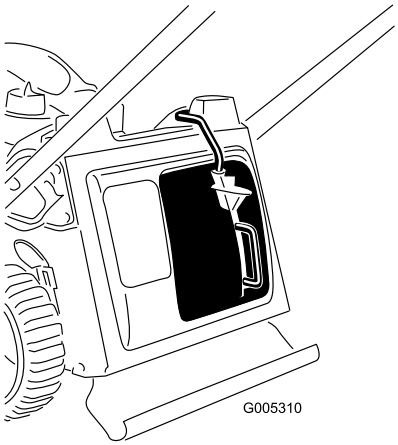

Figur 9

Obs: Om spaken inte hakar i ordentligt ska du koppla bort vajern från tändstiftet och se om det finns skräpansamlingar i tunneln. Ta i så fall bort skräpet.

Produktöversikt

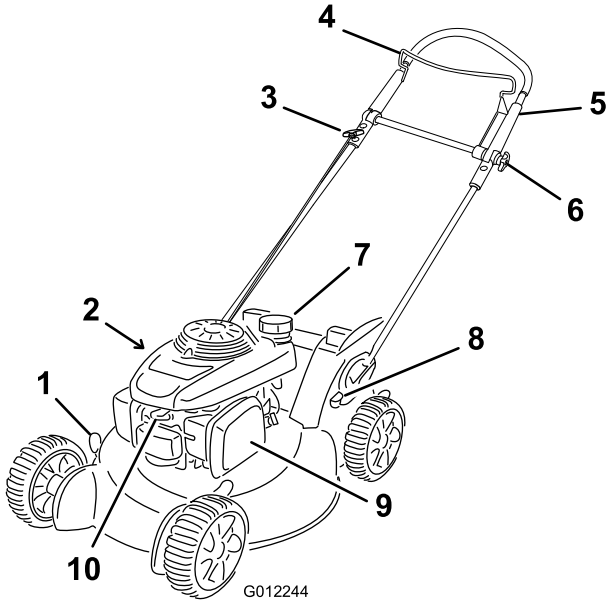

Figur 10

1. Klipphöjdsspak
2. Påfyllning/oljesticka (visas ej)
3. Startsnöre
4. Knivstyrstång
5. Övre handtag
6. Övre handtagsvred
7. Tanklock
8. Fotpedal
9. Luftfilter
10. Tändstift

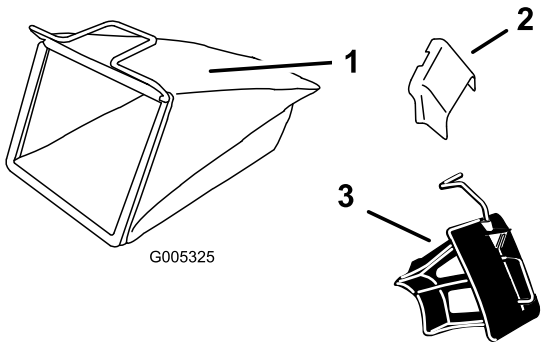

Figur 11

1. Gräsuppsamlare
2. Sidoutkastare
3. Mullningsplugg (monterad)

Specifikationer

Modell	Vikt	Längd	Bredd	Höjd
20899	36 kg	159 cm	57 cm	109 cm

Körning

Fylla på bränsletanken

⚠ FARA

Bensin är mycket brandfarligt och explosivt. En sådan brand eller explosion kan ge dig och andra personer brännskador.

- **För att förhindra att statisk elektricitet antänder bensinen ska bensindunken och/eller klipparen placeras på marken före påfyllning, inte i ett fordon eller ovanpå ett föremål.**
- **Fyll tanken utomhus, då motorn är kall. Torka upp utspillt bränsle.**
- **Hantera inte bensin när du röker eller är i närheten av en öppen låga eller gnistor.**
- **Förvara bensin i en godkänd bränsledunk som förvaras oåtkomligt för barn.**

Fyll bränsletanken med färsk, blyfri regularbensin från en bensinmack som ingår i en av de större kedjorna (Figur 12).

Viktigt: Tillsätt en stabiliserare till bränslet vid alla tidpunkter på året, för att få mindre startproblem. Blanda stabiliseraren med bensin som är max. 30 dagar gammal.

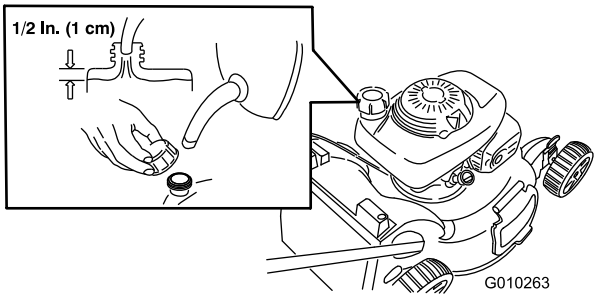

Figur 12

Kontrollera oljenivån i motorn

Serviceintervall: Varje användning eller dagligen

1. Ta bort oljestickan, torka av den och sätt i den i påfyllningsröret **men skruva inte in den** (Figur 13).

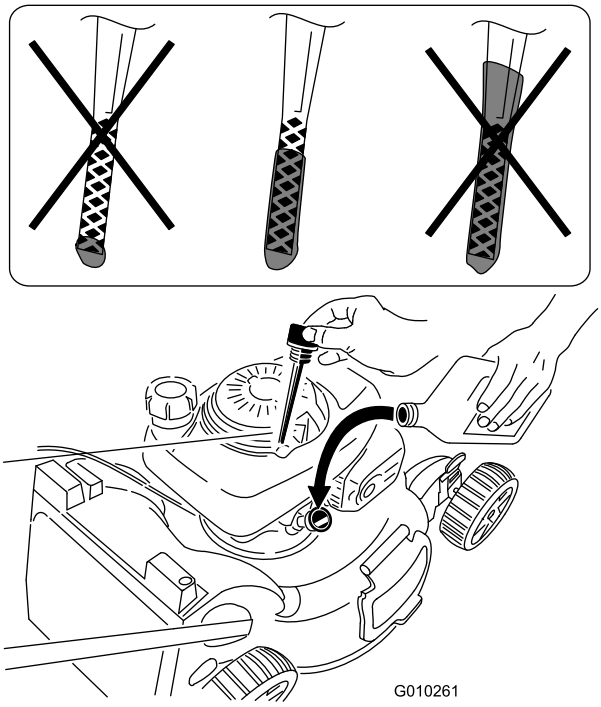

Figur 13

2. Ta ut oljestickan och kontrollera oljenivån (Figur 13).

   Om det inte finns någon olja på oljestickan häller du **långsamt** olja i påfyllningsröret och kontrollerar nivån med oljestickan med jämna mellanrum tills oljestickan visar att motorn är full, i enlighet med Figur 13. **Fyll inte på för mycket.** (Maximal påfyllning: 0,55 l, typ: SAE 30 renad olja med API-klassificering SH, SJ, SL eller högre.)

   Obs: Om du fyller på för mycket olja i motorn får du tappa av lite såsom anges i Byta ut motoroljan.

3. Sätt i oljestickan ordentligt.

Justera klipphöjden

⚠ VARNING

Vid justering av klipphöjden kan du komma i kontakt med en roterande kniv, vilket kan leda till allvarliga skador.

- **Stäng av motorn och vänta tills alla rörliga delar har stannat.**
- **Stick inte in fingrarna under kåpan vid justering av klipphöjden.**

Justera klipphöjden. Ställ in alla fyra hjulen på samma höjd.

Obs: Flytta alla fyra klipphöjdsreglagen framåt för att lyfta gräsklipparen. Flytta dem bakåt för att sänka gräsklipparen.

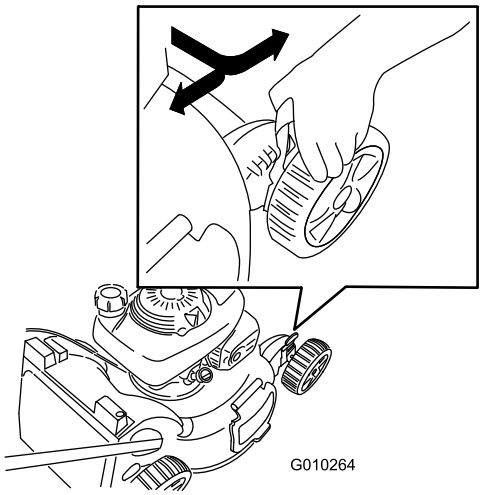

Figur 14

Justera det övre handtagets höjd

Du kan höja eller sänka handtaget till en nivå som passar dig.

Obs: Det övre handtaget kan inte höjas högre än det nedre handtagets vinkel.

1. Lossa det övre handtagsvredet (Figur 15).

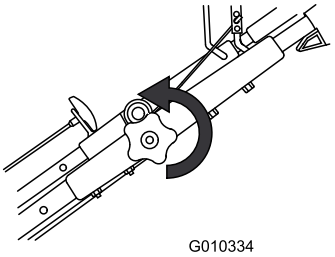

Figur 15

2. Flytta det övre handtaget till önskat läge (Figur 16).

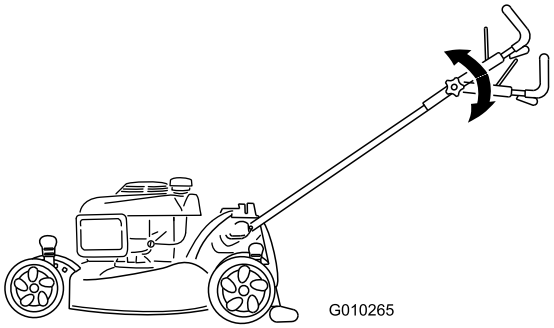

Figur 16

3. Dra åt det övre handtagsvredet så hårt du kan (Figur 17).

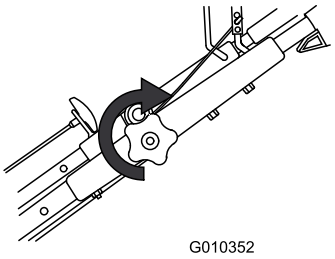

Figur 17

Starta motorn

Viktigt: Klipparen har en säkerhetsbrytare som gör att klipparen endast kan startas om mullningspluggen eller gräsuppsamlaren först har monterats ordentligt på klipparen.

1. Montera mullningspluggen (Figur 18) eller gräsuppsamlaren (Figur 19) på klipparen.

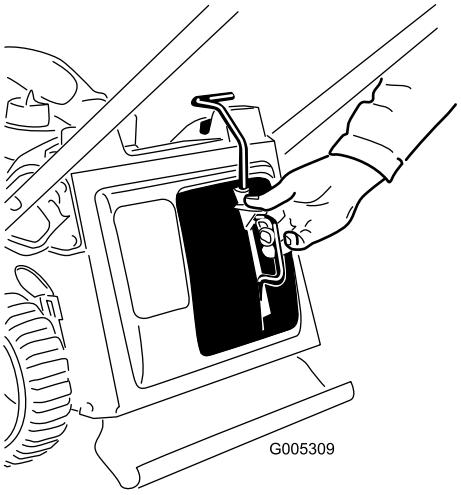

Figur 18

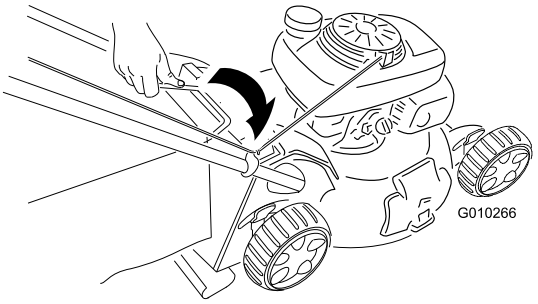

Figur 19

2. Vrid bränsleventilreglaget till det påslagna läget (Figur 20).

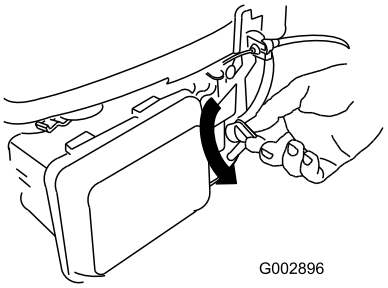

Figur 20

3. Håll knivstyrstången mot handtaget och dra i startsnöret (Figur 21).

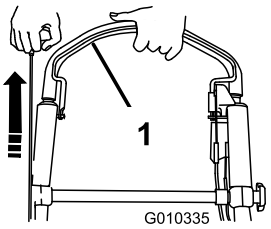

Figur 21

1. Knivstyrstång

Obs: Kontakta en auktoriserad återförsäljare om klipparen fortfarande inte startar.

Använda drivningen

När du ska köra med drivning går du helt enkelt rakt fram med händerna på det övre handtaget och armbågarna längs sidorna. Gräsklipparen håller automatiskt samma tempo som du (Figur 22).

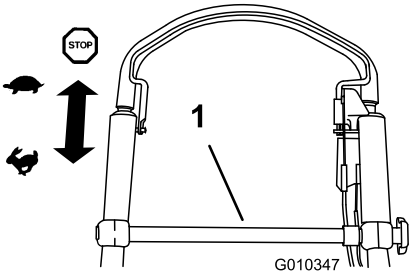

Figur 22

1. Knuffa här

Obs: Om gräsklipparen inte rullar bakåt av sig själv, när du backar efter drivning, knuffar du den framåt ca 2,5–5 cm utan att aktivera drivningsfunktionen (Figur 22) och drar gräsklipparen bakåt.

Stänga av motorn

Serviceintervall: Varje användning eller dagligen

Släpp knivstyrstången för att stänga av motorn (Figur 23).

Viktigt: När du släpper knivstyrstången ska både motorn och kniven stanna inom tre sekunder. Om de inte stannar ordentligt slutar du genast använda klipparen och kontaktar en auktoriserad återförsäljare.

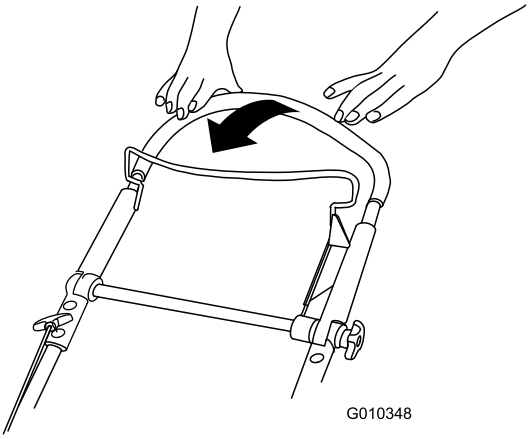

Figur 23

Mulla klippet

Klipparen levereras färdig för att kunna mulla gräs och lövklipp tillbaka ner i gräsmattan.

Om gräsuppsamlaren är monterad på gräsklipparen ska du ta bort den (se Ta bort gräsuppsamlaren) innan du mullar klippet. Om sidoutkastaren är monterad på gräsklipparen ska du ta bort den och låsa sidoutkastarluckan (se Ta bort sidoutkastarriktaren) innan klippet mullas.

Viktigt: Klipparen har en säkerhetsbrytare som gör att klipparen endast kan startas om mullningspluggen först har monterats ordentligt på klipparen (Figur 24).

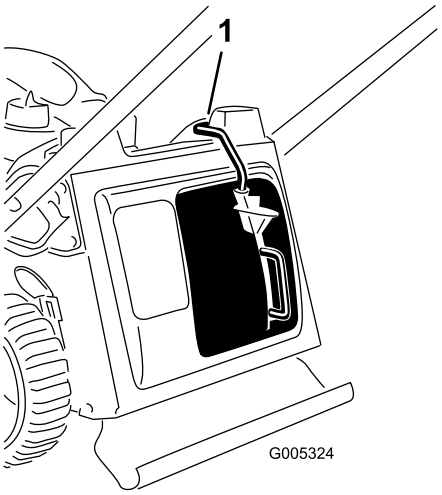

Figur 24

1. Överdelen på mullningspluggsspaken i brytarkanalen

Samla upp klippet

Använd gräsuppsamlaren när du vill samla upp gräs- och lövklipp från gräsmattan.

Ta bort sidoutkastarriktaren om den är monterad på gräsklipparen och lås sidoutkastarens lucka (se Ta bort sidoutkastarriktaren) innan du återvinner klippet.

⚠ VARNING

En sliten gräsuppsamlare kan slunga små stenar och annat skräp i riktning mot föraren eller någon annan person, vilket kan leda till allvarliga personskador eller dödsfall.

Kontrollera gräsuppsamlaren ofta. Byt ut den mot en ny &ToroShort-uppsamlare om den är skadad.

⚠ VARNING

Kniven är skarp – kontakt med kniven kan orsaka allvarliga personskador.

Stanna motorn och vänta tills alla rörliga delar har stannat innan du lämnar förarplatsen.

Montera gräsuppsamlaren

1. Ta bort mullningspluggen (Figur 25).

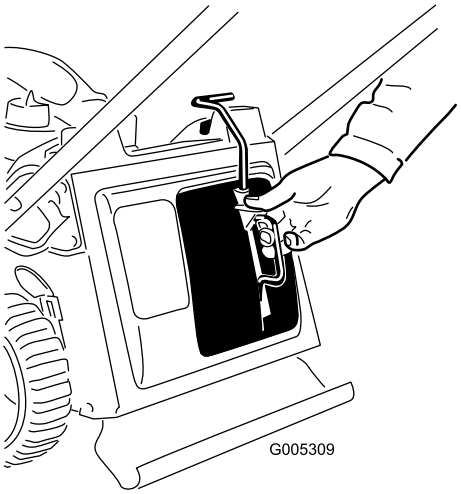

Figur 25

2. För in startsnöret längs den nedre styrningen (Figur 26).

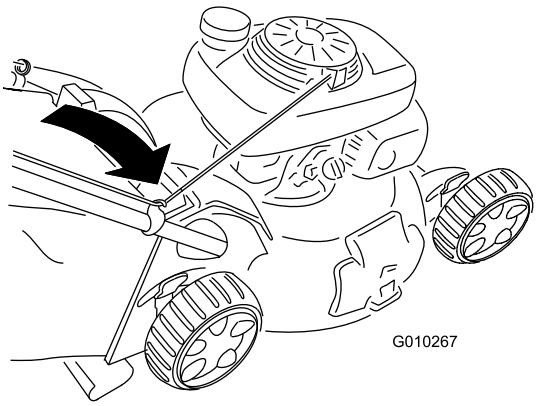

Figur 26

Obs: Startsnöret åker ur den nedre styrningen när du drar i handtaget.

3. Sätt i gräsuppsamlarens handtag i skårorna längst upp på klipparen (Figur 27).

Viktigt: Klipparen har en säkerhetsbrytare som gör att klipparen endast kan startas om gräsuppsamlaren först har monterats ordentligt på klipparen.

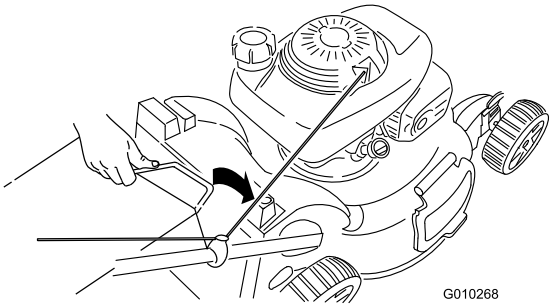

Figur 27

Ta bort gräsuppsamlaren

1. För in startsnöret längs den nedre styrningen (Figur 28).

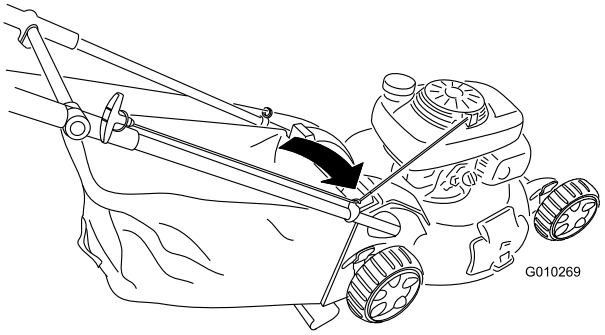

Figur 28

2. Lyft ut gräsuppsamlarens handtag ur skårorna längst upp på klipparen, och ta bort uppsamlaren från klipparen (Figur 29).

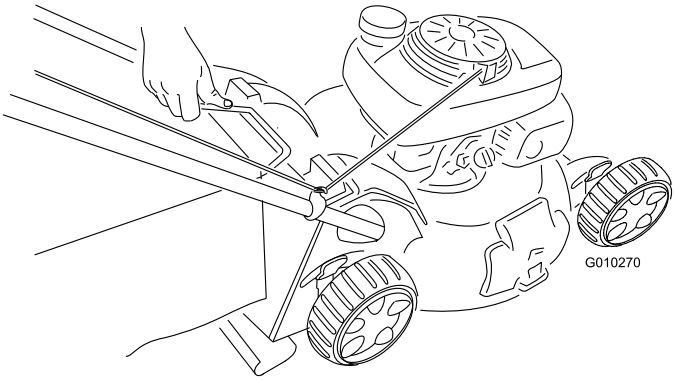

Figur 29

3. Sätt i mullningspluggen (Figur 30).

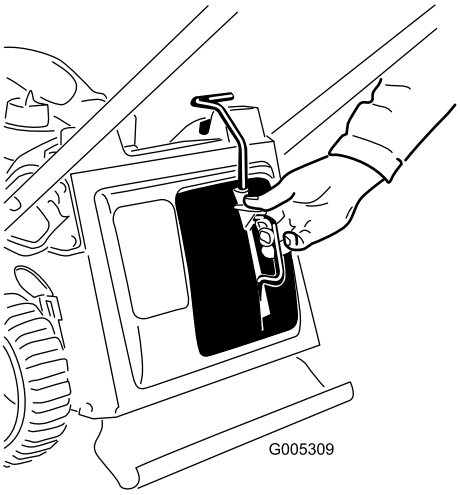

Figur 30

Använda sidoutkastaren för klippet

Använd sidoutkastaren för att klippa mycket högt gräs.

Om uppsamlaren är monterad på gräsklipparen tar du bort den och sätter i mullningspluggen (se Ta bort gräsuppsamlaren) innan du använder sidoutkastaren för klippet.

Viktigt: Klipparen har en säkerhetsbrytare som gör att klipparen endast kan startas om mullningspluggen först har monterats ordentligt på klipparen (se Mulla klippet).

Montera sidoutkastarriktaren

1. Lossa sidoutkastarluckan (Figur 31).

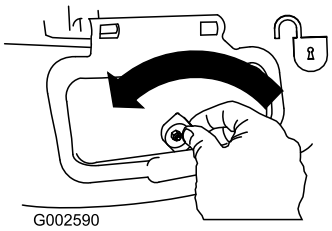

Figur 31

2. Lyft upp sidoutkastarluckan (Figur 32).

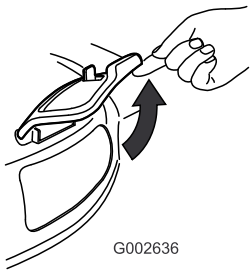

Figur 32

3. Montera sidoutkastarriktaren och stäng luckan till riktaren (Figur 33).

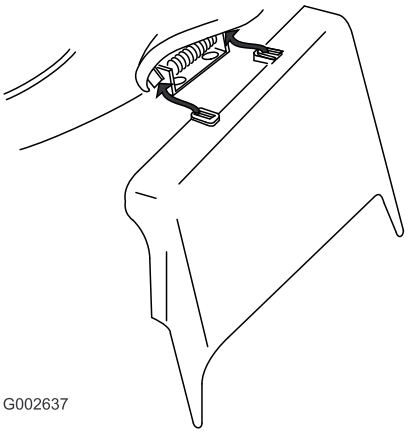

Figur 33

Ta bort sidoutkastarriktaren

Utför stegen ovan i omvänd ordning för att ta bort sidoutkastarriktaren.

Viktigt: Lås fast sidoutkastarluckan när du stängt den (Figur 34).

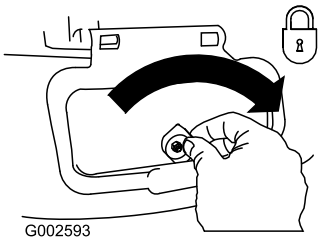

Figur 34

Arbetstips

Allmänna klipptips

- Röj området som ska klippas från pinnar, stenar, ledningar, grenar och annat skräp som kniven kan gå emot.
- Undvik att låta kniven gå emot massiva objekt. Kör aldrig över ett föremål avsiktligt.
- Stanna motorn om du kör på något föremål eller om klipparen börjar vibrera. Ta bort tändkabeln från tändstiftet och se noga efter om klipparen har skadats.
- Montera en ny kniv när klippsäsongen börjar för att garanterat få bästa resultat.
- Byt ut kniven vid behov mot en Toro-originalkniv.

Klippa gräs

- Klipp endast cirka en tredjedel av grässtrået åt gången. Klipp inte med en inställning som är lägre

än 51 mm, såvida inte gräset är glest eller det är sent på hösten då gräset växer långsammare. Se Justera klipphöjden.

- Om du klipper gräs som mer än 15 cm högt kan det vara bra att först klippa med den högsta klipphöjdsinställningen och gå sakta, och sedan klippa en gång till med en lägre klipphöjd för att få bästa klippresultat. Om gräset är för högt kan klipparen täppas igen och det kan leda till motorstopp.
- Klipp bara torrt gräs och torra löv. Vått gräs och våta löv har en tendens att klumpas ihop på marken, vilket kan leda till motorstopp eller att klipparen täpps igen.

⚠ VARNING

Vått gräs och våta löv kan orsaka allvarliga skador om du halkar och rör vid kniven. Klipp endast vid torra förhållanden.

- Byta klippriktning. Det underlättar fördelningen av det klippta gräset vilket ger en jämn gödning.
- Försök med en eller flera av åtgärderna nedan om du inte är nöjd med klippresultatet:
  - Byt ut kniven eller låt slipa den.
  - Gå saktare när du klipper.
  - Höj gräsklipparens klipphöjdsinställning.
  - Klipp gräset oftare.
  - Överlappa klippsvepningarna istället för att klippa en hel svepning varje gång.
  - Ställ in klipphöjden på ett lägre spår för framhjulen än för bakhjulen. Sätt t.ex. framhjulen på 51 mm och bakhjulen på 64 mm.

Klippa löv

- Efter avslutad klippning bör halva gräsmattan synas genom täcket av sönderskurna löv. Det kan vara nödvändigt att gå över löven mer än en gång.
- Om lövtäcket på gräsmattan är högre än 12 cm ställer du in den främre klipphöjden ett eller två spår högre än den bakre klipphöjden.
- Sakta ned klipphastigheten om gräsklipparen inte skär löven tillräckligt fint.

Underhåll

Obs: Vänster och höger sida på maskinen är lika med förarens vänstra respektive högra sida vid normal körning.

Rekommenderat underhåll

Underhållsintervall	Underhållsförfarande
Efter de första 5 timmarna	• Byta oljan i motorn.
Varje användning eller dagligen	• Kontrollera oljenivån i motorn. • Kontrollera att motorn stannar inom tre sekunder efter det att knivstyrstången släpps. • Kontrollera att luftrenaren inte är smutsig eller trasig och rengör eller ersätt den vid behov. • Rensa bort gräsklipp och smuts från gräsklipparens undersida.
Före förvaring	• Töm bränsletanken innan reparation och årlig förvaring.
Årligen	• Rengör luftfiltret (oftare vid dammiga eller smutsiga arbetsförhållanden). • Byt oljan i motorn. • Smörj det övre handtaget. • Byt ut kniven eller låt slipa den (oftare om kniven snabbt blir slö). • Läs i Bruksanvisningen till motorn för ytterligare information om årliga underhållsförfaranden.

Viktigt: Läs i *Bruksanvisningen till motorn* för ytterligare information om underhållsförfaranden.

Underhållsförberedelser

1. Stäng av motorn och vänta tills alla rörliga delar har stannat.
2. Lossa tändkabeln från tändstiftet (Figur 35) innan du utför underhåll.

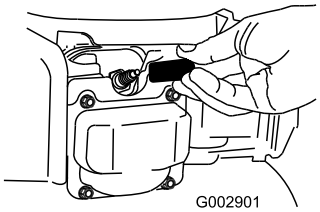

Figur 35

3. Anslut tändkabeln till tändstiftet efter att du utfört underhåll.

   Viktigt: Kör motorn som vanligt tills bränsletanken är tom innan du tippar klipparen för att byta olja eller kniv. Använd en handpump för att avlägsna bränslet om du måste tippa klipparen innan bränslet har tagit slut. Lägg alltid klipparen på sidan med luftfiltret uppåt.

   ⚠ VARNING

   Bränslet kan läcka ut när man tippar gräsklipparen. Bensin är brandfarligt, explosivt och kan orsaka personskador.

   Kör motorn tills tanken är tom eller töm tanken på bensin med en handpump; sug aldrig ut med en hävert.

Serva luftrenaren

Serviceintervall: Varje användning eller dagligen

Årligen

1. Tryck ned spärrflikarna på luftrenarkåpan (Figur 36).

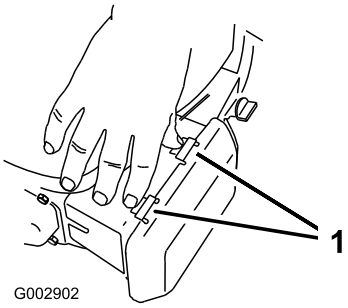

Figur 36

1. Spärrhakar

2. Öppna kåpan.
3. Ta bort luftfiltret (Figur 37).

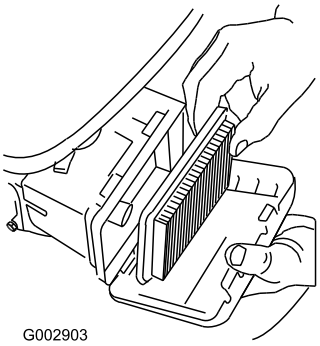

Figur 37

4. Byt ut filtret om det är skadat eller blött av olja eller bränsle.
5. Om luftfiltret är smutsigt knackar du det mot en hård yta flera gånger eller blåser tryckluft på mindre än 207 kPa genom den sida av filtret som är vänt mot motorn.

   Obs: Borsta inte bort smutsen från filtret, eftersom smutsen då tränger in i fibrerna.

6. Ta bort smutsen från luftrenarhuset och -kåpan med en fuktig trasa. **För inte in smuts i luftkanalen.**
7. Montera filtret i luftrenaren.
8. Stäng kåpan.

Byta ut motoroljan

Serviceintervall: Efter de första 5 timmarna

Årligen

Byt motorolja efter de första fem arbetstimmarna och därefter årligen.

Kör motorn i några minuter före oljebytet för att värma oljan. Varm olja rinner lättare och för med sig mer föroreningar.

1. Utför underhållsförberedelser, se Underhållsförberedelser.
2. Ta bort oljestickan (Figur 38).

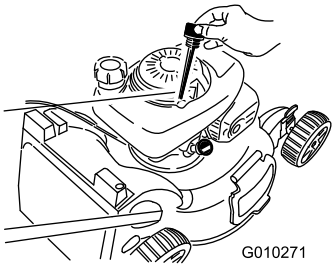

Figur 38

3. Tippa gräsklipparen på sidan (med luftfiltret uppåt) för att tömma ut den använda oljan genom påfyllningsröret (Figur 39).

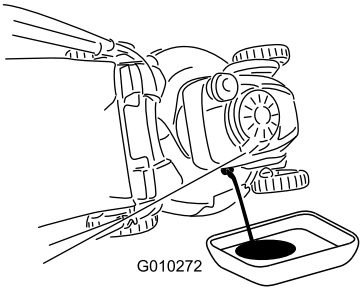

Figur 39

4. Häll **långsamt** olja i påfyllningsröret och kontrollera nivån med oljestickan med jämna mellanrum tills oljestickan visar att motorn är full, i enlighet med Figur 40. **Fyll inte på för mycket.** (Maximal påfyllning: 0,55 l, typ: SAE 30 renad olja med API-klassificering SH, SJ, SL eller högre.)

   Obs: Om du fyller på för mycket olja i motorn får du tappa av.

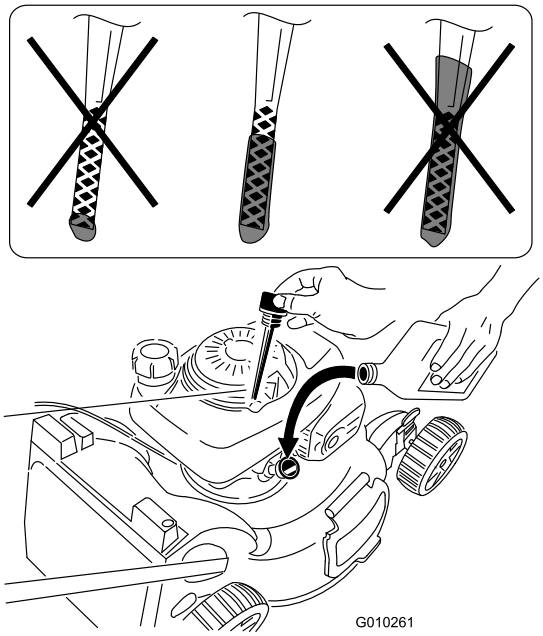

Figur 40

5. Sätt i oljestickan ordentligt.
6. Kassera den använda oljan enligt lokala föreskrifter på en återvinningsstation.

Smörja det övre handtaget

Serviceintervall: Årligen

Smörj höger och vänster sida på det övre handtaget med silikonssprej med låg viskositet varje år eller vid behov.

1. Spreja den yttre plaständen på det inre handtaget (Figur 41).

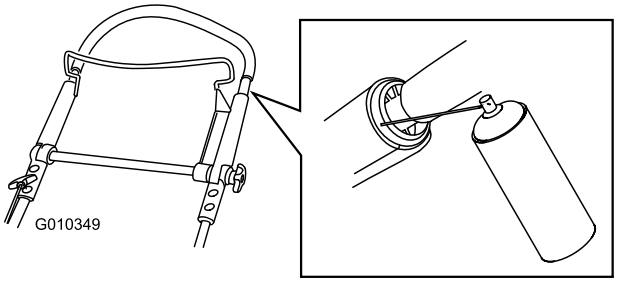

Figur 41

   Obs: Använd röret som medföljer sprejen för att rikta sprejstrålen.

2. Tryck ner det övre handtaget helt och spreja plastinsidan på det yttre handtaget (Figur 42).

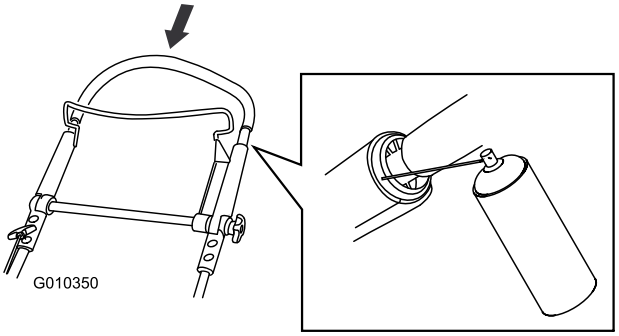

Figur 42

Justera drivningen

Om klipparens självdrivning inte fungerar som den ska behöver du justera drivkabeln.

1. Lossa muttern på kabelfästet (Figur 43).

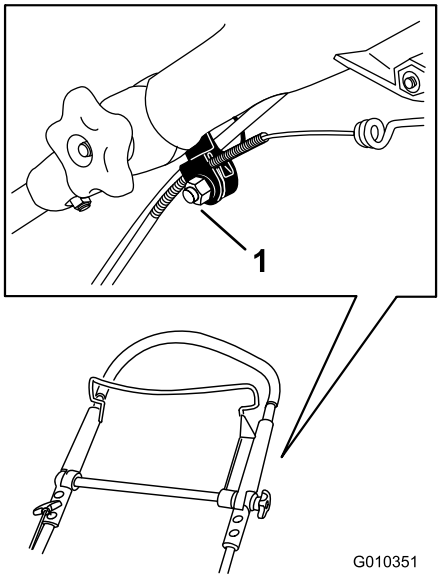

Figur 43

1. Kabelfäste

2. Dra det övre handtaget bakåt så långt det går.

   Obs: Se avsnittet Smörja det övre handtaget om det går trögt att röra på handtaget.

3. Dra kabelhöljet nedåt så att den exponerade kabeln sträcks (Figur 44).

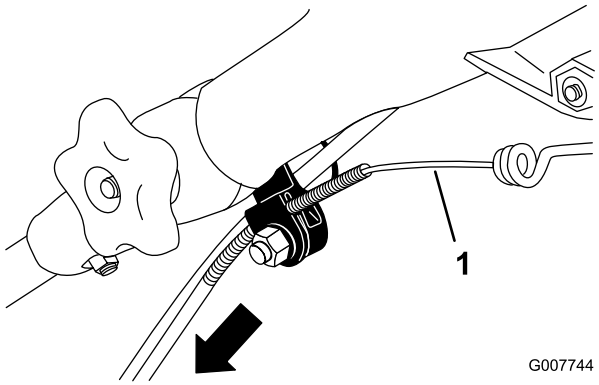

Figur 44

1. Exponerad kabel

4. Dra kabelhöljet uppåt ca 3 mm.

   Obs: Du kan placera en linjal mot översidan på det svarta kabelfästet och mäta hur mycket den övre änden på kabelhöljet rör sig (Figur 45).

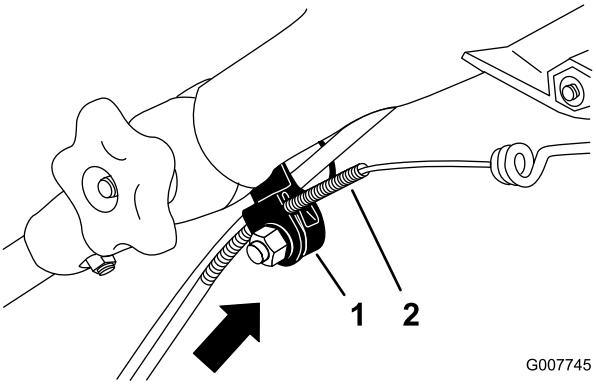

Figur 45

1. Kabelfäste
2. Kabelhölje

   Obs: Om kabelhöljet flyttas uppåt minskar markhastigheten, och om höljet flyttas nedåt ökar markhastigheten.

5. Dra åt muttern ordentligt.
6. Starta klipparen och kontrollera justeringen.

   Obs: Om självdrivningen fortfarande inte är korrekt inställd upprepar du denna procedur.

Byta ut kniven

Serviceintervall: Årligen

Viktigt: ***För att montera kniven korrekt behöver du en skiftnyckel.*** **Om du inte har någon skiftnyckel eller inte vill utföra den här proceduren kontaktar du en auktoriserad återförsäljare.**

Kontrollera kniven var gång du får slut på bensin. Byt omedelbart ut kniven om den är skadad eller sönder. Byt ut kniven eller låt slipa den om bladet är slött eller repigt.

⚠ VARNING

Kniven är skarp – kontakt med kniven kan orsaka allvarliga personskador.

Använd handskar då du handskas med kniven.

1. Lossa tändkabeln från tändstiftet. Se Underhållsförberedelser.
2. Lägg klipparen på sidan med luftfiltret uppåt.
3. Håll kniven stilla med hjälp av en träkloss (Figur 46).

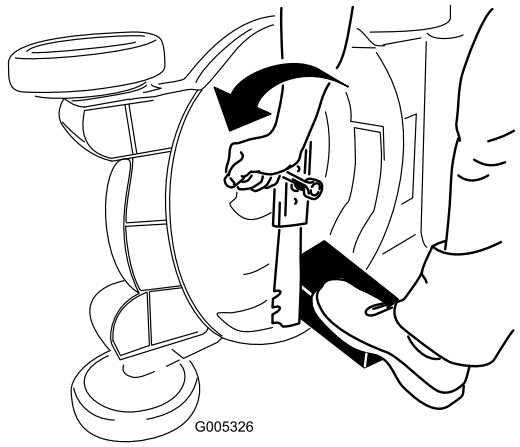

Figur 46

4. Ta bort kniven och spara alla monteringsdelar (Figur 46).
5. Sätt fast den nya kniven och alla monteringsdelar (Figur 47).

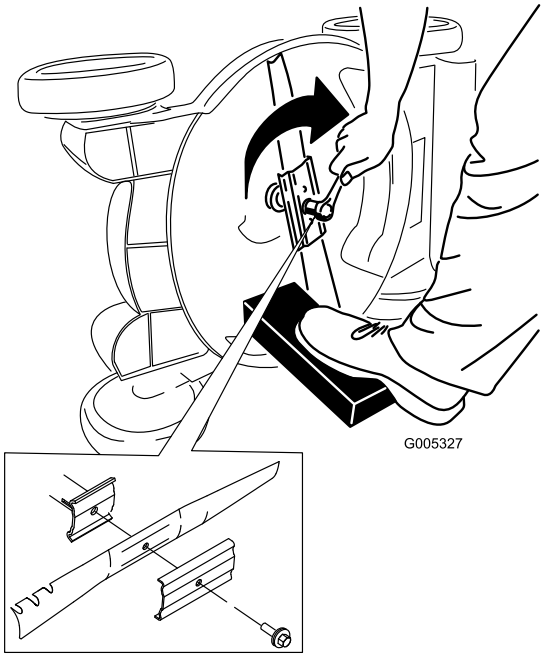

Figur 47

Viktigt: Låt knivens böjda del peka mot klipparkåpan.

6. **Använd en skiftnyckel för att dra åt knivbulten till 82 Nm.**

Viktigt: En bult åtdragen till ett moment på 82 Nm är mycket hårt åtdragen. Lägg din tyngd på spärrhaken eller skiftnyckeln och dra åt bulten ordentligt, samtidigt som du håller fast kniven med en träkloss. Det är mycket svårt att dra åt bulten för mycket.

Rengöra klipparen

Serviceintervall: Varje användning eller dagligen

⚠ VARNING

Det kan lossna material från under klipparkåpan.

- **Använd ögonskydd.**
- **Stå kvar i körläge (bakom handtaget).**
- **Håll kringstående på avstånd.**

1. Spruta en vattenstråle framför det **högra** bakhjulet medan motorn är igång och gräsklipparen befinner sig på en plan stenbelagd yta (Figur 48).

   Vattnet kommer att skvätta upp längs kniven och skölja bort klippet.

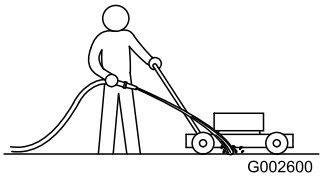

Figur 48

2. Stäng av vattnet och flytta gräsklipparen till ett torrt område när det inte längre kommer ut något klipp.
3. Kör motorn i några minuter för att låta kåpan torka så att den inte rostar.

Förvaring

Förvara klipparen i ett svalt, rent och torrt utrymme.

Förbereda klipparen för förvaring

⚠ VARNING

Bensinångor kan explodera.

- **Förvara inte bensin längre än 30 dagar.**
- **Förvara inte klipparen i ett slutet utrymme nära öppen eld.**
- **Låt motorn svalna innan den ställs i förvaring.**

1. När du ska fylla på bränsle för sista gången på året ska du tillsätta bränslestabiliserare till bränslet enligt motortillverkarens anvisningar.
2. Kör klipparen tills motorn stannar på grund av bensinstopp.
3. Snapsa motorn och starta den igen.
4. Låt motorn vara igång tills den stannar. När du inte kan starta motorn längre är den tillräckligt torr.

5. Koppla ur tändkabeln från tändstiftet och anslut kabeln till kabelhållaren.
6. Ta bort tändstiftet och tillsätt 30 ml olja genom tändstiftshålet och dra **sakta** i startsnöret flera gånger, för att fördela oljan i cylindern. Detta förhindrar att cylindern rostar när maskinen inte används.
7. Sätt tillbaka tändstiftet och dra åt det med en momentnyckel till 20 Nm.
8. Dra åt alla muttrar, bultar och skruvar.

Fälla ned handtaget

Upprätt läge

1. Trampa på fotpedalen och håll den nere (Figur 49).

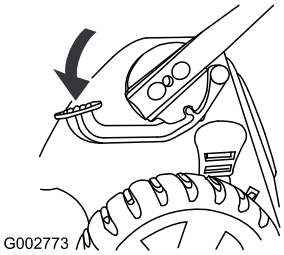

Figur 49

2. För handtaget till upprätt läge (Figur 50).

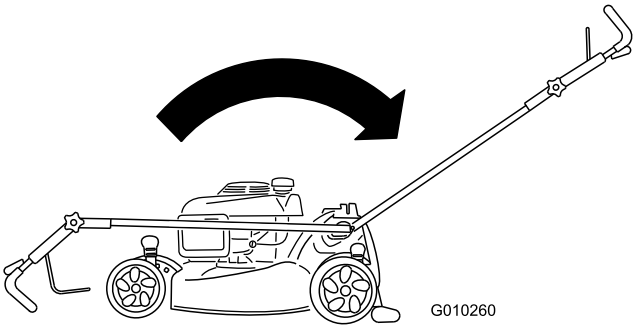

Figur 50

Framåtläge

1. Trampa på fotpedalen och håll den nere när handtaget är i upprätt läge.
2. För handtaget så långt framåt det går och lossa det övre handtagsvredet (Figur 51).

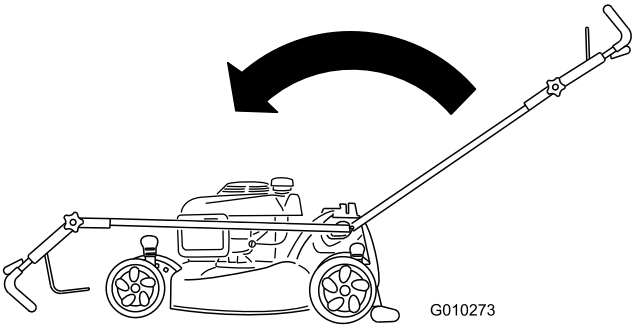

Figur 51

3. Se Montera och fälla upp handtaget för mer information om hur du fäller upp handtaget.

Ta klipparen ur förvaring

Anslut tändkabeln till tändstiftet.

Anteckningar:

Toros heltäckande garanti

Fem års full garanti (45 dagars begränsad garanti för kommersiellt bruk)

Toros GTS-startgaranti

Fem års full garanti (ej tillämplig för kommersiellt bruk)

Super Recycler®
Super-uppsamlare
Manuell motordriven klippare

Fel och produkter som omfattas

The Toro Company och dess dotterbolag, Toro Warranty Company, lovar tillsammans, enligt ett avtal dem emellan, att reparera de angivna Toro-produkterna som listas nedan som används för normalt arbete i hemmet* om material- eller tillverkningsfel föreligger, om de slutar att fungera när en komponent går sönder eller om Toro GTS-motorn (Guaranteed to Start) inte startar när du har dragit i snöret 1–2 gånger, förutsatt att det rutinunderhåll som krävs enligt *bruksanvisningen* har utförts.

Den här garantin täcker kostnaden för reservdelar och arbete, men du får själv stå för eventuella transportkostnader.

Följande tidsperioder gäller från inköpsdatumet:

Produkter	Garantiperiod
Super Recycler® gräsklippare	Fem års full garanti
Super-gräsklippare med uppsamlare	Fem års full garanti
GTS (Guaranteed to Start)	Fem års full garanti
Tillbehör (för ovanstående gräsklippare)	Fem års full garanti
Batteri	Ett års full garanti

Begränsad garanti för kommersiellt bruk

Gasdrivna Toro-produkter som används för kommersiellt bruk, i utbildnings- eller uthyrningssyfte har 45 dagars garanti rörande material- eller utförandefel. Komponenter som går sönder på grund av normalt slitage omfattas inte av denna garanti.

Toro GTS-startgaranti (Guaranteed to Start) gäller inte när produkten används kommersiellt*.

Anvisningar för garantiservice

Följ denna procedur om du tror att det är något fel på din Toro-produkt rörande material eller utförande:

1. Kontakta en auktoriserad Toro-återförsäljare så att de kan utföra service på maskinen. Se *gula sidorna* i telefonkatalogen (under ”gräsklippare”) eller gå in på www.Toro.com för att hitta en återförsäljare nära dig. Du kan också ringa de telefonnummer som anges under objekt nr 3 för att använda vårt dygnetruntöppna system för att hitta Toro-återförsäljare.
2. Ta med produkten och inköpsbeviset (kvittot) till återförsäljaren. Återförsäljaren kommer att undersöka problemet och bedöma om det omfattas av garantin.
3. Om du av någon anledning är missnöjd med återförsäljarens analys eller med den hjälp du får är du välkommen att kontakta oss på:

   Customer Care Department, RLC Division
   Toro Warranty Company
   8111 Lyndale Avenue South
   Bloomington, MN 55420-1196
   Avgiftsfritt: 888-865-5688 (kunder i USA)
   Avgiftsfritt: 888-865-5705 (kunder i Kanada)

Ägarens ansvar

Du måste underhålla din Toro-produkt enligt de underhållsförfaranden som beskrivs i *bruksanvisningen*. Sådant rutinunderhåll bekostas av dig, oavsett om det utförs av en återförsäljare eller av dig själv.

Produkter och fel som inte omfattas

Ingen annan uttrycklig garanti ges förutom ett särskilt emissionssystems-skydd och motorgarantiskydd för vissa produkter. Denna uttryckliga garanti omfattar inte följande:

- Kostnader för regelbundet underhåll rörande service och reservdelar, exempelvis filter, bränsle, smörjmedel, byte av olja, tändstift, luftfilter, knivslipning eller slitna blad, inställning av kabel/länkage, broms och koppling.
- Alla produkter eller delar som ändras, används felaktigt eller som måste bytas ut eller repareras på grund av olyckshändelse eller brist på underhåll.
- Nödvändiga reparationer på grund av underlåtenhet att använda färskt bränsle (ej mer än en månad gammalt) eller underlåtenhet att förbereda enheten korrekt för en längre tids driftstopp (över en månad).
- Hämtnings- och leveransavgifter.
- Felaktig användning, vanskötsel eller olyckor.
- Reparationer eller försök till reparationer som inte utförs av en auktoriserad Toro-återförsäljare.
- Reparationer eller justeringar i syfte att åtgärda startproblem pga. följande:
  - underlåtenhet att följa lämpliga underhållsrutiner
  - roterande klipparkniv går emot något objekt
  - föroreningar i bränslesystemet
  - olämpligt bränsle (kontrollera vid behov i *bruksanvisningen*)
  - underlåtenhet att tömma bränslesystemet innan klipparen står oanvänd längre än en månad
- Särskilda driftvillkor där du kan behöva dra fler än två gånger i snöret för att starta:
  - första gången du ska starta klipparen efter att den har stått oanvänd under längre än en månad eller stått i förvaring
  - start i kylig temperatur som t.ex. vid tidig vår eller sen höst
  - olämpliga startrutiner – om du har problem att starta enheten kontrollerar du att du använder rätt startrutiner i *bruksanvisningen*. Det kan spara in ett onödigt besök hos en auktoriserad Toro-återförsäljare.

Allmänna villkor

Alla reparationer som omfattas av denna garanti måste utföras av en auktoriserad Toro-återförsäljare med reservdelar som godkänts av Toro. Reparation av en auktoriserad Toro-återförsäljare är den enda kompensation som du har rätt till enligt denna garanti.

Varken The Toro Company eller Toro Warranty Company är ansvariga för indirekta eller oförutsedda skador eller följdskador i samband med användningen av de Toro-produkter som omfattas av dessa garantier. Detta inkluderar alla kostnader eller utgifter för att tillhandahålla ersättningsutrustning eller service under rimliga perioder med funktionsfel eller avsaknad av möjlighet att använda produkten medan reparationer som omfattas av garantierna utförs.

I vissa stater är det inte tillåtet att undanta oförutsedda skador eller följdskador, eller att tidsbegränsa den indirekta garantins varaktighet, och i dessa fall är det möjligt att ovanstående undantag inte gäller.

Denna garanti ger dig specifika juridiska rättigheter, och du kan även ha andra rättigheter som varierar från stat till stat.

Andra länder än USA och Kanada

Kunder som har köpt Toro-produkter som exporterats från USA eller Kanada ska kontakta sin Toro-distributör (återförsäljare) för att få garantipolicyn för sitt eget land eller sin provins eller stat. Om du av någon anledning är missnöjd med din distributörs service eller har svårt att få garantiupplysningar kontaktar du Toro-importören. Om allt annat misslyckas kan du kontakta oss på Toro Warranty Company.

* Med ”arbete i hemmet” avses bruk av produkten i hemmet. Om produkten används på mer än ett ställe, eller i utbildnings- eller uthyrningssyfte, räknas det som kommersiellt bruk och då gäller garantin för kommersiellt bruk.

374-0259 Rev A