Form No. 3364-112 Rev A

TORO®

Count on it.

Brukerhåndbok

DH 200-plentraktor

Modellnr. 74573—Serienr. 310000001 og oppover

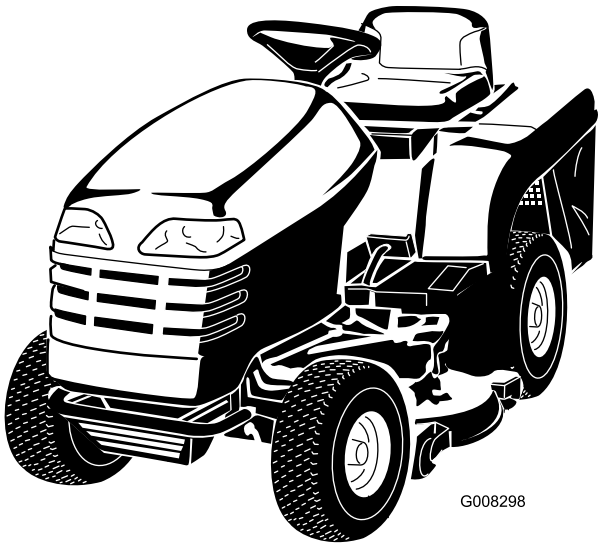

G008298

Dette produktet er i samsvar med alle relevante europeiske direktiver. Se eget samsvarserklæringskjema for produktet for detaljert informasjon.

Innledning

Denne plentraktoren med roterende kniver er beregnet på bruk av private boligeiere. Den er hovedsakelig beregnet på å klippe gress på godt vedlikeholdte plener på private eiendommer. Den er ikke beregnet på å klippe kratt eller for jordbruksbruk.

Les denne håndboken nøye, slik at du lærer å bruke og vedlikeholde produktet på riktig måte og unngår person- eller produktskade. Du har ansvar for å bruke produktet på en riktig og sikker måte.

Du kan kontakte Toro direkte på www.Toro.com for informasjon om produkter og tilbehør, hjelp til å finne en forhandler eller for å registrere produktet ditt.

Hvis du har behov for service, originale Toro-deler eller ekstra informasjon, kan du ta kontakt med et autorisert forhandlerverksted eller Toro-kundeservice. Ha modell- og serienummer for ditt produkt klart. Figur 1 identifiserer plasseringen av modell- og serienummer på produktet. Skriv inn numrene i tilhørende felt.

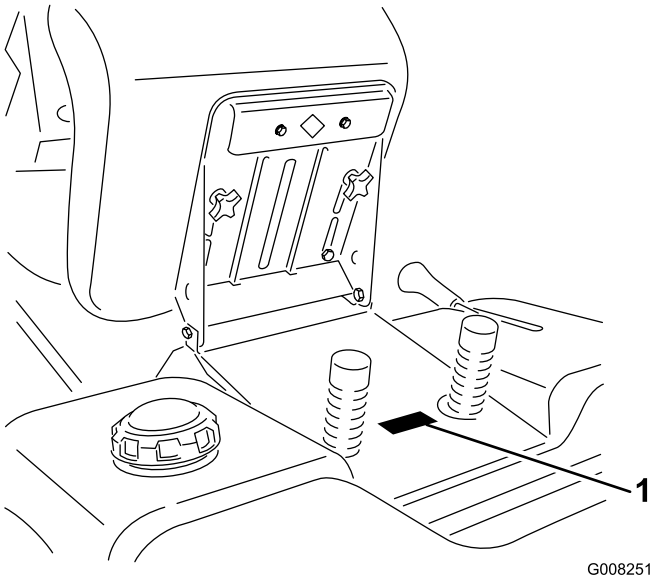

Figur 1

1. Plassering av modell og serienummer

Modellnr. _____

Serienr. _____

Denne brukerhåndboken identifiserer mulige farer og identifiserer sikkerhetsbeskjeder gjennom sikkerhetsvarslingssymbolet (Figur 2), som varsler om en fare som kan føre til alvorlige skader eller dødsfall hvis man ikke tar de anbefalte forholdsreglene.



Figur 2

1. Sikkerhetsvarselssymbol

I tillegg brukes to andre ord for å utheve informasjon. **Viktig** gjør oppmerksom på spesiell mekanisk informasjon og **Obs** henviser til generell informasjon som er verdt å huske.

© 2011—The Toro® Company
8111 Lyndale Avenue South
Bloomington, MN 55420

Kontakt oss på www.Toro.com.
Trykt i USA
Med enerett

Innhold

Innledning 2
Sikkerhet 4
Forsiktighetsregler ved bruk av plentraktor med rotasjonsgressklipper 4
Sikkerhet ved bruk av Toro plentraktor 5
Lydtrykk 5
Lydstyrke 6
Vibrasjon 6
Hellingsindikator 7
Sikkerhets- og instruksjonsmerker 8
Oversikt over produktet 10
Kontroller 10
Spesifikasjoner 10
Bruk 11
Fylle drivstoff 11
Bruke stabiliserings/kondisjoneringsmiddel 11
Fylle tanken 12
Kontrollere motoroljenivået 12
Bruke parkeringsbremsen 12
Justere setet 12
Bruk av knivkontroll (kraftuttak) 12
Justering av klippehøyde 13
Justere utløpsskjermen 13
Justere gressklipperjusteringshjulene 14
Starte motoren 14
Stoppe motoren 15
Bruke sikkerhetssperresystemet 15
Teste sikkerhetssperresystemet 17
Skyv maskinen manuelt 17
Kjøre maskinen forover eller i revers 17
Stoppe maskinen 18
Bruke automatisk oppsamling 18
Tømme gressoppsamleren 18
Tauetilbehør 19
Brukstips 19
Vedlikehold 21
Anbefalt vedlikeholdsplan 21
Smøring 21
Smøre maskinen 21
Smøre maskinen 21
Smørepunkter 22
Vedlikehold av motor 22
Overhale luftrenseren 22
Kontrollere motoroljenivået 23
Overhale tennpluggen 24
Vedlikehold av drivstoffsystem 26
Tømme drivstofftanken 26
Skifte drivstoffilteret 26
Vedlikehold av elektrisk system 27
Bytte ut sikringen 27
Vedlikeholde batteriet 27
Vedlikehold av drivsystem 30
Kontrollere trykket i dekkene 30
Vedlikehold av bremser 30
Overhale bremsen 30
Vedlikehold av gressoppsamler 31
Fjerne gressoppsamleren 31
Montere gressoppsamleren 31
Rengjøre gressoppsamleren og utløpet 31
Vedlikehold av klippeenhet 32
Vedlikeholde knivene 32
Demontere klippeenheten 33
Montere klippeenheten 34
Justere kabelstaget for høydejustering 34
Lagring 35
Feilsøking 36

Sikkerhet

Forsiktighetsregler ved bruk av plentraktor med rotasjonsgressklipper

Les håndboken slik at du forstår innholdet før du bruker maskinen.

Sikkerhetssymbolet (Figur 2) brukes for å gjøre deg oppmerksom på mulige farer for personskade. Følg alle sikkerhetsmeldinger som følger dette symbolet for å unngå alvorlige skader eller dødsulykker.

Instruksene som følger, er tatt fra CEN-standard EN 836:1997.

Dette produktet kan amputere hender og føtter og slynge gjenstander opp i luften. Følg alltid alle sikkerhetsinstruksjoner for å unngå alvorlige skader eller dødsulykker.

Opplæring

- Les grundig gjennom bruksanvisningen. Gjør deg kjent med kontrollene og hvordan utstyret skal brukes.
- Barn eller personer som ikke er kjent med disse instruksjonene må ikke bruke gressklipperen. Undersøk ev. aldersgrense for bruk av dette utstyret.
- Du må aldri klippe hvis andre personer, spesielt barn, eller dyr befinner seg i nærheten.
- Husk at føreren eller brukeren har ansvaret hvis andre personer eller deres eiendom utsettes for ulykker eller farer.
- Ta aldri med passasjerer.
- Alle førere bør selv sørge for at de får profesjonell opplæring. En slik opplæring bør legge vekt på:
  - Hvor nødvendig forsiktighet og konsentrasjon er når man kjører en plentraktor.
  - At man ikke får kontroll over en plentraktor som sklir i en bakke ved å bremse. De vanligste årsakene til at man mister kontroll over maskinen er:
    - ◊ for dårlig bakkegrep,
    - ◊ for høy hastighet,
    - ◊ utilstrekkelig bremsing,
    - ◊ at denne spesielle maskintypen ikke passer til arbeidet,
    - ◊ at det ikke er tatt hensyn til bakkeforhold, spesielt skråninger eller
    - ◊ feil kupling eller fordeling av belastning.

Forberedelser

- Når du klipper, må du alltid ha på deg kraftig fottøy og langbukser. Bruk ikke utstyret uten sko eller med åpne sandaler.
- Foreta en grundig inspeksjon der maskinen skal brukes og fjern alle gjenstander som kan slenges opp i luften.
- **Advarsel** – drivstoff er meget brannfarlig.
  - Drivstoff må lagres på kanner som er spesiallaget for dette formålet.
  - Fyll kun drivstoff utendørs og ikke røyk mens du fyller.
  - Fyll på drivstoff før du starter motoren. Ta aldri lokket av drivstofftanken eller fyll drivstoff mens motoren går eller er varm.
  - Hvis du søler drivstoff, må du ikke prøve å starte motoren. Flytt maskinen bort fra området hvor du sølte drivstoffet og unngå alt som kan antennes til all drivstoffdamp er forsvunnet.
  - Sett lokkene godt fast på alle drivstofftanker og -kanner.
- Skift ut defekte lyddempere.
- Før bruk må du alltid sjekke at knivene, knivboltene og klippeenheten er i orden, og fri for skader og slitasje. Skadde eller slitte kniver og bolter må skiftes ut i sett for å opprettholde balansen.
- Vær forsiktig hvis maskinen har flere kniver, da resten av knivene kan begynne å rotere når den ene kniven roteres.

Bruk

- Motoren må ikke brukes på et lukket sted der giftig kullos kan samle seg.
- Gressklipperen må bare brukes i dagslys eller der det er god kunstig belysning.
- Før du forsøker å starte motoren, må du koble ut alle knivkoblinger og sette motoren i fri.
- Må ikke brukes i skråninger som er brattere enn
  - 5° når du klipper på tvers av skråninger,
  - 10° når du klipper i oppoverbakke,
  - 15° når du klipper i nedoverbakke.
- Husk at ingen skråninger er trygge. Vær ekstra forsiktig når du kjører i skråninger med gress. Slik unngår du at maskinen velter:
  - Unngå å bråstoppe eller start med mye gass i oppover- eller nedoverbakker.
  - Koble inn clutchen sakte og hold alltid maskinen i gir, spesielt i nedoverbakker;

  - Kjør sakte i skråninger og når du svinger skarpt.
  - Vær oppmerksom på ujevnheter, hull og andre skjulte farer i terrenget.
  - Klipp aldri på tvers av skråninger hvis ikke gressklipperen er beregnet på det.
- Vær forsiktig under sleping av last eller ved bruk av tungt utstyr.
  - Bruk kun de godkjente koblingene til slepeutstyr.
  - Begrens lasten til en vekt som du har full kontroll over.
  - Unngå brå svinger. Vær forsiktig når du rygger.
  - Bruk motvekt(er) eller hjulvekter når instruksjonsboken anbefaler det.
- Se opp for trafikk når du krysser eller er i nærheten av veier.
- Stopp knivene før du kjører på flater uten gress.
- Pass alltid på at materialet ikke blåses ut mot personer i nærheten når utstyret brukes. La heller aldri noen oppholde seg i nærheten mens maskinen er i gang.
- Maskinen må ikke brukes hvis verneinnretningene er defekte, eller uten at sikkerhetsanordningene sitter på plass.
- Innstillingen av motorregulatoren må ikke forandres og motoren må ikke ruses. Hvis motoren går med for høyt turtall, øker faren for at det skjer en ulykke.
- Før du forlater førerens plass:
  - Koble ut kraftoverføringen, og senk utstyret.
  - Skift til fri og sett på parkeringsbremsen.
  - Stopp motoren og ta ut nøkkelen.
- Koble ut drivkraften til alt utstyr, stopp motoren og ta av tennpluggkabelen(e) eller ta ut tenningsnøkkelen
  - før du fjerner blokkeringer eller rensker utløpssjakten,
  - før du kontrollerer, rengjør eller utfører arbeid på gressklipperen,
  - etter at maskinen har kjørt på en gjenstand. Undersøk om gressklipperen ble skadet, og reparer den før du starter den og bruker utstyret igjen.
  - Eller hvis maskinen vibrerer unormalt mye. Den bør da undersøkes øyeblikkelig.
- Koble ut drivkraften til utstyret under transport eller når maskinen ikke er i bruk.
- Stopp motoren og koble ut drivkraften til utstyret:
  - før du fyller drivstoff,
  - før du tar av gressoppsamleren og
  - før du justerer høyden hvis ikke justeringene kan gjøres fra førerens plass,
- Reduser gassen når du vil stoppe motoren. Hvis motoren har en stengingsventil, skal drivstofftilførselen skrus av når du er ferdig med å klippe.
- Lynnedslag kan forårsake alvorlige skader eller dødsfall. Hvis du ser/hører at lyn og tordenvær nærmer seg der du er, må du ikke bruke maskinen. Søk tilflukt!

Vedlikehold og oppbevaring

- Sørg for at alle muttere, bolter og skruer er stramme, for å være sikker på at utstyret er i god stand og trygt å bruke.
- Utstyr med drivstoff på tanken må aldri oppbevares innendørs, dersom det er mulighet for at damp fra drivstoffet kan komme i kontakt med åpne flammer eller gnister.
- La motoren bli kald før maskinen settes på et lukket sted.
- Unngå brannfare ved å holde motoren, lyddemperen, batterirommet og området der drivstoff oppbevares, fritt for gress, løv og for mye fett.
- Sjekk gressoppsamleren regelmessig og se etter skader eller slitasje.
- Skift alltid ut deler med skader eller slitasje for sikkerhets skyld.
- Hvis du må tømme drivstofftanken, skal dette gjøres utendørs.
- Vær forsiktig hvis maskinen har flere kniver, da resten av knivene kan begynne å rotere når den ene kniven roteres.
- Når maskinen skal parkeres, settes bort eller stå uten tilsyn, må kniven senkes hvis det ikke er brukt en mekanisk lås.

Sikkerhet ved bruk av Toro plentraktor

Listen nedenfor inneholder sikkerhetsinformasjon som gjelder spesielt for Toro produkter, og som ikke er med i CEN standarden.

Bruk bare utstyr som er godkjent av Toro. Garantien kan bli ugyldig hvis du bruker tilbehør eller reservedeler som ikke er godkjente.

Lydtrykk

Denne enheten har et lydtrykknivå på 80 dBA ved operatørens øre, med en usikkerhetsverdi (K) på 1 dBA. Lydstyrkenivået ble fastsatt iht. prosedyrene som er beskrevet i EN 836.

Lydstyrke

Denne enheten har et garantert lydstyrkenivå på 100 dBA, med en usikkerhetsverdi (K) på 1 dBA. Lydstyrkenivået ble fastsatt iht. prosedyrene som er beskrevet i EN 11094.

Vibrasjon

Hånd-arm-vibrasjonsnivå

- Målt vibrasjonsnivå for høyre hånd = 3,6 m/s^2
- Målt vibrasjonsnivå for venstre hånd = 3,6 m/s^2
- Usikkerhetsverdi (K) = 1,8 m/s^2

Målte verdier ble fastsatt iht. prosedyrene som er beskrevet i EN 836.

Hele karosseriet

- Målt vibrasjonsnivå = 1.1 m/s^2
- Usikkerhetsverdi (K) = 0,55 m/s^2

Målte verdier ble fastsatt iht. prosedyrene som er beskrevet i EN 836.

Hellingsindikator

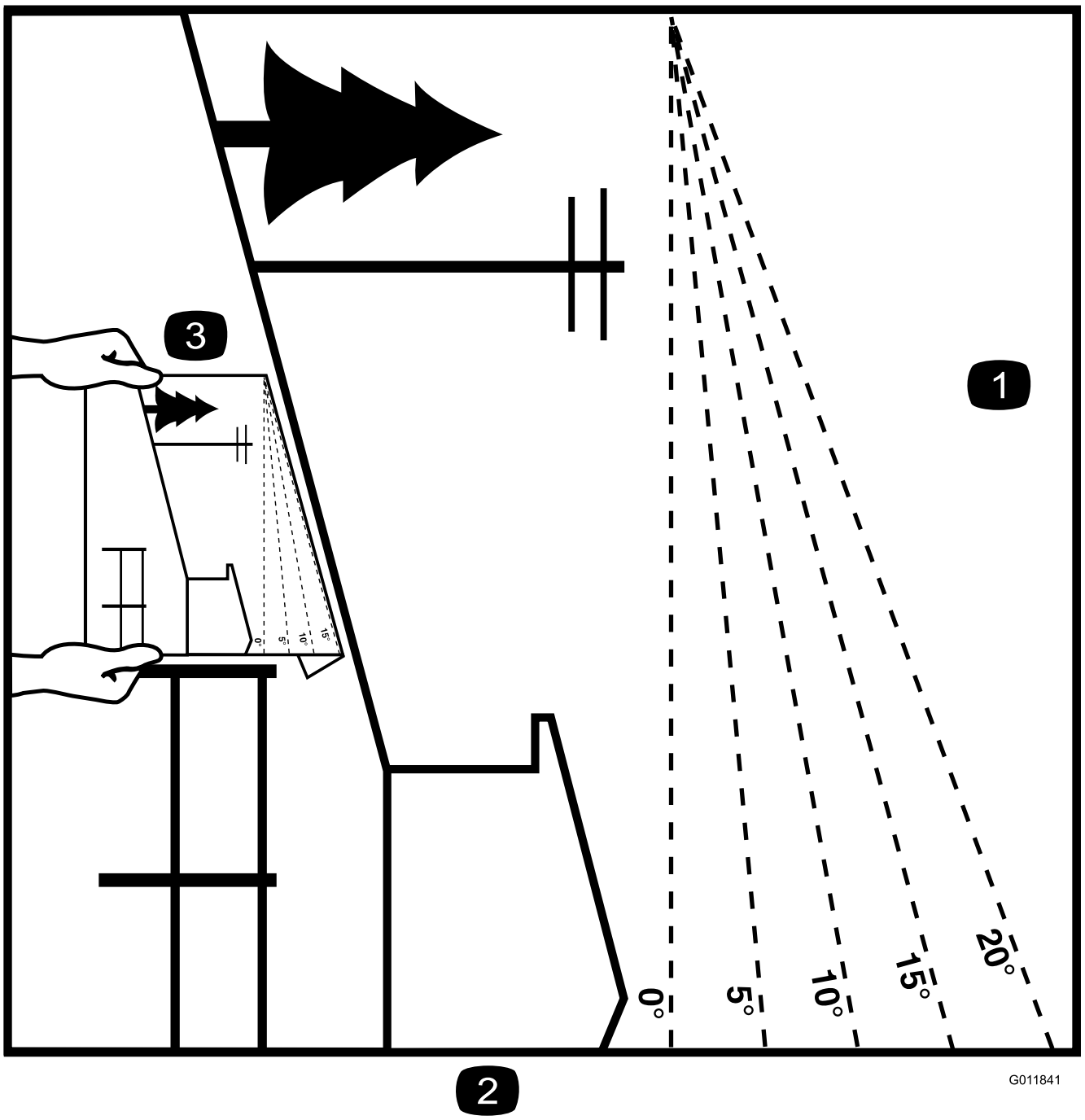

Figur 3

Denne siden kan kopieres for personlig bruk.

1. Den maksimale skråningen du trygt kan bruke maskinen på, er **10 grader** når du klipper på tvers av skråninger og **15 grader** når du klipper oppover eller nedover skråninger. Bruk skråningsdiagrammet til å avgjøre skråningen for bakker før bruk av maskinen. **Maskinen må ikke brukes i bakker som har en skråning på mer enn 15 grader.** Brett langs linjene for å matche den anbefalte skråningen.
2. Juster denne kanten med en vertikal overflate (tre, bygning, gjerdestolpe osv).
3. Eksempel på sammenlikning av skråning med brettet kant.

Sikkerhets- og instruksjonsmerker

Sikkerhetsmerker og instruksjoner er lett synlige for føreren og er plassert i nærheten av alle områder som representerer en potensiell fare. Bytt ut alle merker som er ødelagte eller mangler.

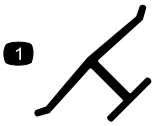

Produsentens merke

1. Angir om kniven er identifisert som en del fra den originale maskinprodusenten.

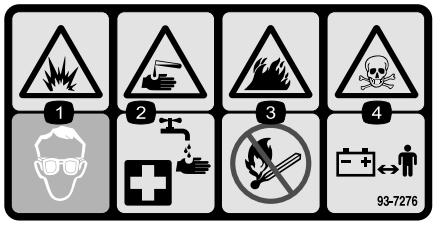

93-7276

1. Eksplosjonsfare – bruk vernebriller.
2. Kaustisk væske / fare for brannsår – for å utføre førstehjelp, vaske med vann.
3. Brannfare – ingen bål, åpne flammer eller røyking.
4. Giftfare – hold barn på trygg avstand fra batteriet.

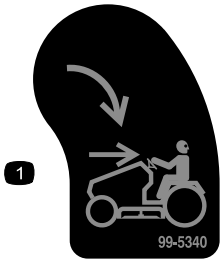

99-5340

1. KeyChoice – vri for å klippe i revers.

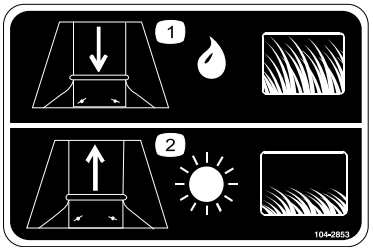

104-2853

1. Øk utslippsåpningen når du klipper langt, vått gress.
2. Reduser utslippsåpningen når du klipper kort, tørt gress.

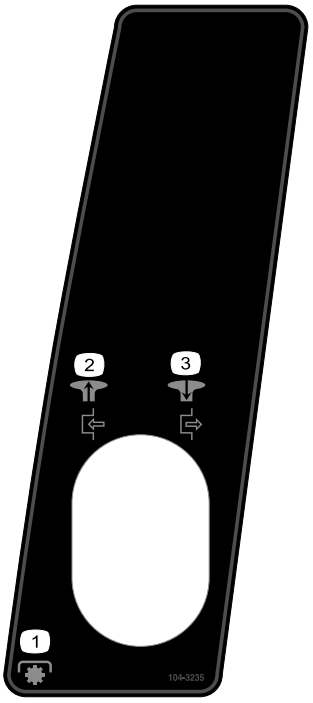

104-3235

1. Trekk knotten ut for å starte kraftuttaket.
2. Trykk knotten inn for å stanse kraftuttaket.
3. Kraftuttak (PTO)



104-3237

1. Parkeringsbrems

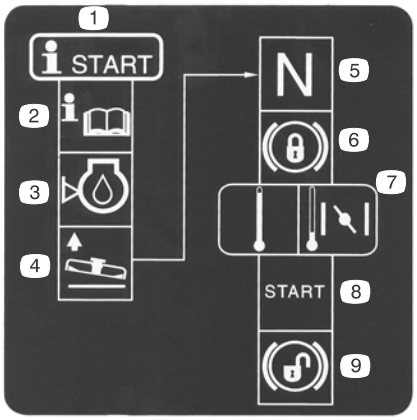

104-3238

1. Startprosedyre
2. Les *brukerhåndboken*.
3. Kontroller motoroljenivået.
4. Hev gressklipperen.
5. Sett plentraktoren i fri.
6. Lås parkeringsbremsen.
7. Hvis motoren er kald, flytt gasskontrollspaken til choke.
8. Start motoren.
9. Lås opp parkeringsbremsen.

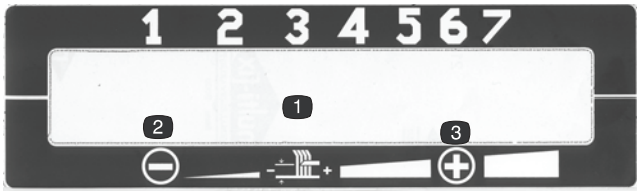

104-3239 og 104-3240

1. Klippehøyde
2. Reduser
3. Øk

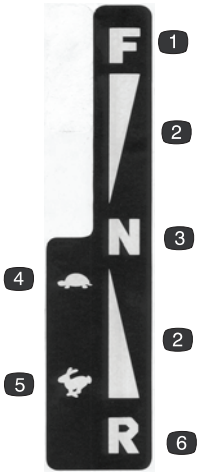

104-3241

1. Fremover
2. Vedvarende variabel hastighet
3. Fri
4. Sakte
5. Hurtig
6. Revers



104-3243

1. Dytt spaken inn for å kjøremaskinen.
2. Trekk ut spaken for å skyve maskinen.

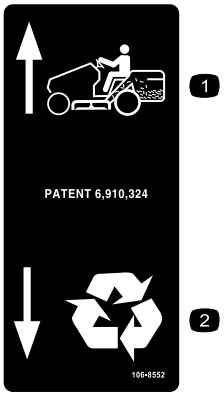

106-8552

1. Samle opp gresset
2. Resirkuler



107-2220

1. Reversklipping innkoblet.
2. Tøm gressoppsamleren.
3. Kraftuttak (PTO)

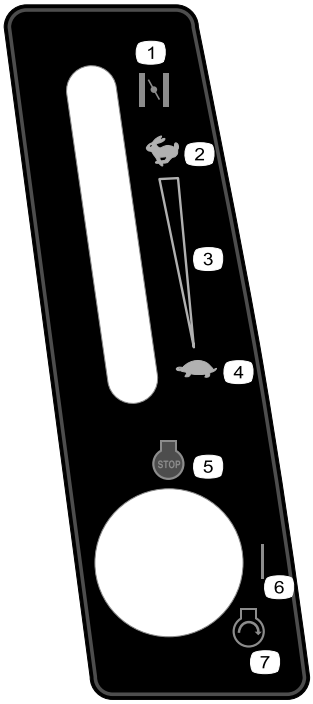

107-8920

1. Choke
2. Hurtig
3. Kontinuerlig regulerbar innstilling
4. Sakte
5. Motor – stopp
6. På
7. Motor – start

116-1716

1. Drivstoff
2. Tom
3. Halv
4. Full
5. Batteri
6. Timeteller
7. Kraftuttak
8. Parkeringsbrems
9. Fri
10. Dødmannsbryter

Oversikt over produktet

Kontroller

Gjør deg kjent med alle kontroller (Figur 4) før du starter motoren og bruker maskinen.

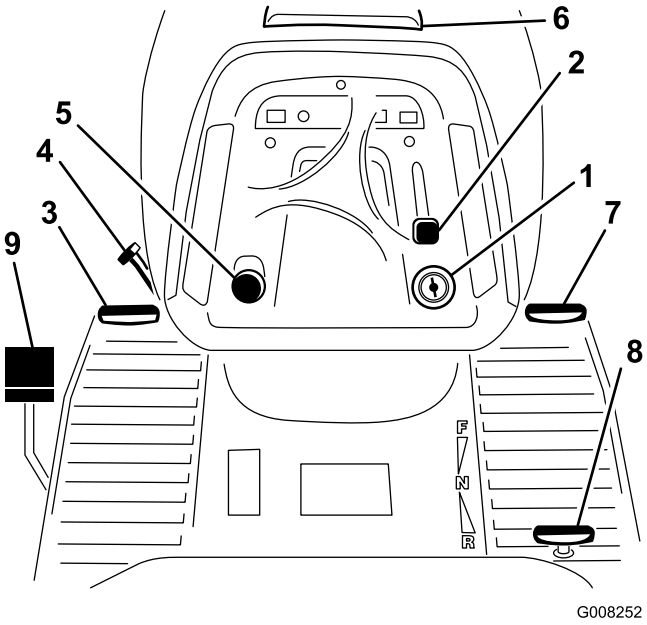

Figur 4

1. Tenning
2. Gasskontroll/chokespak
3. Bremsepedal
4. Parkeringsbremsespak
5. Knivkontrollknott (kraftuttak)
6. Åpne panseret
7. Gasspedal, fremover
8. Gasspedal, revers
9. Pedal for automatisk oppsamling

Spesifikasjoner

Vekt	Lengde	Bredde	Høyde
250 kg	239 cm med pose	107 cm	113 cm

Bruk

Merk: Angi hva som er høyre og venstre side på maskinen ved å stå i normal arbeidsstilling.

Fylle drivstoff

Bruk vanlig blyfri bilbensin (minimum 85 oktan). Du kan bruke vanlig, blyholdig bensin hvis blyfri bensin ikke er tilgjengelig.

Viktig: Bruk aldri metanol, bensin som inneholder metanol, eller gasohol som inneholder mer enn 10% etanol, da dette kan skade motorens drivstoffsystem. Bensinen må ikke blandes med olje.

⚠ FARE

Bensin er meget brannfarlig, og under visse forhold svært eksplosivt. Brann eller eksplosjon forårsaket av bensin kan påføre deg og andre brannskader samt ødelegge eiendom.

- **Fyll opp drivstofftanken utendørs på et åpent område når motoren er nedkjølt. Tørk opp eventuelt bensinsøl.**
- **Tanken må ikke fylles helt opp. Fyll bensin på tanken helt til nivået når opp til 6 til 13 mm under bunnen av påfyllingshalsen. Tomrommet i tanken gir bensinen plass til å utvide seg.**
- **Røyk aldri mens du håndterer bensin, og hold deg unna åpen ild eller steder der bensingassen kan antennes av gnister.**
- **Bensin må oppbevares på en godkjent kanne, utenfor barns rekkevidde. Kjøp aldri mer bensin enn til 30 dagers forbruk.**
- **Sett alltid bensinkannen på bakken i god avstand fra kjøretøyet før du fyller bensin.**
- **Ikke fyll opp bensinkannen inne i et kjøretøy eller på en lastebil eller tilhenger, fordi tepper eller presenninger kan isolere kannen og hemme utladning av eventuell statisk elektrisitet.**
- **Når dette lar seg gjøre, skal drivstoffdrevet utstyr tas ut av lastebilen eller tilhengeren og fylles med drivstoff mens hjulene står på bakken.**
- **Hvis dette ikke lar seg gjøre, fyller du utstyret på lastebilen eller tilhengeren, men fra en bensinkanne, ikke fra munnstykket på en bensinpumpe.**
- **Hvis du må fylle bensin direkte fra munnstykket på en bensinpumpe, skal munnstykket hele tiden være i kontakt med kanten på drivstofftanken eller kannens åpning, helt til påfyllingen er fullført.**

Bruke stabiliserings/kondisjoneringsmiddel

Bruk et stabiliserings/kondisjoneringsmiddel i trekkenheten for å oppnå følgende fordeler:

- Holder bensinen fersk i en lagringsperiode på opp til 90 dager. Vi anbefaler at drivstofftanken tømmes hvis kjøretøyet skal oppbevares over lengre tid.

- Det renser motoren mens den går
- Det forhindrer at det dannes gummiliknende avleiringer i drivstoffsystemet, som forårsaker startvansker

Viktig: Ikke bruk tilsettingsmidler som inneholder metanol eller etanol i drivstoffet.

Bland riktig mengde stabiliserings/kondisjoneringsmiddel i bensinen.

Merk: Stabiliserings/kondisjoneringsmidler er mest effektive når de blandes med fersk bensin. Bruk alltid stabiliseringsmiddel i bensinen for å beskytte mot lakkavleiringer i drivstoffsystemet.

Fylle tanken

1. Stopp motoren, og vent til alle bevegelige deler har stoppet.
2. Rengjør rundt, og ta av lokket på drivstofftanken.
3. Fyll blyfri bensin på tanken helt til nivået når opp til 6 til 13 mm under bunnen av påfyllingshalsen. Tanken må ikke fylles helt opp. **Tanken må ikke fylles helt opp.**

   Merk: Dette tomrommet i tanken gir bensinen plass til å utvide seg.
4. Skru bensinlokket godt på igjen.
5. Tørk opp eventuelt bensinsøl.

Kontrollere motoroljenivået

Før du starter motoren og bruker maskinen, må du sjekke oljenivået i veivhuset. Se Kontrollere motoroljenivået i avsnittet Vedlikehold av motor i vedlikeholdskapittelet.

Bruke parkeringsbremsen

Parkeringsbremsen må alltid settes på når du stopper eller forlater maskinen.

Sette på parkeringsbremsen

1. Trykk inn bremsepedalen (Figur 4), og hold den inne.
2. Drei parkeringsbremsespaken (Figur 4) mot klokken, og ta foten gradvis av bremsepedalen.

   Merk: Pedalen skal da holde seg nede (i låst stilling).

Frigjøre parkeringsbremsen

1. Trykk inn bremsepedalen (Figur 4).

   Merk: Dette vil frigjøre parkeringsbremsespaken.
2. Slipp bremsepedalen gradvis opp.

Justere setet

Setet kan beveges både forover og bakover. Juster setet til en stilling som er behagelig for deg, og som gir deg best mulig kontroll over maskinen.

1. Løft setet og løsne justeringsknottene (Figur 5).

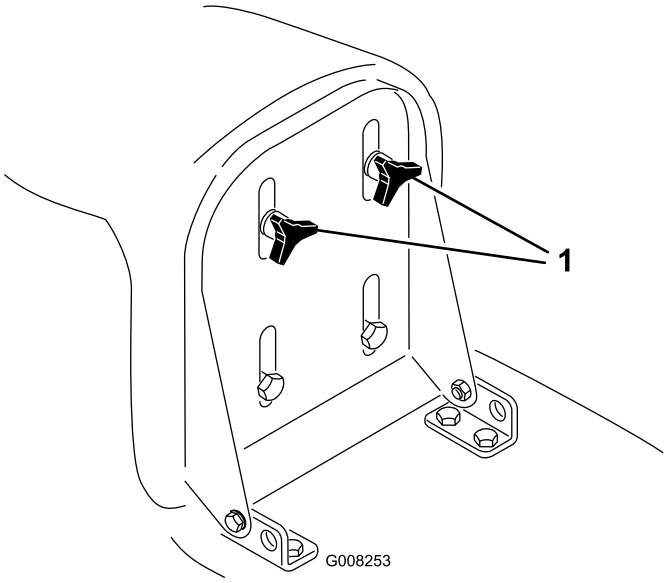

Figur 5

1. Justeringsknotter

2. Flytt setet til ønsket stilling, og trekk til knottene.

Bruk av knivkontroll (kraftuttak)

Knivkontrollknotten (kraftuttak) slår drivkraften til knivene av og på.

Koble til knivene

1. Trykk inn bremsepedalen for å stoppe maskinen.
2. Trekk spaken for knivkontroll (kraftuttak) til innkoblet posisjon (Figur 6).

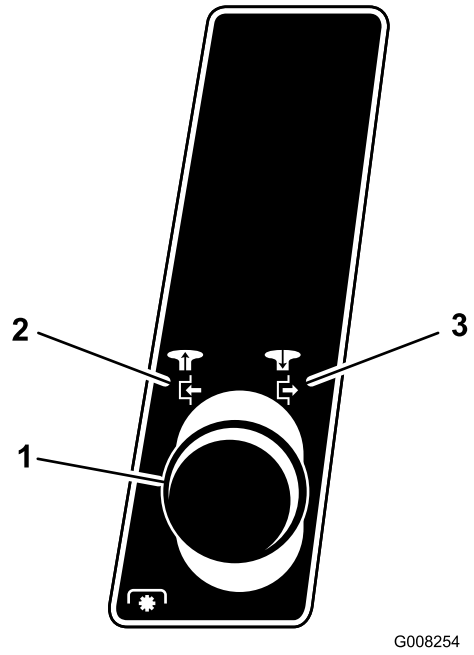

Figur 6

1. Knivkontroll (kraftuttak)
2. Tilkoblet
3. Frakoblet

Merk: Knivkontrolls (kraftuttak)-lampen på dashbordet tennes når du kobler til knivene (kraftuttak) som vist i Figur 7.

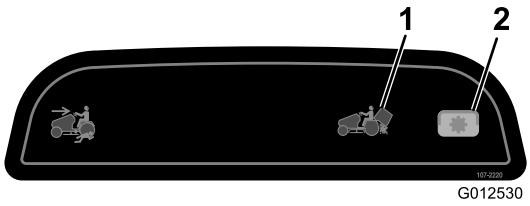

Figur 7

1. Varsellampe for gressoppsamler
2. Lampe for knivkontroll (kraftuttak)

Koble fra knivene

1. Trykk inn bremsepedalen for å stoppe maskinen.
2. Skyv spaken for knivkontroll (kraftuttak) til frakoblet posisjon (Figur 6).

Justering av klippehøyde

Spaken for justering av klippehøyde brukes til å løfte og senke gressklipperen til ønsket klippehøyde. Du kan stille klippehøyden til sju ulike stillinger fra ca. 35 til 103 mm.

Viktig: Du må stille inn klippehøydespaken i den høyeste posisjonen (7) når du vil transportere maskinen av plenen for å forhindre skade på bladene.

1. Skyv og hold inne knappen på klippehøydespaken (Figur 8).

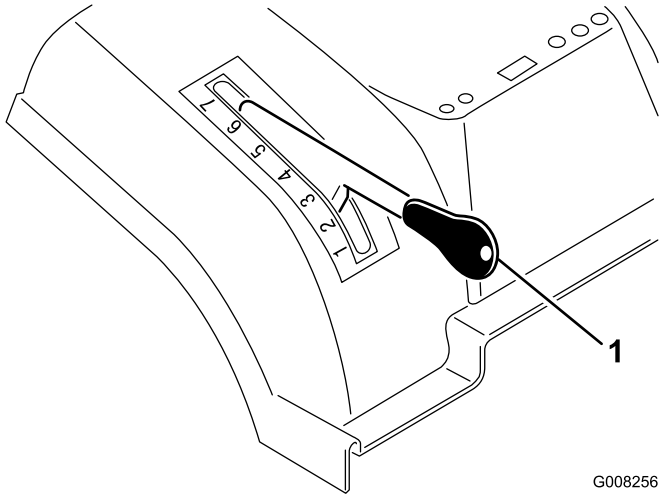

Figur 8

1. Klippehøydespak

2. Sett klippehøydespaken til ønsket posisjon.
3. Slipp knappen.

Merk: Hvis du vil bruke den laveste klippehøyden, må du flytte de fremre justeringshjulene til de øvre (høyeste) hullene i hjulbrakettene. Se Justere gressklipperjusteringshjulene (side 14).

Justere utløpsskjermen

Utløpsskjermen endrer størrelsen på utløpsåpningen for å hjelpe til med driften av posefyllerindikatoren.

1. Fjern gressoppsamleren. Se Fjerne gressoppsamleren.
2. Løsne de to mutrene på klippeforholdsplaten og skyv platen opp hvis du klipper kort, tørt gress eller ned hvis du klipper langt, vått gress (Figur 9).

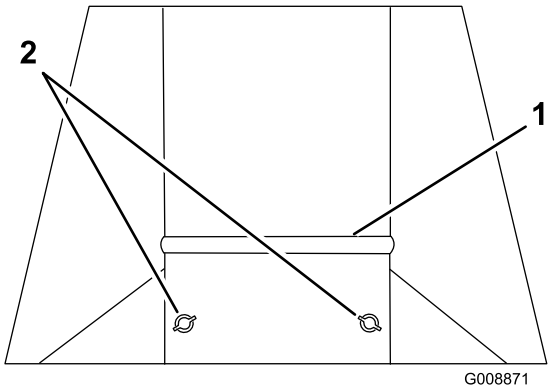

Figur 9

1. Plate
2. Muttere

3. Trekk til mutterene.
4. Installer gressoppsamleren. Se Installere gressoppsamleren.

Justere gressklipperjusteringshjulene

Gressklipperen har justeringshjul som styrer den over ujevnt terreng. Installer dem på følgende måte i henhold til hva som er egnet for kravene til klippehøyde:

- Hvis bruker klippehøydeinnstilling 1 eller 2, må du flytte justeringshjulene til det øvre (høyeste) hullet i hjulbrakettene (Figur 10).
- Hvis bruker klippehøydeinnstilling 3 eller 7, må du flytte justeringshjulene til de nedre (laveste) hullene i hjulbrakettene (Figur 10).

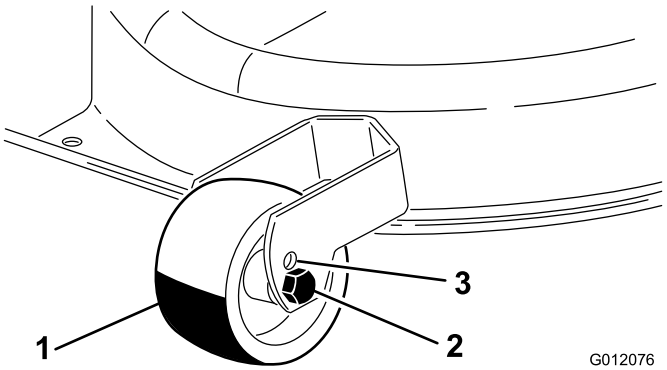

Figur 10

1. Hjul
2. Nederste hull
3. Øvre hull

Merk: Justeringshjulene skal ikke være i kontinuerlig kontakt med bakken under bruk.

Starte motoren

1. Åpne bensinkranen som finnes mellom drivstofftanken og motoren (Figur 11).

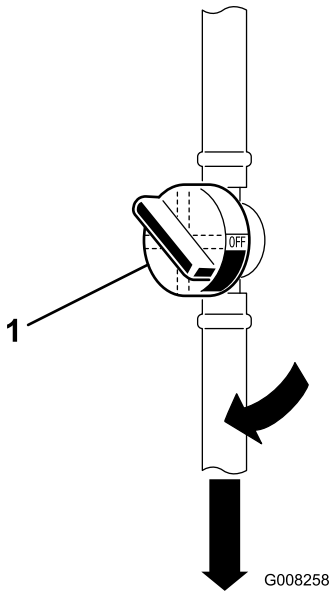

Figur 11

1. Bensinkran

Merk: Håndtaket på kranen bør stå i samme retning som drivstoffsslangen.

2. Sitt på setet.
3. Sett på parkeringsbremsen; se Sette på parkeringsbremsen.

Merk: Motoren starter ikke hvis du ikke setter på parkeringsbremsen eller trykker bremsepedalen helt inn.

4. Koble fra knivene (kraftuttak). Se Figur 12.

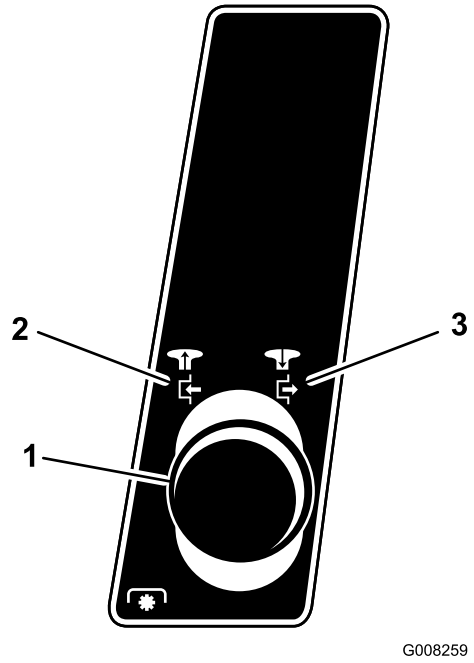

Figur 12

1. Knivkontrollknott (kraftuttak)
2. Tilkoblet
3. Frakoblet

Merk: Motoren starter ikke hvis bladene (kraftuttaket) er koblet til.

5. Når man starter en kald motor, flytt gasskontrollspaken til choke-posisjon (Figur 13).

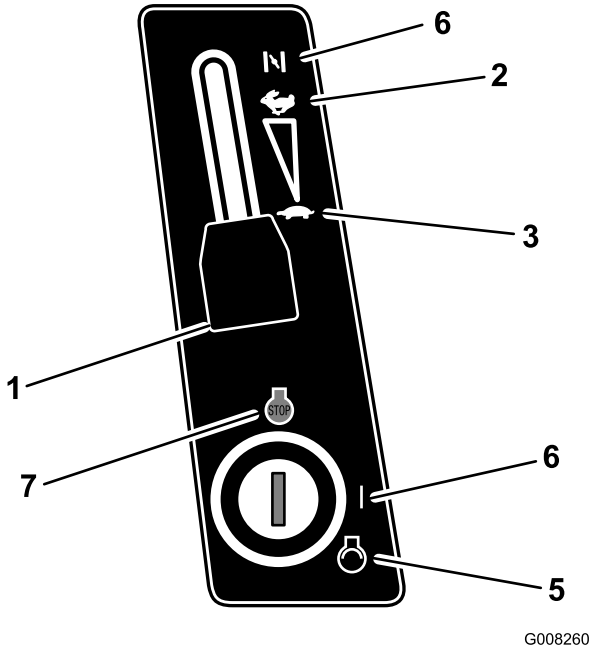

Figur 13

1. Gasskontrollspak
2. Hurtig
3. Sakte
4. Choke
5. Start
6. På
7. Av

Merk: For å starte en varm motor, flytt gasskontrollspaken til hurtig-posisjon.

6. Flytt gasskontrollspaken til sakte-posisjon (Figur 13).
7. Drei tenningsnøkkelen med urviseren, og hold den i Start-posisjonen (Figur 13). Slipp nøkkelen straks motoren starter.

   Viktig: Hvis motoren ikke starter etter 15 sekunder med kontinuerlig kjøring på startmotor, vrir du tenningsnøkkelen til av-stillingen og lar startmotoren kjøle ned to minutter. Se Feilsøking.
8. Etter at motoren har startet, flytter du gasspaken sakte til hurtigstillingen (Figur 13).

Stoppe motoren

1. Flytt gasspaken til saktestilling (Figur 13).

   Merk: Hvis motoren ettertenner, flytt gasspaken til hurtigstillingen før du stopper motoren.
2. Vri tenningsnøkkelen til Av (Figur 13).

   Merk: La motoren gå på tomgang en liten stund før du slår av tenningen (av-posisjon) hvis den har arbeidet hardt eller er varm. Dette lar motoren avkjøle seg før du stanser den. Du kan stoppe motoren i nødstillfelle ved å skru tenningsnøkkelen til av-posisjon.

Bruke sikkerhetssperresystemet

Serviceintervall: For hver bruk eller daglig

⚠ FORSIKTIG

Hvis sikkerhetssperrebryterne blir frakoplet eller skadet, kan det hende at maskinen virker på en uventet måte som forårsaker personskader.

- **Ikke rør sperrebryterne.**
- **Sjekk sperrebryterne daglig, og bytt ut ødelagte brytere før du bruker maskinen.**
- **Bytt ut bryterne annethvert 2 år, uansett om de fungerer eller ikke.**

Forstå sikkerhetssperresystemet

Sikkerhetssperresystemet er konstruert slik at det forhindrer motoren i å starte, hvis du ikke:

- Sitter på setet.
- Har trykt inn bremsepedalen.

- Knivkontrollknotten (kraftuttak) er i frakoblet stilling.
- Trekkpedalen står i fri.

Sikkerhetssperresystemet stopper motoren hvis du reiser deg fra setet og trekkontrollpedalen ikke står i fri, parkeringsbremsen ikke er på eller knivkontrollknotten (kraftuttak) er i tilkoblet posisjon.

Sikkerhetssperresystemet er konstruert slik at det stopper gressklipperen hvis:

- du skifter til revers når knivene (kraftuttaket) er innkoblet, eller
- du fjerner posen eller slipper ut gresset.

Stille inn KeyChoice®-bryteren for å bruke gressklipperen i revers

En sperrefunksjon på maskinen hindrer kraftuttaket i å tre i funksjon under rygging. Hvis du setter maskinen i revers med knivbladene (kraftuttaket) innkoblet (dvs. med knivene eller annet tilbehør i gang), vil motoren stoppe. **Bruk kun gressklipperen i revers hvis det er helt nødvendig.**

Hvis du må bruke knivene (kraftuttaket) under rygging, må du slå av sperrefunksjonen ved hjelp av KeyChoice-bryteren, som er plassert i nærheten av setebraketten (Figur 14).

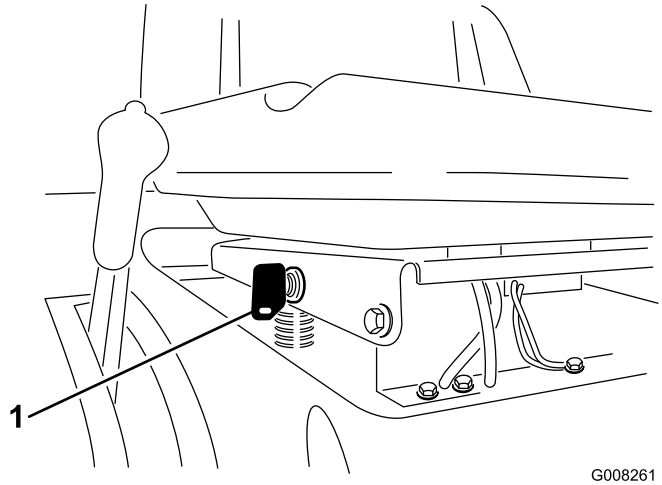

Figur 14

1. KeyChoice-bryter

⚠ FARE

Det er fare for at du kan rygge over et barn eller andre personer mens knivene eller annet tilbehør er innkoblet. Dette kan forårsake alvorlige skader eller dødsulykker.

- **Bruk kun gressklipperen i revers hvis det er helt nødvendig.**
- **Sett kun i KeyChoice-nøkkelen hvis det er helt nødvendig.**
- **Ha alltid overblikk bakover og nedover før du rygger med maskinen.**
- **Bruk kun KeyChoice-nøkkelen hvis du er helt sikker på at barn eller andre personer ikke vil komme inn på området hvor du klipper.**
- **Vær svært oppmerksom etter at du har deaktivert sperren, fordi motorstøyen kan føre til at du ikke legger merke til et barn eller andre personer på området hvor du arbeider.**
- **Når du forlater maskinen uten tilsyn, må du alltid ta ut både tennings – og KeyChoice-nøklene og oppbevare dem på et trygt sted utilgjengelig for barn eller uautoriserte brukere.**

1. Tilkoble knivene (kraftuttaket).
2. Sett KeyChoice-nøkkelen i bryteren (Figur 14).
3. Vri KeyChoice-nøkkelen.

   En rød lampe på frontkonsollen (Figur 15) vil komme på, og dette indikerer at sperren er frakoblet.

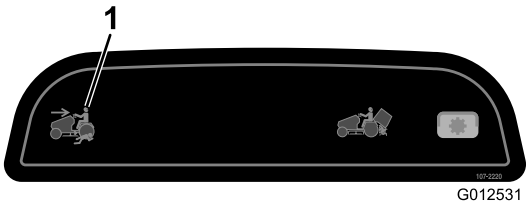

Figur 15

1. Ryggelys

4. Bruk maskinen i revers og fullfør oppgaven.
5. Koble fra knivene (kraftuttaket) for å aktivere sperren.
6. Ta ut KeyChoice-nøkkelen, og oppbevar den på et trygt sted utilgjengelig for barn.

Teste sikkerhetssperresystemet

⚠ FORSIKTIG

Hvis sikkerhetssperrebryterne blir frakoplet eller skadet, kan det hende at maskinen virker på en uventet måte som forårsaker personskader.

- **Ikke rør sperrebryterne.**
- **Sjekk sperrebryterne daglig, og bytt ut ødelagte brytere før du bruker maskinen.**

Sikkerhetssperresystemet må testes hver gang maskinen skal brukes. Hvis sikkerhetssperresystemet ikke fungerer slik som beskrevet nedenfor, må du be et autorisert forhandlerverksted om å reparere det omgående. Sitt på setet mens du utfører følgende tester:

1. Sett på parkeringsbremsen, flytt knivkontrollen (kraftuttaket) til tilkoblet posisjon, og vri tenningsnøkkelen til start: Startmotoren skal ikke gå rundt.
2. Flytt knivkontrollknotten (kraftuttak) til frakoblet posisjon, frigjør parkeringsbremsen og vri tenningsnøkkelen til start: Startmotoren skal ikke gå rundt.
3. Sett på parkeringsbremsen, flytt knivkontrollknotten (kraftuttaket) til frakoblet stilling, og start motoren. Frigjør parkeringsbremsen mens motoren går og løft deg litt opp fra setet; motoren skal nå stoppe.
4. Flytt knivkontrollknotten (kraftuttak) til frakoblet posisjon, sett trekkontrollpedalen i fri og start motoren. Mens motoren går flytter du knivkontrollknotten (kraftuttak) til innkoblet stilling og setter trekkontrollpedalen i revers: Motoren skal nå stoppe.
5. Flytt knivkontrollknotten (kraftuttak) til frakoplet posisjon og sett trekkontrollpedalen i fri. Start motoren, flytt spaken for knivkontroll (kraftuttak) til tilkoplet posisjon, vri Key Choice nøkkelen og slipp den. Varsellampen for rygging skal tennes.
6. Flytt spaken for knivkontroll (kraftuttak) til frakoplet posisjon: Varsellampen for rygging slås av.

Skyv maskinen manuelt

Viktig: Du må alltid skyve maskinen manuelt. Tau aldri maskinen fordi dette kan føre til skade på transakselen.

Skyve maskinen

1. Parker maskinen på en jevn flate.
2. Koble fra knivene (kraftuttak).
3. Sett på parkeringsbremsen.
4. Stopp motoren, og vent til alle bevegelige deler har stoppet.
5. Ta ut tenningsnøkkelen.
6. Fjern gressoppsamleren. Se Fjerne gressoppsamleren.
7. Trekk ut drivkontrollen (som finnes bak på maskinen) til dytt-posisjon.
8. Frigjøre parkeringsbremsen.

Merk: Dette kobler fra drivkraftsystemet og lar hjulene rulle fritt (Figur 16).

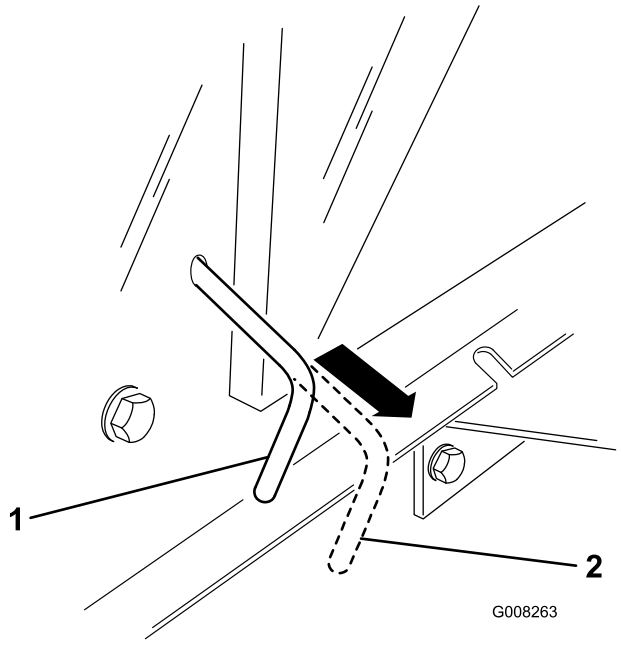

Figur 16

1. Posisjon for bruk
2. Posisjon for skyving

Bruke maskinen

1. Sett på parkeringsbremsen.
2. Dytt drivkontrollen til bruksposisjonen (Figur 16) for å kople til drivsystemet.

   Merk: Maskinen kjører ikke hvis ikke drivkontrollen er i posisjonen for bruk.
3. Installer gressoppsamleren. Se Installere gressoppsamleren.

Kjøre maskinen forover eller i revers

Gasskontrollen regulerer omdreiningstallet (omdreininger per minutt). Sett gassen i hurtig-stillingen for best ytelse.

For å kjøre forover:

1. Frigjør parkeringsbremsen. Se Frigjøre parkeringsbremsen.
2. Plasser foten på trekkontrollpedalen og legg sakte press på pedalen for å kjøre fremover (Figur 17).

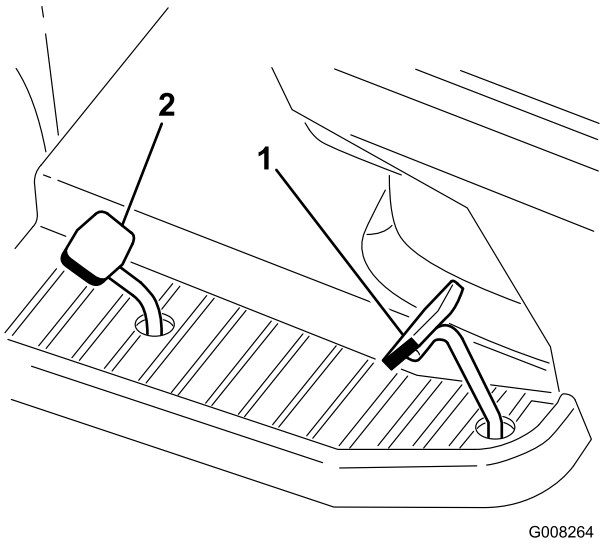

Figur 17

1. Trekkontrollpedal
2. Gasspedal, revers

Merk: For å øke farten, press trekkontrollpedalen ned. Hvis du vil redusere farten, reduserer du trykket på trekkontrollpedalen.

For å kjøre bakover:

1. Frigjør parkeringsbremsen. Se Frigjøre parkeringsbremsen.
2. Plasser foten på reversgasspedalen og legg sakte press på pedalen for å kjøre bakover (Figur 17).

   Merk: For å øke farten, press trekkontrollpedalen ned. Hvis du vil redusere farten, reduserer du trykket på reversgasspedalen.

Viktig: Frigjør alltid parkeringsbremsen før du beveger på trekkontrollpedalen eller reversgasspedalen for å unngå skader på drivverket.

Viktig: For å forhindre skade på gressklipperen, sett alltid gressklipperen i den høyeste klippeposisjonen når du kjører maskinen av plenen.

Stoppe maskinen

1. Slipp trekkontrollpedalen eller reversgasspedalen.
2. Koble fra knivene (kraftuttak).

   Skru av tenningen.
3. Sett også på parkeringsbremsen hvis maskinen skal stå uten tilsyn. Se Sette på parkeringsbremsen.

Merk: Ta nøklene ut av tennings- og KeyChoice-bryterne.

⚠ FORSIKTIG

Barn og andre personer kan skades hvis de flytter på seg eller prøver å kjøre maskinen uten oppsyn.

Ta alltid ut tennings og KeyChoice-nøklene og sett på parkeringsbremsen når du forlater maskinen, selv om det bare er for noen få minutter.

Bruke automatisk oppsamling

Du kan aktivere eller deaktivere funksjonen automatisk oppsamling mens maskinen klipper eller er stanset. Hvis du samler opp gress som er høyt og tykt, hev klippehøyden og klipp med lavere hastighet.

1. Flytt spaken for automatisk oppsamling (Figur 4) fremover for å samle opp gresset.
2. Flytt spaken for automatisk oppsamling bakover for ikke å samle opp gresset og resirkulere det.

Tømme gressoppsamleren

Når varsellampen for samleren lyser (Figur 7) og varsellyden høres, er gressoppsamleren full og må tømmes.

Viktig: For å forhindre at utløpsluken blir tilstoppet, koble fra knivene (kraftuttak) når varsellampen og -lyden er på.

1. Kople fra knivene (kraftuttaket) og flytt gassen til posisjonen sakte.
2. Trekk ut teleskopspaken for tømming og dytt den frem og ned for å vippe gressoppsamleren (Figur 18).

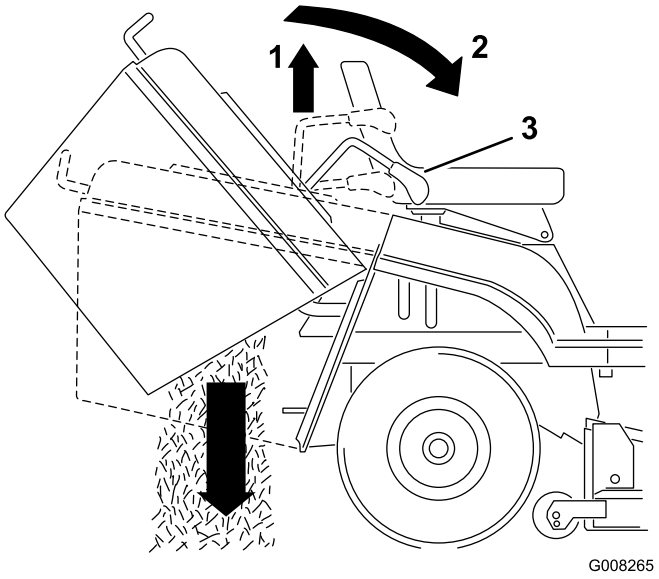

Figur 18

1. Dra opp
2. Dytt fremover og ned
3. Teleskopspaken for tømming

3. Tøm gressoppsamleren.
4. Før du stiller gressoppsamleren tilbake til driftsstillingen, flytt maskinen frem for å flytte gressoppsamleren bort fra det oppsamlede gresset.
5. Senk teleskoptømmingsspaken for å sette gressoppsamleren tilbake i driftsstilling.

Tauetilbehør

Maskinen er utstyrt for å taue tilbehør med maks.vekt på 150 kg.

1. Fjern gressoppsamleren. Se Fjerne gressoppsamleren.
2. Monter tilbehøret på tauingskoblingen som finnes lavt på den lavere delen av maskinen (Figur 19).

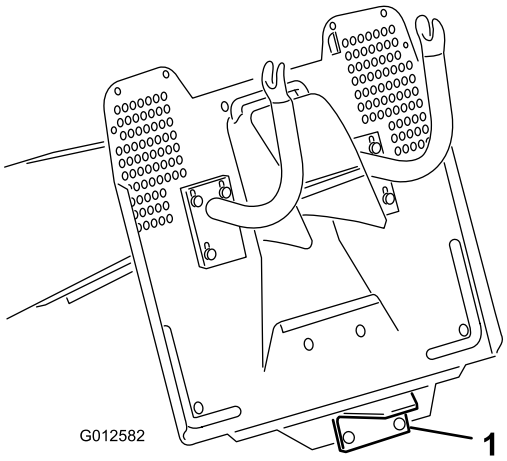

Figur 19

1. Tauingskobling

Brukstips

- Motoren gir best ytelse når du kjører den på høyeste hastighet. Luft er nødvendig for at gresset skal klippes grundig. Klippehøyden må derfor ikke være for lav og gressklipperen skal heller ikke være omkranset av uklippet gress. Hold alltid den ene siden av gressklipperen unna uklippet gress. Luften vil da kunne trekkes inn i gressklipperen.
- Klipp gresset litt lengre enn vanlig for å sikre at gressklipperen ikke klipper ujevnheter i plenen. Når du klipper gress som er lenger enn 15 cm høyt, klipp plenen to ganger for sikre at den ser bra ut.
- Det er best å bare klippe 1/3 av gressets lengde. Ikke klipp mer, bortsett fra hvis gresset er glissent eller det er sent på høsten, og gresset vokser saktere.
- Dersom du veksler på klipperetningen, holder gresset seg oppreist. Det bidrar også til å spre det klipte gresset, noe som gir bedre nedbryting og gjødsling.
- Gress vokser med varierende hastighet til forskjellige tider på året. For å opprettholde samme klippehøyde, som er god praksis, må du klippe gresset oftere tidlig på våren. Midt på sommeren begynner det å vokse saktere, derfor trenger du ikke å klippe det så ofte da.
- Hvis gresset er lenger enn normalt, eller hvis det er veldig fuktig, må klippehøyden justeres høyere. Etter å ha klippet gresset en gang med høy klippehøyde, justerer du klippehøyden ned til normal igjen og klipper en gang til.
- Hvis maskinen må stoppes under klipping, kan det ligge igjen en klase med klippet gress på plenen. Dette unngår du slik:

  - Kople til knivene og flytt til en tidligere klippet del av plenen.
  - For å spre det klipte gresset jevnt, løfter du gressklipperen en eller to klippehøyder mens du kjører fremover med knivene innkoblet.
- Bruk rengjøringsåpningen til å fjerne gressrester og smuss fra gressklipperens underside etter at du har brukt den. Hvis det er et tykt belegg av gress og smuss under gressklipperen, vil klipperesultatet bli dårlig.
- Sørg for å holde knivene skarpe gjennom hele klippesesongen. Skarpe blader klipper gresset rett over uten å rive eller trevle opp gresstråene. Gress som er blitt slitt av eller frynset, vil få brune kanter som vil sinke veksten og øke sykdomsfaren. Sjekk at kniven er skarp nok hver 30.dag, og slip bort eventuelle hakk.

Vedlikehold

Merk: Angi hva som er høyre og venstre side på maskinen ved å stå i normal arbeidsstilling.

Anbefalt vedlikeholdsplan

Vedlikeholdsintervall	Vedlikeholdsprosedyre
Etter de 5 første timene	• Skift motoroljen.
For hver bruk eller daglig	• Kontrollere sikkerhetssperresystemet • Kontroller motoroljenivået. • Kontroller batteriets elektrolyttnivå. • Kontroller bremsen. • Kontroller knivene. • Rengjør gressklipperhuset.
Hver 25. driftstime	• Smør maskinen. (Smør den oftere ved bruk omgivelser med mye støv og sand.) • Overhold luftrenserskumelementet. (Overhal det oftere hvis maskinen brukes under støvete eller skitne forhold.) • Kontroller tennpluggen. • Kontroller trykket i dekkene. • Rengjør utsiden på motoren.
Hver 50. driftstime	• Skift motoroljen. (Endre det oftere hvis maskinen brukes under støvete eller skitne forhold.)
Hver 100. driftstime	• Overhal luftrenserpapirelementene. (Overhal det oftere hvis maskinen brukes under støvete eller skitne forhold.) • Skift tennpluggen. • Bytt ut drivstoffilteret. • Sjekk knivens helling på langs. (Kontroller også når du installerer gressklipperen.)
Årlig eller før lagring	• Utfør alle vedlikeholdsprosedyrene oppført ovenfor. • Kontroller remmene for slitasje og sprekker. • Tøm drivstofftanken. • Lakker avskallede overflater. • Lad opp batteriet og koble fra kablene.

Viktig: Se i brukerhåndboken for flere vedlikeholdsprosedyrer.

⚠ FORSIKTIG

Dersom du lar nøkkelen stå i tenningsbryteren kan noen utilsiktet starte motoren, noe som kan påføre deg eller andre personer alvorlige skader.

Ta nøkkelen ut av tenningen, og koble kabelen fra tennpluggen før du utfører vedlikehold. Legg kabelen til side, slik at den ikke kan komme i kontakt med tennpluggen ved et uhell.

Smøring

Smøre maskinen

Serviceintervall: Hver 25. driftstime/Årlig (avhengig av hva som kommer først)—Smør maskinen. (Smør den oftere ved bruk omgivelser med mye støv og sand.)

Smøre maskinen

Smør maskinen med et universalsmøremiddel.

1. Koble fra knivene (kraftuttak).
2. Sett på parkeringsbremsen.
3. Stopp motoren, og vent til alle bevegelige deler har stoppet.
4. Ta ut tenningsnøkkelen.
5. Tørk av smøreniplene med en fille. Skrap eventuell maling av fremsiden av anordningene.
6. Sett en fettsprøyte på hver smørenippel og pump inn smørefett.
7. Tørk opp overflødig fett.

Smørepunkter

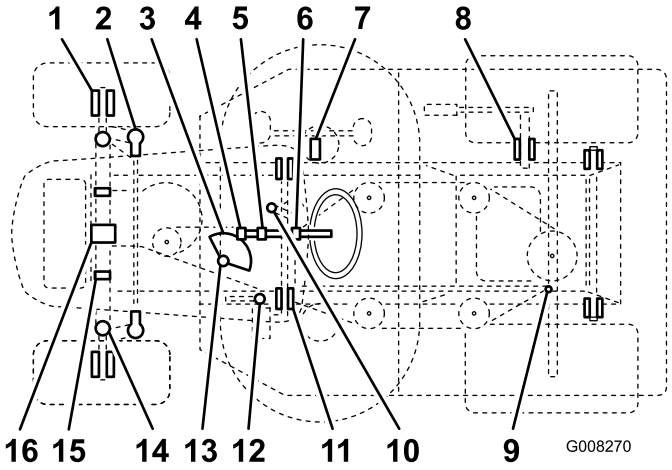

Figur 20

Punkt	Navn	Kvantitet (pumper)	Intervall (timer)	Smøremiddel
1	Forhjul – smørenipler	2	25	Fett
2	Styrekuleledd	4	50	Olje
3	Styresegmentmekanisme	1	50	Fett
4	Styremekanisme med tannhjul	1	25	Fett
5	Kulelager for rattstang	1	50	Olje
6	Kulelager for rattstang	1	50	Olje
7	Bevegelsesspak – smørenipler	1	50	Fett
8	Akselkobling til å løfte gressklipperhuset	1	50	Olje
9	Kuleledd for bevegelseskoblinger	4	50	Olje
10	Bremsepedalnav	2	50	Olje
11	Parkeringsbremsring	1	50	Olje
12	Kulelager for styring	1	25	Fett
13	Venstre og høyre spindel – smørenipler	2	25	Fett
14	Hengselsplinter for gressklipperhus	6	Ved fjerning	Fett
15	Svingbolt for frontaksel	2	Ved fjerning	Fett
16	Svingbolt for frontaksel	2	25	Fett

Vedlikehold av motor

Overhale luftrenseren

Serviceintervall: Hver 25. driftstime—Overhold luftrenserskumelementet. (Overhal det oftere hvis maskinen brukes under støvete eller skitne forhold.)

Hver 100. driftstime—Overhal luftrenserpapirelementene. (Overhal det oftere hvis maskinen brukes under støvete eller skitne forhold.)

1. Parker maskinen på en jevn flate.
2. Koble fra knivene (kraftuttak).
3. Sett på parkeringsbremsen.
4. Stopp motoren, og vent til alle bevegelige deler har stoppet.
5. Ta ut tenningsnøkkelen.

Ta ut skumelementet og papirelementet

1. Rengjør rundt luftrenseren for å unngå at det kommer partikler i motoren som kan forårsake skade.
2. Trekk opp luftrenserdekselspaken og roter den mot motoren (Figur 21).

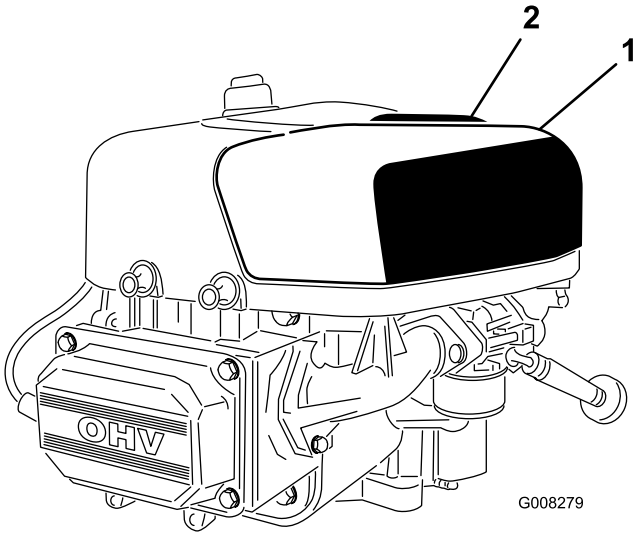

Figur 21

1. Luftrenserdeksel
2. Luftrenserdekselspak

3. Fjern luftrenserdekslet.
4. Skyv skumelementet og papirelementet fra viftehuset (Figur 22).

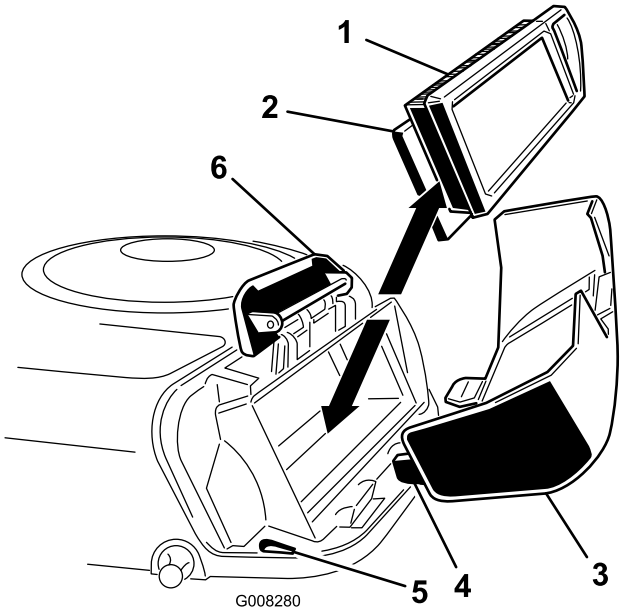

Figur 22

1. Papirelement
2. Skumelement
3. Luftrenserdeksel
4. Tapp
5. Slisse
6. Viftehus

Rengjøre skumelementet og papirelementet

Skumelement

1. Vask skumelementet i flytende såpe og varmt vann og skyll det grundig.
2. Tørk elementet ved å klemme det i en ren klut.

Merk: Du må ikke smøre skumelementet med olje.

Viktig: Skumelementet må skiftes ut hvis det er skader eller slitasje på det.

Papirelement

1. Dunk papirelementet forsiktig mot et flatt underlag for å fjerne støv og smuss.
2. Undersøk om elementet har skader, et oljet belegg eller om gummitetningen er skadet.

Viktig: Papirelementet må aldri rengjøres med trykkluft eller væsker slik som løsningsmidler, bensin eller parafin. Skift ut papirelementet hvis det er skadet, eller hvis det ikke kan gjøres skikkelig rent.

Montere skum- og papirelementetene

Viktig: For å unngå at motoren skades, må alltid hele luftrenseren, komplett med skumelement og papirelement, sitte på plass under bruk.

1. Plasser skumelementet og papirelementet inn i viftehuset.

   Merk: Påse at gummitetningen ligger flatt mot luftfilterets bunn.

2. Rett inn tappene på luftrenserdekslet i forhold til slissene til viftehuset (Figur 22). Heng håndtaket på dekslet, og trykk ned håndtaket for å låse dekslet på plass.

Kontrollere motoroljenivået

Oljetype: Renseolje (API-klassifikasjon SF, SG, SH, SJ eller høyere).

Veivhuset har en kapasitet på: 1,7l with filter; 1,4l without filter

Viskositet: Se oljetabellen (Figur 23).

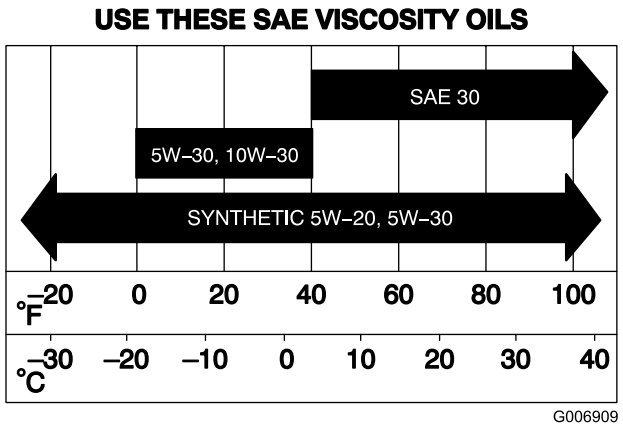

Figur 23

Kontrollere motoroljenivået

Serviceintervall: For hver bruk eller daglig

1. Parker maskinen på en jevn flate.
2. Koble fra knivene (kraftuttak).
3. Sett på parkeringsbremsen.
4. Stopp motoren, og vent til alle bevegelige deler har stoppet.
5. Ta ut tenningsnøkkelen.
6. Åpne panseret.
7. Rengjør rundt peilestaven (Figur 24) slik at det ikke kan komme smuss som kan skade motoren ned i påfyllingshullet.

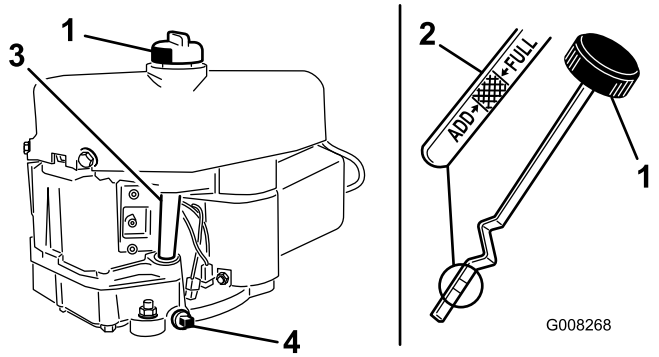

Figur 24

1. Peilestav
2. Metallende
3. Påfyllingsrør
4. Tappeplugg

8. Ta ut peilestaven, og tørk av metallenden (Figur 24).
9. Skru peilestaven helt inn i røret (Figur 24).
10. Skru peilestaven ut igjen og se på metallenden. Hvis motoroljenivået er lavt, heller du sakte akkurat nok olje i påfyllingsrøret til at nivået når opp til full-merket på peilestaven.

Viktig: Ikke start motoren hvis du fyller for mye olje på veivhuset, da dette kan skade motoren.

Skifte motorolje

Serviceintervall: Etter de 5 første timene

Hver 50. driftstime (Endre det oftere hvis maskinen brukes under støvete eller skitne forhold.)

1. Start motoren, og la den gå i fem minutter.

   Merk: Oljen vil da varmes opp slik at den flyter lettere.
2. Parker maskinen slik at siden der du tapper, står litt lavere enn den andre siden, for å være sikker på at all oljen tømmes ut.
3. Koble fra knivene (kraftuttak).
4. Sett på parkeringsbremsen.
5. Stopp motoren, og vent til alle bevegelige deler har stoppet.
6. Ta ut tenningsnøkkelen.
7. Åpne panseret.
8. Sett et fat under tappepluggen.
9. Fjern tappepluggen og la oljen renne ut i et tappefat (Figur 24).
10. Når oljen er tømt helt ut, installerer du tappepluggen og strammer til.

    Merk: Resirkuler den brukte motoroljen på korrekt måte.
11. Rengjør rundt peilestaven og ta av lokket (Figur 24).
12. Hell ca. 80% av motoroljen som skal fylles på ned i påfyllingsrøret (Figur 24).
13. Kontrollere oljenivået; se trinn9 og 10 i Kontrollere oljenivået.

Overhale tennpluggen

Serviceintervall: Hver 25. driftstime—Kontroller tennpluggen.

Hver 100. driftstime—Skift tennpluggen.

Bruk en tennplugg av typen Champion RC12YC eller en tilsvarende plugg. Pass på at elektrodeavstanden (avstanden mellom elektroden på midten og elektroden på siden) er 0,76 mm før pluggen settes inn. Tennpluggen monteres/demonteres ved hjelp av en tennpluggnøkkel, og elektrodeavstanden justeres ved hjelp av et spesialverktøy eller følerblad.

Demontere tennpluggen

1. Koble fra knivene (kraftuttak).

2. Sett på parkeringsbremsen.
3. Stopp motoren, og vent til alle bevegelige deler har stoppet.
4. Ta ut tenningsnøkkelen.
5. Åpne panseret.
6. Koble ledningen fra tennpluggen (Figur 25).

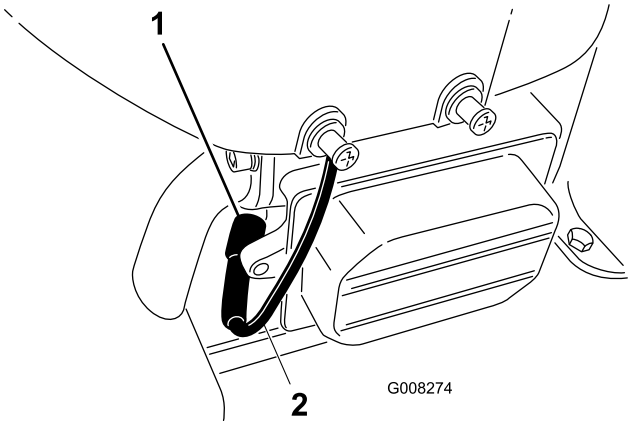

Figur 25

1. Tennplugg
2. Tennpluggkabel

7. Rengjør rundt tennpluggen for å unngå at partikler faller ned i motoren og forårsaker eventuell skade.
8. Ta ut tennpluggen og metallskiven (Figur 25).

Kontrollere tennpluggen

1. Se på midten av tennpluggen (Figur 26). Hvis du ser en lysebrun eller grå farge på isolatoren, fungerer motoren som den skal. Et svart belegg på isolatoren betyr som regel at luftrenseren er skitten.

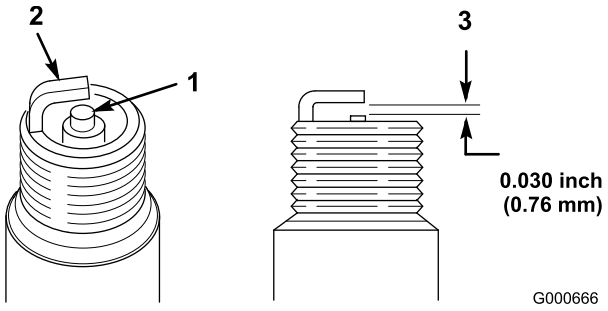

Figur 26

1. Elektrodeisolator i midten
2. Elektrode på siden
3. Elektrodeavstand (ikke måltegning)

Viktig: ***Ikke rens tennpluggen.*** **Den må alltid skiftes ut når den har et svart belegg, slitte elektroder, et tynt belegg av olje eller sprekker.**

2. Kontroller mellomrommet mellom midten og siden på elektrodene (Figur 26) og bøy sideelektroden hvis mellomrommet ikke er korrekt.

Montere tennpluggen

1. Monter tennpluggen og metallskiven. Pass på at elektrodeavstanden er riktig innstilt.
2. Trekk til tennpluggen med et moment på 20,4 Nm.
3. Koble ledningen til tennpluggen (Figur 25).
4. Lukk panseret.

Vedlikehold av drivstoffsystem

Tømme drivstofftanken

Tøm drivstofftanken når du ikke kommer til å bruke maskinen på mer enn 30 dager.

⚠ FARE

Bensin er meget brannfarlig, og under visse forhold svært eksplosivt. Brann eller eksplosjon forårsaket av bensin kan påføre deg og andre brannskader samt ødelegge eiendom.

- **Tøm bensinen ut av tanken når motoren er kald. Dette skal gjøres utendørs på et åpent sted. Tørk opp eventuelt bensinsøl.**
- **Du må aldri røyke når du tømmer bensin, og du må holde deg unna åpen ild eller steder der en gnist kan antenne bensindamp.**

1. Parker maskinen slik at venstre side foran står litt lavere enn høyre side, for å være sikker på at drivstofftanken tømmes helt.
2. Koble fra knivene (kraftuttak).
3. Sett på parkeringsbremsen.
4. Stopp motoren, og vent til alle bevegelige deler har stoppet.
5. Ta ut tenningsnøkkelen.
6. Steng drivstoffavstengingsventilen som er plassert under fremre del av drivstofftanken.
7. Løsne på drivstoffilterets slangeklemme og skyv den opp i bensinslangen, bort fra drivstoffilteret (Figur 27).

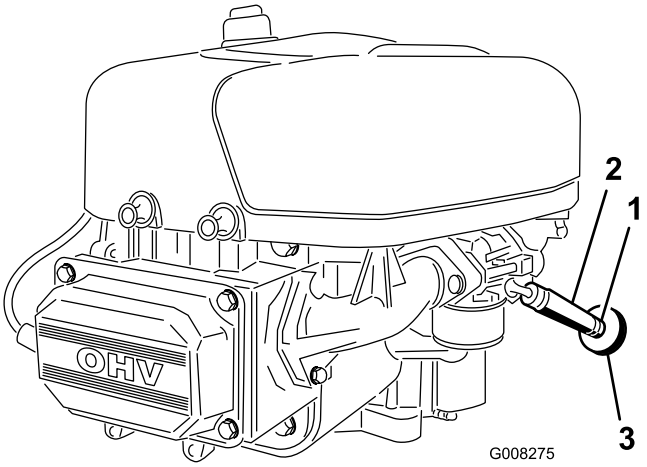

Figur 27

1. Slangeklemme
2. Drivstoffslange
3. Drivstoffilter

8. Dra bensinslangen av drivstoffilteret (Figur 27).
9. Åpne drivstoffavstengingsventilen og la bensinen tømmes ned i en godkjent drivstoffkanne eller et tappefat.

   Merk: Dette er det beste tidspunktet å montere et nytt drivstoffilter ettersom drivstofftanken er tom.
10. Sett bensinslangen på drivstoffilteret.
11. Skyv slangeklemmen nært opptil drivstoffilteret for å feste bensinslangen (Figur 27).

Skifte drivstoffilteret

Serviceintervall: Hver 100. driftstime/Årlig (avhengig av hva som kommer først)

Det beste tidspunktet å skifte drivstoffilter på (Figur 27) er når drivstofftanken er tom. Et skittent drivstoffilter som er tatt av bensinslangen, må aldri monteres på nytt.

1. Parker maskinen på en jevn flate.
2. Koble fra knivene (kraftuttak).
3. Sett på parkeringsbremsen.
4. Stopp motoren, og vent til alle bevegelige deler har stoppet.
5. Ta ut tenningsnøkkelen.
6. Åpne drivstoffventilen (Figur 28).

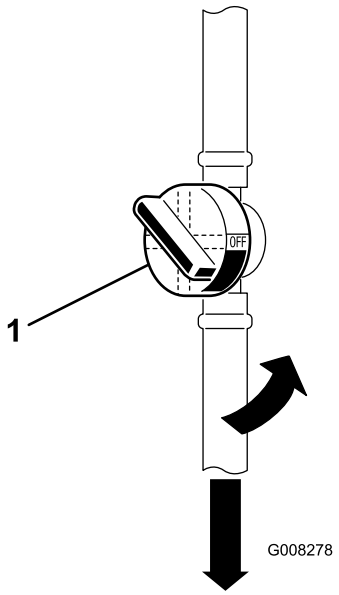

Figur 28

1. Bensinkran

7. Klem sammen endene på slangeklemmene, og skyv dem bort fra det gamle filteret (Figur 28).
8. Fjern det gamle drivstoffilteret fra drivstoffslangen.

9. Monter et nytt drivstoffilter, og skyv slangeklemmene nær opptil det.
10. Åpne drivstoffventilen.

Vedlikehold av elektrisk system

Bytte ut sikringen

Det elektriske systemet er beskyttet av sikringer. De er plassert under panseret, i nærheten av drivstoffstanken (Figur 29). Hvis en sikring går, kontroller om det er kortslutning i en av ledningene.

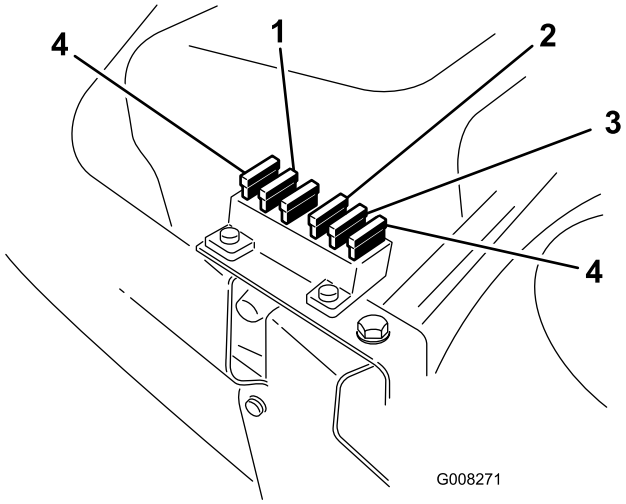

Figur 29

1. Hoved/batteri
2. Sperre, elektrisk clutch og fartskontroll
3. Varsellyd for full pose
4. Ekstra sikring

Sikringen skiftes ved at du trekker den opp av sokkelen. Skyv den ned for å sette den i.

- Hoved/batteri – 15 A
- Sperre, elektrisk clutch og fartskontroll – 10 A
- Varsellyd for full pose – 5 A

Vedlikeholde batteriet

Batteriet må alltid holdes rent og fulladet. Bruk et tørkepapir til å rengjøre batteriet og batterikassen. Hvis batteriklemmene er korroderte, må de rengjøres med en oppløsning av fire deler vann og én del natron. Smør litt fett på batteriklemmene for å beskytte dem mot korrosjon.

Batterispenning og strømstyrke: 12 volt, 190 kaldstartstrøm

Fjerne batteriet

⚠ ADVARSEL

Batteripolene eller metallverktøy kan kortslutte mot metallkomponenter og forårsake gnister. Gnistene kan føre til at batterigassene eksploderer, noe som kan forårsake personskade.

- **Når du fjerner eller monterer batteriet, må du passe på at batteripolene ikke berører metalldeler på maskinen.**
- **La ikke metallverktøy kortslutte mellom batteripolene og metalldeler på maskinen.**

1. Koble fra knivene (kraftuttak).
2. Sett på parkeringsbremsen.
3. Stopp motoren, og vent til alle bevegelige deler har stoppet.
4. Ta ut tenningsnøkkelen.
5. Åpne panseret for å se batteriet (under dashbordpanelet).
6. Løft gummidekselet opp fra den negative (svarte) kabelen.
7. Koble den negative (svarte) grunnkabelen fra batteripolen (Figur 30).

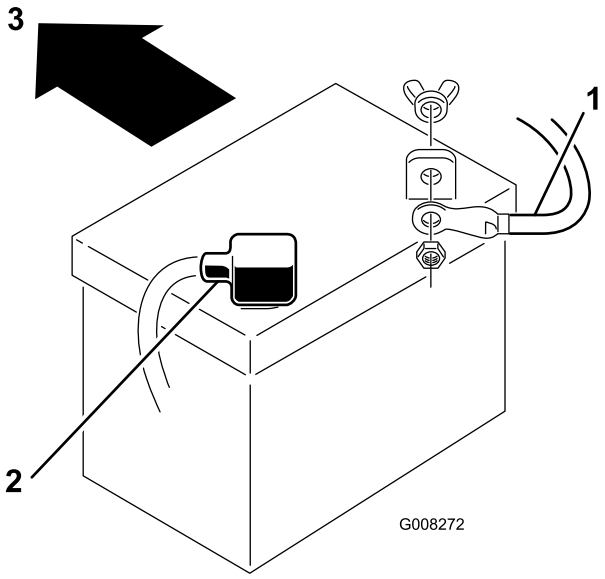

Figur 30

1. Negativ kabel (svart), hetten vises ikke av hensyn til illustrasjonens tydelighet
2. Positiv kabel (rød)
3. Foran på maskinen

⚠ ADVARSEL

Feilaktig ruting av batterikabler kan skade maskinen og kablene samt forårsake gnister. Gnistene kan føre til at batterigassene eksploderer, noe som kan forårsake personskade.

- **Koble alltid fra den negative (svarte) batterikabelen før du kobler fra den positive (røde) kabelen.**
- **Koble alltid til den positive (røde) batterikabelen før du setter på den negative (svarte) kabelen.**

8. Løft gummidekselet opp fra den positive (røde) kabelen.
9. Koble den positive (røde) grunnkabelen fra batteripolen (Figur 30).
10. Fjern batterifestestangen.
11. Fjern batteriet fra understellet.

Installere batteriet

1. Plasser batteriet i chassiset med batteripolene mot maskinens bakende (Figur 30).
2. Fest batteriet i chassiset med holdestangen.
3. Bruk bolten og vingemutteren til å feste den positive kabelen (rødt) til den positive (+) batteripolen (Figur 30). Sett gummihetten på batteripolen.
4. Bruk bolten og vingemutteren til å feste den negative (svarte) kabelen til den negative (-) batteripolen (Figur 30). Sett gummihetten på batteripolen.

Kontrollere elektrolyttnivået i batteriet

Serviceintervall: For hver bruk eller daglig

1. Tipp setet forover slik at du ser batteriet.
2. Fjern påfyllingslokkene. Hvis elektrolytten ikke når opp til den nedre delen av røret (Figur 31), må du tilsette den nødvendige mengden destillert vann. Se Fylle vann på batteriet.

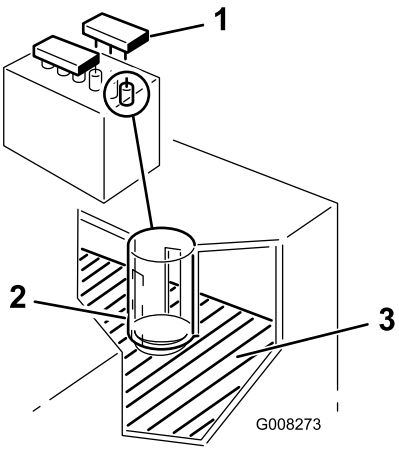

Figur 31

1. Påfyllingslokk
2. Nedre del av røret
3. Plater

⚠ FARE

Elektrolytten i batteriet inneholder svovelsyre, en dødelig gift som også kan forårsake alvorlige brannskader.

- **Ikke drikk elektrolytt, og unngå kontakt med hud, øyne og klær. Bruk vernebriller for å beskytte øynene og gummihansker for å beskytte hendene.**
- **Fyll batteriet i nærheten av rent vann som kan brukes til å skylle huden.**

Helle vann i batteriet

Det beste tidspunktet å fylle destillert vann på batteriet er like før sprederen skal brukes. Vannet vil da bli godt blandet med elektrolyttoppløsningen.

1. Rengjør toppen av batteriet med et tørkepapir.
2. Fjern påfyllingslokkene (Figur 31).
3. Hell sakte i destillert vann i hver battericelle til nivået når opp til den nedre delen av røret (Figur 31).

   Viktig: Ikke fyll for mye på batteriet. Elektrolytt (svovelsyre) kan forårsake betydelig korrosjon og skade på chassiset.
4. Sett på påfyllingslokkene igjen.

Lade batteriet

⚠ ADVARSEL

Når batteriet lades, utvikles det gasser som kan eksplodere. Røyk aldri i nærheten av batteriet og hold gnister og åpen ild borte fra batteriet.

Viktig: Hold alltid batteriet fulladet (1,260 egenvekt), spesielt når temperaturen er under 0°C for å forhindre batteriskade.

1. Fjern batteriet fra understellet, se Fjerne batteriet.
2. Kontroller elektrolyttnivået slik det er beskrevet i Kontrollere elektrolytt i batteriet.
3. Ta påfyllingslokkene av batteriet og koble en 2 A-batterilader til batteripolene.
4. Lad oppbatteriet med en hastighet på 2 ampere eller mindre i 4 timer (12 volt). **Batteriet må ikke overopplades.**
5. Når batteriet er ferdig oppladet, sett på påfyllingslokkene.
6. Installer batteriet i understellet, se Installere batteriet.

Vedlikehold av drivsystem

Kontrollere trykket i dekkene

Serviceintervall: Hver 25. driftstime/Årlig (avhengig av hva som kommer først)

Dekkene foran og bak skal ha et konstant lufttrykk på 100 kPa. Sjekk trykket ved ventilstammen (Figur 32). Sjekk dekkene når de er kalde, for å få en mest mulig nøyaktig avlesning av trykket.

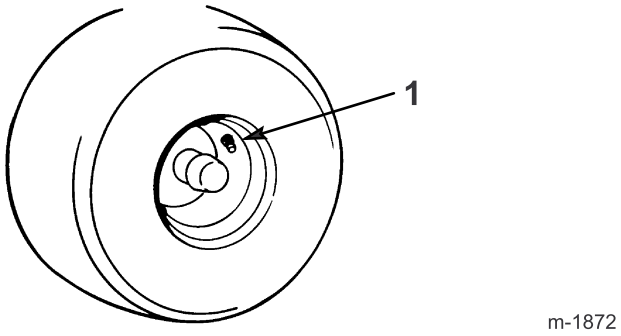

Figur 32

1. Ventilstamme

Vedlikehold av bremser

Overhale bremsen

Bremsen sitter på høyre side av bakakselen, innenfor dekket på bakhjulet (Figur 33).

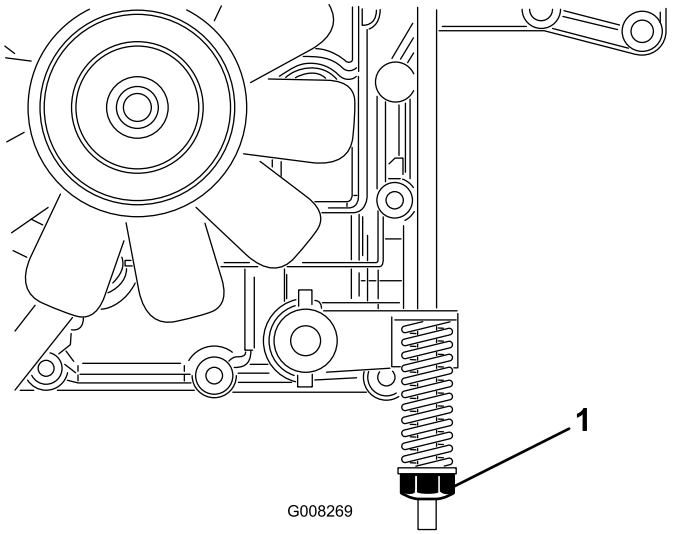

Figur 33

1. Bremsejusteringsmutter

Hvis maskinen tar mer enn 1 m for å stanse ved høyeste hastighet i høyeste gir, juster bremsen.

Kontrollere bremsen

Serviceintervall: For hver bruk eller daglig

1. Parker maskinen på en jevn flate.
2. Koble fra knivene (kraftuttak).
3. Sett på parkeringsbremsen.
4. Stopp motoren, og vent til alle bevegelige deler har stoppet.
5. Ta ut tenningsnøkkelen.
6. Dra ut drivkontrollen til posisjonen for skyving (Figur 16).
7. Hvis bakhjulene låser seg og sklir når du skyver maskinen forover, er det ikke nødvendig å justere bremsen. Hvis hjulene ruller og låser seg, juster bremsen. Se Justere bremsen.

Justere bremsen

1. Kontroller bremsen før du justerer den. Se Kontrollere bremsen.
2. Påse at drivkontrollen er i posisjonen for bruk (Figur 16) og at parkeringsbremsen er på.
3. Skru bremsejusteringsmutteren med klokken inntil du ikke kan dytte plentraktoren (Figur 33).

4. Frigjør parkeringsbremsen og påse at bakhjulene ruller fritt når du dytter maskinen. Hvis de ikke ruller fritt, skru bremsejusteringsmutteren mot klokken akkurat nok til at du kan dytte maskinen.
5. Sjekk bremsefunksjonen igjen. Se Kontrollere bremsen.

Vedlikehold av gressoppsamler

Fjerne gressoppsamleren

1. Bruk begge hendene for å tippe gressoppsamleren fremover (Figur 34).

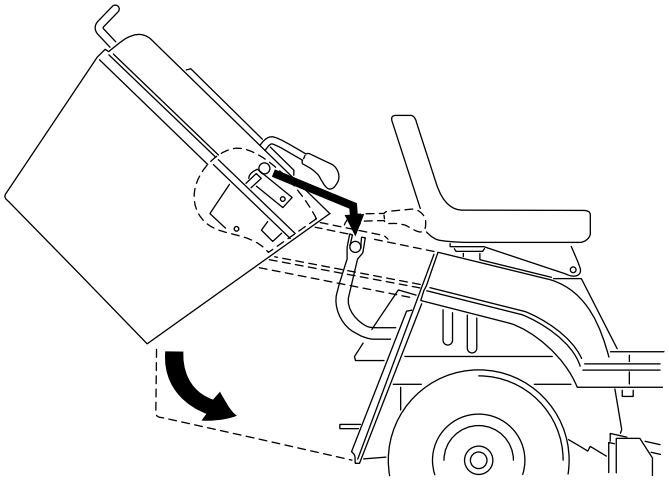

Figur 34

2. Skyv oppsamleren forsiktig bakover og av støttebrakettene.

Montere gressoppsamleren

1. Løft gressoppsamleren med begge hender.
2. Tipp oppsamleren fremover omtrent 40 grader og skyv den på de to støttebrakettene på bakenden av maskinen (Figur 34).

Merk: Påse at pilen på toppen av gressoppsamleren peker samme vei som pilene på maskinen. Gressklipperen vil ikke fungere når ikke gressoppsamleren er på plass.

Rengjøre gressoppsamleren og utløpet

1. Koble fra knivene (kraftuttak).
2. Sett på parkeringsbremsen.
3. Stopp motoren, og vent til alle bevegelige deler har stoppet.
4. Ta ut tenningsnøkkelen.
5. Fjern gressoppsamleren. Se Fjerne gressoppsamleren.
6. Rengjør oppsamlerposen med trykkvann.
7. Tørk området rundt sensoren for full pose.

8. Påse at automatisk oppsamling er i oppsamlingsmodus og rengjør innsiden av utløpet helt frem til gressklipperen.
9. Installer gressoppsamleren. Se Installere gressoppsamleren.

   Merk: La posen tørke helt før den monteres på plass.

Vedlikehold av klippeenhet

Vedlikeholde knivene

Serviceintervall: For hver bruk eller daglig

Merk: Angi hva som er høyre og venstre side på maskinen ved å stå i normal arbeidsstilling.

Sørg for å få best mulig klipperesultat ved å holde knivene skarpe. For å kunne bytte ut blader når de ikke lenger er skarpe nok, bør du ha knivblader i reserve.

⚠ FARE

Slitte eller skadde knivblader kan brekke, og en del av kniven kan slynges ut mot føreren eller andre og føre til alvorlige personskader eller en dødsulykke.

- **Undersøk knivbladene regelmessig for slitasje eller skade.**
- **Skift ut slitte eller skadde blader.**

Undersøke knivbladene

1. Demonter gressklipperen. Se Demontere gressklipperen.
2. Undersøk kniveggene (Figur 35). Hvis kniven er sløv eller hvis det er hakk i den, må den tas av og slipes. Se Slipe knivene.

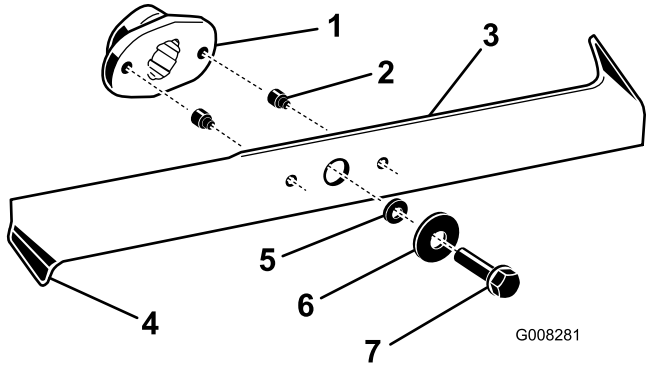

Figur 35

1. Knivdriver
2. Skjærbolt (2)
3. Knivblad
4. Buet knivegg
5. Avstandsstykke
6. Skive
7. Bolt

3. Undersøk knivbladene, spesielt buen (Figur 35). Hvis du oppdager slitasje eller skade på dette området, monter nye knivblader øyeblikkelig.
4. Hvis skjæreboltene er ødelagt, skift dem ut øyeblikkelig (Figur 35).

Viktig: Hvis skjæreboltene er ødelagt, kan klipperremmen være ødelagt. Undersøk remmen. Se Justere knivbladets drivrem.

Demontere knivene

1. Demonter gressklipperen. Se Demontere gressklipperen.
2. Legg gressklipperen forsiktig over på siden.
3. Fjern boltene, avstandsstykkene og knivbladene (Figur 35). Sett en trekloss mellom hvert knivblad og gressklipperen for å holde kniven fast mens du tar ut hver bolt.

   Merk: Det høyre bladet har venstregjengede bolter.
4. Undersøk alle delene; erstatt skadde eller ødelagte deler.

Slipe knivene

1. Bruk en fil til å slipe eggen i begge ender av kniven (Figur 36). Opprettholde den originale vinkelen. Kniven holdes balansert hvis du sliper like mye på begge kniveggene.

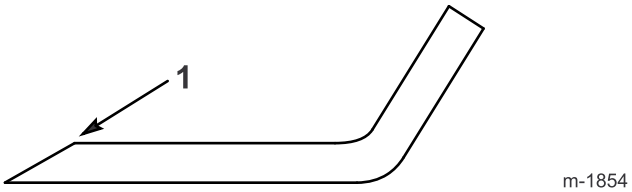

Figur 36

1. Slip kniven i original vinkel.

2. Kontroller knivens balanse ved å legge den på en balanseringsinnretning (Figur 37). Hvis kniven holder seg i horisontal stilling, har den riktig balanse og kan brukes. Hvis kniven ikke er i balanse, files litt av metallet på baksiden bort. Fortsett med dette helt til hvert knivblad er balansert.

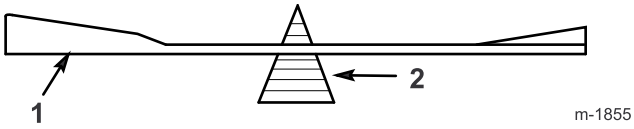

Figur 37

1. Kniv
2. Balanseringsinnretning

Montere knivbladene

1. Monter boltene, avstandsstykkene og knivbladene (Figur 35).

   Viktig: Buen på kniveggen må vende mot innsiden av gressklipperen for å sikre riktig klipping.
2. Plasser knivbladene i en vinkel på 90 grader til hverandre (Figur 38).

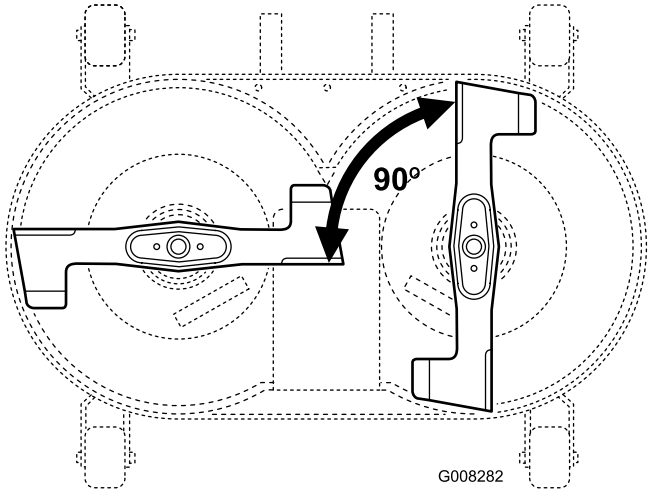

Figur 38

3. Stram til knivboltene med et moment på 50 Nm.

Demontere klippeenheten

1. Parker maskinen på en jevn flate.
2. Koble fra knivene (kraftuttak).
3. Sett på parkeringsbremsen.
4. Stopp motoren, og vent til alle bevegelige deler har stoppet.
5. Ta ut tenningsnøkkelen.
6. Koble ledningen fra tennpluggen.
7. Sett klippehøydespaken til den laveste posisjonen.
8. Trekk inn ledearmen og fjern V-remmen fra rullen (Figur 39).

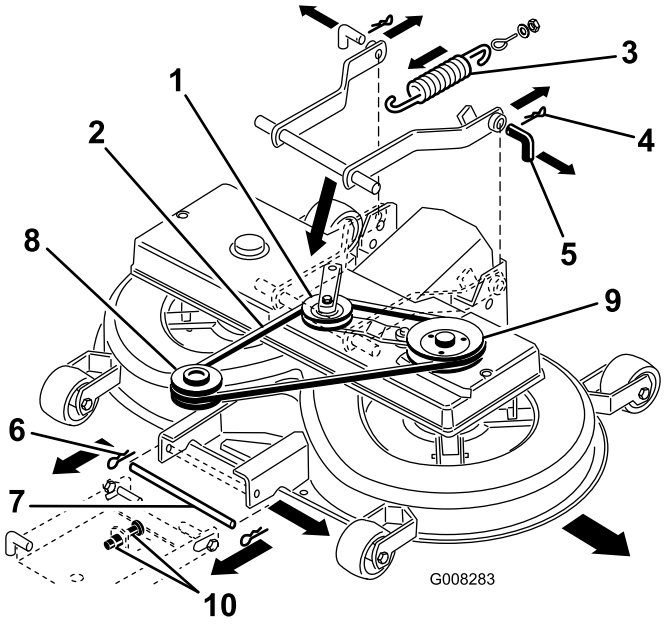

Figur 39

1. Lederull og lederullarm
2. V-rem
3. Tilkoblingsfjær
4. Bakre hårnålsklips
5. Bakre pinner
6. Fremre hårnålsklips
7. Fremre pinne
8. Motorremskive
9. V-remskive
10. Fremreforhjulsmutre, M12
11. Automatisk oppsamling, (ikke vist)

Merk: Automatisk oppsamling vises ikke av hensyn til tegningens tydelighet.

9. Koble fjæren fra tilkoblingsspaken (Figur 39).
10. Frigjør gressklipperen fra utløpet ved å løfte det av de to sveisede pinnene og trekke utløpet bakover ca. 10 cm. Sikre utløpet for å forhindre at det faller ned.
11. Fjern hårnålsklipsen fra de to bakre pinnene og fjern pinnene (Figur 39).

    Merk: Du kan komme til å trenge en nebbtang for å trekke ut den andre pinnen.

12. Fjern hårnålsklipsen fra de to fremre pinnene og fjern pinnen (Figur 39).
13. Ta V-remmen av motorremskiven (Figur 39).
14. Dytt klippeenheten ut under maskinen.

Montere klippeenheten

Reverser prosedyren for Demontere gressklipperen.

Justere kabelstaget for høydejustering

Serviceintervall: Hver 100. driftstime/Årlig (avhengig av hva som kommer først)—Sjekk knivens helling på langs. (Kontroller også når du installerer gressklipperen.)

Før du kontrollerer hellingsvinkelen, fyll luft slik at trykket i dekkene er på anbefalt nivå. Se Kontrollere trykket i dekkene. Hvis den fremre delen av gressklipperen ikke er innenfor 4 til 11 mm lavere enn den bakre delen av gressklipperen, tilpass knivbladets hellingsvinkel.

1. Parker maskinen på en jevn flate.
2. Koble fra knivene (kraftuttak).
3. Sett på parkeringsbremsen.
4. Stopp motoren, og vent til alle bevegelige deler har stoppet.
5. Ta ut tenningsnøkkelen.
6. Koble ledningen fra tennpluggen.
7. Flytt den laveste pinnen på den fremre justeringsfjæringen til den laveste posisjonen av de gjengende hullene ved å justere de to mutrene (M12) på forhjulsopphenget (Figur 39).
8. Sett klippehøydespaken til posisjon 1.

   Merk: Gressklipperens fremre justeringshjul må hvile på bakken.

9. Tilpass M8-låsemutteren på slutten av høydejusteringsstangen inntil stangen er litt i spenn (Figur 40).

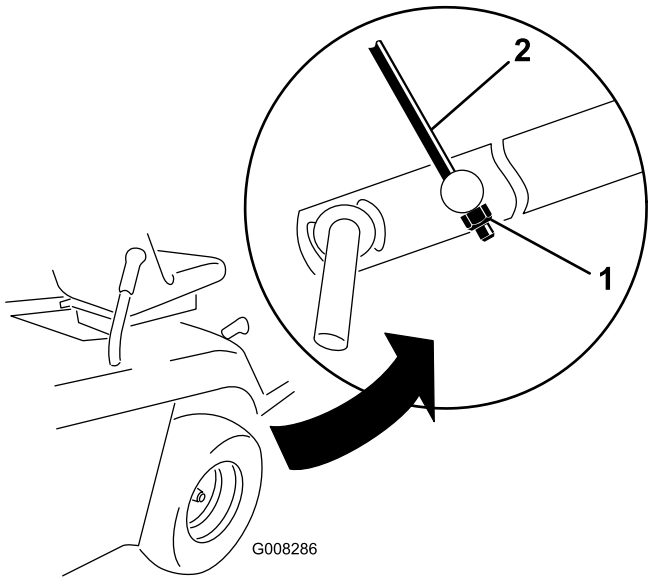

Figur 40

1. M8-låsemutter
2. Høydejusteringsstang

Lagring

1. Koble fra knivene (kraftuttak).
2. Sett på parkeringsbremsen.
3. Stopp motoren, og vent til alle bevegelige deler har stoppet.
4. Ta ut tenningsnøkkelen.
5. Fjern gressoppsamleren og rengjør den. Se Gressoppsamler.
6. Rengjør hele maskinen utvendig, spesielt motoren, og fjern gressrester, smuss osv. Fjern utvendige gressrester og smuss på motorens sylindertoppribber og viftehus.

   Viktig: Du kan vaske maskinen med skånsomt vaskemiddel og vann. Bruk ikke trykkvæsker til å rengjøre maskinen. Trykkvæsker kan skade det elektriske systemet og vaske bort nødvendig fett fra friksjonspunktene. Unngå å bruke for mye vann, spesielt nær dashbordet, lampene, motoren og batteriet.
7. Sjekk bremsen. Se Brems.
8. Overhal luftrenseren. Se Overhale luftrenseren.
9. Smør chassiset. Se Smøre maskinen.
10. Bytt motorolje og filter. Se Kontrollere motoroljenivået.
11. Kontroller trykket i dekkene. Se Kontrollere trykket i dekkene.
12. Hvis maskinen skal lagres i mer enn 30 dager, må den behandles på følgende måte:
    A. Bland et stabiliserings/kondisjoneringsmiddel med petroleumsbase i drivstoffet på tanken ved å følge instruksene fra produsenten av stabiliseringsmiddelet. **Stabiliseringsmidler med alkoholbase (etanol eller metanol) må ikke brukes.**

       Merk: Et stabiliserings-/kondisjoneringsmiddel er mest effektivt når det blandes med fersk bensin og brukes til enhver tid.

    B. Kjør motoren i fem minutter for å fordele bensinen med tilsettingsmidlet i drivstoffsystemet.

    C. Stopp motoren, la den avkjøles og tøm drivstofftanken. Se Tømme drivstofftanken

    D. Start motoren og kjør den til den stopper.

    E. Bruk choken eller fyll opp forgasseren.

    F. Start motoren og la den gå til den ikke starter mer.

    G. Resirkuler brukt olje i samsvar med lokale forskrifter.

    H. Åpne drivstoffventilen.

    Viktig: Bensin som inneholder et stabiliserings/kondisjoneringsmiddel, må ikke oppbevares i flere enn 90 dager.
13. Ta av og undersøk tennpluggen. Se Overhale tennpluggen. Når tennpluggene er tatt ut, heller du to spiseskjeer med olje i tennplugghullet. Bruk den elektriske starteren til å starte motoren og fordele oljen på innsiden av sylinderen. Sett tennpluggen tilbake på plass, men koble ikke kabelen til pluggen.
14. koble fra den negative batterikabelen. Rengjør batteriet og batteripolene. Kontroller elektrolyttnivået og lad det helt opp. Se Vedlikeholde batteriet. Ikke la den negative batterikabelen være koblet til batteriet under lagring.

    Viktig: Batteriet må være full-ladet for å unngå at det fryser og skades ved temperaturer under 0°C. Du kan lagre et fulladet batteri gjennom hele vinteren uten å lade på nytt.
15. Kontroller og stram til alle bolter, muttere og skruer. Alle slitte eller skadde deler må repareres eller skiftes ut.
16. Fjern riper og avskalling og mal over bare metalloverflater med lakk som fås kjøpt hos autoriserte forhandlerverksteder.
17. Maskinen må oppbevares rent og tørt i en garasje eller på et lager. Ta ut tennings- og KeyChoice-nøklene fra gressklipperen, og oppbevar dem på et sted det er lett å huske. Legg en presenning over maskinen for å beskytte den og holde den ren.

Feilsøking

Problem	Mulig årsak	Løsning
Startmotoren kjører ikke.	1. Knivkontrollen (kraftoverføring) er innkoblet. 2. Parkeringsbremsen er ikke på. 3. Batteriet er flatt. 4. De elektriske forbindelsene er korroderte eller løse. 5. En sikring har gått. 6. Et relé eller en bryter er skadd.	1. Flytt knivkontrollknotten (kraftuttak) til frakoblet posisjon. 2. Sett på parkeringsbremsen. 3. Lad opp batteriet. 4. Kontroller at de elektriske forbindelsene har god kontakt. 5. Bytt ut sikringen. 6. Kontakt et autorisert forhandlerverksted.
Motoren overopphetes.	1. For stor motorbelastning. 2. Oljenivået i veivhuset er lavt. 3. Kjøleribbene og luftpassasjene under motorviftehuset er tilstoppet.	1. Reduser bakkehastigheten. 2. Tilsett motorolje til veivhuset. 3. Fjern hindringen i kjøleribbene og luftpassasjene.
Maskinen kjører ikke.	1. Drivkontrollen er i posisjonen for skyving. 2. Trekkremmen er slitt, løs eller ødelagt. 3. Trekkremmen har kommet av lederullen.	1. Flytt drivkontrollen til posisjonen for bruk. 2. Kontakt et autorisert forhandlerverksted. 3. Kontakt et autorisert forhandlerverksted.
Motoren vil ikke starte, er vanskelig å starte eller går ikke.	1. Føreren sitter ikke på plass. 2. Drivstofftanken er tom. 3. Luftrenseren er skitten. 4. Tennpluggkabelen er løs eller frakoblet. 5. En tennplugg er ripet eller sprukket, eller åpningen er feil. 6. Choken er ikke lukket. 7. Det er smuss på drivstoffilteret 8. Tomgangshastigheten er for lav eller blandingen er feil. 9. Det er smuss, vann eller gammelt drivstoff i drivstoffsystemet. 10. Drivstoffavstengingsventilen er stengt.	1. Sett deg på setet. 2. Fyll drivstofftanken med bensin. 3. Rengjør eller bytt ut luftrenserelementet. 4. Monter ledningen til tennpluggen. 5. Monter en ny tennplugg med korrekt åpning. 6. Juster gasskabelen. 7. Bytt ut drivstoffilteret. 8. Kontakt et autorisert forhandlerverksted. 9. Kontakt et autorisert forhandlerverksted. 10. Åpne drivstoffventilen.
Motoren mister kraft.	1. For stor motorbelastning. 2. Luftrenseren er skitten. 3. Oljenivået i veivhuset er lavt. 4. Kjøleribbene og luftpassasjene under motorviftehuset er tilstoppet. 5. Tennpluggen er skadet eller skitten eller elektrodeavstanden er feil. 6. Utluftingshullet i drivstofflokket er tilstoppet. 7. Det er smuss på drivstoffilteret. 8. Det er smuss, vann eller gammelt drivstoff i drivstoffsystemet.	1. Reduser bakkehastigheten. 2. Rengjør luftrenserelementet. 3. Tilsett motorolje til veivhuset. 4. Fjern hindringen i kjøleribbene og luftpassasjene. 5. Monter en ny tennplugg med korrekt åpning. 6. Rengjør eller skift ut drivstofflokket. 7. Bytt ut drivstoffilteret. 8. Kontakt et autorisert forhandlerverksted.

Problem	Mulig årsak	Løsning
Det er unormal vibrasjon.	1. Knivene er bøyd eller ubalanserte. 2. Knivmonteringsboltene er løse. 3. Monteringsboltene i motoren er løse. 4. En motorremskive, lederull eller knivremskive er løs. 5. Motorremskiven er ødelagt. 6. Knivens drivrem er skadet.	1. Monter et nytt knivblad. 2. Stram til knivmonteringsbolten. 3. Trekk til monteringsboltene. 4. Stram til den aktuelle skiven. 5. Kontakt et autorisert forhandlerverksted. 6. Kontakt et autorisert forhandlerverksted.
Knivene roterer ikke.	1. Gressoppsamleren er ikke på plass. 2. Knivens drivrem er slitt, løs eller ødelagt. 3. Knivens drivrem er kommet av lederullen.	1. Monter gressoppsamleren. 2. Kontakt et autorisert forhandlerverksted. 3. Kontakt et autorisert forhandlerverksted.
Klippehøyden er ujevn.	1. Trykket i dekkene er feil. 2. Klippeenheten er ikke rettet opp. 3. Plentraktorens underside er skitten. 4. Knivmonteringsboltene er løse. 5. Spenningen i drivremmen er feil.	1. Still inn trykket i dekkene. 2. Juster kabelstaget for høydejusteringen. 3. Rengjør gressklipperens underside. 4. Stram til knivmonteringsbolten. 5. Kontakt et autorisert forhandlerverksted.

Notat:

Liste over internasjonale forhandlere

Distributør:	Land:	Telefonnummer:
Atlantis Su ve Sulama Sisstemleri Lt	Tyrkia	90 216 344 86 74
Balama Prima Engineering Equip.	Hong Kong	852 2155 2163
B-Ray Corporation	Korea	82 32 551 2076
Casco Sales Company	Puerto Rico	787 788 8383
Ceres S.A.	Costa Rica	506 239 1138
CSSC Turf Equipment (pvt) Ltd.	Sri Lanka	94 11 2746100
Cyril Johnston & Co.	Nord-Irland	44 2890 813 121
Equiver	Mexico	52 55 539 95444
Femco S.A.	Guatemala	502 442 3277
G.Y.K. Company Ltd.	Japan	81 726 325 861
Geomechaniki of Athens	Hellas	30 10 935 0054
Guandong Golden Star	Kina	86 20 876 51338
Hako Ground and Garden	Sverige	46 35 10 0000
Hako Ground and Garden	Norge	47 22 90 7760
Hayter Limited (U.K.)	Storbritannia	44 1279 723 444
Hydroturf Int. Co Dubai	De forente arabiske emirater	97 14 347 9479
Hydroturf Egypt LLC	Egypt	202 519 4308
Ibea S.P.A.	Italia	39 0331 853611
Irriamc	Portugal	351 21 238 8260
Irrigation Products Int'l Pvt Ltd.	India	86 22 83960789
Jean Heybroek b.v.	Nederland	31 30 639 4611
Lely (U.K.) Limited	Storbritannia	44 1480 226 800
Maquiver S.A.	Colombia	57 1 236 4079
Maruyama Mfg. Co. Inc.	Japan	81 3 3252 2285
Metra Kft	Ungarn	36 1 326 3880
Mountfield a.s.	Den tsjekkiske republikk	420 255 704 220
Munditol S.A.	Argentina	54 11 4 821 9999
Oslinger Turf Equipment SA	Ecuador	593 4 239 6970
Oy Hako Ground and Garden Ab	Finland	358 987 00733
Parkland Products Ltd.	New Zealand	64 3 34 93760
Prochaska & Cie	Østerrike	43 1 278 5100
RT Cohen 2004 Ltd.	Israel	972 986 17979
Riversa	Spania	34 9 52 83 7500
Roth Motorgerate GmBh & Co.	Tyskland	49 7144 2050
Sc Svend Carlsen A/S	Danmark	45 66 109 200
Solvert S.A.S.	Frankrike	33 1 30 81 77 00
Spypros Stavrinides Limited	Kypros	357 22 434131
Surge Systems India Limited	India	91 1 292299901
T-Markt Logistics Ltd.	Ungarn	36 26 525 500
Toro Australia	Australia	61 3 9580 7355
Toro Europe BVBA	Belgia	32 14 562 960

Toro-garantien

Betingelser og inkluderte produkter

The Toro® Company og datterselskapet Toro Warranty Company, i henhold til en avtale mellom dem, garanterer i fellesskap å reparere alle Toro-produkter som brukes til normale boligformål* hvis det oppstår defekter i materialer eller arbeidskvalitet.

Følgende tidsperioder gjelder fra kjøpsdatoen:

Produkter	Garantiperiode
Manuelle motordrevne gressklippere	2-års begrenset garanti
Bakmotortraktor	2-års begrenset garanti
Plen- og hagetraktorer	2-års begrenset garanti
Elektriske håndholdte produkter	2-års begrenset garanti
Snøfresere	2-års begrenset garanti
Forbrukermaskin med nullradius	2-års begrenset garanti

*Opprinnelig kjøper innebærer bruk av personen som opprinnelig kjøpte Toro-produktene.

*Boligformål betyr bruk av produktet på samme tomt som hjemmet ditt. Bruk på mer enn ett sted eller en institusjon eller til utleie betraktes som kommersiell bruk, og garantien for kommersiell bruk vil gjelde.

Begrenset garanti for kommersiell bruk

Toro Forbrukerprodukter og – tilbehør som brukes til kommersiell, industriell eller utleiebasert bruk, er garantert mot defekter i materialer og arbeidskvalitet for følgende tidsperioder fra datoen for opprinnelig kjøp:

Produkter	Garantiperiode
Manuelle motordrevne gressklippere	90-dagers garanti
Bakmotortraktor	90-dagers garanti
Plen- og hagetraktorer	90-dagers garanti
Elektriske håndholdte produkter	90-dagers garanti
Snøfresere	90-dagers garanti
Forbrukermaskin med nullradius	45-dagers garanti

Instruksjoner for å innhente garantitjenester

Hvis du tror at ditt Toro-produkt inneholder en defekt i materialer eller arbeidskvalitet, følger du denne fremgangsmåten:

1. Kontakt selgeren for å avtale service på produktet. Hvis det av en eller annen grunn er umulig for deg å kontakte selgeren, kan du kontakte en Toro-autorisert forhandler for å avtale service.
2. Ta med deg produktet og kjøpsbevis (salgskvittering) til serviceforhandleren. Hvis du av en eller annen grunn er misfornøyd med serviceforhandlerens analyse eller med hjelpen du får, kan du kontakte oss på:

   Customer Care Department, Consumer Division
   The Toro Company
   8111 Lyndale Avenue South
   Bloomington, MN 55420-1196, USA
   Manager: Technical Product Support: 001-952-887-8248

   Se vedlagt forhandlerliste

Eierens ansvar

Du må vedlikeholde Toro-produktet ved å følge vedlikeholdsprosedyrene som er beskrevet i *Brukerhåndboken*. Det er du som dekker kostnadene til slikt rutinevedlikehold, enten det utføres av en forhandler eller av deg.

Elementer og betingelser som ikke inkluderes

Denne uttrykkelige garantien dekker ikke følgende:

- Kostnader til regelmessig vedlikehold eller slitasjedeler, for eksempel rotorblader (skovl), skrapeblader, remmer, drivstoff, smørefett, oljeskift, tennplugger og justering av kabel- og forbindelsesjusteringer eller bremsejusteringer.
- Alle produkter eller deler som er endret eller feilbrukt og må byttes eller repareres på grunn av normal slitasje, uhell eller manglende korrekt vedlikehold.
- Reparasjoner som er nødvendige pga. feilaktig bruk av drivstoff som ikke er friskt, eller manglende klargjøring av enheten før maskinen ikke skal brukes over en periode på over tre måneder
- Motor og drivverk. Disse dekkes av de aktuelle produsentgarantiene med separate vilkår og betingelser

Alle reparasjoner som dekkes av disse garantiene, må utføres av en autorisert Toro-serviceforhandler som bruker Toro-godkjente reservedeler.

Generelle betingelser

Kjøperen er dekket av nasjonal lovgivning innen hvert land. Rettighetene som kjøperen har med støtte i slike lover, er ikke begrenset av denne garantien.