Form No. 3364-963 Rev A

TORO®

Count on it.

Käyttöopas

Tiekäyttöön valmis Pro Force -roskapuhallin

Mallinro: 44539—Sarjanro: 310000001 tai suurempi

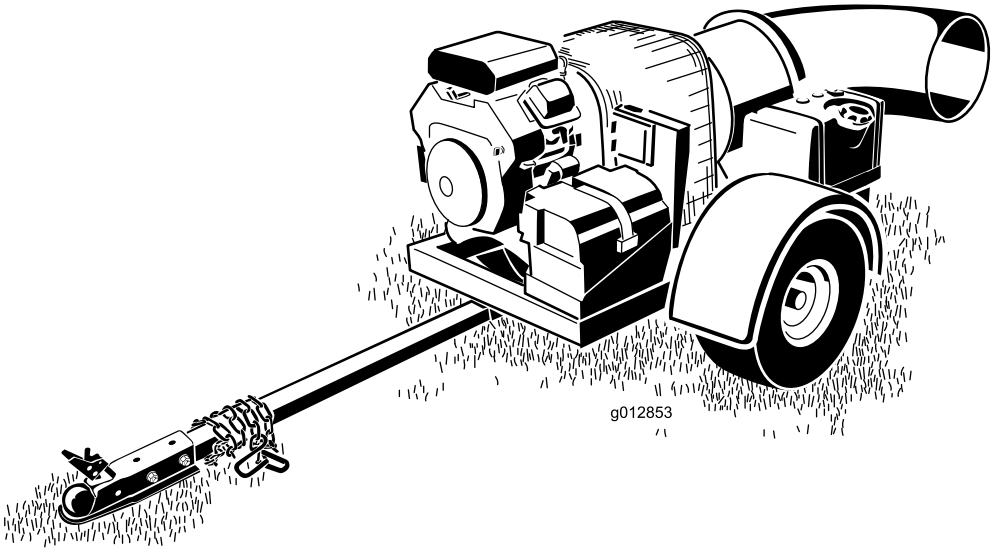

CE

Jos haluat rekisteröidä tuotteen tai ladata käyttöoppaan tai osaluettelon veloituksetta, mene osoitteeseen www.Toro.com.

Käännös alkuperäisestä tekstistä (FI)

Tämä tuote on Yhdysvaltojen tieliikenneturvallisuuden kansallisen viranomaisjärjestön (NHTSA) tieliikennekäyttöön tarkoitettuja perävaunuja koskevien vaatimusten mukainen.

VAARA

KALIFORNIA
Lakiesityksen 65 mukainen varoitus

Tämän laitteen moottorin tuottamat pakokaasut sisältävät kemikaaleja, jotka Kalifornian osavaltion tietojen mukaan aiheuttavat syöpää, synnynnäisiä epämuodostumia ja muuta lisääntymiseen liittyvää haittaa.

Tärkeää: Tässä moottorissa ei ole kipinänsammuttimella varustettua äänenvaimenninta. Kalifornian laki (California Public Resource Code Section 4442) kieltää tämän moottorin käytön metsissä, pensaikoissa tai ruohikkoalueilla. Muissa osavaltioissa ja liittovaltiollisilla alueilla voi olla vastaavia rajoituksia.

Sähkömagneettinen yhteensopivuus

Kotimaassa: Tämä laite on FCC:n sääntöjen osan 15 mukainen. Käyttöön liittyvät seuraavat kaksi ehtoa: (1) tämä laite ei saa aiheuttaa haitallisia häiriöitä ja (2) tämän laitteen täytyy pystyä käsittelemään kaikki sen mahdollisesti vastaanottamat häiriöt, mukaan lukien häiriöt, jotka saattavat aiheuttaa ei-toivottua toimintaa.

Tämä laite synnyttää ja käyttää radiotaajuista energiaa, ja jos sitä ei asenneta ja käytetä oikein eli tarkasti valmistajan ohjeiden mukaan, se saattaa aiheuttaa häiriöitä radio- ja televisiovastaanottoon. Laite on tyyppitestattu, ja sen on havaittu olevan FCC:n luokan B tietokonelaitteelle asetettujen rajojen mukainen FCC:n sääntöjen osan 15 aliosan J määritysten mukaisesti. Nämä säännöt on suunniteltu antamaan kohtuullinen suoja tällaisia häiriöitä vastaan kotiasennuksessa. Ei kuitenkaan voida taata, ettei häiriöitä esiinny jossain tietyssä asennuksessa. Jos tämä laite kuitenkin aiheuttaa häiriöitä radio- tai televisiovastaanottoon, minkä voi havaita kytkemällä laitteen virran pois ja sitten takaisin, käyttäjän kannattaa yrittää korjata häiriöitä yhdellä tai useammalla seuraavista tavoista:suuntaamalla vastaanottoantenni uudelleen, siirtämällä etäohjaimen vastaanotinta suhteessa radion/television antenniin tai kytkemällä ohjain eri pistorasiaan, jotta säädin ja radio/televisio ovat eri haarautumispiireissä.Tarvittaessa käyttäjän tulee ottaa yhteys jälleenmyyjään tai kokeneeseen radio-/televisioasentajaan ja pyytää lisäehdotuksia.Seuraavasta Federal Communications Commissionin valmistelemasta kirjasesta saattaa olla apua: ”How to Identify and Resolve Radio-TV Interference Problems” (”radio- ja televisiohäiriöiden tunnistaminen ja ratkaiseminen”). Tätä kirjasta jakelee U.S. Government Printing Office, Washington, DC 20402. Varastonro 004-000-00345-4.

FCC-TUNNUS: OF7PFB1

IC: 3575A-PFB1

Käyttöön liittyvät seuraavat kaksi ehtoa: (1) tämä laite ei saa aiheuttaa häiriöitä ja (2) tämän laitteen täytyy pystyä käsittelemään kaikki häiriöt, mukaan lukien häiriöt, jotka saattavat aiheuttaa laitteen ei-toivottua toimintaa.

⚠ VAROITUS

Jos käyttäjä tekee muutoksia tai muokkauksia, joita vaatimustenmukaisuudesta vastaava osapuoli ei ole nimenomaisesti hyväksynyt, käyttäjän oikeus käyttää laitetta saattaa mitätöityä.

Tämä kipinäsytytysjärjestelmä on Kanadan ICES-002 -normin mukainen.

Johdanto

Tätä roskapuhallinta vedetään ajoleikkurilla, ja se on tarkoitettu ammattimaiseen kaupalliseen käyttöön. Se on tarkoitettu pääasiassa puistojen, golfkenttien, urheilukenttien ja kaupallisten kiinteistöjen suurten viheralueiden puhdistamiseen roskista voimakkaan puhalluksen avulla.

Lue nämä tiedot huolellisesti, jotta opit käyttämään ja huoltamaan laitetta asianmukaisesti sekä välttämään tapaturmia ja laitevaurioita. Olet itse vastuussa tuotteen asianmukaisesta ja turvallisesta käytöstä.

Jos tarvitset tietoja tuotteista, lisävarusteista tai lähimmästä jälleenmyyjästä tai haluat rekisteröidä tuotteen, voit ottaa yhteyden Toroon suoraan osoitteessa www.Toro.com.

Aina kun tarvitset huoltoa, alkuperäisiä Toro-varaosia tai lisätietoja, ota yhteys valtuutettuun huoltoliikkeeseen tai Toron asiakaspalveluun. Ota tällöin tuotteesi malli- ja sarjanumerot valmiiksi esiin. Kuva 1 näyttää laitteen malli- ja sarjanumeron sijainnin. Kirjoita numerot annettuun tilaan.

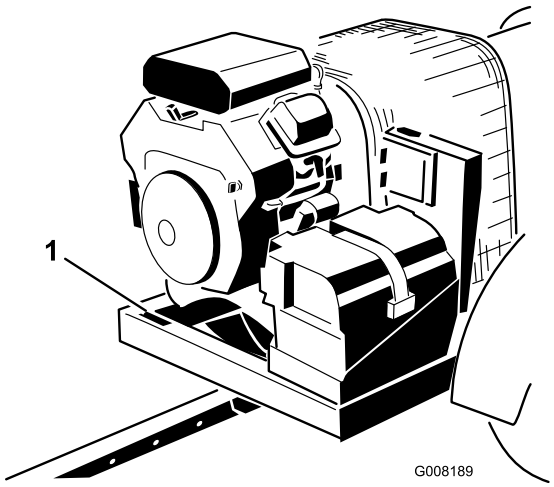

Kuva 1

1. Malli- ja sarjanumeron sijainti

© 2010—The Toro® Company
8111 Lyndale Avenue South
Bloomington, MN 55420

Toron WWW-sivusto osoitteessa www.Toro.com.
Painettu Yhdysvalloissa.
Kaikki oikeudet pidätetään

Mallinro: _____

Sarjanro: _____

Tässä käyttöoppaassa esiintyvä varoitusmerkintä (Kuva 2) ilmaisee vaaratilannetta, josta saattaa olla seurauksena vakava tapaturma tai jopa kuolema, jos suositellut varotoimenpiteet laiminlyödään.

Kuva 2

1. Varoitusmerkintä

Tässä käyttöoppaassa tärkeitä tietoja korostetaan myös kahdella termillä. **Tärkeää** kiinnittää huomiota mekaanisiin erikoistietoihin ja **Huomautus** korostaa erityishuomion ansaitsevia yleistietoja.

Rengastiedot

Renkaan tunnistenumero (TIN) on merkitty kaikkien tieliikennekäyttöön tarkoitettujen renkaiden sivuun.

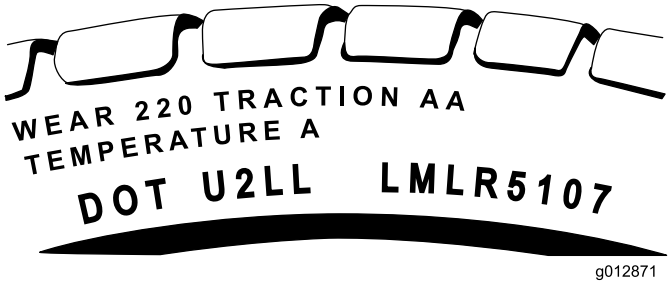

Kuva 3

1. Renkaan tunnistenumero (TIN)

Sisältö

Johdanto 2
Turvaohjeet 4
Turvalliset käyttötavat 4
Turva- ja ohjetarrat 6
Käyttöönotto 8
1 Akun poisto, käyttöönotto ja lataus 9
2 Akun asennus 10
3 Vetokoukun asentaminen roskapuhaltimeen 11
4 Roskapuhaltimen kytkeminen vetoajoneuvoon 11
Laitteen yleiskatsaus 12
Ohjauslaitteet 12
Käyttö 13
Perävaunun kiinnitys 13
Polttoaineen lisäys 13
Moottorin öljymäärän tarkistus 15
Rengaspaineen tarkistus 15
Pyöränmuttereiden kireyden tarkistus 15
Moottorin käynnistys ja sammutus 15
Säätimen aikakatkaisu 16
Suuttimen suuntauksen säätö 16
Laitteen vetäminen 16
Roskapuhaltimen ja vetoajoneuvon kytkentä 17
Käyttövihjeitä 17
Kunnossapito 19
Kunnossapitotaulukko 19
Päivittäisen huollon tarkastuslista 20
Ilmanpuhdistimen huolto 21
Moottoriöljyn huolto 22
Kauko-ohjaimen/ohjausyksikön synkronointi 23
Sytytystulppien huolto 24
Polttoainesuodattimen vaihto 24
Polttoainesäiliön huolto 25
Moottorin säleikön ja öljynjäähdyttimen puhdistus 25
Suuttimen kiristimen tarkistus 25
Hihnan säätö 25
Renkaiden tarkistus 26
Sähköjärjestelmän kunnossapito 26
Jätteiden hävitys 27
Varastointi 27
Kaaviot 28

Turvaohjeet

Vaarojen hallinta ja tapaturmien ennaltaehkäisy riippuvat laitteen käyttöön, kuljetukseen, huoltoon ja varastointiin osallistuvien valppaudesta, huolellisuudesta ja oikeasta koulutuksesta. Koneen asiaton käyttö tai kunnostus voi aiheuttaa loukkaantumisen tai kuoleman. Tapaturmien ja hengenvaaran riskiä voidaan vähentää noudattamalla näitä turvaohjeita.

Turvalliset käyttötavat

Seuraavat ohjeet ovat ANSI-standardista B71.4-2004.

Koulutus

- Lue käyttöopas ja muu koulutusmateriaali. Jos käyttäjä tai mekaanikko ei ymmärrä oppaan kieltä, omistajan on selitettävä hänelle sen sisältö.
- Tutustu laitteen turvallisen käytön ohjeisiin, ohjauslaitteisiin ja turvamerkintöihin.
- Kaikille käyttäjille ja mekaanikoille on annettava asianmukainen koulutus. Omistaja vastaa käyttäjien koulutuksesta.
- Älä anna lapsien tai kouluttamattomien henkilöiden käyttää tai huoltaa laitetta. Paikalliset säännökset saattavat asettaa rajoituksia käyttäjän iälle.
- Omistaja/käyttäjä voi estää itselleen tai muille henkilöille tai omaisuudelle aiheutuvat vahingot ja on siksi vastuussa niistä.

Valmistelut

- Tutki maasto, jotta voit arvioida, mitä lisälaitteita ja -varusteita työn turvallinen suorittaminen edellyttää. Käytä vain valmistajan hyväksymiä lisälaitteita ja -varusteita.
- Pukeudu asianmukaisesti. Käytä kypärää, turvalaseja ja kuulosuojaimia. Pitkät hiukset, löysät vaatteet ja roikkuvat korut voivat takertua liikkuviin osiin.
- Tarkasta alue, jolla laitetta on tarkoitus käyttää, ja poista kaikki esineet, jotka se voi singota, kuten kivet, leikkikalut ja johdot.
- Älä päästä sivullisia käyttöalueelle.
- Älä poista suojuksia tai turvalaitteita. Jos jokin suojus, turvalaite tai kilpi on epäselvä tai vahingoittunut, korjaa tai vaihda se ennen laitteen käyttöä. Kiristä kaikki löysät mutterit, pultit ja ruuvit, jotta kone on turvallisessa käyttökunnossa.
- Ole erityisen huolellinen käsitellessäsi bensiiniä ja muita polttoaineita. Ne ovat tulenarkoja ja niiden höyryt räjähtävät herkästi.
  - Käytä hyväksyttyä säiliötä.
  - Älä koskaan täytä tai tyhjennä koneen polttoainesäiliötä sisätiloissa.
  - Älä koskaan irrota polttoainesäiliön korkkia tai lisää polttoainetta moottorin ollessa käynnissä. Anna moottorin jäähtyä ennen tankkausta. Älä tupakoi tankkauksen aikana.
- Tarkista, että turvakytkimet ja kilvet ovat paikoillaan ja toimivat oikein. Älä käytä konetta, mikäli ne eivät toimi kunnolla.

Käyttö

- Ennen jokaista käyttökertaa:
  - Tarkista vetokytkin, kuula ja vetokoukku.
  - Käytä aina turvaketjua.
  - Tarkista, että kaikki valot toimivat oikein.
  - Tarkista, että renkaiden ilmanpaineet ovat suositusten mukaiset.
  - Tarkista, että pyöränmutterit on kiristetty oikeaan kireyteen.
  - Tarkista, että kone on kiinnitetty hyvin.
- Ole tarkkaavainen, hidasta ja ole varovainen kääntyessäsi. Katso taaksesi ja sivuillesi ennen kuin muutat suuntaa.
- Katso, mihin suuntaan puhaltimen suutin osoittaa ja huolehdi, ettei tässä suunnassa ole ihmisiä.
- Ole varovainen lähestyessäsi kulmia, joissa on huono näkyvyys, pensaita, puita tai muuta näkyvyyttä haittaavaa.
- Älä käytä moottoria suljetussa tilassa, jossa ei ole riittävää ilmanvaihtoa, äläkä suuntaa puhaltimen suutinta sellaiseen tilaan. Pakokaasut ovat vaarallisia ja voivat aiheuttaa hengenvaaran.
- Laitteen melutaso voi olla yli 85 dB(A) käyttäjän paikalla. Pysyvien kuulovaurioiden välttämiseksi kannattaa käyttää kuulosuojaimia pitkäkestoisessa altistumisessa.
- Koneen käyttäminen vaatii valppautta. Toimi seuraavasti, jotta et menettäisi ajoneuvon hallintaa:
  - Käytä konetta vain päivänvalossa tai hyvässä keinovalaistuksessa.
  - Aja hitaasti ja varo kuoppia ja muita piileviä vaaroja.
  - Älä aja hiekkaesteiden, ojien, poukamien tai muiden vaarallisten paikkojen lähellä.
  - Hidasta vauhtia, kun teet jyrkkiä käännöksiä ja kun käännyt rinteissä.

– Vältä äkkilähtöjä ja -pysäytyksiä.
– Katso taaksesi ennen peruuttamista ja varmista, ettei koneen takana ole ketään.
– Varo liikennettä lähellä risteyksiä ja ylittäessäsi niitä. Anna muille aina etuajo-oikeus.

- Pysy loitolla suuttimen aukosta koneen toiminnan aikana. Pidä sivulliset loitolla suuttimen aukosta äläkä suuntaa materiaalin poistoa sivullisia kohti.
- Älä käytä konetta alkoholin tai huumaavien aineiden vaikutuksen alaisena.
- Salamanisku voi aiheuttaa vakavan loukkaantumisen tai hengenvaaran. Jos alueella on ukonilma, konetta ei saa käyttää. Tällöin on hakeuduttava suojaan.
- Jos vetoajoneuvon moottori sammuu tai vauhti hiipuu etkä pääse rinteen päälle, älä käännä konetta. Peruuta vetoajoneuvo aina hitaasti ja suoraan alas rinnettä.
- **Vältä tapaturman vaaraa!** Jos havaitset käyttöalueella tai sen välittömässä läheisyydessä yllättäen ihmisen tai lemmikkieläimen, **keskeytä käyttö.**Huolimaton käyttö epätasaisella maalla, kimmokkeet tai väärin sijoitetut turvalaitteet voivat aiheuttaa sinkoutuvista esineistä aiheutuvia vammoja. Älä jatka käyttöä ennen kuin alueella ei enää ole ketään.
- Älä koske moottoriin tai äänenvaimentimeen moottorin ollessa käynnissä tai heti sen pysäyttämisen jälkeen. Kuumat pinnat voivat aiheuttaa palovammoja.

Laitteen vetäminen

- Tutustu asiaankuuluviin paikallisiin ja kansallisiin turvamääräyksiin ja lakeihin ennen roskapuhaltimen vetämistä sekä noudata liikenneministeriön määräyksiä.
- Jotta onnettomuudet voitaisiin välttää, varmista AINA ennen roskapuhaltimen kuljetusta yleisillä teillä, että vetoajoneuvo on mekaanisesti ehjä ja hyvässä toimintakunnossa.
- Sammuta AINA moottori ennen kuljetusta.
- Tarkista AINA vetokoukku ja vetokytkin kulumien varalta. ÄLÄ KOSKAAN vedä roskapuhallinta viallisilla vetokoukuilla, kytkimillä, ketjuilla jne.
- Tarkista sekä vetoajoneuvon että roskapuhaltimen renkaiden ilmanpaineet. Roskapuhaltimen rengaspaineen on oltava 241 kPa (35 psi) kylmissä renkaissa. Tarkista myös ajoneuvon ja roskapuhaltimen renkaiden kulumispinta.
- Kiinnitä AINA roskapuhaltimen turvaketju vetoajoneuvoon huolellisesti.
- Varmista AINA, että vetoajoneuvon ajo-, peruutus- ja jarruvalot toimivat oikein.
- Maantiellä suurin sallittu vetonopeus on 80 km/h, ellei toisin ole mainittu. Suositeltu enimmäisnopeus teiden ulkopuolella on 24 km/h maastotyypistä riippuen.
- Vältä äkkilähtöjä ja -pysäytyksiä. Ne saattavat aiheuttaa luisumista tai linkkuun menoa. Vedettäessä on lähdettävä liikkeelle ja pysähdyttävä tasaisesti ja hitaasti.
- Vältä jyrkkiä käännöksiä kaatumisen estämiseksi.
- Varmista, että puhaltimen suutin osoittaa ylöspäin vetämisen aikana.
- Estä laitteen vieriminen pysäköinnin aikana asettamalla kiilat renkaiden alle.

Kunnossapito ja varastointi

- Anna moottorin jäähtyä ennen varastointia. Älä varastoi avotulen lähelle.
- Sulje polttoaineen sulkuventtiili varastoinnin tai kuljetuksen ajaksi. Älä säilytä polttoainetta lähellä avotulta tai tyhjennä polttoainesäiliötä sisätiloissa.
- Pysäköi kone tasaiselle alustalle. Älä anna tehtävään kouluttamattomien henkilöiden huoltaa konetta.
- Tue osat tarvittaessa pukkien avulla.
- Irrota akun kaapelit tai irrota sytytystulpan johdot ennen korjaustöitä. Irrota kaapeli ensin miinusnavasta ja vasta sitten plusnavasta. Kytke kaapeli ensin plusnapaan ja vasta sitten miinusnapaan.
- Irrota avain virtalukosta, jotta moottori ei käynnisty vahingossa koneen huollon, säätöjen tai varastoinnin aikana.
- Tee vain tässä käyttöoppaassa kuvattuja kunnossapitotoimia. Jos kone vaatii suurehkoja korjauksia tai jos tarvitset apua, ota yhteys valtuutettuun Toro-jälleenmyyjään.
- Palovaara pienenee, kun moottoritila pidetään puhtaana liiallisesta rasvasta, ruohosta, lehdistä ja kerääntyvästä liasta. Älä pese lämmintä moottoria tai mitään sähköosia vedellä.
- Varmista, että kone on turvallisessa käyttökunnossa; huolehdi, että mutterit, pultit ja ruuvit on kiristetty kunnolla. Varmista puhaltimen akselin kiinnityspulttien ja -mutterien oikea kiristysmomentti riittävän usein.
- Jos moottorin on oltava käynnissä kunnossapitosäädön aikana, pidä kädet, jalat, vaatteet ja kaikki kehon osat kaukana puhaltimesta ja muista liikkuvista osista.

- Älä käytä moottoria liian suurilla kierroksilla muuttamalla keskipakosäätimen asetuksia. Turvallisuus- ja tarkkuussyistä johtuen valtuutetun Toro-jälleenmyyjän on tarkistettava moottorin suurin käyntinopeus kierrosnopeusmittarilla.
- Moottori on sammutettava ennen öljyn tarkistusta tai lisäämistä kampikammioon.
- Pidä kädet ja jalat poissa liikkuvista osista. Älä tee säätöjä moottorin ollessa käynnissä, jos mahdollista.
- Lataa akut avoimessa tilassa, jossa on hyvä ilmanvaihto, kaukana kipinöistä ja avotulesta. Irrota laturin virtajohto, ennen kuin kytket laturin akkuun tai irrotat sen akusta. Käytä suojavaatetusta ja eristettyjä työkaluja.
- Pidä kaikki osat hyvässä kunnossa ja kaikkien laitteiden kiinnitykset tiukalla. Vaihda kaikki kuluneet tai vaurioituneet turvamerkinnät.
- Käytä vain Toron hyväksymiä lisälaitteita. Takuu saattaa raueta, jos käytetään lisälaitteita, joita Toro ei ole hyväksynyt.

Turva- ja ohjetarrat

Turva- ja ohjetarrat on sijoitettu hyvin näkyville paikoille mahdollisten vaara-alueiden lähettyville. Korvaa vioittuneet tai kadonneet tarrat uusilla.

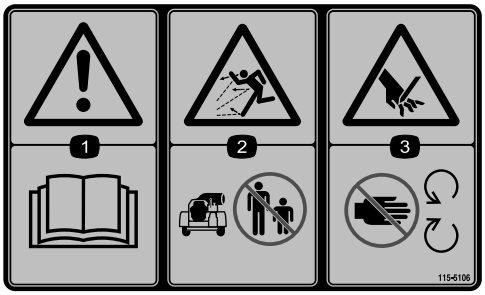

115-5106

1. Vaara – lue *käyttöopas.*
2. Esineiden sinkoutumisvaara – pidä sivulliset turvallisen matkan päässä koneesta.
3. Loukkaantumisvaara; käsi – pysy etäällä liikkuvista osista; pidä kaikki suojukset ja suojalevyt paikoillaan.

115-5113

1. Vaara – lue *käyttöopas,* käytä kuulo- ja silmäsuojaimia.

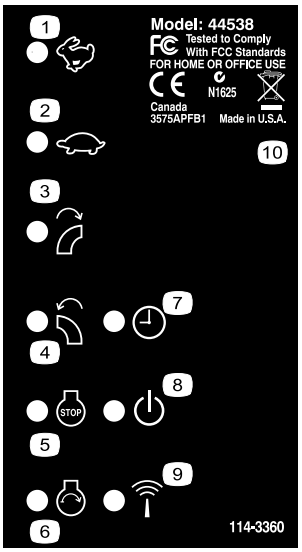

114-3360

1. Nopea
2. Hidas
3. Kierrä suutinta oikealle
4. Kierrä suutinta vasemmalle
5. Moottori – pysäytys
6. Moottori – käynnistys
7. Aika katkaisu
8. Virta
9. RF-aktiivisuus
10. Sisältää kierrätettäviä materiaaleja, ei saa hävittää tavallisen jätteen mukana.

115-5105

1. Vaara – lue *käyttöopas.*
2. Vaara – älä käytä konetta, jos et ole saanut asianmukaista koulutusta.
3. Varoitus – pysäytä moottori; irrota virta-avain ja lue ohjeet ennen korjaamista tai huoltamista.
4. Esineiden sinkoutumisvaara – pidä sivulliset turvallisen matkan päässä koneesta.
5. Vaara – pysy etäällä liikkuvista osista. Pidä kaikki suojukset paikoillaan.
6. Varoitus – älä käynnistä moottoria, kun kone on irrallaan vetoajoneuvosta; kiinnitä kone aina vetoajoneuvoon ennen moottorin käynnistystä.

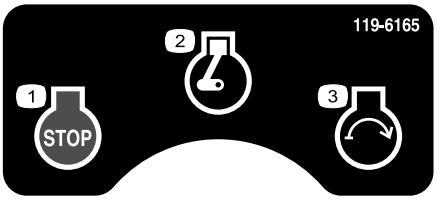

119-6165

1. Moottori – pysäytys
2. Moottori – käynnissä
3. Moottori – käynnistys

CALIFORNIA SPARK ARRESTER WARNING

Operation of this equipment may create sparks that can start fires around dry vegetation. A spark arrester may be required. The operator should contact local fire agencies for laws or regulations relating to fire prevention requirements. 117-2718

117–2718

TIRE INFORMATION 119-6162

TIRE SIZE	RIM SIZE	TIRE PRESSURE (COLD)
215/6-8 4P K399	W8 x 75H	241 KPA (35 PSI)

SEE OWNER'S MANUAL FOR ADDITIONAL INFORMATION

119–6162

MFD. BY: THE TORO CO. DATE OF MFG: XX/XX 119-6139
GVWR: GAWR:
227 KG (500 LBM) 227 KG (500 LBM)
THIS VEHICLE CONFORMS TO ALL APPLICABLE FEDERAL MOTOR VEHICLE SAFETY STANDARDS IN EFFECT ON THE DATE OF MANUFACTURE SHOWN ABOVE.
VIN: XXXXXXXXXXXXXXXXX TYPE: TRAILER

119–6139

Käyttöönotto

Irralliset osat

Tarkista alla olevasta taulukosta, että kaikki osat on toimitettu.

Ohjeet	Kuvaus	Määrä	Käyttökohde
1	Akkuneste (ei mukana)	A/R	Akun lataus
2	Vaseliini (ei mukana)	A/R	Akun asennus
3	Roskapuhallinkokoonpano Vetokoukku Pultti (3/8 × 3 tuumaa) Laippamutteri (3/8 tuuma)	1 1 2 2	Asenna vetokoukku roskapuhaltimeen
4	Mitään osia ei tarvita	–	

Ohjeet, oppaat ja muut osat

Kuvaus	Määrä	Käyttökohde
Osaluettelo Käyttöopas	1 1	Lue ennen käyttöä.
Moottorin käyttöopas	1	Käytä oppaana moottorin käytössä ja huollossa
Käyttäjän koulutusmateriaali	1	Katso ennen koneen käyttöönottoa.
Etäohjain	1	Käytä puhaltimen käyttöön etäältä
Tyyppihyväksyntä	1	Varmista CE-vaatimustenmukaisuus.

Huomaa: Koneen vasen ja oikea puoli määritellään normaalista käyttöasennosta käsin.

1

Akun poisto, käyttöönotto ja lataus

Vaiheeseen tarvittavat osat:

A/R	Akkuneste (ei mukana)

Ohjeet

1. Jos akkua ei ole täytetty akkunesteellä tai sitä ei ole otettu käyttöön, paikallisesta akkutarvikeliikkeestä on ostettava akkunestettä (ominaispaino 1,260), jota lisätään akkuun.

⚠ HENGENVAARA

Akkuneste sisältää rikkihappoa, joka on tappava myrkky ja aiheuttaa vakavia syöpymiä.

- **Älä juo akkunestettä äläkä anna sen päästä kosketuksiin ihon, silmien tai vaatteiden kanssa. Käytä suojalaseja ja kumikäsineitä.**
- **Akku on täytettävä paikassa, jossa on aina saatavilla puhdasta vettä ihon huuhtelua varten.**

VAARA

KALIFORNIA
Lakiesityksen 65 mukainen varoitus

Akun liitännät, navat ja niihin liittyvät lisävarusteet sisältävät lyijyä ja lyijy-yhdisteitä, joiden tiedetään aiheuttavan syöpää ja haittaavan lisääntymistä. Pese kädet, kun olet käsitellyt akkua.

2. Irrota hihna, joka kiinnittää akun suojuksen akkukoteloon (Kuva 4).

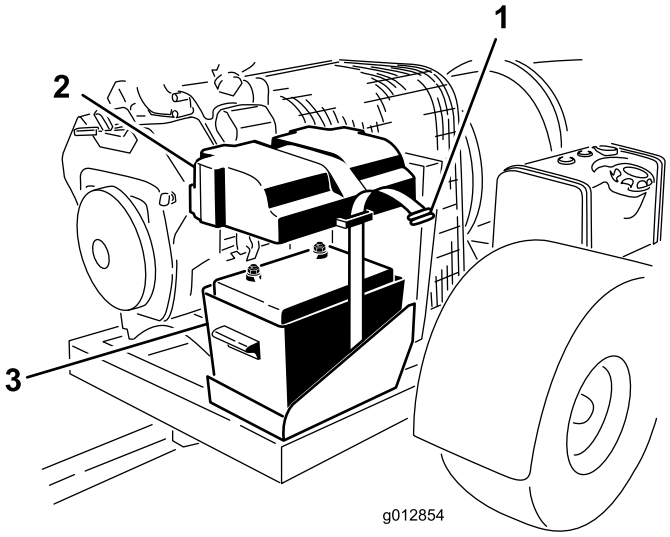

Kuva 4

1. Akun hihna
2. Akun suojus
3. Akkukotelo

3. Poista suojus ja nosta akku ulos akkukotelosta.
4. Puhdista akun yläosa ja irrota tuuletusaukkojen kannet (Kuva 5).

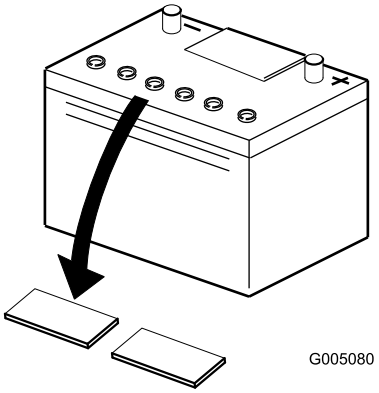

Kuva 5

5. Täytä kaikki kennot hitaasti akkunesteellä, kunnes levyjen pinnan yläpuolella on noin 6 mm nestettä (Kuva 6).

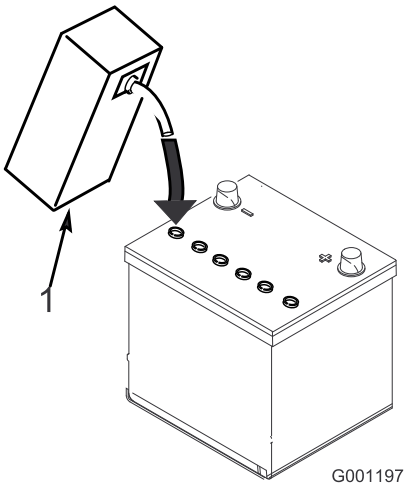

Kuva 6

1. Akkuneste

Tärkeää: Älä ylitäytä akkua. Akkuneste vuotaa yli koneen muihin osiin ja aiheuttaa vakavaa ruostumista ja muita vaurioita.

6. Asenna tuuletusaukkojen kannet.
7. Kytke 3–4 A:n akkulaturi akkuliitäntöihin (Kuva 7). Lataa akkua 3–4 ampeerin virralla 4–8 tunnin ajan.

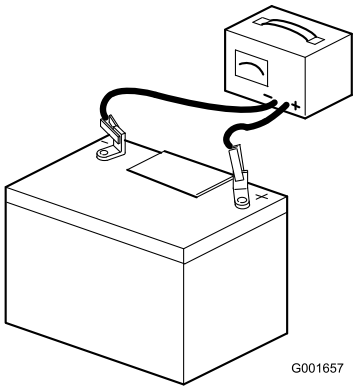

Kuva 7

⚠ VAARA

Akun latauksen yhteydessä syntyy räjähdysherkkiä kaasuja.

Älä tupakoi akun lähettyvillä. Älä päästä kipinöitä tai liekkejä kosketuksiin akun kanssa.

8. Kun akku on latautunut, irrota laturi virtalähteestä ja akkuliitännöistä.

2

Akun asennus

Vaiheeseen tarvittavat osat:

A/R	Vaseliini (ei mukana)

Ohjeet

1. Liu'uta akku akkukoteloon niin, että akun navat ovat moottoriin päin.

⚠ VAARA

Akun navat tai metallityökalut voivat aiheuttaa oikosulun koskettaessaan käsittelijän metalliosia, mistä voi seurata kipinöitä. Kipinät voivat saada akun kaasut räjähtämään ja aiheuttaa henkilövahingon.

- **Kun irrotat tai asennat akun, älä anna akun napojen koskettaa koneen metalliosia.**
- **Metalliset työkalut voivat aiheuttaa oikosulun akun napojen ja koneen metalliosien välille.**

2. Kytke miinuskaapeli (musta) akun miinusnapaan (–).

⚠ VAARA

Akun kaapeleiden virheellinen kytkentä voi aiheuttaa kipinöitä ja vahingoittaa puhallinta sekä kaapeleita. Kipinät voivat saada akun kaasut räjähtämään ja aiheuttaa siten henkilövahingon.

- **Irrota aina akun miinuskaapeli (musta) ennen pluskaapelin (punainen) irrottamista.**
- **Kytke aina akun pluskaapeli (punainen) ennen miinuskaapelia (musta).**

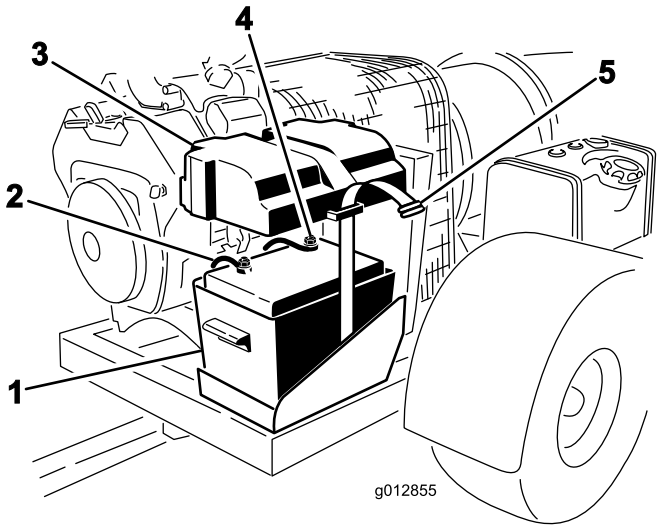

Kuva 8

1. Akkukotelo
2. Negatiivinen napa
3. Akun suojus
4. Positiivinen napa
5. Akun hihna

3. Kytke pluskaapeli (punainen) plusnapaan (+).
4. Voitele navat ja kiinnittimet vaseliinilla ruostumisen ehkäisemiseksi.
5. Asenna akun suojus ja kiinnitä se hihnalla.

3

Vetokoukun asentaminen roskapuhaltimeen

Vaiheeseen tarvittavat osat:

1	Roskapuhallinkokoonpano
1	Vetokoukku
2	Pultti (3/8 × 3 tuumaa)
2	Laippamutteri (3/8 tuuma)

Ohjeet

1. Aseta roskapuhallin tasaiselle alustalle.
2. Työnnä vetokoukun putki rungon kannattimiin (Kuva 9). Kiinnitä putki runkoon kahdella pultilla (3/8 × 3 tuumaa) ja laippamuttereilla (3/8 tuuma).

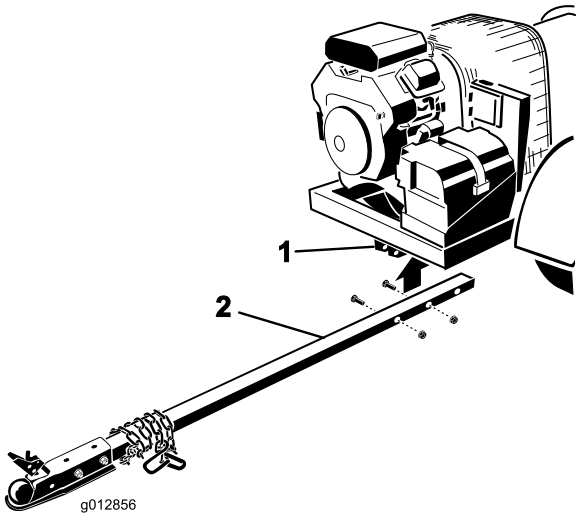

Kuva 9

1. Rungon kannattimet
2. Vetokoukun putki

3. Vie johdinsarja vetokoukun putken oikeaa sivua pitkin (Kuva 10).

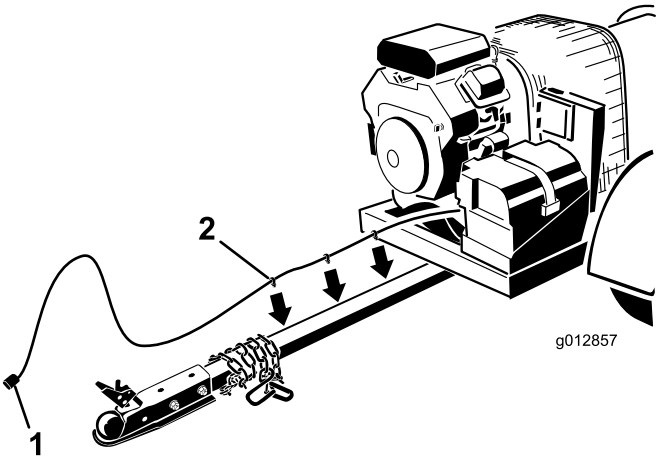

Kuva 10

1. Johdinsarja
2. Johdinsarjan kiinnikkeet

4. Kiinnitä johdinsarja työntämällä sen kiinnikkeet vetokoukun putken sivussa oleviin reikiin (Kuva 10).
5. Aseta johdinsarjan liitin vetokoukun putken koteloon (Kuva 11).

4

Roskapuhaltimen kytkeminen vetoajoneuvoon

Mitään osia ei tarvita

Ohjeet

Tässä perävaunussa on vetokytkin, joka edellyttää 5 cm:n vetokuulaa.

1. Nosta perävaunu sopivaan vetokoukkuun.
2. Nosta vetoaisassa olevaa vipua samalla kun lasket suojuksen vetokuulan päälle (Kuva 11).

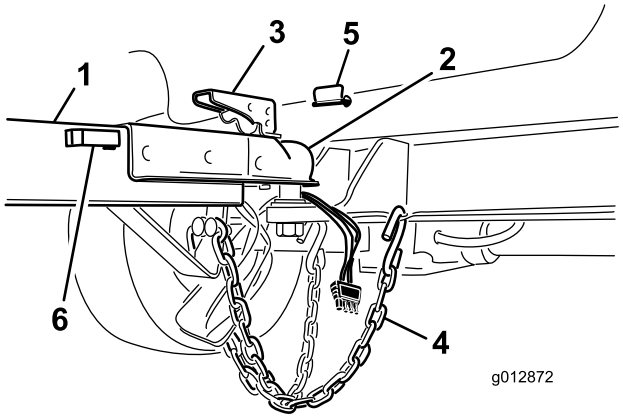

Kuva 11

1. Vetoaisa	4. Turvaketju
2. Kuulakytkin	5. Lukitustappi
3. Kahva, lukittu asento	6. Vetokoukun putken kotelo

3. Sulje vetokytkimen salpa ja varmista, että se lukittuu.
4. Lukitse kytkinvipu asentamalla tappi paikalleen (Kuva 11).
5. Aseta turvaketju ristiin ja kiinnitä se vetokoukun reikiin (Kuva 11).
6. Kytke puhaltimen johdinsarjan liitin vetoajoneuvon liittimeen. Tarkista, että jarruvalot palavat oikein jarrupoljinta painettaessa ja että takavalot vilkkuvat suuntavilkkuja käytettäessä.

Laitteen yleiskatsaus

Ohjauslaitteet

Moottorin pysäytys

Pysäytä moottori painamalla moottorinpysäytyspainiketta (Kuva 12).

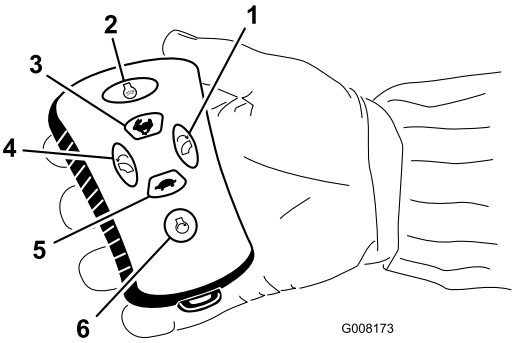

Kuva 12

1. Suuttimen suuntaus, oikea	4. Suuttimen suuntaus, vasen
2. Moottorin pysäytys	5. Kaasu, hidas
3. Kaasu, nopea	6. Moottorin käynnistys

Tärkeää: Virtalukon on oltava Käynnissä-asennossa, jotta toimintoja voitaisiin käyttää.

Moottorin käynnistys

Käynnistä moottori käynnistystoimien jälkeen painamalla moottorinkäynnistyspainiketta (Kuva 12). Lisätietoja käynnistystoimista on kohdassa Moottorin käynnistys.

Suuttimen suuntaus

Kierrä suutin haluttuun suuntaan painamalla oikeaa tai vasenta painiketta (Kuva 12).

Moottorin nopeus

Lisää tai laske moottorin nopeutta painamalla nopeaa (kani) tai hidasta (kilpikonna) painiketta (Kuva 12).

Virtalukko

Virtalukolla (Kuva 13) käynnistetään ja sammutetaan moottori. Siinä on kolme asentoa: POIS, KÄYNNISSÄ ja KÄYNNISTYS. Kytke käynnistysmoottori kääntämällä avainta myötäpäivään KÄYNNISTYS-asentoon. Vapauta avain, kun moottori käynnistyy. Avain palautuu automaattisesti Päällä-asentoon. Sammuta moottori kääntämällä avainta vastapäivään POIS-asentoon.

Rikastimen vipu

Käynnistä kylmä moottori siirtämällä rikastimen vipu (Kuva 13) Päällä-asentoon.

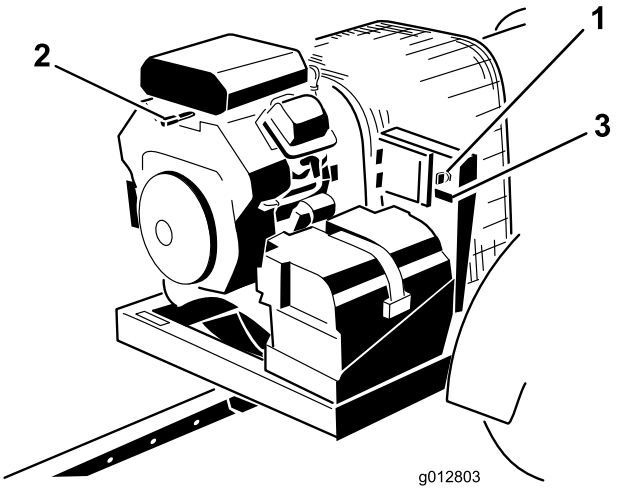

Kuva 13

1. Virtalukko
2. Rikastimen vipu
3. Tuntilaskuri

Tuntilaskuri

Tuntilaskuri (Kuva 13) ilmoittaa koneen käyttötuntien kokonaismäärän.

Käyttö

Huomaa: Koneen vasen ja oikea puoli määritellään normaalista käyttöasennosta käsin.

Perävaunun kiinnitys

Tässä perävaunussa on vetokytkin, joka edellyttää 5 cm:n vetokuulaa.

1. Nosta perävaunu sopivaan vetokoukkuun.
2. Nosta vetoaisassa olevaa vipua samalla kun lasket suojuksen vetokuulan päälle (Kuva 14).

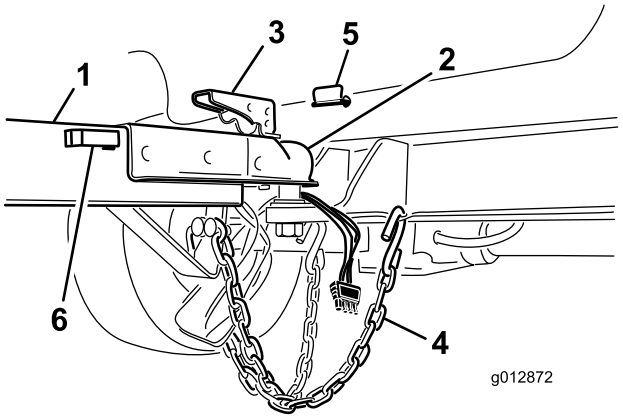

Kuva 14

1. Vetoaisa
2. Kuulakytkin
3. Kahva, lukittu asento
4. Apuketjut
5. Lukitustappi
6. Vetokoukun putken kotelo

3. Sulje vetokytkimen salpa ja varmista, että se lukittuu.
4. Lukitse kytkinvipu asentamalla tappi paikalleen.
5. Aseta turvaketju ristiin ja kiinnitä se vetokoukun reikiin. Kytke puhaltimen johdinsarjan liitin vetoajoneuvon liittimeen.

Polttoaineen lisäys

Käytä **lyijytöntä** matalaoktaanista bensiiniä, joka sopii käytettäväksi autoissa (vähintään 85 oktaania). Lyijyllistä bensiiniä voidaan käyttää, jos lyijytöntä ei ole saatavilla. Polttoainesäiliön tilavuus on noin 19 l.

Tärkeää: Älä koskaan käytä metanolia, metanolia sisältävää bensiiniä tai bensiinin ja alkoholin seosta, jonka etanolipitoisuus on yli 10 %, koska ne voivat vaurioittaa moottorin polttoainejärjestelmää. Älä sekoita bensiiniin öljyä.

⚠ HENGENVAARA

Tietyissä oloissa bensiini on hyvin tulenarkaa ja räjähdysherkkää. Bensiinin aiheuttama tulipalo tai räjähdys voi aiheuttaa palovammoja ja omaisuusvahinkoja.

- **Täytä polttoainesäiliö ulkona avoimessa tilassa, kun moottori on jäähtynyt. Läikkynyt bensiini tulee pyyhkiä pois.**
- **Älä täytä polttoainesäiliötä suljetussa perävaunussa.**
- **Polttoainesäiliötä ei saa täyttää aivan täyteen. Lisää bensiiniä säiliöön, kunnes pinta on 6–13 mm täyttökaulan alareunan alapuolella. Säiliöön jäävä tyhjä tila sallii bensiinin laajenemisen.**
- **Älä tupakoi bensiiniä käsitellessäsi ja pysy kaukana avotulesta tai paikoista, joissa kipinä voi sytyttää bensiinihöyryt.**
- **Bensiiniä tulee säilyttää sille hyväksytyssä säiliössä, joka on pidettävä poissa lasten ulottuvilta. Älä osta bensiiniä enempää kuin 30 päivän tarpeeseen.**
- **Käytä vain, kun pakokaasujärjestelmä on kokonaisuudessaan paikallaan ja toimii oikein.**

⚠ HENGENVAARA

Polttoainesäiliön täytön aikana saattaa tietyissä olosuhteissa purkautua staattista sähköä, joka sytyttää bensiinihöyryt. Bensiinin aiheuttama tulipalo tai räjähdys voi aiheuttaa palovammoja ja omaisuusvahinkoja.

- **Bensiiniastiat tulee aina asettaa maahan pois ajoneuvosta ennen tankkaamista.**
- **Bensiiniastioita ei saa täyttää ajoneuvon sisällä tai kuorma-auton tai perävaunun lavalla, sillä sisämatot tai muoviset lavan päällysteet saattavat eristää astian ja hidastaa staattisen sähkön purkautumista.**
- **Poista polttoainekäyttöiset laitteet kuorma-autosta tai perävaunusta ja tankkaa laite, kun sen pyörillä on kosketus maahan, mikäli tämä on käytännössä mahdollista.**
- **Jos se ei ole mahdollista, tankkaa tällainen laite kannettavasta astiasta kuorma-auton tai perävaunun lavalla mieluummin kuin bensiinin jakelupistoolilla.**
- **Jos jakelupistoolia on käytettävä, pidä pistoolia polttoainesäiliön reunaa tai astian aukkoa vasten koko tankkaamisen ajan.**

⚠ VAARA

Bensiini on haitallista tai tappavaa nieltynä. Pitkäaikainen altistuminen höyryille voi aiheuttaa vakavan tapaturman ja sairauksia.

- **Vältä höyryjen hengittämistä.**
- **Pidä kasvot etäällä jakelupistoolista ja polttoainesäiliöstä tai lisäaineaukosta.**
- **Älä päästä polttoainetta silmiin tai iholle.**

Stabilointi-/lisäaineen käyttö

Polttoaineen stabilointi-/lisäaineen käytöllä on seuraavia etuja:

- Se pitää bensiinin tuoreena korkeintaan 90 päivän varastoinnin ajan. Pitempiaikaiseen varastointiin suositellaan polttoainesäiliön tyhjentämistä.
- Se puhdistaa moottoria käytön aikana.
- Se estää liimamaisen hartsin kerääntymisen polttoainejärjestelmään, mikä vaikeuttaisi käynnistämistä.

Tärkeää: Älä käytä metanolia tai etanolia sisältäviä lisäaineita.

Lisää bensiiniin oikea määrä stabilointi-/lisäainetta.

Huomaa: Stabilointi-/lisäaine toimii tehokkaimmin, kun se sekoitetaan tuoreeseen bensiiniin. Käytä stabilointiainetta aina, jottei polttoainejärjestelmään kerääntyisi hartsimaisia jäämiä.

Polttoainesäiliön täyttö

1. Sammuta moottori.
2. Puhdista polttoainesäiliön korkin ympäristö ja irrota korkki (Kuva 15).

   Huomaa: Polttoainesäiliön korkissa on mittari, joka näyttää polttoaineen määrän.

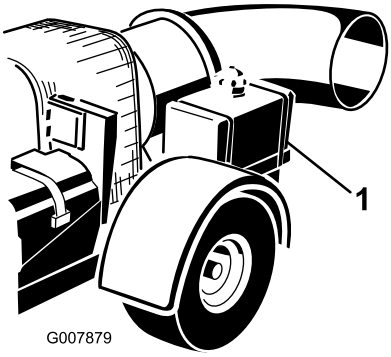

Kuva 15

1. Polttoainesäiliö

3. Lisää lyijytöntä matalaoktaanista bensiiniä polttoainesäiliöön, kunnes pinta on 6–13 mm täyttökaulan alareunan alapuolella.

   Säiliöön jäävä tila sallii bensiinin laajenemisen. Polttoainesäiliöitä ei saa täyttää aivan täyteen.

4. Asenna polttoainesäiliön korkki huolellisesti paikalleen.
5. Pyyhi läikkynyt bensiini pois.

Moottorin öljymäärän tarkistus

Tarkista ennen moottorin käynnistystä ja laitteen käyttöä moottorin kampikammion öljymäärä. Katso ohjeet kohdasta Moottorin öljymäärän tarkistus.

Rengaspaineen tarkistus

Tarkista rengaspaine (Kuva 16).

Oikea rengaspaine on 241 kPa (35 psi).

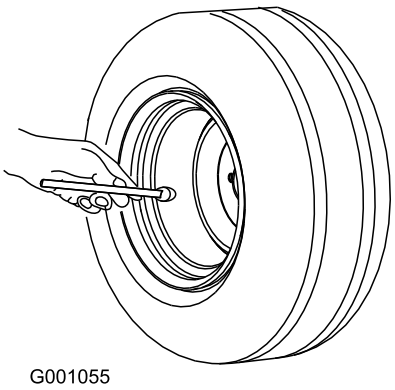

Kuva 16

Pyöränmuttereiden kireyden tarkistus

Huoltoväli: 10 ensimmäisen käyttötunnin jälkeen

Tarkista pyöränmuttereiden kireys ennen laitteen käyttöönottoa ja ensimmäisten 10 käyttötunnin jälkeen.

⚠ VAARA

Mikäli kireys ei ole oikea, renkaaseen voi tulla vika tai se voi irrota ja aiheuttaa tapaturman. Kiristä pyöränmutterit momenttiin 61–88 N·m.

Moottorin käynnistys ja sammutus

Moottorin käynnistys

⚠ VAARA

PYÖRIVÄT OSAT VOIVAT AIHEUTTAA VAKAVIA HENKILÖVAHINKOJA

- **Pidä kädet ja jalat etäällä koneesta sen ollessa käynnissä.**
- **Pidä kädet, jalat, hiukset ja vaatetus etäällä liikkuvista osista tapaturmien välttämiseksi.**
- **Konetta EI saa käyttää ilman katteita, suojuksia ja turvalaitteita.**

1. Puhallin on kiinnitettävä vetoajoneuvoon, ennen kuin se voidaan käynnistää.
2. Siirrä rikastimen vipu Käynnissä-asentoon ennen kylmän moottorin käynnistystä.

   Huomaa: Lämmin tai kuuma moottori **ei** välttämättä tarvitse rikastusta. Kun moottori käynnistyy, siirrä rikastimen vipu Pois-asentoon.

3. Käännä moottorin virta-avain Käynnistys-asentoon ja vapauta se nopeasti Käynnissä-asentoon. Näin vastaanotin herää.

   Huomaa: Jos avain on ollut Käynnissä-asennossa pitkän aikaa, siirrä se Pois-asentoon ennen kuin jatkat käynnistystoimenpiteitä.

4. Etäohjaimella moottori käynnistetään tekemällä seuraavat toimet:

   Huomaa: Näitä toimia noudattamalla estetään moottorin tahaton käynnistyminen etäohjaimella.

   - Paina **KÄYNNISTYS**-painiketta.
   - Paina sitten **vasenta kiertopainiketta.**

- Paina sitten **oikeaa kiertopainiketta.**
- Paina sitten **KÄYNNISTYS**-painiketta ja pidä sitä painettuna, kunnes moottori käynnistyy.

Tärkeää: Älä käytä käynnistintä kerralla yli 10 sekunnin ajan. Jos moottori ei käynnisty, odota 30 sekunnin ajan käynnistysyritysten välillä. Näiden ohjeiden laiminlyönti saattaa rikkoa käynnistimen.

Huomaa: Jos KÄYNNISTYS-painiketta painetaan vahingossa tekemättä käynnistystoimia, suuttimen suuntapainikkeet eivät toimi. Odota viisi sekuntia ennen suuttimen suuntapainikkeiden painamista.

5. Kun moottori käynnistyy, siirrä rikastimen vipu Pois-asentoon. Jos moottori sammuu tai yskii, siirrä rikastin muutamaksi sekunniksi takaisin käyttöön ja aseta sitten moottorin nopeus haluttuun asetukseen. Toista tarvittaessa.

Moottorin sammutus

1. Laske moottorin nopeutta hitaan ja nopean asennon puoliväliin.
2. Anna moottorin käydä joutokäyntiä 20 sekunnin ajan.
3. Paina etäohjaimen PYSÄYTYS-painiketta.
4. Jos poistut koneen luota, käännä avain Pois-asentoon ja irrota se moottorista.

Tärkeää: Ohjausyksikön valot palavat ja suutinta voi kiertää 2,5 tunnin ajan sen jälkeen, kun virta on katkaistu avaimella.

Säätimen aikakatkaisu

Puhallin on varustettu ohjausyksikön aikakatkaisu-toiminnolla. Aikakatkaisutoiminto aktivoituu, kun kauko-ohjainta ei ole käytetty **2,5 tuntiin**.

- Aikakatkaisutilassa moottori ei käy (tai sammuu) eikä kauko-ohjain ohjaa mitään toimintoa.
- Aikakatkaisutilassa olevan ohjausyksikön voi aktivoida kääntämällä virta-avaimen Pois-asentoon ja sitten Käynnissä-asentoon.
- Ohjausyksikköä voi estää siirtymästä aikakatkaisutilaan kiertämällä suutinta tai muuttamalla moottorin nopeutta vähintään 2,5 tunnin välein kauko-ohjaimen avulla.

Suuttimen suuntauksen säätö

Suuttimen aukon suuntausta voi muuttaa oikealta vasemmalle painamalla etäohjaimen vastaavaa painiketta.

Laitteen vetäminen

⚠ VAROITUS

Tutustu asiaankuuluviin paikallisiin ja kansallisiin turvamääräyksiin ja lakeihin ennen roskapuhaltimen vetämistä.

- Varmista, että vetoajoneuvon vetokoukulla ja vetokytkimellä voidaan määritysten mukaan vetää vähintään perävaunun kokonaispainon suuruista kuormaa.
- Tarkista AINA vetokoukku ja vetokytkin kulumien varalta. ÄLÄ KOSKAAN vedä roskapuhallinta viallisilla vetokoukuilla, kytkimillä, ketjuilla jne.
- TARKISTA sekä vetoajoneuvon että roskapuhaltimen renkaiden ilmanpaineet. Tarkista myös molempien ajoneuvojen renkaiden kulumispinnat.
- Varmista AINA, että puhallin on varustettu turvaketjulla.
- Kiinnitä roskapuhaltimen turvaketju AINA vetoajoneuvon runkoon.
- Varmista AINA, että vetoajoneuvon ajo-, peruutus- ja jarruvalot toimivat oikein.
- Muista, että suurin sallittu vetonopeus maantiellä on useimmiten 80 km/h, ellei toisin ole mainittu. Tarkista kuitenkin asiaankuuluvat paikalliset ja valtiolliset määräykset ja lait ennen roskapuhaltimen kuljetusta. Suositeltu enimmäisnopeus teiden ulkopuolella on 24 km/h maastotyypistä riippuen.
- Estä laitteen vieriminen pysäköinnin aikana asettamalla kiilat pyörien alle, jos laite on irrotettu vetoajoneuvosta.
- Täytä renkaat oikeaan paineeseen sekä tarkista ne vaurioiden ja kulumien varalta.
- Kun vedät roskapuhallinta, kierrä suutin yläasentoon (aukko osoittaa ylöspäin).
- Tarkista pyöränmuttereiden kireys momenttiavaimen avulla. Kiristä pyöränmutterit tämän käyttöoppaan Huolto-osan ohjeiden mukaisesti.
- Vältä äkkilähtöjä ja -pysäytyksiä. Ne saattavat aiheuttaa luisumista tai linkkuun menoa. Tasaiset

ja hitaat liikkeellelähdöt ja pysäytykset säästävät polttoainetta.

- Vältä jyrkkiä käännöksiä kaatumisen estämiseksi.

⚠ VAROITUS

Jos roskapuhaltimen vetoaisa on vääntynyt tai vaurioitunut, vaihda koko vetoaisa. ÄLÄ KOSKAAN vedä roskapuhallinta viallisella vetoaisalla. Muuten on olemassa vaara, että roskapuhallin irtoaa vetoajoneuvosta.

Roskapuhaltimen ja vetoajoneuvon kytkentä

- Tarkista ajoneuvon vetokuula ja roskapuhaltimen vetokytkin kulumien ja vaurioiden varalta. Vaihda kaikki kuluneet tai vaurioituneet osat ennen vetämistä.
- Käytä vain halkaisijaltaan 5 cm:n kuulaa (vetoajoneuvo), sillä se sopii roskapuhaltimen 5 cm:n kuulakytkimeen. Muun kokoisen kuulan käyttö voi aiheuttaa vakavan vaaratilanteen ja kytkimen irtoamisen kuulasta tai kuulan vaurioitumisen.
- Kun vetoaisa on kytketty roskapuhaltimeen, kiinnitä roskapuhaltimen vetokytkin huolellisesti vetoajoneuvon vetokuulaan ja varmista, että lukitusvipu on ala-asennossa (lukittu).

⚠ VAROITUS

ÄLÄ KOSKAAN vedä roskapuhallinta kiinnittämättä ensin turvaketjua. Turvaketjun tarkoitus on estää roskapuhallinta irtoamasta vetoajoneuvosta, vaikka vetokoukku rikkoutuisi.

Käyttövihjeitä

⚠ VAARA

Poistoilma purkautuu suurella voimalla ja voi aiheuttaa loukkaantumisen tai tasapainon menetyksen.

- **Pysy loitolla suuttimen aukosta koneen toiminnan aikana.**
- **Pidä sivulliset loitolla suuttimen aukosta koneen käytön aikana.**

⚠ HENGENVAARA

LAITTEEN KAATUMINEN VOI JOHTAA VAKAVAAN LOUKKAANTUMISEEN TAI KUOLEMAAN.

- **ÄLÄ työskentele jyrkillä rinteillä.**
- **Aja rinteet ylös ja alas, ei koskaan poikittaissuunnassa.**
- **Älä lähde liikkeelle tai pysähdy äkillisesti ajaessasi ylä- tai alamäkeen.**
- **Pidä silmällä monttuja ja muita piileviä vaaroja. Älä aja ojien, purojen tai pudotusten lähellä, jotta vältät kaatumisen tai hallinnan menetyksen.**
- **Jos vetoajoneuvo pysähtyy ylämäessä, peruuta hitaasti mäkeä alas. Älä yritä kääntyä.**

- Harjoittele puhaltimen käyttöä. On järkevää puhaltaa tuulen suuntaan, jotta materiaali ei leviä tuulen mukana takaisin puhdistetulle alueelle.
- Ole tarkkaavainen, hidasta ja ole varovainen kääntyessäsi. Katso taaksesi ja sivuillesi ennen kuin muutat suuntaa.
- Katso, mihin suuntaan puhaltimen suutin osoittaa ja huolehdi, ettei tässä suunnassa ole ihmisiä.
- Ole varovainen lähestyessäsi kulmia, joissa on huono näkyvyys, pensaita, puita tai muuta näkyvyyttä haittaavaa.
- Hidasta vauhtia, kun teet jyrkkiä käännöksiä ja kun käännyt rinteissä
- Katso taaksesi ennen peruuttamista ja varmista, ettei koneen takana ole ketään.
- Älä käytä moottoria suljetussa tilassa, jossa ei ole riittävää ilmanvaihtoa, äläkä suuntaa puhaltimen suutinta sellaiseen tilaan. Pakokaasut ovat vaarallisia ja voivat aiheuttaa hengenvaaran.
- Käytä moottoria täydellä kaasulla käytön aikana.
- Säädä suuttimen aukkoa niin, että se puhaltaa roskien alle.
- Ole varovainen puhaltaessasi vasta istutettua mätästä, sillä ilman voima saattaa vahingoittaa ruohoa.
- Älä käytä maanteillä.
- Pysy loitolla suuttimen aukosta koneen toiminnan aikana. Pidä sivulliset loitolla suuttimen aukosta äläkä suuntaa materiaalin poistoa sivullisia kohti.
- Jos vetoajoneuvon moottori sammuu tai vauhti hiipuu etkä pääse rinteen päälle, älä käännä konetta. Peruuta vetoajoneuvo aina hitaasti ja suoraan alas rinnettä.

- **Vältä tapaturman vaaraa!** Jos havaitset käyttöalueella tai sen välittömässä läheisyydessä yllättäen ihmisen tai lemmikkieläimen, **keskeytä käyttö.**Huolimaton käyttö epätasaisella maalla, kimmokkeet tai väärin sijoitetut turvalaitteet voivat aiheuttaa sinkoutuvista esineistä aiheutuvia vammoja. Älä jatka käyttöä ennen kuin alueella ei enää ole ketään.
- Älä koske moottoriin tai äänenvaimentimeen moottorin ollessa käynnissä tai heti sen pysäyttämisen jälkeen. Kuumat pinnat voivat aiheuttaa palovammoja.

Tärkeää: Nosta suutin ennen puhaltimen kuljetusta. Jos suutin jätetään ala-asentoon kuljetuksen ajaksi, suutin saattaa osua maahan ja vaurioitua.

Huomaa: Ei ole todennäköistä, että suurta staattisen sähkön purkautumista tapahtuu, mutta jos niin käy, säädin saattaa laskea moottorin nopeuden alhaiselle joutokäynnille. Täyden nopeuden saa takaisin painamalla etäohjaimen nopeaa (kani) painiketta.

Kunnossapito

Kunnossapitotaulukko

Huoltoväli	Huoltotoimenpide
8 ensimmäisen käyttötunnin jälkeen	• Tarkista hihnan kunto ja kireys
10 ensimmäisen käyttötunnin jälkeen	• Tarkista pyöränmuttereiden kireys
Aina ennen käyttöä tai päivittäin	• Tarkista moottoriöljyn määrä. • Puhdista moottorin säleikkö ja öljynjäähdytin. • Tarkista suuttimen kiristin • Tarkista vetokytkin ja turvaketju kulumien ja vaurioiden varalta.
25 käyttötunnin välein	• Puhdista vaahtomuovinen ilmansuodatinpanos ja katso, onko paperisessa panoksessa vaurioita.
50 käyttötunnin välein	• Tarkista hihnan kunto ja kireys
100 käyttötunnin välein	• Vaihda paperinen ilmansuodatinpanos. • Vaihda moottoriöljy. • Tarkista renkaiden kunto.
200 käyttötunnin välein	• Vaihda öljynsuodatin. • Tarkista sytytystulpat.
500 käyttötunnin välein	• Vaihda polttoainesuodatin.

Päivittäisen huollon tarkastuslista

Ota tästä sivusta kopioita.

Tarkistettavat kohdat	**Viikolle:**						
	Ma	**Ti**	**Ke**	**To**	**Pe**	**La**	**Su**
Tarkista mittareiden toiminta							
Tarkista polttoaineen määrä.							
Tarkista moottoriöljyn määrä.							
Puhdista moottorin jäähdytysrivat.							
Tarkista ilmansuodattimen esipuhdistin.							
Tarkista, kuuluuko moottorista epätavallisia ääniä.							
Tarkista nestevuodot.							
Tarkista rengaspaine.							
Tarkista suuttimen kiinnityskiristimen kireys							
Korjaa maalipinnan vauriot.							

Todetut viat		
Tarkastuksen suoritti:		
Vika	Päivämäärä	Huomio

Ilmanpuhdistimen huolto

Huoltoväli: 25 käyttötunnin välein—Puhdista vaahtomuovinen ilmansuodatinpanos ja katso, onko paperisessa panoksessa vaurioita.

100 käyttötunnin välein—Vaihda paperinen ilmansuodatinpanos.

Huomaa: Huolla ilmansuodatin useammin, jos käyttöolosuhteet ovat erittäin pölyiset tai hiekkaiset.

Suodattimien irrotus

1. Puhdista ilmanpuhdistimen ympäristö, jotta likaa ei pääse moottoriin aiheuttamaan vahinkoa.
2. Kierrä nuppi auki ja irrota ilmanpuhdistimen suojus (Kuva 17).

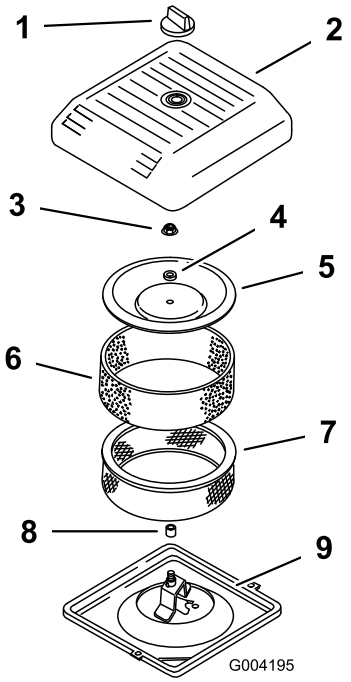

Kuva 17

1. Nuppi
2. Ilmanpuhdistimen suojus
3. Suojuksen mutteri
4. Välikappale
5. Suojus
6. Vaahtomuovinen esisuodatin
7. Paperisuodatin
8. Kumitiiviste
9. Ilmanpuhdistimen kanta

3. Liu'uta vaahtomuovinen esisuodatin varovasti irti paperipanoksesta (Kuva 17).
4. Kierrä suojuksen mutteri auki ja irrota suojus, välikappale ja paperisuodatin (Kuva 17).

Vaahtomuovisen esisuodattimen puhdistus

Tärkeää: Vaihda vaahtomuovipanos, jos se on repeytynyt tai kulunut.

1. Pese vaahtomuovinen esisuodatin nestesaippualla ja lämpimällä vedellä. Kun se on puhdas, huuhtele se huolellisesti.
2. Kuivaa esisuodatin puristamalla sitä puhtaaseen riepuun (älä väännä).
3. Levitä esisuodattimeen 30–60 ml öljyä (Kuva 18).

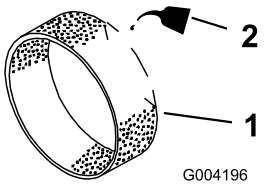

Kuva 18

1. Vaahtomuovipanos
2. Öljy

4. Purista esisuodatinta, jotta öljy leviää.
5. Tarkista, ettei paperisuodatin ole repeytynyt, ettei siinä ole öljykalvoa ja ettei kumitiiviste ole vaurioitunut (Kuva 19).

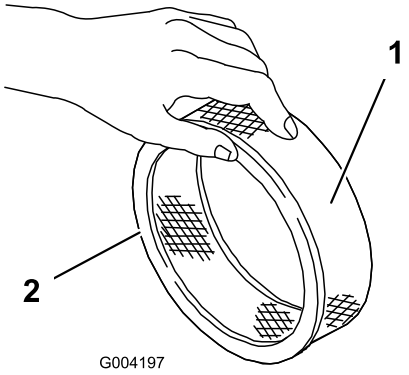

Kuva 19

1. Paperipanos
2. Kumitiiviste

Tärkeää: Älä koskaan puhdista paperipanosta. Vaihda paperipanos, jos se on likainen tai vaurioitunut (eli noin 100 käyttötunnin jälkeen).

Suodattimien asennus

Tärkeää: Moottoria tulee käyttää vain silloin, kun ilmanpuhdistimen vaahtomuovi- ja paperipanokset on kunnolla asennettu, jotta moottori ei pääse vaurioitumaan.

1. Liu'uta vaahtomuovinen esisuodatin varovasti paperipanokseen (Kuva 19).
2. Aseta ilmanpuhdistinkokoonpano ilmanpuhdistimen kantaan (Kuva 17).

3. Asenna suojus välilevyineen ja kiinnitä se kannen mutterilla (Kuva 17). Kiristä mutteri momenttiin 11 N·m.
4. Asenna ilmanpuhdistimen suojus ja kiinnitä se nupilla (Kuva 17).

Moottoriöljyn huolto

Huomaa: Vaihda öljy useammin, jos käyttöolosuhteet ovat erittäin pölyiset tai hiekkaiset.

Öljylaatu: Pesevä öljy (API-huoltoluokitus SG, SH, SJ tai korkeampi)

Kampikammion tilavuus: suodattimen kanssa 2 l

Viskositeetti: Katso alla oleva taulukko.

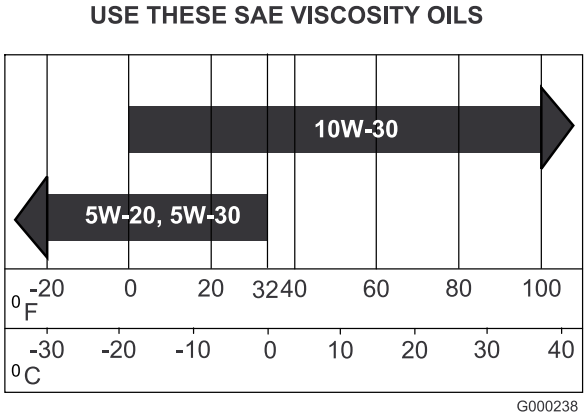

Kuva 20

Moottorin öljymäärän tarkistus

Huoltoväli: Aina ennen käyttöä tai päivittäin

Huomaa: Paras aika tarkistaa moottoriöljy on moottorin ollessa viileä ennen päivän ensimmäistä käynnistystä. Jos moottori on ollut käynnissä, anna öljyn valua takaisin öljypohjaan ainakin 10 minuutin ajan ennen tarkistusta. Jos öljyn taso on mittatikun Add-merkinnän kohdalla tai sen alapuolella, lisää öljyä mittatikun Full-merkintään saakka. ÄLÄ TÄYTÄ LIIAN TÄYTEEN. Jos öljyn pinta on mittatikun Full- ja Add-merkintöjen välissä, öljyä ei tarvitse lisätä.

1. Pysäköi kone tasaiselle alustalle.
2. Käännä virta-avain Pois-asentoon ja irrota avain.
3. Puhdista mittatikkua ympäröivä alue (Kuva 21), jotta täyttöaukkoon ei pääse likaa, joka vahingoittaa moottoria.

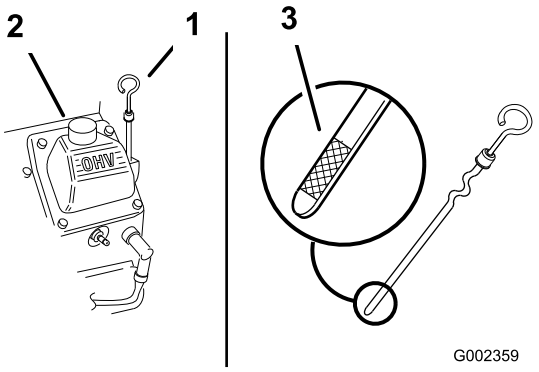

Kuva 21

1. Mittatikku
2. Täyttöputki

4. Kierrä mittatikku irti ja pyyhi sen pää puhtaaksi (Kuva 21).
5. Työnnä mittatikku kokonaan täyttöputkeen, mutta älä kierrä kiinni (Kuva 21).
6. Vedä mittatikku ulos ja katso metallipäätä. Jos öljypinta on matalalla, kaada täyttöputkeen hitaasti juuri sen verran öljyä, että pinta nousee Full-merkin tasalle.

   Tärkeää: Älä lisää kampikammioon liikaa öljyä ja käytä moottoria. Se voi aiheuttaa moottorivaurion.

Öljyn vaihto

Huoltoväli: 100 käyttötunnin välein

1. Käynnistä moottori ja anna sen käydä viisi minuuttia. Näin öljy lämpenee ja muuttuu juoksevammaksi.
2. Pysäköi kone siten, että valutuspuoli on hieman vastakkaista puolta alempana, jotta kaikki öljy valuu pois.
3. Sammuta moottori, irrota virta-avain ja odota, että kaikki liikkuvat osat ovat pysähtyneet, ennen kuin poistut käyttäjän paikalta.
4. Aseta astia öljynpoistoaukon alapuolelle. Avaa öljyn tyhjennysventtiili, jotta öljy pääsee valumaan ulos (Kuva 22).

   Huomaa: Tyhjennysventtiiliin voi työntää letkun öljyn virtauksen suuntaamiseksi.

5. Kun kaikki öljy on valunut ulos, sulje tyhjennysventtiili.

   Huomaa: Toimita käytetty öljy jälleenkäsittelylaitoksen hävitettäväksi.

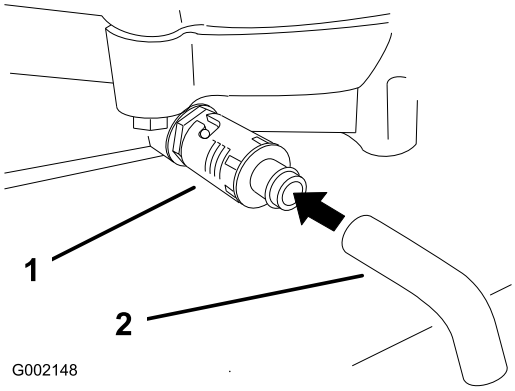

Kuva 22

1. Öljyn tyhjennysventtiili
2. Öljyn tyhjennysletku (ei sisälly toimitukseen)

6. Kaada hitaasti noin 80 % määritetystä öljymäärästä täyttöputkeen (Kuva 21).
7. Tarkista öljymäärä. Katso kohta Moottorin öljymäärän tarkistus.
8. Lisää öljyä hitaasti siten, että sitä on **Full**-merkkiin asti.

Öljynsuodattimen vaihto

Huoltoväli: 200 käyttötunnin välein

Huomaa: Vaihda öljynsuodatin useammin, jos käyttöolosuhteet ovat erittäin pölyiset tai hiekkaiset.

1. Tyhjennä öljy moottorista. Katso kohta Moottoriöljyn vaihto.
2. Irrota vanha suodatin ja pyyhi suodattimen istukan tiivisteen pinta puhtaaksi (Kuva 23).

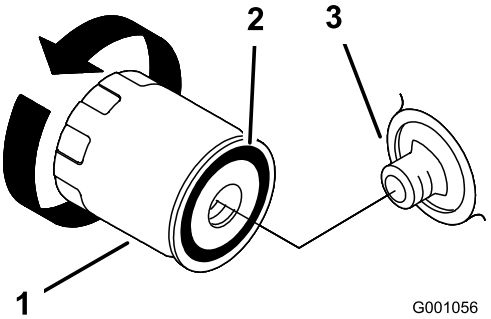

Kuva 23

1. Öljynsuodatin
2. Istukan tiiviste
3. Istukka

3. Sivele ohut kerros uutta öljyä vaihtosuodattimen kumitiivisteelle (Kuva 23).
4. Asenna uusi öljynsuodatin suodattimen istukkaan ja kierrä öljysuodatinta myötäpäivään, kunnes kumitiiviste koskettaa suodattimen istukkaa. Kiristä sitten suodatinta vielä 2/3–1 kierrosta (Kuva 23).
5. Lisää kampikammioon uutta oikeanlaatuista öljyä. Katso kohta Moottoriöljyn huolto.
6. Käytä moottoria noin kolme minuuttia, pysäytä moottori ja tarkista öljysuodattimen ympäristö öljyvuotojen varalta.
7. Tarkista moottoriöljyn määrä ja lisää öljyä tarvittaessa.

Kauko-ohjaimen/ohjausyksikön synkronointi

Jos etäohjain vaihdetaan, se täytyy synkronoida uudelleen vastaanottimen kanssa.

1. Etsi keltamustaraitainen johto, joka on vastaanottimen kuusinastaisesta liittimestä tulevan johdinsarjan putken sisällä (Kuva 24). Vedä johto pois putkesta.

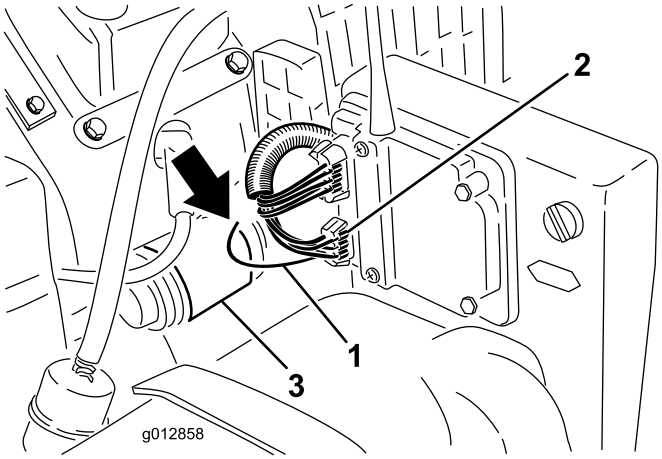

Kuva 24

1. Keltamustaraitainen johto
2. Kuusinastainen liitin
3. Käynnistysmoottori

2. Käännä moottorin virta-avain Käynnistys-asentoon ja vapauta se nopeasti Käynnissä-asentoon. Näin vastaanotin herää.
3. Maadoita johto alustaan. Johdon kiinnittäminen johonkin käynnistysmoottorin asennuskiinnikkeisiin takaa hyvän maadoituksen.
4. Kun maadoitat johdon alustaan, pidä mitä tahansa etäohjaimen painiketta painettuna.
5. Samalla kun painat etäohjaimen painiketta, irrota johto maadoituksesta.
6. Vapauta etäohjaimen painike.
7. Paina jompaakumpaa suuttimen suuntauspainikkeista ja varmista siten, että uudelleensynkronointi onnistui kokonaan.
8. Työnnä johto takaisin putkeen.

Sytytystulppien huolto

Varmista, että keski- ja sivuelektrodien kärkiväli on oikea, ennen kuin asennat sytytystulpan. Irrota ja asenna sytytystulpat sytytystulpan avaimella. Tarkista ja säädä kärkiväliä kärkivälin työkalulla tai rakotulkilla. Asenna tarvittaessa uudet sytytystulpat.

Tyyppi: Champion® RC12YC, Champion® Platinum 3071 tai vastaava

Kärkiväli: 0,76 mm

Sytytystulppien tarkastus

Huoltoväli: 200 käyttötunnin välein

1. Tarkastele sytytystulppien keskikohtaa (Kuva 25). Jos näet eristeessä vaaleanruskeata tai harmaata, moottori toimii moitteettomasti. Jos eriste on mustunut, ilmanpuhdistin on yleensä likainen.

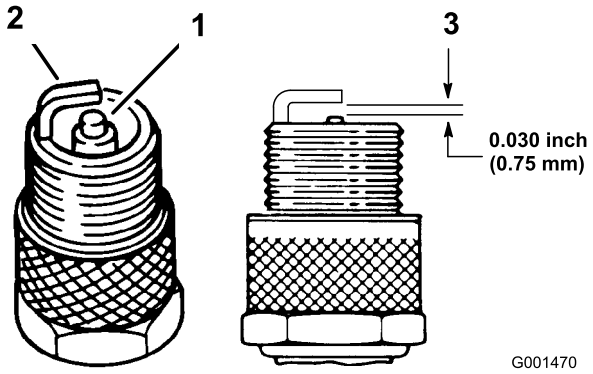

Kuva 25

1. Keskielektrodin eriste
2. Sivuelektrodi
3. Kärkiväli (ei mittakaavassa)

Tärkeää: Sytytystulpat tulee vaihtaa aina, kun eriste on mustunut, kun elektrodit ovat kuluneet tai kun tulpassa on öljykalvo tai murtumia.

2. Tarkista keski- ja sivuelektrodien kärkiväli (Kuva 25). Taivuta sivuelektrodia (Kuva 25), jos kärkiväli ei ole oikea.

Sytytystulppien irrotus

1. Sammuta moottori, irrota virta-avain ja odota, että kaikki liikkuvat osat ovat pysähtyneet, ennen kuin poistut käyttäjän paikalta.
2. Irrota sytytystulppien johdot (Kuva 26).

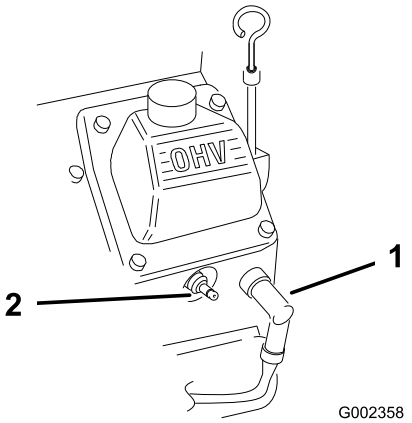

Kuva 26

1. Sytytystulpan johto
2. Sytytystulppa

3. Puhdista sytytystulppien ympäristö, jotta moottoriin ei pääse sitä vaurioittavaa likaa.
4. Irrota sytytystulpat ja metalliset aluslaatat.

Sytytystulppien asennus

1. Asenna sytytystulpat ja metallinen aluslaatta. Varmista, että kärkiväli on asetettu oikein.
2. Kiristä sytytystulpat momenttiin 24,4–29,8 N·m.
3. Kytke sytytystulppien johdot (Kuva 25).

Polttoainesuodattimen vaihto

Huoltoväli: 500 käyttötunnin välein

Älä asenna likaista suodatinta, jos se on irrotettu polttoaineputkesta.

1. Sammuta moottori, irrota virta-avain ja odota, että kaikki liikkuvat osat ovat pysähtyneet, ennen kuin poistut käyttäjän paikalta.
2. Anna koneen jäähtyä.
3. Purista letkuliittimien päitä yhteen ja liu'uta niitä poispäin suodattimesta (Kuva 27).

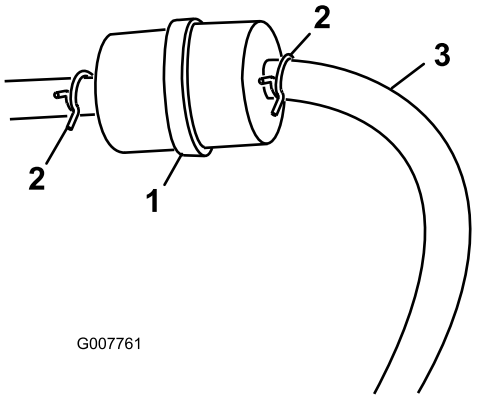

Kuva 27

1. Polttoainesuodatin
2. Letkuliitin

4. Irrota suodatin polttoaineletkuista.
5. Asenna uusi suodatin ja siirrä letkuliittimet lähelle suodatinta (Kuva 27).

Polttoainesäiliön huolto

⚠ HENGENVAARA

Tietyissä oloissa bensiini on hyvin tulenarkaa ja räjähdysherkkää. Bensiinin aiheuttama tulipalo tai räjähdys voi aiheuttaa palovammoja ja omaisuusvahinkoja.

- **Bensiinisäiliön tyhjennys tulee suorittaa silloin, kun moottori on kylmä. Tyhjennys tulee suorittaa ulkona avoimessa tilassa. Läikkynyt bensiini tulee pyyhkiä pois.**
- **Bensiinisäiliötä tyhjennettäessä ei saa tupakoida, ja tyhjennys tulee suorittaa kaukana avotulesta tai paikoista, joissa kipinä voi sytyttää bensiinihöyryt.**

1. Pysäköi kone tasaiselle alustalle, jotta polttoainesäiliöt tyhjentyvät täysin.
2. Pysäytä moottori ja irrota virta-avain.
3. Löysää polttoainesuodattimen letkuliitintä ja liu'uta se polttoaineletkua pitkin poispäin polttoainesuodattimesta (Kuva 27).
4. Irrota polttoaineletku polttoainesuodattimesta (Kuva 27).

   Huomaa: Anna bensiinin valua bensiinikanisteriin tai tyhjennysastiaan (Kuva 27).

   Huomaa: Uusi polttoainesuodatin kannattaa asentaa nyt, koska polttoainesäiliö on tyhjä.
5. Asenna polttoaineletku suodattimeen. Kiinnitä polttoaineletku liu'uttamalla letkuliitin lähelle suodatinta (Kuva 27).

Moottorin säleikön ja öljynjäähdyttimen puhdistus

Huoltoväli: Aina ennen käyttöä tai päivittäin

Tarkista ja puhdista moottorin säleikkö ja öljynjäähdytin aina ennen käyttöä. Poista kaikki kertynyt ruoho, lika ja roskat öljynjäähdyttimestä ja moottorin säleiköistä (Kuva 28).

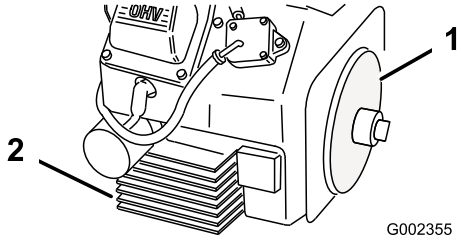

Kuva 28

1. Moottorin säleikkö
2. Öljynjäähdytin

Suuttimen kiristimen tarkistus

Huoltoväli: Aina ennen käyttöä tai päivittäin

Tarkista suuttimen kiristin (Kuva 29) päivittäin ja varmista, että se on tiukasti kiinni. Jos suutin raahautuu esteiden yli tai maaston matalien alueiden läpi, se saattaa irrota kiristimestä. Kiristä kiristimen kiinnittimet momenttiin 5,1–5,6 N·m.

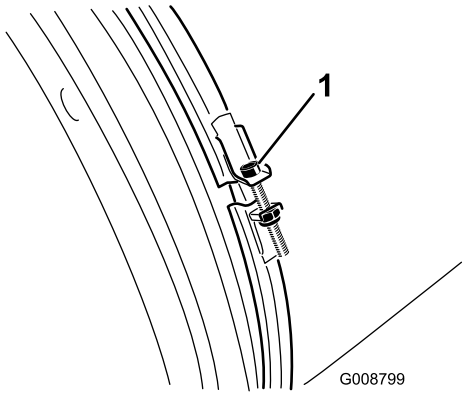

Kuva 29

1. Suuttimen kiristin

Hihnan säätö

Huoltoväli: 8 ensimmäisen käyttötunnin jälkeen

50 käyttötunnin välein

Jos hihna luistaa suuttimen suuntausta vaihdettaessa, hihnaa on säädettävä.

1. Löysää pultit, joilla hihnapyörän kiinnityskannake on kiinni puhaltimen rungossa (Kuva 30).

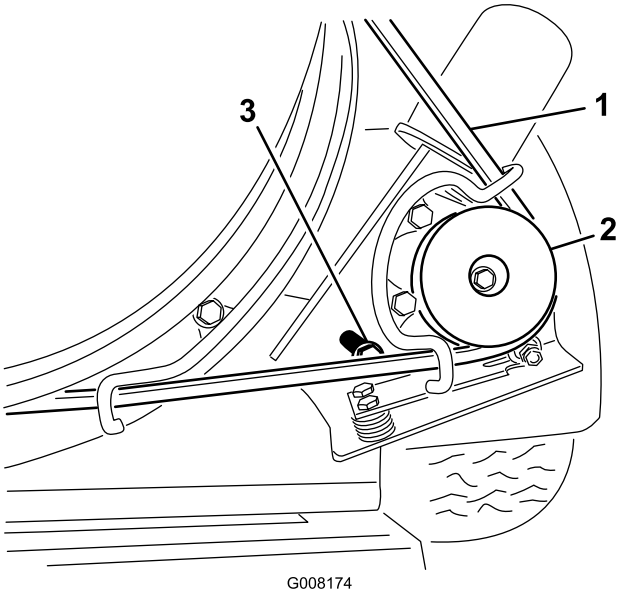

Kuva 30

1. Hihna
2. Hihnapyörä
3. Kiinnityspultti

2. Väännä hihnapyörän kiinnityskannaketta suuttimesta pois päin, kunnes hihnan kireys on oikea.
3. Kiristä kiinnityspultit.

Renkaiden tarkistus

Huoltoväli: 100 käyttötunnin välein

Pienetkin onnettomuudet käytön aikana saattavat vaurioittaa renkaita tai vanteita, joten tarkista renkaiden kunto aina onnettomuuden jälkeen.

Tarkista renkaiden ilmanpaine oikean paineen varmistamiseksi. Jos renkaiden paine ei ole oikea, ne kuluvat ennenaikaisesti.

Vaihda aina kuluneet tai vaurioituneet renkaat hyväksyttyihin renkaisiin. Renkaiden tunnistenumerot on merkitty renkaisiin kuvan mukaisesti (Kuva 31).

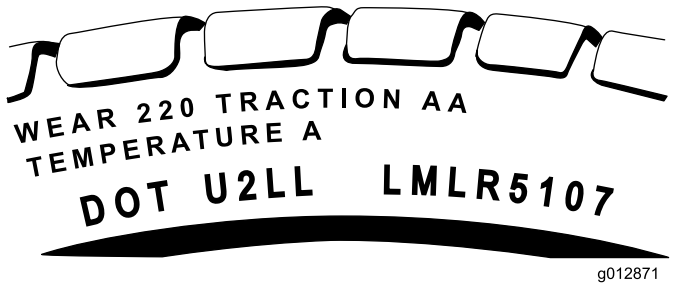

Kuva 31

Kuva 32 on esimerkki liian alhaisen paineen aiheuttamasta kulumisesta.

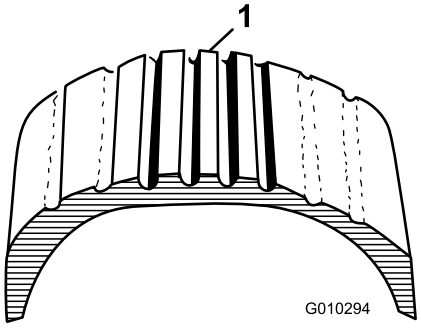

Kuva 32

1. Liian alhainen rengaspaine

Kuva 33 on esimerkki liian korkean paineen aiheuttamasta kulumisesta.

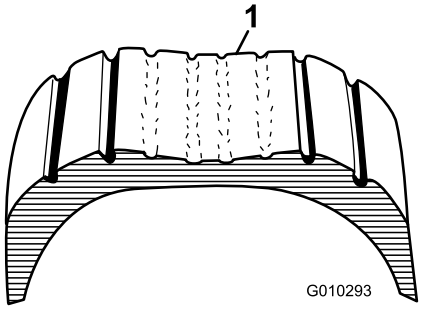

Kuva 33

1. Liian korkea rengaspaine

Sähköjärjestelmän kunnossapito

Tärkeää: Ennen kuin hitsaat konetta, irrota säädin ja miinuskaapeli akusta, jotta sähköjärjestelmä ei vaurioidu.

Sulake

Koneen johdotuksessa on 15 ampeerin johtosulake (Kuva 34).

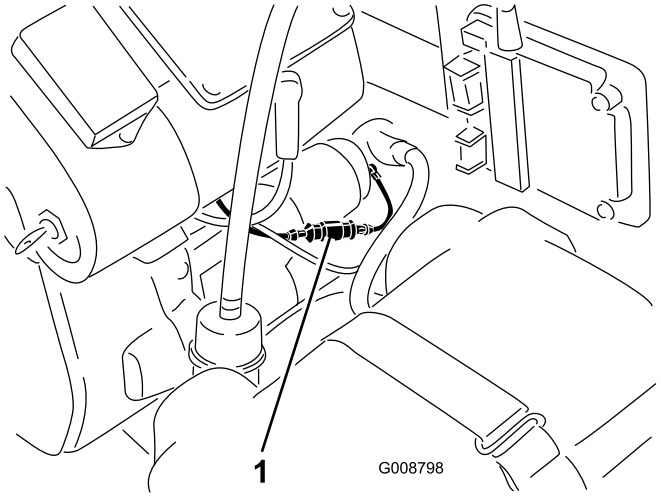

Kuva 34

1. Sulake

Varoke

Koneen johdotuksessa on varoke. Se on harmaa johto johtosulakkeen alapuolella.

Jätteiden hävitys

Moottoriöljy, moottori ja etäohjaimen paristot saastuttavat ympäristöä. Ne on hävitettävä kansallisten ja paikallisten määräysten mukaisesti.

Varastointi

1. Käännä virta-avain Pois-asentoon. Irrota sytytystulpan johto. Irrota avain.
2. Irrota ruohon jäämät, lika ja rasva koneen kaikista ulkoisista osista, etenkin moottorista. Puhdista lika ja roskat moottorin sylinterinkannen rivoista ja tuulettimen kotelosta.

   Tärkeää: Kone voidaan pestä miedolla pesuaineella ja vedellä. Älä pese konetta painepesurilla. Vältä liiallista veden käyttöä.
3. Huolla ilmanpuhdistin. Katso kohta Ilmanpuhdistimen huolto.
4. Vaihda kampikammioöljy. Katso kohta Moottoriöljyn huolto.
5. Tarkista rengaspaineet. Katso kohta Rengaspaineen tarkistus.
6. Lataa akku. Katso kohta Akun huolto.
7. Valmistele kone varastointia varten, jos sitä ei ole tarkoitus käyttää yli kuukauteen. Valmistele kone seuraavasti varastointia varten.

   A. Lisää polttoainesäiliöön öljypohjaista stabilointi-/lisäainetta. Noudata stabilointiaineen valmistajan sekoitusohjeita. Älä käytä alkoholipohjaista stabilointiainetta (etanolia tai metanolia).

   Huomaa: Stabilointi-/lisäaine toimii tehokkaimmin, kun se sekoitetaan tuoreeseen bensiiniin ja kun sitä käytetään jatkuvasti.

   B. Käytä moottoria, jotta lisäaineinen polttoaine kiertää koko polttoainejärjestelmässä (5 minuuttia).

   C. Pysäytä moottori, anna sen jäähtyä ja tyhjennä polttoainesäiliö. Katso Polttoainesäiliön huolto.

   D. Käynnistä moottori uudelleen ja anna sen käydä, kunnes se sammuu.

   E. Käytä rikastinta. Käynnistä moottori ja käytä sitä, kunnes se ei käynnisty enää uudelleen.

   F. Hävitä polttoaine asianmukaisesti. Noudata paikallisten viranomaisten ohjeita.

   Tärkeää: Älä säilytä lisäaineistettua bensiiniä 90 päivää kauempaa.
8. Irrota sytytystulpat ja tarkista niiden kunto. Katso Sytytystulpan huolto. Kun sytytystulpat on irrotettu moottorista, kaada kaksi ruokalusikallista moottoriöljyä sytytystulpan reikään. Käynnistä moottori nyt käynnistimellä ja kierrätä öljy sylinterin sisään. Asenna sytytystulpat. Älä asenna sytytystulppien johtoa.
9. Tarkista ja kiristä kaikki pultit, mutterit ja ruuvit. Korjaa tai vaihda kaikki vaurioituneet tai vialliset osat.
10. Maalaa kaikki naarmuuntuneet tai paljaat metallipinnat. Maalia on saatavissa valtuutetusta huoltoliikkeestä.
11. Varastoi kone puhtaaseen, kuivaan autotalliin tai varastotilaan. Irrota avain virtalukosta ja pidä se lasten ja muiden luvattomien käyttäjien ulottumattomissa. Peitä kone, jotta se pysyy suojassa ja puhtaana.

Kaaviot

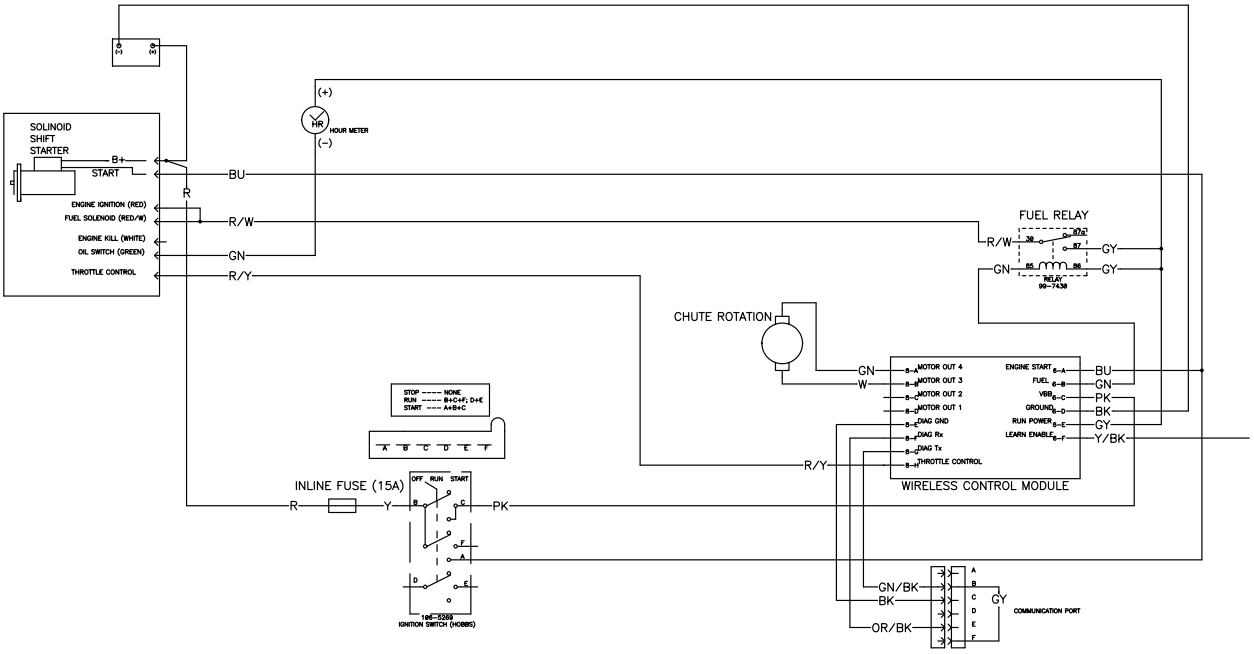

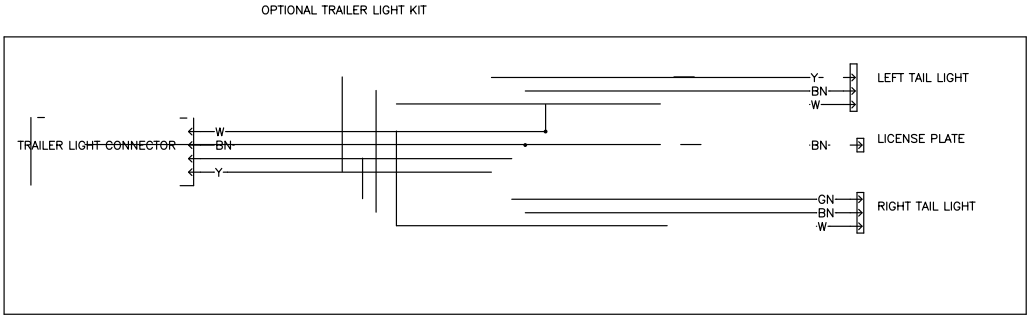

Kytkentäkaavio (Rev. -)

Huomautuksia:

Huomautuksia:

Huomautuksia:

Toron kokonaistakuu

Rajoitettu takuu

Ehdot ja takuunalaiset tuotteet

Toro® Company ja sen sisaryhtiö Toro Warranty Company antavat yhteisen sopimuksensa mukaisesti tälle Toron kaupalliselle tuotteelle (”tuote”) kahden vuoden tai 1500 käyttötunnin* (kumpi ensin saavutetaan) materiaali- ja valmistusvirhetakuun. Tämä takuu koskee kaikkia tuotteita ilmastajia lukuun ottamatta (katso näiden tuotteiden erillinen takuulauselma). Jos takuuehdot täyttyvät, korjaamme tuotteen veloituksetta. Tähän sisältyy vianmääritys, työ, osat ja kuljetus. Tämä takuu alkaa sinä päivämääränä, jolloin tuote toimitetaan alkuperäiselle ostajalle.
* Koskee tuotteita, joissa on tuntilaskuri.

Takuuhuollon ohjeet

Ostajan vastuulla on ilmoittaa heti tuotteen maahantuojalle tai valtuutetulle jälleenmyyjälle, jolta tuote on ostettu, kun hän uskoo tuotteessa olevan takuunalaisen vian. Maahantuojien ja jälleenmyyjien yhteystiedot sekä tiedot takuuseen liittyvistä oikeuksista ja vastuista ovat saatavana osoitteesta:

Commercial Products Service Department
Toro Warranty Company
8111 Lyndale Avenue South
Bloomington, MN 55420-1196
Sähköpostiosoite: commercial.warranty@toro.com

Omistajan vastuut

Tuotteen omistajan vastuulla on huolehtia käyttöoppaassa esitetyistä huolloista ja säädöistä. Vaadittavien huoltojen ja säätöjen laiminlyönti voi johtaa takuuvaatimuksen hylkäämiseen.

Takuun ulkopuoliset kohteet ja viat

Kaikki takuuaikana ilmenevät tuoteviat ja häiriöt eivät ole valmistus- tai materiaalivirheitä. Tämä takuu ei kata seuraavia:

- Tuoteviat, jotka aiheutuvat muiden kuin Toron varaosien käytöstä tai ylimääräisten tai muutettujen ei-Toro-lisävarusteiden ja -tuotteiden asennuksesta ja käytöstä. Näiden valmistaja saattaa antaa erillisen takuun.
- Tuoteviat, jotka johtuvat suositeltujen huoltojen ja/tai säätöjen laiminlyönnistä. Jos Toro-tuotetta ei huolleta asianmukaisesti *käyttöoppaassa* olevien huolto-ohjeiden mukaisesti, takuu voidaan evätä.
- Tuoteviat, jotka johtuvat tuotteen liian rajusta, huolimattomasta tai piittaamattomasta käytöstä.
- Kuluvat osat, ellei niitä havaita viallisiksi. Tuotteen normaalissa käytössä kuluvia osia ovat esimerkiksi jarrupalat ja -päällysteet, kytkimen päällysteet, terät, kelat, kiinteät terät, piikit, sytytystulpat, kääntöpyörät, renkaat, suodattimet, hihnat ja tietyt ruiskuttimen osat, kuten kalvot, suuttimet ja sulkuventtiilit jne.
- Ulkopuolisen tekijän aiheuttamat viat. Ulkopuolisina tekijöinä pidetään esimerkiksi säätä, varastointimenetelmiä, likaantumista, hyväksymättömien jäähdytysnesteiden, voiteluaineiden, lisäaineiden, lannoitteiden, veden tai kemikaalien yms. käyttöä.
- Normaali melu, tärinä, kuluminen ja heikentyminen.
- Normaali ”kuluminen” kattaa esimerkiksi istuinten vaurioitumisen kulumisen tai hankaamisen seurauksena, maalipintojen kulumisen, naarmuuntuneet tarrat tai ikkunat jne.

Osat

Vaadittavan huollon mukaisesti vaihdettavat osat kuuluvat takuun piiriin niiden määritettyyn vaihtoajankohtaan asti. Tämän takuun mukaisesti vaihdetuille osille annetaan takuu alkuperäisen tuotetakuun ajaksi, ja ne siirtyvät Toron omistukseen. Toro tekee lopullisen päätöksen siitä, korjataanko osa tai kokoonpano vai vaihdetaanko se. Toro voi käyttää takuukorjauksiin kunnostettuja osia.

Syväpurkausakun takuuta koskeva huomautus:

Syväpurkausakun käyttöikänsä aikana luovuttama kokonaiskilowattitunti-määrä on rajallinen. Tapa, jolla akkua käytetään, ladataan ja huolletaan, voi joko pidentää tai lyhentää akun kokonaiskäyttöikää. Kun laitteen akkuja käytetään, niiden mahdollistama työmäärä latauskertojen välillä vähenee hitaasti, kunnes akut ovat kuluneet loppuun. Normaalissa käytössä loppuun kuluneiden akkujen vaihto on tuotteen omistajan vastuulla. Akkujen vaihto voi olla tarpeen tuotteen normaalin takuuajan sisällä omistajan kustannuksella.

Omistaja tekee huollot omalla kustannuksellaan

Moottorin viritys, voitelu, puhdistus ja kiillotus, takuun piiriin kuulumattomien suodattimien ja jäähdytysnesteen vaihto sekä suositeltujen huoltojen suorittaminen ovat esimerkkejä normaaleista huoltotoimista, jotka Toro-tuotteen omistajan on tehtävä omalla kustannuksellaan.

Yleiset ehdot

Tämä takuu oikeuttaa ainoastaan valtuutetun Toro-maahantuojan tai -jälleenmyyjän tekemään korjaukseen.

Toro Company ja Toro Warranty Company eivät ole vastuussa epäsuorista, satunnaisista tai välillisistä vahingoista, jotka liittyvät tämän takuun kattamiin Toro-tuotteisiin. Tällaisia vahinkoja voivat olla esimerkiksi korvaavan tuotteen tai huollon hankkimiseen liittyvät kustannukset kohtuullisten vikajaksojen aikana tai kustannukset, jotka aiheutuvat siitä, että tuote ei ole käytettävissä takuuhuollon aikana. Alla esitetty päästötakuu, jos se on sovellettavissa, on ainoa nimenomainen takuu.

Kaikki hiljaiset takuut tuotteen sopivuudesta kauppatavaraksi tai tiettyyn tarkoitukseen ovat voimassa vain tämän nimenomaisen takuun ajan. Joissakin osavaltioissa ei sallita satunnaisten tai välillisten vahinkojen poissulkemista tai hiljaisen takuun kestoon liittyviä rajoituksia, joten yllä mainitut poikkeukset ja rajoitukset eivät välttämättä koske kaikkia ostajia.

Tämä takuu antaa ostajalle tiettyjä laillisia oikeuksia. Ostajalla voi olla myös muita oikeuksia, jotka vaihtelevat osavaltioittain.

Moottorin takuuta koskeva huomautus:

Tuotteen päästöjen rajoitusjärjestelmä saattaa kuulua erillisen takuun piiriin Yhdysvaltojen Environmental Protection Agencyn EPA:n ja/tai California Air Resources Boardin CARB:n vaatimusten mukaisesti. Yllä mainitut tuntirajoitukset eivät koske päästöjen rajoitusjärjestelmän takuuta. *Lisätietoja on käyttöoppaassa olevassa moottorin päästöjärjestelmän takuulauselmassa (Engine Emission Control Warranty Statement) tai moottorin valmistajan oppaissa*

Muut maat kuin Yhdysvallat ja Kanada

Asiakkaat, jotka ovat ostaneet Yhdysvalloista tai Kanadasta maahantuotuja Toro-tuotteita, saavat maansa, maakuntansa tai osavaltionsa mukaiset takuuehdot Toro-jälleenmyyjältä. Jos Toro-jälleenmyyjä ei pysty jostain syystä toimittamaan takuuehtoja, on otettava yhteys Toro-maahantuojaan. Jos siitäkään ei ole apua, on otettava yhteys Toro Warranty Companyyn.