Form No. 3364-968 Rev A

TORO®

Count on it.

Brukerhåndbok

Kjøreklar Pro Force-ruskblåser

Modellnr. 44539—Serienr. 310000001 og oppover

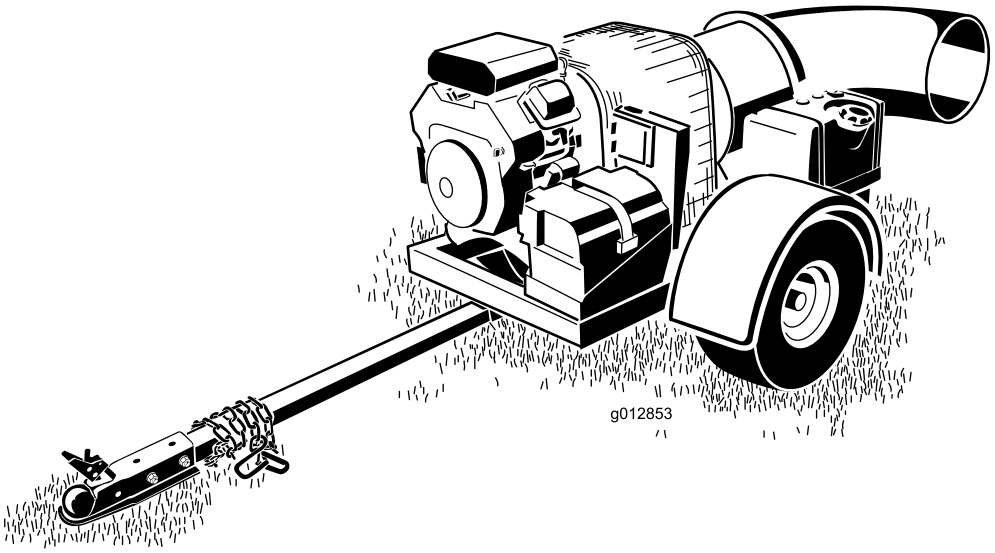

CE

For å registrere et produkt eller laste ned en brukerhåndbok eller delekatalog, gå til www.Toro.com.

Oversettelse av originalen (NO)

Dette produktet er i samsvar med US National Highway Traffic Safety Administration (NHTSA) for tilhenger som kan brukes på vei.

ADVARSEL

CALIFORNIA
Proposition 65-advarsel

Staten California kjenner til at motoreksosen fra dette produktet inneholder kjemikalier som kan forårsake kreft, fosterskader eller skade forplantningsevnen på andre måter.

Viktig: Denne motoren er ikke utstyrt med en gnistfangerdemper. Det er i strid med Californias Public Resource Code, avsnitt 4442, å bruke motoren i skogs-, busk- eller gressområder. Andre stater eller føderale områder kan ha lignende lover.

Elektromagnetisk kompatibilitet

Innenlands: Denne enheten samsvarer med FCC-regler avsnitt 15. Maskinen kan brukes under følgende to forutsetninger: (1) Denne enheten skal ikke forårsake skadelig interferens, og (2) denne enheten må kunne tåle eventuell interferens den utsettes for, inkludert interferens som kan forårsake uønsket innvirkning på driften.

Dette apparatet genererer og bruker radiofrekvensenergi, og hvis det ikke installeres og brukes på korrekt måte, dvs. i strengt samsvar med produsentens instruksjoner, kan det forårsake interferens på radio- og TV-mottakelse. Det har blitt typetestet og det er påvist at det imøtekommer grensene for en FCC klasse B-dataenhet i samsvar med spesifikasjonen i underartikkel J av artikkel 15 i FCC-reglene som er utformet for å gi rimelig beskyttelse mot slik interferens i en privat installasjon. Det er imidlertid ingen garanti for at det ikke vil forekomme interferens i en bestemt installasjon. Hvis dette utstyret forårsaker interferens på radio- og TV-signaler, som kan bestemmes ved å skru utstyret av og på, oppmuntres brukeren til å prøve å eliminere interferensen med ett eller flere av følgende tiltak:Snu på mottakerantennen, flytt fjernkontrollmottakeren i forhold til radio-/TV-antennen eller koble kontrollen i et annet støpsel slik at kontrollen og radio/TV er på ulike strømkretser.Om nødvendig bør brukeren ta kontakt med forhandleren eller en erfaren radio-/TV-fagmann for andre anbefalinger.Følgende hefte fra FCC (Federal Communications Commission) kan være til hjelp: "How to Identify and Resolve Radio-TV Interference Problems" ("slik identifiserer og løser du radio-/TV-interferensproblemer"). Dette heftet er tilgjengelig fra U.S. Government Printing Office, Washington, DC 20402, USA. Bestillingsnr. 004-000-00345-4.

FCC-ID: OF7PFB1

IC: 3575A-PFB1

Maskinen kan brukes under følgende to forutsetninger: (1) denne enheten skal ikke ikke forårsake interferens, og (2) denne enheten må kunne tåle interferens, inkludert interferens som kan forårsake uønsket innvirkning på driften av enheten.

⚠ FORSIKTIG

En bruker som gjør endringer eller modifikasjoner som ikke er uttrykkelig godkjent av parten ansvarlig for samsvar, kan ugyldiggjøre brukerens autoritet til å bruke utstyret.

Dette tenningssystemet er i overensstemmelse med Canadas ICES-002.

Innledning

Ruskblåseren taues bak en plentraktor som er beregnet for bruk av profesjonelle, innleide operatører i kommersielle applikasjoner. Den er hovedsakelig beregnet på å bruke vindkraft til å tømme store områder raskt for uønsket rusk på godt vedlikeholdte gressmatter i parker, golfbaner, idrettsbaner og på kommersielle områder.

Les denne håndboken nøye, slik at du lærer å bruke og vedlikeholde produktet på riktig måte og unngår person- eller produktskade. Du har ansvar for å bruke produktet på en riktig og sikker måte.

Du kan kontakte Toro direkte på www.Toro.com for informasjon om produkter og tilbehør, hjelp til å finne en forhandler eller for å registrere produktet ditt.

Hvis maskinen må repareres eller du trenger originale Toro-deler eller mer informasjon, kan du kontakte et autorisert forhandlerverksted eller Toros kundeserviceavdeling. Figur 1 viser hvor på produktet modell- og serienumrene er plassert. Skriv inn numrene i de tomme feltene.

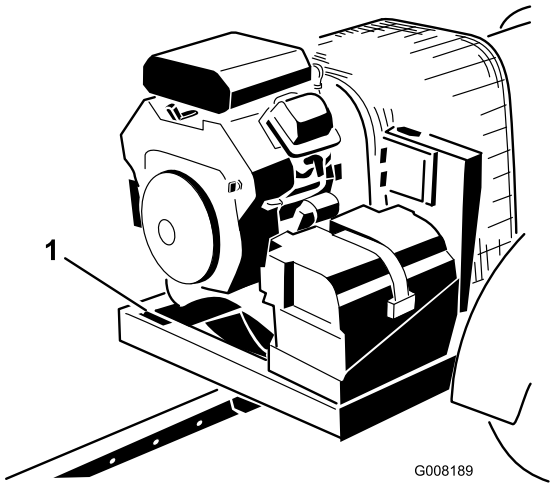

Figur 1

1. Plassering av modell- og serienummer

Modellnr. _____

Serienr. _____

Denne brukerhåndboken identifiserer mulige farer og identifiserer sikkerhetsbeskjeder gjennom sikkerhetsvarslingssymbolet (Figur 2) som varsler om en

© 2010—The Toro® Company
8111 Lyndale Avenue South
Bloomington, MN 55420

Kontakt oss på www.Toro.com.
Trykt i USA.
Med enerett

fare som kan føre til alvorlige skader eller dødsfall hvis man ikke tar de anbefalte forhåndsreglene.

Figur 2

1. Sikkerhetsvarselssymbol

I tillegg brukes to andre ord for å utheve informasjon. **Viktig** gjør oppmerksom på spesiell mekanisk informasjon og **Obs** henviser til generell informasjon som er verdt å huske.

Dekkinformasjon

Dekkidentifikasjonsnummeret (TIN) er merket på profilen av alle dekk som kan brukes på vei.

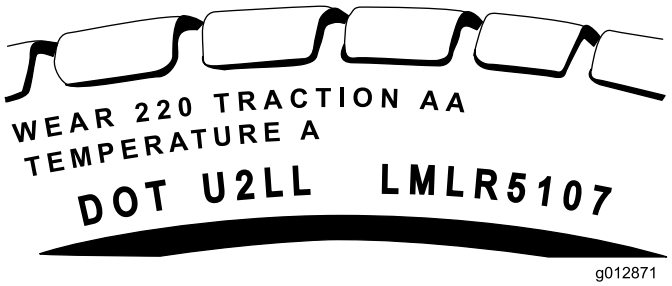

Figur 3

1. Dekkidentifikasjonsnummer (TIN)

Innhold

Innledning 2
Sikkerhet 4
Regler for sikker bruk 4
Sikkerhets- og instruksjonsmerker 6
Montering 8
1 Fjerne, aktivere og lade batteriet 9
2 Installere batteriet 10
3 Montere koblingen til ruskblåseren 11
4 Koble ruskblåseren til kjøretøyet 11
Oversikt over produktet 12
Kontroller 12
Bruk 13
Tilkoble tilhengeren 13
Fylle drivstoff 13
Kontrollere motoroljenivået 15
Kontrollere trykket i dekkene 15
Kontrollere at hjulenes hakemuttere er strammet til 15
Starte og stoppe motoren 15
Tidsavbrudd på kontroller 16
Justere dyseretning 16
Sleping 16
Kobling mellom ruskblåser og slepekjøretøy 16
Brukstips 17
Vedlikehold 18
Anbefalt vedlikeholdsplan 18
Kontrolliste for daglig vedlikehold 19
Overhale luftrenseren 20
Kontrollere motoroljenivået 20
Synkroniser fjernkontrollen/kontrollmodulen 22
Overhale tennpluggene 22
Skifte drivstoffilteret 23
Vedlikeholde drivstofftanken 23
Rengjøre motorskjermen og oljekjøleren 24
Kontrollere dyseklemmen 24
Justere remmen 24
Kontrollere dekkene 24
Elektrisk vedlikehold 25
Avhendig av avfall 25
Lagring 25
Skjemaer 27

Sikkerhet

Forebygging og avverging av farer og ulykker er avhengig av forståelse, omtanke og korrekt opplæring av de som er involvert i drift, transport, vedlikehold og lagring av maskinen. Feilaktig bruk og vedlikehold av maskinen kan føre til personskade eller dødsfall. For å redusere muligheten for skader eller dødsulykker bør du følge disse sikkerhetsinstruksjonene.

Regler for sikker bruk

De følgende instruksjonene er fra ANSI-standarden B71.4-2004.

Opplæring

- Les brukerhåndboken og annet opplæringsmateriell. Hvis brukerne eller mekanikerne ikke kan lese språket som håndboken er skrevet på, er det eieren som er ansvarlig for å forklare dette materiellet for dem.
- Gjør deg kjent med sikker bruk av utstyret, driftskontrollene og sikkerhetssymbolene.
- Alle operatører og mekanikere skal være opplært. Eieren er ansvarlig for opplæring av brukerne.
- Ikke la barn eller personer som ikke er opplært kjøre eller utføre vedlikehold på utstyret. Det kan hende at lokale forskrifter setter en aldersgrense for bruk.
- Eieren/brukeren kan forhindre og er ansvarlig for ulykker eller skader som han/hun, andre personer eller eiendom utsettes for.

Forberedelser

- Vurder terrenget for å avgjøre hvilket tilbehør og utstyr som er nødvendig for å gjøre jobben på en sikker og riktig måte. Bruk bare tilbehør og utstyr som er godkjent av produsenten.
- Ha på deg passende klær, inkludert hjelm, vernebriller og hørselsvern. Langt hår, løstsittende klær eller smykker kan sette seg fast i bevegelige deler.
- Inspiser området der utstyret skal brukes og fjern alle gjenstander som steiner, leker og ledninger som kan slenges opp i luften av maskinen.
- Hold alle andre på god avstand fra området der du klipper.
- Sørg for at alle verneplater og sikkerhetsanordninger er på plass. Hvis en verneplate, en sikkerhetsanordning eller et merke er defekt, uleselig eller skadet, må det repareres eller skiftes ut før arbeidet begynner. Stram også alle løse muttere, bolter og skruer, slik at du er sikker på at maskinen er trygg å bruke.
- Vær svært forsiktig når du håndterer bensin og andre brennstoffer. De er brannfarlige, og dampen fra dem er eksplosiv.
  - Bruk bare en godkjent kanne eller beholder.
  - Du må aldri fylle på eller tømme drivstoff fra maskinen innendørs.
  - Ta aldri lokket av drivstofftanken eller fyll drivstoff mens motoren går. La motoren bli kald før du fyller på mer drivstoff. Ikke røyk.
- Kontroller at sikkerhetsbryterne og verneplatene er montert og virker riktig. Ikke bruk maskinen hvis disse ikke fungerer som de skal.

Bruk

- Før hver bruk:
  - Inspiser koblingen og kulen.
  - Bruk alltid sikkerhetskjettinger.
  - Kontroller at alle lysene fungerer korrekt.
  - Kontroller at dekkene har korrekt dekktrykk som anbefalt på dekkene.
  - Kontroller at hakemutterne er strammet til korrekt moment.
  - Maskinen er korrekt sikret.
- Vær oppmerksom, sett ned farten og vær forsiktig når du svinger. Se bakover og til siden før du skifter retning.
- Vær oppmerksom på retningen til blåserdysen, og ikke rett denne mot noen.
- Vær forsiktig når du nærmer deg hjørner, busker, trær eller annet som reduserer synsfeltet.
- Kjør ikke motoren i eller rett blåserdysen mot et lukket område uten tilstrekkelig ventilasjon. Eksos er farlig, og kan i verste fall være dødelig.
- Dette produktet kan ha et støynivå høyere enn 85 dB(A) ved førerstillingen. Hørselvern anbefales hvis du utsettes for dette over tid, for å redusere muligheten for permanent hørselsskade.
- Du må være oppmerksom når du bruker maskinen. Slik unngår du å miste kontrollen:
  - Bruk maskinen bare i dagslys eller på steder med god kunstig belysning.
  - Kjør langsomt og hold utkikk etter hull eller andre skjulte farer.
  - Ikke kjør i nærheten av sandbunkere, grøfter, bekker eller andre fareområder.
  - Reduser hastigheten når du tar skarpe svinger eller svinger i en helling.

- Unngå å starte og stoppe plutselig.
- Pass på at ingen står bak kjøretøyet før du rygger.
- Se opp for trafikk når du krysser eller er i nærheten av veier. Overhold alltid vikeplikten.

- Hold avstand til dyseåpningen når maskinen er i drift. Hold alle andre på avstand fra dyseåpningen, og rett ikke åpningen mot andre.
- Ikke bruk maskinen når du er påvirket av alkohol eller andre rusmidler.
- Lynnedslag kan forårsake alvorlige skader eller dødsfall. Hvis du ser/hører at lyn og tordenvær nærmer seg der du er, må du ikke bruke maskinen. Søk tilflukt!
- Hvis kjøretøyets motor stanser eller maskinen mister fart og ikke klarer å komme til toppen av skråningen, skal du ikke snu maskinen rundt. Du må alltid rygge kjøretøyet sakte rett ned bakken.
- **Ikke ta en skaderisiko!** Hvis en person eller kjæledyr plutselig kommer inn på eller befinner seg i nærheten av oppsamlingsområdet, **stopp driften.** Hvis du ikke er forsiktig når du bruker maskinen, kan kombinasjonen av bakkevinkelen, rikosjetter og feilplasserte sikkerhetsskydd føre til at noen skades av gjenstander som slynges gjennom luften. Ikke fortsett drift før området er tømt.
- Ikke ta på motoren eller eksosrøret når motoren er i gang, eller like etter at den har stanset. Disse områdene kan være varme nok til å forårsake brannskader.

Sleping

- Sjekk sikkerhetsregler for sleping i ditt fylke eller land, i tillegg til å overholde det amerikanske transportdepartementets (DOT) sikkerhetsregler for sleping før du sleper ruskblåseren.
- For å redusere muligheten for en ulykke ved transport av ruskblåseren på offentlige veier, sørg ALLTID for at kjøretøyet er i god mekanisk stand og i god driftstilstand.
- Slå ALLTID av motoren før transport.
- Undersøk ALLTID koblingen for slitasje. Slep ALDRI ruskblåseren med defekt kobling, kjetting osv.
- Sjekk dekktrykket på både kjøretøy og ruskblåser. Ruskblåserdekkene skal ha dekktrykk på 241 kPa (35 psi) i kald luft. Sjekk også slitasjen på dekkmønstrene til kjøretøyet og ruskblåseren.
- Fest ALLTID ruskblåserens sikkerhetskjetting til slepeverktøyet.
- Påse ALLTID at slepeverktøyets retnings-, revers- og bremselys fungerer korrekt.
- Maksimal hastighet for sleping på motorvei er 85 km/t med mindre annet er oppgitt. Anbefalt slepehastighet utenfor vei må ikke overgå 24 km/t eller mindre avhengig av terrengtypen.
- Unngå å starte og stoppe plutselig. Dette kan forårsake skrensing eller slingring. Smidig og gradvis start og stopp forbedrer slepingen.
- Unngå skarpe svinger for å forhindre rulling.
- Påse at blåsesjakten peker oppover ved sleping.
- Bruk klosser for hjulene for å forhindre rulling ved parkering.

Vedlikehold og oppbevaring

- La motoren kjøle seg ned før den lagres og lagre den ikke i nærheten av en flamme.
- Steng drivstofforsyningen under lagring eller transportering. Lagre ikke i nærheten av flammer eller tapp ut innendørs.
- Parker maskinen på en jevn flate. La aldri personell uten opplæring vedlikeholde maskinen.
- Bruk jekkstøtter til å støtte komponentene når det er nødvendig.
- Koble fra batteriet, eller fjern ledningene fra tennpluggen, før du foretar reparasjoner. Koble kabelen fra den negative klemmen først, og deretter den andre kabelen fra den positive klemmen. Når du kobler kablene til igjen, kobler du først til den positive klemmen og deretter den negative.
- Ta nøkkelen ut av tenningen for å unngå at motoren startes ved et uhell under vedlikehold, justering eller lagring av maskinen.
- Foreta kun vedlikehold som er beskrevet i håndboken. Ta kontakt med en autorisert Toro-forhandler, hvis det er nødvendig med store reparasjoner eller du trenger hjelp.
- For å redusere brannfaren, må du sørge for at det ikke er overflødig smørefett, gress, blader eller oppsamling av smuss i motoren. Bruk aldri vann til å vaske en varm motor eller elektriske deler.
- Sørg for at maskinen er trygg å bruke ved å holde alle muttere, bolter og skruer godt strammet. Kontroller monteringsboltene og -mutrene på viftens aksellager ofte, for å sikre at de er strammet i henhold til spesifikasjonene.
- Hvis motoren må være i gang for å utføre en vedlikeholdsjustering, må du passe på at klær, hender,

føtter og andre kroppsdeler ikke er i nærheten av viften eller andre bevegelige deler.

- Ikke kjør motoren med for høyt turtall ved å forandre på regulatorinnstillingene. La en autorisert Toro-forhandler kontrollere maksimal hastighet med en turteller, slik at det blir utført på en sikker og nøyaktig måte.
- Motoren må stenges før man sjekker oljen eller tilsetter olje til veivhuset.
- Hold hender og føtter borte fra bevegelige deler. Du må aldri foreta justeringer mens motoren går hvis du kan unngå det.
- Lad opp batteriene på et åpent sted med god ventilasjon og borte fra gnister eller åpen ild. Koble laderen fra strømuttaket før du kobler den til eller fra batteriet. Ha på deg beskyttelsesklær og bruk verktøy som er isolert.
- Hold alle delene i god stand, og sørg for at de er godt festet. Skift ut slitte eller skadde merker.
- Bruk bare utstyr som er godkjent av Toro. Garantien kan bli ugyldig hvis du bruker utstyr som ikke er godkjent.

Sikkerhets- og instruksjonsmerker

Sikkerhetsmerker og -instruksjoner er lett synlige for føreren og er plassert i nærheten av alle områder som representerer en potensiell fare. Bytt ut alle merker som er ødelagte eller mangler.

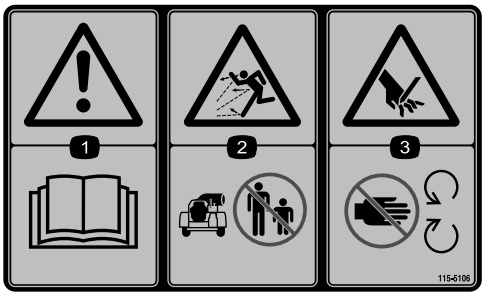

115-5106

1. Advarsel – les *brukerhåndboken*.
2. Fare for at gjenstander slynges gjennom luften – hold trygg avstand fra maskinen.
3. Fare for kutting/amputering av hender – hold deg borte fra bevegelige deler, behold alle skydd og vern på plass.

115-5113

1. Advarsel – les *brukerhåndboken,* bruk hørselsvern og vernebriller.

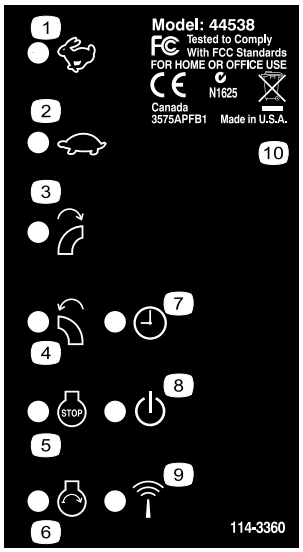

114-3360

1. Hurtig
2. Sakte
3. Roter dysen til høyre
4. Roter dysen til venstre
5. Motor – stopp
6. Motor – start
7. Tid ut
8. På/av
9. RF-aktivitet
10. Inneholder resirkulerbare materialer, ikke kast.

115-5105

1. Advarsel – les *brukerhåndboken*.
2. Advarsel – få opplæring før denne maskinen brukes.
3. Advarsel – stopp motoren, ta ut tenningsnøkkelen og les instruksjonene før du utfører service eller vedlikehold.
4. Fare for at gjenstander slynges gjennom luften – hold trygg avstand fra maskinen.
5. Advarsel – hold deg unna bevegelige deler, behold alle skyddene på plass.
6. Advarsel – start ikke motoren når maskinen er koblet fra kjøretøyet, koble maskinen til kjøretøyet før du starter motoren.

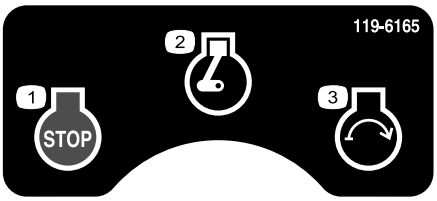

119-6165

1. Motor – stopp
2. Motor – kjør
3. Motor – start

CALIFORNIA SPARK ARRESTER WARNING

Operation of this equipment may create sparks that can start fires around dry vegetation. A spark arrester may be required. The operator should contact local fire agencies for laws or regulations relating to fire prevention requirements. 117-2718

117–2718

TIRE INFORMATION 119-6162

TIRE SIZE	RIM SIZE	TIRE PRESSURE (COLD)
215/6-8 4P K399	W8 x 75H	241 KPA (35 PSI)

SEE OWNER'S MANUAL FOR ADDITIONAL INFORMATION

119–6162

MFD. BY: THE TORO CO. DATE OF MFG: XX/XX 119-6139
GVWR: GAWR:
227 KG (500 LBM) 227 KG (500 LBM)
THIS VEHICLE CONFORMS TO ALL APPLICABLE FEDERAL MOTOR VEHICLE SAFETY STANDARDS IN EFFECT ON THE DATE OF MANUFACTURE SHOWN ABOVE.
VIN: XXXXXXXXXXXXXXXXX TYPE: TRAILER

119–6139

Montering

Løse deler

Bruk diagrammet nedenfor som en sjekkliste for å kontrollere at alle delene er sendt.

Prosedyre	Beskrivelse	Ant.	Bruk
1	Elektrolytt (medfølger ikke)	A/R	Lade batteriet
2	Vaselin (medfølger ikke)	A/R	Installer batteriet.
3	Ruskblåserenhet Kobling Bolt (3/8 x 3 tommer) Flensmutter (3/8 tomme)	1 1 2 2	Monter koblingen til ruskblåseren
4	Ingen deler er nødvendige	–	

Media og ekstradeler

Beskrivelse	Ant.	Bruk
Delekatalog Brukerhåndbok	1 1	Les denne før bruk.
Brukerhåndbok for motoren	1	Bruk som referanse for motordrift og vedlikehold.
Opplæringsmateriale for føreren	1	Se denne før du tar maskinen i bruk.
Fjernkontroll	1	Bruk til å aktivere blåseren fra avstand.
Sertifiseringsdokument	1	Forsikre CE-samsvar.

Merk: Angi hva som er høyre og venstre side på maskinen ved å stå i normal arbeidsstilling.

1

Fjerne, aktivere og lade batteriet

Deler som er nødvendige for dette trinnet:

A/R	Elektrolytt (medfølger ikke)

Prosedyre

1. Hvis batteriet ikke er fylt med elektrolytt eller ikke er aktivert, må du kjøpe elektrolytt med spesifikk vekt på 1.260 fra en lokal batterileverandør og tilsette i batteriet.

⚠ FARE

Elektrolytten i batteriet inneholder svovelsyre, en dødelig gift som også kan forårsake alvorlige brannskader.

- **Ikke drikk elektrolytt, og unngå kontakt med hud, øyne og klær. Bruk vernebriller for å beskytte øynene og gummihansker for å beskytte hendene.**
- **Fyll batteriet i nærheten av rent vann som kan brukes til å skylle huden.**

ADVARSEL

CALIFORNIA
Proposition 65-advarsel

Batteripoler, klemmer og tilknyttet tilbehør inneholder bly og blyforbindelser, kjemikalier som er kjente i staten California for å føre til kreft og forplantningsskader. Vask hendene etter at du har håndtert et batteri.

2. Fjern stroppen som fester batteridekselet til batterikassen (Figur 4).

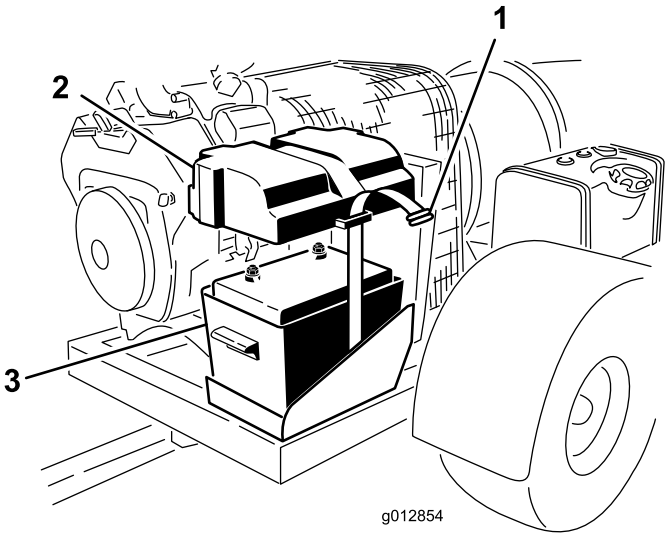

Figur 4

1. Batteristropp
2. Batterideksel
3. Batterikasse

3. Fjern dekselet og løft batteriet ut av batteriboksen.
4. Rengjør toppen av batteriet og fjern utluftingshettene (Figur 5).

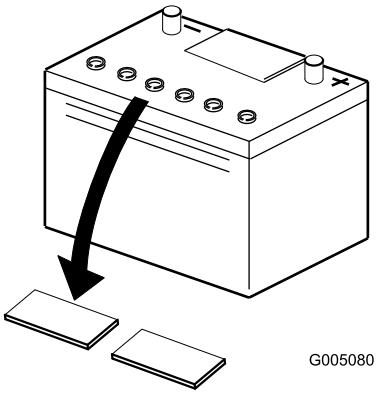

Figur 5

5. Fyll hver celle forsiktig med elektrolytt til platene er dekket med ca. 6 mm væske (Figur 6).

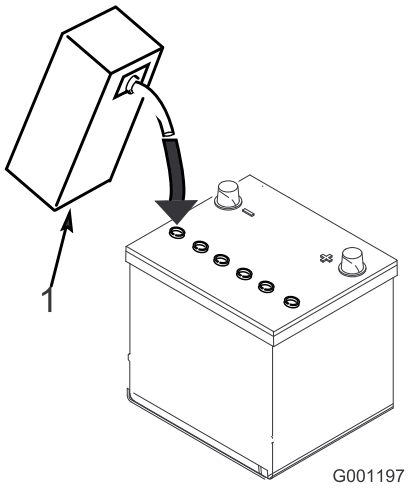

Figur 6

1. Elektrolytt

Viktig: Ikke fyll for mye på batteriet. Elektrolytt kan renne ned i andre deler av maskinen, noe som fører til korrosjon og ødeleggelse.

6. Sett på utluftingshettene igjen.
7. Koble en batterilader på 3–4 A til batteripolene (Figur 7). Lad batteriet med 3 til 4 A i 4 til 8 timer.

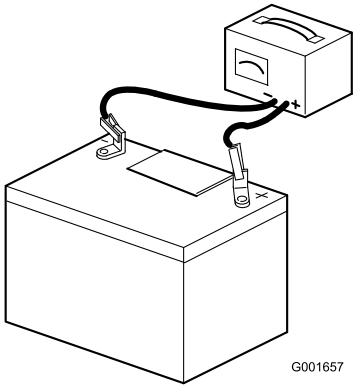

Figur 7

⚠ ADVARSEL

Når batteriet lades, utvikles det gasser som kan eksplodere.

Røyk aldri i nærheten av batteriet og hold gnister og åpen ild borte fra batteriet.

8. Når batteriet er oppladet, kobler du laderen fra strømuttaket og batteripolene.

2

Installere batteriet

Deler som er nødvendige for dette trinnet:

A/R	Vaselin (medfølger ikke)

Prosedyre

1. Skyv batteriet inn i batteriboksen med polene mot motoren.

⚠ ADVARSEL

Batteriklemmene eller metallverktøy kan kortslutte mot metallprosessorkomponenter og forårsake gnister. Gnistene kan føre til at batterigassene eksploderer, noe som kan forårsake personskade.

- **Når du fjerner eller monterer batteriet, må du passe på at batteripolene ikke berører metalldeler på maskinen.**
- **La ikke metallverktøy kortslutte mellom batteripolene og metalldeler på maskinen.**

2. Fest den negative kabelen (sort) til den negative (-) polen på batteriet.

⚠ ADVARSEL

Feilaktig ruting av batterikabler kan skade blåseren og kablene og forårsake gnister. Gnistene kan føre til at batterigassene eksploderer, noe som kan forårsake personskade.

- **Ta alltid av den negative (svarte) batterikabelen før du kobler fra den positive (røde) kabelen.**
- **Koble alltid til den positive (røde) batterikabelen før du setter på den negative (svarte) kabelen.**

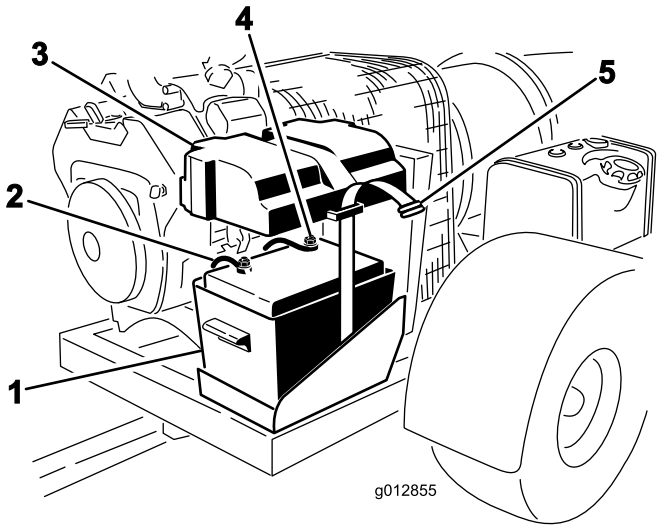

Figur 8

1. Batterikasse
2. Negativ batteripol
3. Batterideksel
4. Positiv batteripol
5. Batteristropp

3. Monter den positive kabelen (rød) til den positive (+) klemmen.
4. Smør klemmene og monteringsfestene med vaselin for å forhindre korrosjon.
5. Sett på batteridekselet, og fest det med remmen.

3

Montere koblingen til ruskblåseren

Deler som er nødvendige for dette trinnet:

1	Ruskblåserenhet
1	Kobling
2	Bolt (3/8 x 3 tommer)
2	Flensmutter (3/8 tomme)

Prosedyre

1. Sett ruskblåseren på en jevn flate.
2. Sett koblingsrøret inn i rammebrakettene (Figur 9). Fest røret til rammen med to bolter (3/8 x 3 tommer) og flensmuttere (3/8 tomme)

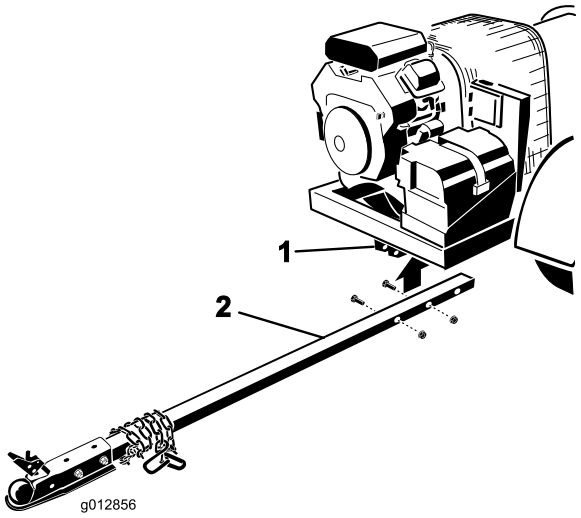

Figur 9

1. Rammebraketter
2. Koblingsrør

3. Før ledningsnettet langs høyre side av koblingsrøret (Figur 10).

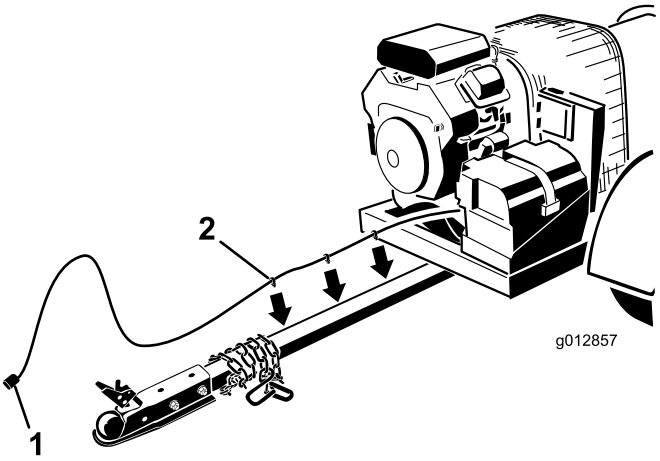

Figur 10

1. Ledningsnett
2. Nettklips

4. Sett nettklipsene inn i hullene på sidene til koblingsrøret for å feste det (Figur 10).
5. Sett nettkoblingen i koblingsrørhylsteret (Figur 11).

4

Koble ruskblåseren til kjøretøyet

Ingen deler er nødvendige

Prosedyre

Denne tilhengeren bruker en kobling som krever en 5 cm kule.

1. Hev tilhengeren til en passende kobling.
2. Løft spaken på armen mens du senker dekselet over kulekoblingen (Figur 11).

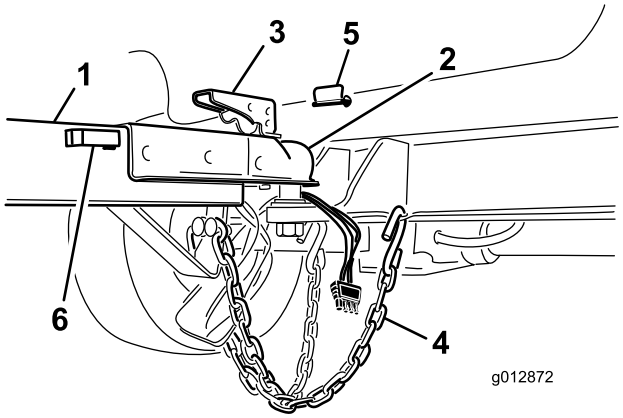

Figur 11

1. Arm
2. Kuleskål
3. Håndtak, låst stilling
4. Sikkerhetskjettinger
5. Låsestift
6. Koblingsrørhylster

3. Lukk koblingslåsen og påse at den er låst.
4. Sett i stiften for å låse koblingsspaken (Figur 11).
5. Kryss sikkerhetskjettingene og fest dem i hullene på koblingen (Figur 11).
6. Sett blåserens ledningsnettkobling i kjøretøyets kobling. Tråkk ned bremsepedalen for å påse at bremselysene lyser godt opp, og at baklysene blinker når blinklysene brukes.

Oversikt over produktet

Kontroller

Stopp motoren

Trykk på stopp motoren-knappen for å stoppe motoren (Figur 12).

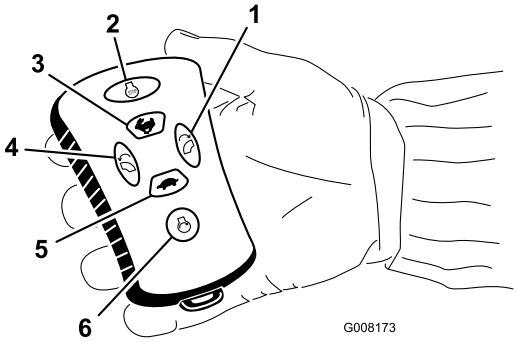

Figur 12

1. Dyseretning, høyre
2. Stopp motoren
3. Gass, høy hastighet
4. Dyseretning, venstre
5. Gass, lav hastighet
6. Starte motoren

Viktig: Tenningsnøkkelen må være i RUN-stilling før noen av funksjonene virker.

Starte motoren

Etter at du har fullført startesekvensen, trykk på start motoren-knappen for å starte motoren (Figur 12). Se Starte motoren for startesekvensen.

Dyseretning

Trykk på høyre eller venstre knapp for å rotere dysen i ønsket retning (Figur 12).

Motorhastighet

Trykk på Hurtig-knappen (kanin) eller Sakte-knappen (skilpadde) for å øke eller redusere motorhastigheten (Figur 12).

Tenningsnøkkel

Tenningsbryteren (Figur 13), som brukes til å starte og stoppe motoren, har tre stillinger: OFF (av), RUN (kjør) og START. Vri nøkkelen med klokken til START for å starte motoren. Slipp nøkkelen når motoren starter. Nøkkelen går automatisk til ON-stilling (på). For å slå av motoren vrir du nøkkelen mot klokken til OFF-stilling.

Chokekontroll

For å starte med kald motor, skyv chokespaken (Figur 13) til ON-stilling.

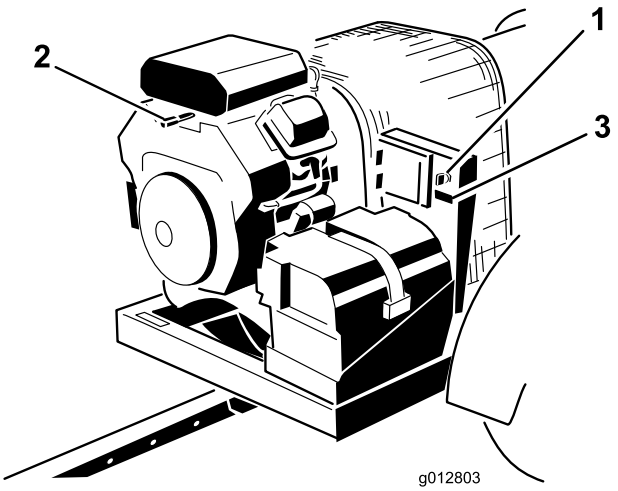

Figur 13

1. Tenningsbryter
2. Chokekontroll
3. Timeteller

Timeteller

Timetelleren (Figur 13) viser hvor mange timer motoren har vært i drift.

Bruk

Merk: Angi hva som er høyre og venstre side på maskinen ved å stå i normal arbeidsstilling.

Tilkoble tilhengeren

Denne tilhengeren bruker en kobling som krever en 5 cm kule.

1. Hev tilhengeren til en passende kobling.
2. Løft spaken på armen mens du senker dekselet over kulekoblingen (Figur 14).

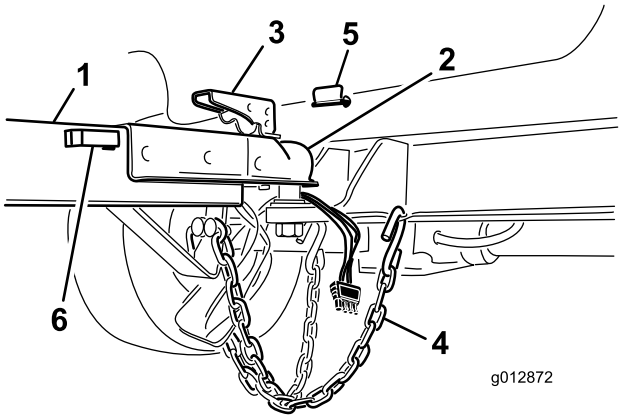

Figur 14

1. Arm
2. Kuleskål
3. Håndtak, låst stilling
4. Ekstra kjettinger
5. Låsestift
6. Koblingsrørhylster

3. Lukk koblingslåsen og påse at den er låst.
4. Sett i stiften for å låse koblingsspaken.
5. Kryss sikkerhetskjettingene og fest dem i hullene på koblingen. Koble blåserens ledningsnettkobling til koblingen på kjøretøyet.

Fylle drivstoff

Bruk vanlig **blyfri** bilbensin (minimum 85 oktan). Lavoktan blybensin kan brukes hvis blyfri ikke er tilgjengelig. Drivstofftanken har en kapasitet på 19 l.

Viktig: Bruk aldri metanol, bensin som inneholder metanol, eller gasohol som inneholder mer enn 10 % etanol, da dette kan skade motorens drivstoffsystem. Bensinen må ikke blandes med olje.

⚠ FARE

Bensin er meget brannfarlig, og under visse forhold svært eksplosivt. Brann eller eksplosjon forårsaket av bensin kan påføre deg og andre brannskader samt ødelegge eiendom.

- **Fyll opp drivstofftanken utendørs på et åpent område når motoren er nedkjølt. Tørk opp eventuelt bensinsøl.**
- **Fyll aldri på drivstofftanken inni en lukket tilhenger.**
- **Tanken må ikke fylles helt opp. Fyll bensin på tanken helt til nivået når opp til 6 til 13 mm under bunnen av påfyllingshalsen. Tomrommet i tanken gir bensinen plass til å utvide seg.**
- **Røyk aldri mens du håndterer bensin, og hold deg unna åpen ild eller steder der bensingassen kan antennes av gnister.**
- **Bensin må oppbevares på en godkjent kanne, utenfor barns rekkevidde. Kjøp aldri mer bensin enn til 30 dagers forbruk.**
- **Ikke bruk uten at hele eksossystemet er på plass og i korrekt arbeidstilstand.**

⚠ FARE

Under enkelte forhold ved fylling av drivstoff kan statisk elektrisitet utløses og føre til at gnister antenner bensindamp. Brann eller eksplosjon forårsaket av bensin kan påføre deg og andre brannskader samt ødelegge eiendom.

- **Sett alltid bensinkannen på bakken i god avstand fra kjøretøyet før du fyller bensin.**
- **Ikke fyll opp bensinkannen inne i et kjøretøy eller på en lastebil eller tilhenger, fordi tepper eller presenninger kan isolere kannen og hemme utladning av eventuell statisk elektrisitet.**
- **Når dette lar seg gjøre, skal drivstoffdrevet utstyr tas ut av lastebilen eller tilhengeren og fylles med drivstoff mens hjulene står på bakken.**
- **Hvis dette ikke lar seg gjøre, og maskinen må fylles med bensin mens den står på lastebilen, bør du bruke en bensinkanne til å fylle bensin i stedet for å fylle direkte fra bensinpumpen.**
- **Hvis det er helt nødvendig å fylle bensin direkte fra pumpen, må påfyllingstuten være i kontakt med kanten på drivstofftanken eller kannens åpning helt til du er ferdig med å fylle.**

⚠ ADVARSEL

Bensin kan føre til skader eller dødsfall hvis den svelges. Hvis du utsettes for damp fra drivstoff over lengre tid, kan dette føre til alvorlig skade og sykdom.

- **Unngå innånding av damp fra drivstoff over lengre tid.**
- **Hold ansiktet unna dyse og drivstofftank og åpningen til kondisjoneringsmiddelet.**
- **Hold drivstoffet unna øyne og hud.**

Bruke stabiliserings-/kondisjonerings-middel

Bruk et stabiliserings-/kondisjoneringsmiddel i maskinen for å oppnå følgende fordeler:

- Holder bensinen fersk i en lagringsperiode på opptil 90 dager. Vi anbefaler at drivstofftanken tømmes hvis kjøretøyet skal oppbevares over lengre tid.
- Renser motoren mens den går
- Forhindrer at det dannes gummiliknende avleiringer i drivstoffsystemet som forårsaker startvansker

Viktig: Ikke bruk tilsettingsmidler som inneholder metanol eller etanol i drivstoffet.

Bland riktig mengde stabiliserings-/kondisjonerings-middel i bensinen.

Merk: Stabiliserings-/kondisjoneringsmidler er mest effektive når de blandes med fersk bensin. Bruk stabiliseringsmiddel i bensinen til enhver tid for å beskytte mot lakkavleiringer i drivstoffsystemet.

Fylle tanken

1. Slå av motoren.
2. Rengjør området rundt bensinlokket, og ta av lokket (Figur 15).

   Merk: Lokket til drivstofftanken har en måler som viser drivstoffnivået.

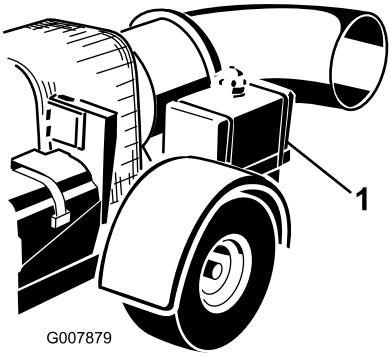

Figur 15

1. Drivstofftank

3. Fyll blyfri bensin på tanken helt til nivået når opp til 6 til 13 mm under bunnen av påfyllingshalsen.

   Dette tomrommet i tanken gir bensinen plass til å utvide seg. Drivstofftanken må ikke være helt full.
4. Skru lokket godt fast på drivstofftanken.
5. Tørk opp eventuelt bensinsøl.

Kontrollere motoroljenivået

Før du starter motoren og bruker maskinen, må du sjekke oljenivået i veivhuset. Se Kontrollere oljenivået.

Kontrollere trykket i dekkene

Kontroller trykket i dekkene (Figur 16).

Korrekt dekktrykk er 241 kPa (35 psi).

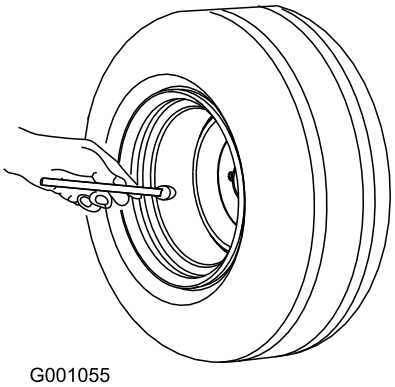

Figur 16

Kontrollere at hjulenes hakemuttere er strammet til

Serviceintervall: Etter de 10 første timene

Kontroller spenningsmomentet til hjulenes hakemuttere med en gang og etter første ti driftstimer.

⚠ ADVARSEL

Hvis mutrene og boltene ikke er strammet tilstrekkelig til, kan det hende at det oppstår en feil, eller at et hjul faller av. Dette kan føre til personskader. Stram hakemutrene på hjulene til 61–88 Nm.

Starte og stoppe motoren

Starte motoren

⚠ ADVARSEL

ROTERENDE DELER KAN FØRE TIL ALVORLIGE PERSONSKADER

- **Hold hender og føtter borte fra maskinen mens den kjører.**
- **Hold hender, føtter, hår og klær borte fra alle bevegelige deler for å forhindre skader.**
- **Bruk ALDRI maskinen med deksler, plater eller vern fjernet.**

1. Blåseren må være koblet til kjøretøyet før den kan startes.
2. Flytt chokekontrollen til ON-stilling før du starter en kald motor.

   Merk: En varm motor trenger kanskje **ikke** choke. Når motoren har startet, flytter du chokespaken til OFF-stilling.
3. Roter motortenningsnøkkelen til START-stilling og frigjør den raskt til ON-stilling. Dette aktiverer mottakeren.

   Merk: Hvis nøkkelen etterlates i ON-stilling i en lengre periode, flytt nøkkelen til OFF-stilling før du fortsetter med startprosedyren.
4. Bruk følgende sekvens for å starte motoren med fjernkontrollen.

   Merk: Denne sekvensen forhindrer at fjernkontrollen starter motoren utilsiktet.
   - Trykk på **START**-knappen.
   - Trykk deretter på **roter venstre-knappen.**
   - Trykk deretter på **roter høyre-knappen.**
   - Trykk deretter på og hold inne **START**-knappen til motoren starter.

   Viktig: Ikke aktiver starteren i mer enn ti sekunder om gangen. Hvis motoren ikke starter, må du vente i 30 sekunder mens motoren avkjøles før du gjør et nytt forsøk. Hvis du ikke følger disse instruksjonene, kan startmotoren bli ødelagt.

Merk: Hvis START-knappen trykkes inn utilsiktet uten at startesekvensen utføres, vil ikke sjaktretningsknappene fungere. Vent i fem sekunder før du trykker på sjaktretningsknappene.

5. Når motoren har startet, flytter du chokespaken til OFF-stilling. Hvis motoren stanser eller ikke kommer riktig i gang, flytter du choken tilbake til ON-stilling i noen sekunder. Deretter stiller du motorhastigheten til ønsket stilling. Gjenta dette etter behov.

Stoppe motoren

1. Reduser motorhastigheten til midtveis mellom stillingene Sakte og Hurtig.
2. La motoren gå på tomgang i 20 sekunder.
3. Trykk på STOP-knappen på fjernkontrollen.
4. Hvis du skal forlate maskinen, vri nøkkelen til OFF-stilling og fjern den fra motoren.

Viktig: Lysene på kontrollmodulen og sjakten kan roteres i 2,5 minutter etter at nøkkelen er stilt til OFF.

Tidsavbrudd på kontroller

Blåseren er utstyrt med en tidsavbruddsfunksjon for kontrollmodulen. Tidsavbruddsfunksjonen blir aktivert hvis ikke fjernkontrollen **brukes innen 2,5 minutter**.

- Ved tidsavbruddsmodus kjører ikke motoren (eller den stopper å kjøre), og fjernkontrollen kontrollerer ingen funksjoner.
- For å aktivere fjernkontrollen i tidsavbruddsmodus, vri nøkkelen til OFF-stilling og deretter til RUN-stilling.
- For å unngå tidsavbrudd for kontrollen ved bruk, bruk fjernkontrollen til å rotere sjakten eller endre motorhastigheten minst hver 2,5 timer.

Justere dyseretning

Retningen til dyseåpningen kan endres fra høyre til venstre ved å trykke på de korresponderende knappene på fjernkontrollen.

Sleping

⚠ FORSIKTIG

Sjekk sikkerhetsregler for sleping i ditt fylke eller land før du sleper ruskblåseren.

- Påse at koblingen og slepekroken til kjøretøyet er tilsvarende klassifisert, eller større enn tilhengerens bruttovektsklasse.
- Undersøk ALLTID koblingen for slitasje. Slep ALDRI ruskblåseren med defekt kobling, kjetting osv.
- SJEKK dekktrykk både på kjøretøy og ruskblåser. Sjekk også dekkmønstre både på kjøretøy og tilhenger
- Påse ALLTID at blåseren er utstyrt med sikkerhetskjettingen.
- Fest ALLTID ruskblåserens sikkerhetskjetting til kjøretøyets ramme.
- Påse ALLTID at slepeverktøyets retnings-, revers- og bremselys fungerer korrekt.
- Husk at i de fleste tilfeller er maksimal hastighet for sleping på motorvei 85 km/t. Men før du sleper ruskblåseren, sjekk slepekrav til kjøretøy i ditt land og fylke. Anbefalt slepehastighet utenfor vei må ikke overgå 24 km/t eller mindre avhengig av terrengtypen.
- Plasser klosser for hjulene for å forhindre rulling ved parkering hvis tilhengeren er frakoblet kjøretøyet.
- Fyll dekkene opp til korrekt lufttrykk, og undersøk dem for kutt og overdreven slitasje.
- Vri sjakten til oppreist stilling (åpningen vender oppover) ved sleping av ruskblåseren.
- Sjekk hjulenes hakemuttere med en momentnøkkel. Stram til hakemutterne til hjulene som beskrevet i vedlikeholdsavsnittet i denne håndboken.
- Unngå å starte og stoppe plutselig. Dette kan forårsake skrensing eller slingring. Smidig og gradvis start og stopp reduserer drivstofforbruket.
- Unngå skarpe svinger for å forhindre rulling.

⚠ FORSIKTIG

Hvis ruskblåserens slepestang blir misdannet eller skadet, bytt ut hele slepestangen. Slep ALDRI ruskblåseren med en defekt slepestang. Det er mulig at ruskblåseren kan bli skilt fra kjøretøyet.

Kobling mellom ruskblåser og slepekjøretøy

- Kontroller kjøretøyets slepekrok og ruskblåserens kobling for tegn på slitasje eller skade. Bytt ut eventuelle deler som er slitte eller skadde før sleping.

- Bruk kun kule med 5 cm diameter (slepekjøretøy), som passer ruskblåserens to tommers kobling. Bruk av annen kulediameter fører til en svært farlig situasjon som kan føre til frakobling av kobling og kule eller kulefeil.
- Etter at slepestangen har blitt tilkoblet ruskblåseren, fest ruskblåserens kobling sikkert til kulen på kjøretøyets slepekrok, og påse at låsespaken er i nedoverstilling (låst).

⚠ FORSIKTIG

Slep ALDRI ruskblåseren uten å ha festet sikkerhetskjettingen. Sikkerhetskjettingen skal forhindre at ruskblåseren blir fullstendig skilt fra kjøretøyet ved slepestangsvikt.

Brukstips

⚠ ADVARSEL

Luften som slippes ut har betydelig kraft og kan forårsake personskade eller tap av fotfeste.

- **Hold avstand til dyseåpningen når maskinen er i bruk.**
- **Sørg for at andre holder avstand til dyseåpningen når maskinen går.**

⚠ FARE

HVIS MASKINEN VELTER KAN DET FØRE TIL ALVORLIGE SKADER ELLER EN DØDSULYKKE.

- **Bruk ALDRI maskinen i bratte skråninger.**
- **Bruk oppover og nedover bakker, aldri på tvers.**
- **Ikke stopp eller start plutselig i oppoverbakker eller nedoverbakker.**
- **Vær oppmerksom på hull eller andre skjulte farer i terrenget. For å unngå å velte eller miste kontrollen bør du ikke kjøre nær grøfter, bekker eller andre kanter.**
- **Hvis kjøretøyet stopper i oppoverbakke, rygg sakte ned bakken. Ikke forsøk å snu.**

- Øv deg på å bruke blåseren. Det anbefales å blåse i samme retning som vindretningen for å forhindre at materialet som blåses vekk ender opp på området som er ryddet.
- Vær oppmerksom, sett ned farten og vær forsiktig når du svinger. Se bakover og til siden før du skifter retning.
- Vær oppmerksom på retningen til blåserdysen, og ikke rett denne mot noen.
- Vær forsiktig når du nærmer deg hjørner, busker, trær eller annet som reduserer synsfeltet.
- Reduser hastigheten når du tar skarpe svinger eller svinger i en helling.
- Pass på at ingen står bak kjøretøyet før du rygger.
- Kjør ikke motoren i eller rett blåserdysen mot et lukket område uten tilstrekkelig ventilasjon. Eksos er farlig, og kan i verste fall være dødelig.
- Kjør motoren på full hastighet når du bruker den.
- Juster dyseåpningen slik at den blåser under rusket.
- Vær forsiktig når du blåser rundt nylig plantet plen, fordi kraften fra luften kan rive opp gresset.
- Bruk ikke på veier.
- Hold avstand til dyseåpningen når maskinen er i drift. Hold alle andre på avstand fra dyseåpningen, og rett ikke åpningen mot andre.
- Hvis kjøretøyets motor stanser eller maskinen mister fart og ikke klarer å komme til toppen av skråningen, skal du ikke snu maskinen rundt. Du må alltid rygge kjøretøyet sakte rett ned bakken.
- **Ikke ta en skaderisiko!** Hvis en person eller kjæledyr plutselig kommer inn på eller befinner seg i nærheten av oppsamlingsområdet, **stopp driften.** Hvis du ikke er forsiktig når du bruker maskinen, kan kombinasjonen av bakkevinkelen, rikosjetter og feilplasserte sikkerhetsskydd føre til at noen skades av gjenstander som slynges gjennom luften. Ikke fortsett drift før området er tømt.
- Ikke ta på motoren eller eksosrøret når motoren er i gang, eller like etter at den har stanset. Disse områdene kan være varme nok til å forårsake brannskader.

Viktig: Hev dysen før du transporterer blåseren. Hvis dysen står i nedoverstilling under transport, kan dysen komme i kontakt med bakken og bli skadet.

Merk: Hvis en stor statisk utladning inntreffer, kan kontrollen senke motorhastigheten til lav tomgang. Full hastighet kan gjenopprettes ved å trykke på Hurtig-knappen (kanin) på fjernkontrollen.

Vedlikehold

Anbefalt vedlikeholdsplan

Vedlikeholdsintervall	Vedlikeholdsprosedyre
Etter de 8 første timene	• Kontroller tilstanden og spenningen til remmen
Etter de 10 første timene	• Kontroller at hjulenes hakemuttere er strammet til.
For hver bruk eller daglig	• Kontroller motoroljenivået. • Rengjør motorskjermen og oljekjøleren. • Kontroller dyseklemmen • Sjekk trekkoblingen og kjettingen for slitasje eller skade
Hver 25. driftstime	• Rengjør luftfilteret på skumelementet og kontroller om papirelementet er skadet.
Hver 50. driftstime	• Kontroller tilstanden og spenningen til remmen
Hver 100. driftstime	• Bytt ut luftfilterets papirelementet. • Skift motoroljen. • Kontroller tilstanden på dekkene.
Hver 200. driftstime	• Skift ut oljefilteret. • Kontroller tennpluggene.
Hver 500. driftstime	• Bytt ut drivstoffilteret.

Kontrolliste for daglig vedlikehold

Ta kopi av denne siden for rutinemessig bruk.

Vedlikeholdskontrollpunkt	**For uke:**						
	Ma.	**Ti.**	**On.**	**To.**	**Fr.**	**Lø.**	**Sø.**
Kontroller at instrumentene virker							
Kontroller drivstoffnivået.							
Kontroller motoroljenivået.							
Rengjør motorens luftkjøleribber.							
Undersøk luftfilterets forfilter.							
Kontroller uvanlige motorlyder.							
Kontroller om det har oppstått væskelekkasjer.							
Kontroller trykket i dekkene.							
Kontroller tilstrammingen av dysens monteringsklemme							
Lakker over ødelagt maling.							

Bemerkninger om spesielle områder		
Kontroll utført av:		
Punkt	Dato	Informasjon

Overhale luftrenseren

Serviceintervall: Hver 25. driftstime—Rengjør luftfilteret på skumelementet og kontroller om papirelementet er skadet.

Hver 100. driftstime—Bytt ut luftfilterets papirelementet.

Merk: Overhal luftrenseren oftere når driftsforholdene er svært støvete eller sandete.

Fjerne filtrene

1. Rengjør rundt luftrenseren for å unngå at partikler kommer inn i motoren og eventuelt forårsaker skade.
2. Skru løs knotten og ta luftrenserdekselet (Figur 17).

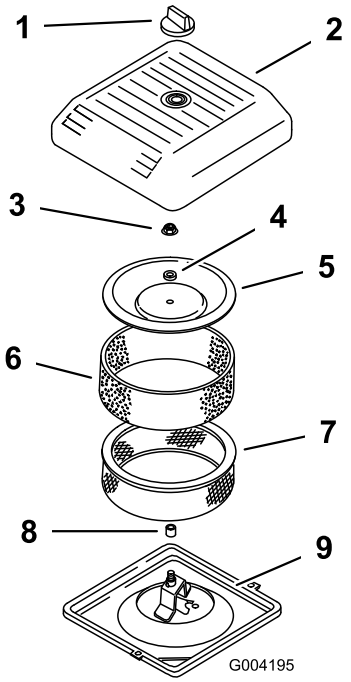

Figur 17

1. Knott
2. Luftrenserdeksel
3. Dekselsmutter
4. Avstandsstykke
5. Deksel
6. Forfilter i skum
7. Papirfilter
8. Gummipakning
9. Luftfilterets bunn

3. Skyv skumforfilteret forsiktig av papirelementet (Figur 17).
4. Skru opp dekselmutterne og fjern dekselet, avstandsstykket og papirelementet (Figur 17).

Rengjøring av skumforfilteret

Viktig: Skumelementet må skiftes ut hvis det er skader eller slitasje på det.

1. Vask skumforfilteret i flytende såpe og varmt vann. Når det er rent, må det skylles grundig.
2. Tørk forfilteret ved å klemme det i en ren klut (ikke vri).
3. Legg 30 eller 60 ml olje på forfilteret (Figur 18).

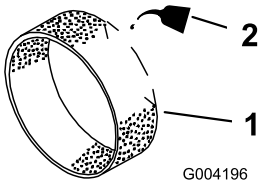

Figur 18

1. Skumelement
2. Olje

4. Klem forfilteret sammen for å fordele oljen.
5. Undersøk om papirfilteret har skader, et oljet belegg eller om gummitetningen er skadet (Figur 19).

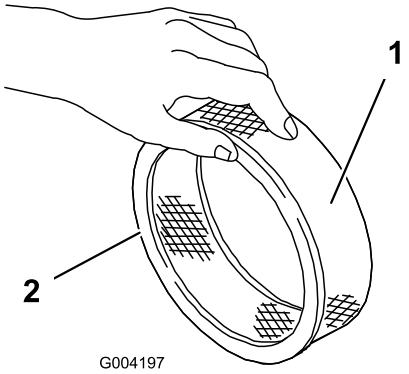

Figur 19

1. Papirelement
2. Gummipakning

Viktig: Rengjør aldri papirelementet. Bytt ut papirelementet hvis det er skittent eller skadet (dvs. etter omtrent 100 driftstimer).

Montere filtrene

Viktig: For å unngå at motoren skades, må alltid hele luftrenseren, komplett med skumelement og papirelement, sitte på plass under bruk.

1. Skyv skumforfilteret forsiktig på papirfilteret (Figur 19).
2. Plassert luftrenseren på luftrenserbasen (Figur 17).
3. Installer dekselet, avstandsstykket og fest det med dekselmutteren (Figur 17). Stram mutteren med et moment på 11 Nm.
4. Sett luftrenserdekslet på igjen, og fest med knotten (Figur 17).

Kontrollere motoroljenivået

Merk: Bytt oljen oftere når driftsforholdene er svært støvete eller sandete.

Oljetype: Renseolje (API service SG, SH, SJ eller høyere)

Veivhuset har en kapasitet på: m/filter, 2 l

Viskositet: Se tabellen nedenfor.

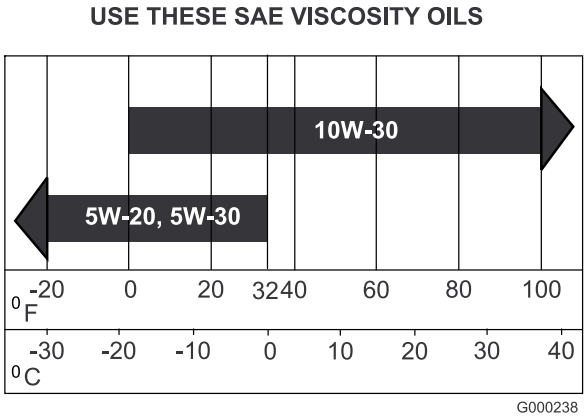

Figur 20

Kontrollere motoroljenivået

Serviceintervall: For hver bruk eller daglig

Merk: Den beste tiden for å sjekke motoroljen er når motoren er kald før den har blitt startet for dagen. Hvis den allerede har blitt kjørt, la oljen flyte tilbake ned i bunnpannen i minst ti minutter før du sjekker oljen. Hvis oljenivået er på eller under "add"-merket på peilestaven, tilfør mer olje til oljenivået når "full"-merket. IKKE FYLL ON FOR MYE. Hvis oljenivået er mellom "full"- og "add"-merkene, trenger du ikke fylle på mer olje.

1. Parker maskinen på en jevn flate.
2. Vri tenningsnøkkelen til Av og ta ut nøkkelen.
3. Rengjør rundt peilestaven (Figur 21) slik at det ikke kan komme smuss som kan skade motoren ned i påfyllingshullet.

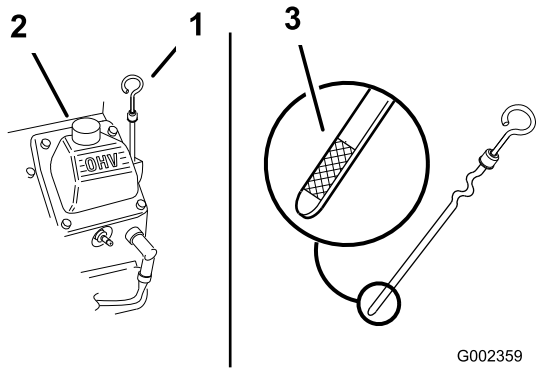

Figur 21

1. Peilestav
2. Påfyllingsrør

4. Ta ut peilestaven, og tørk av enden (Figur 21).
5. Skyv peilestaven helt inn i påfyllingsrøret, men ikke tre den på røret (Figur 21).
6. Dra peilestaven ut og se på metallenden. Hvis oljenivået er lavt, hell sakte i nok olje i påfyllingsrøret for å fylle nivået til Full-merket.

   Viktig: Fyll ikke på for mye olje i veivhuset og start motoren. Dette kan føre til skade på motoren.

Skifte olje

Serviceintervall: Hver 100. driftstime

1. Start motoren og la den gå i fem minutter. Oljen vil da varmes opp slik at den flyter lettere.
2. Parker maskinen slik at den siden hvor du tapper står litt lavere enn motsatt side, for å være sikker på at all bensinen tømmes ut.
3. Før du forlater førersetet, må du stanse motoren, ta ut nøkkelen og vente til alle bevegelige deler står stille.
4. Sett et fat under tappehullet. Snu på oljetappeventilen slik at oljen tømmes (Figur 22).

   Merk: Du kan føre inn en slange i tappeventilen for å dirigere oljestrømmen.
5. Steng tappeventilen når all oljen er tømt ut.

   Merk: Den gamle oljen må kasseres eller gjenvinnes i henhold til lokale forskrifter.

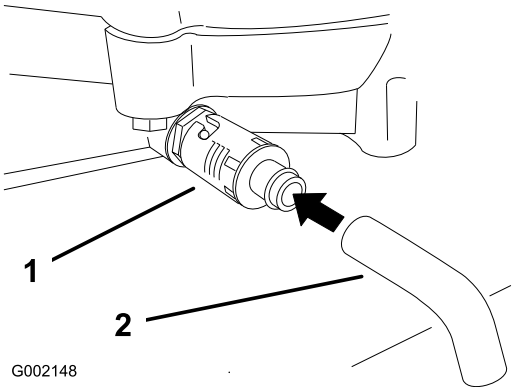

Figur 22

1. Oljetappeventil
2. Oljetappeslange (følger ikke med)

6. Hell ca. 80 % av oljen som skal fylles på ned i påfyllingsrøret (Figur 21).
7. Kontroller oljenivået. Se Kontrollere motoroljenivået.
8. Fyll sakte på mer olje til den når opp til **Full**-merket.

Skifte oljefilteret

Serviceintervall: Hver 200. driftstime

Merk: Bytt ut oljefilteret oftere når driftsforholdene er svært støvete eller sandete.

1. Tapp oljen fra motoren. Se Skifte ut motoroljen.
2. Fjern det brukte filteret, og tørk av filteradapterens pakningsflate (Figur 23).

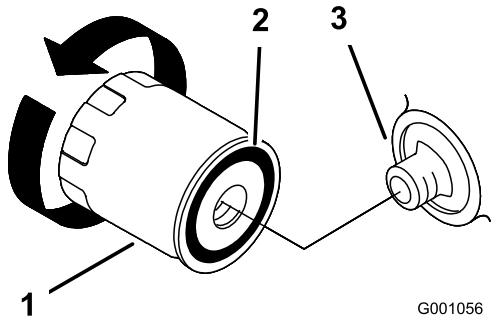

Figur 23

1. Oljefilter
2. Adapterpakning
3. Adapter

3. Påfør et tynt lag med ny olje på gummipakningen på det nye filteret (Figur 23).
4. Sett det nye oljefilteret i filteradapteren, drei oljefilteret med klokken til gummipakningen kommer i kontakt med filteradapteren, drei stram så til filteret ytterligere 2/3 til 1 omdreining (Figur 23).
5. Fyll på ny olje av riktig sort i veivhuset. Se Kontrollere motoroljenivået.
6. Kjør motoren i ca. tre minutter, stans motoren og kontroller om det finnes oljelekkasjer rundt filteret.
7. Kontroller oljenivået og fyll på olje etter behov.

Synkroniser fjernkontrollen/kontrollmodulen

Hvis fjernkontrollen byttes ut, må den synkroniseres med mottakeren på nytt.

1. Finn den gule ledningen med sort stripe på som er foldet inn i ledningsnettrøret som kommer fra koblingen med seks pinner på mottakeren (Figur 24). Trekk ledningen ut av røret.

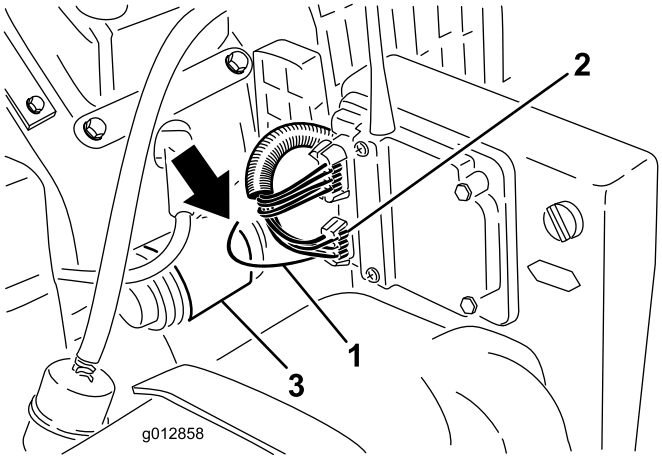

Figur 24

1. Gul ledning med sort stripe
2. Kobling med seks pinner
3. Motorstartermotor

2. Roter motortenningsnøkkelen til START-stilling og frigjør den raskt til ON-stilling. Dette aktiverer mottakeren.
3. Jord ledningen til chassiset. Hvis ledningen berører en av motorstartermotorens monteringsfester er det en god jording.
4. Mens du jorder ledningen til chassiset, trykk på og hold inne en knapp på fjernkontrollen.
5. Fjern ledningen fra jordingen mens du holder inne fjernkontrollknappen.
6. Slipp fjernkontrollknappen.
7. Trykk på en av sjaktretningsknappene for å kontrollere at omsynkroniseringen er vellykket.
8. Fold ledningen tilbake inn i røret.

Overhale tennpluggene

Påse at elektrodeavstanden (avstanden mellom elektroden på midten og elektroden på siden) er korrekt før pluggen settes inn. Tennpluggene monteres/demonteres ved hjelp av en tennpluggnøkkel, og elektrodeavstanden justeres ved hjelp av et spesialverktøy/følerblad. Monter en ny tennplugg dersom det er nødvendig.

Type: Champion® RC12YC, Champion® Platinum 3071 eller tilsvarende

Elektrodeavstand: 0,76 mm

Kontrollere tennpluggene

Serviceintervall: Hver 200. driftstime

1. Se på midten av tennpluggene (Figur 25). Hvis du ser en lysebrun eller grå farge på isolatoren, fungerer

motoren som den skal. Et svart belegg på isolatoren betyr som regel at luftrenseren er skitten.

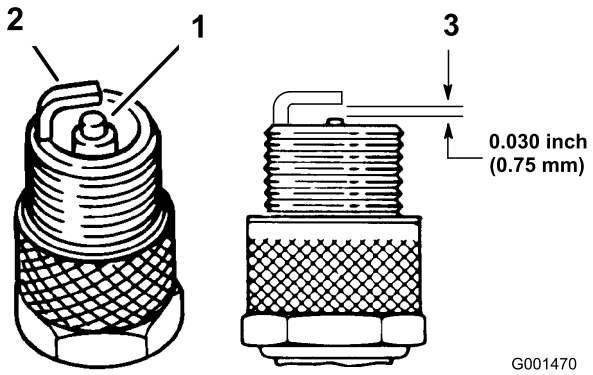

Figur 25

1. Elektrodeisolator i midten
2. Elektrode på siden
3. Elektrodeavstand (ikke måltegning)

Viktig: Tennplugger må alltid skiftes ut når de har et svart belegg, slitte elektroder, et tynt belegg av olje eller sprekker.

2. Sjekk avstanden mellom elektroden i midten og elektroden på siden (Figur 25). Bøy elektroden på siden (Figur 25) hvis avstanden er feil.

Demontere tennpluggene

1. Før du forlater førersetet, må du stanse motoren, ta ut nøkkelen og vente til alle bevegelige deler står stille.
2. Koble ledningene fra tennpluggene (Figur 26).

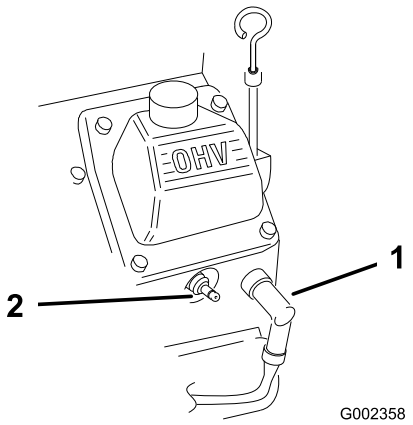

Figur 26

1. Tennpluggkabel
2. Tennplugg

3. Rengjør rundt tennpluggene for å unngå at partikler faller ned i motoren og eventuelt forårsaker skade.
4. Ta ut tennpluggene og metallskivene.

Montere tennpluggene

1. Monter tennpluggene og metallskiven. Pass på at elektrodeavstanden er riktig innstilt.
2. Stram tennpluggene med et moment på 24 til 30 Nm.
3. Koble ledningene til tennpluggene (Figur 25).

Skifte drivstoffilteret

Serviceintervall: Hver 500. driftstime

Et skittent filter som er tatt av drivstoffslangen, må aldri monteres på nytt.

1. Før du forlater førersetet, må du stanse motoren, ta ut nøkkelen og vente til alle bevegelige deler står stille.
2. La motoren kjøle seg ned.
3. Klem sammen endene på slangeklemmene, og skyv dem bort fra filteret (Figur 27).

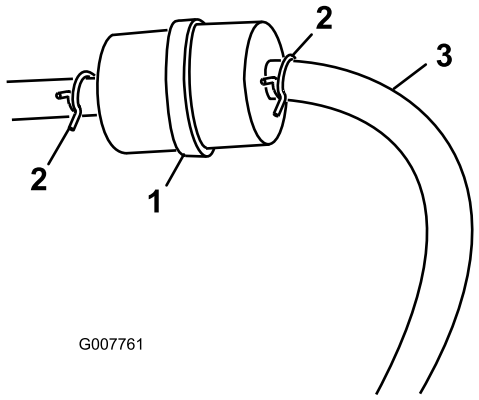

Figur 27

1. Drivstoffilter
2. Slangeklemme

4. Ta filteret av bensinslangene.
5. Monter et nytt filter, og skyv slangeklemmene nær opptil filteret (Figur 27).

Vedlikeholde drivstofftanken

⚠ FARE

Bensin er meget brannfarlig, og under visse forhold svært eksplosivt. Brann eller eksplosjon forårsaket av bensin kan påføre deg og andre brannskader samt ødelegge eiendom.

- **Tøm bensinen ut av tanken når motoren er kald. Dette skal gjøres utendørs på et åpent sted. Tørk opp eventuelt bensinsøl.**
- **Du må aldri røyke når du tømmer bensin, og du må holde deg unna åpen ild eller steder der en gnist kan antenne bensindamp.**

1. Parker gressklipperen på en jevn overflate for å sikre at drivstofftanken tømmes helt.
2. Stopp motoren og ta ut nøkkelen.
3. ○Løsne på drivstoffilterets slangeklemme og skyv den opp i bensinslangen, bort fra drivstoffilteret (Figur 27).
4. Koble bensinslangen fra drivstoffilteret (Figur 27).

   Merk: La bensinen tømmes ut i en drivstoffbeholder eller tappefat (Figur 27).

   Merk: Dette er det beste tidspunktet å montere et nytt drivstoffilter ettersom drivstofftanken er tom.
5. Sett bensinslangen på drivstoffilteret. Skyv slangeklemmen nært opptil drivstoffilteret for å feste bensinslangen (Figur 27).

Rengjøre motorskjermen og oljekjøleren

Serviceintervall: For hver bruk eller daglig

Kontroller og rengjøre motorskjermen og oljekjøleren før hver bruk. Fjern eventuell oppsamling av gress, skitt eller andre fremmedlegemer fra oljekjøleren og motorskjermen (Figur 28).

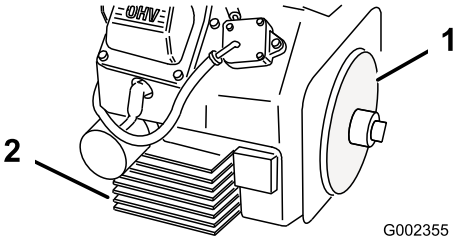

Figur 28

1. Motorskjerm
2. Oljekjøler

Kontrollere dyseklemmen

Serviceintervall: For hver bruk eller daglig

Kontroller dyseklemmen (Figur 29) daglig for å forsikre at den er tett. Hvis dysen trekkes over gjenstander eller gjennom lave områder i terrenget, kan den slås løs fra klemmen. Stram til klemmefestene til 5,1–5,6 Nm.

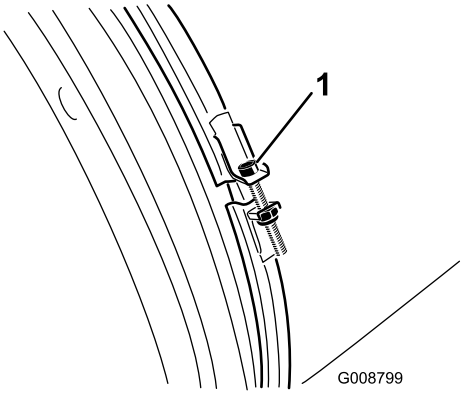

Figur 29

1. Dyseklemme

Justere remmen

Serviceintervall: Etter de 8 første timene
Hver 50. driftstime

Hvis remmen glir når du endrer retning på dysen, må remmen justeres.

1. Løsne boltene som fester remskivens monteringsbrakett til blåserrammen (Figur 30).

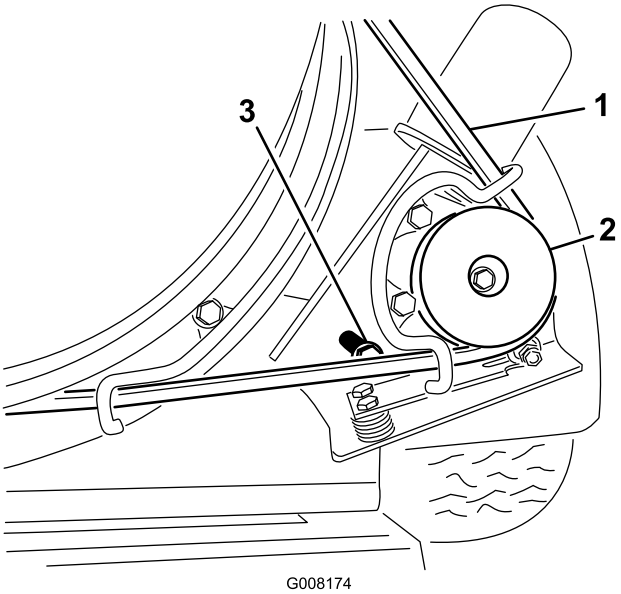

Figur 30

1. Rem
2. Remskive
3. Monteringsbolt

2. Sving remskivens monteringsbrakett vekk fra dysen til ønsket remspenning oppnås.
3. Stram monteringsboltene.

Kontrollere dekkene

Serviceintervall: Hver 100. driftstime

Driftsulykker kan skade et dekk eller en felg. Undersøk derfor dekktilstanden etter en ulykke.

Kontroller ofte at dekktrykket er korrekt. Hvis dekket ikke er har korrekt trykk, vil dekkene slites raskere.

Bytt alltid ut slitte eller skadde dekk med dekk som er godkjent av DOT. Se Figur 31 for plasseringen av dekkidentifikasjonsnumrene.

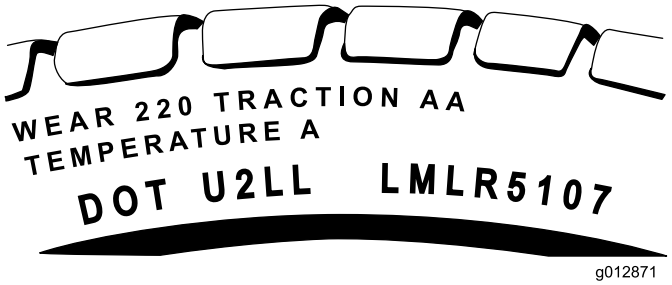

Figur 31

Figur 32 er et eksempel på dekkslitasje som skyldes for lite luft i dekkene.

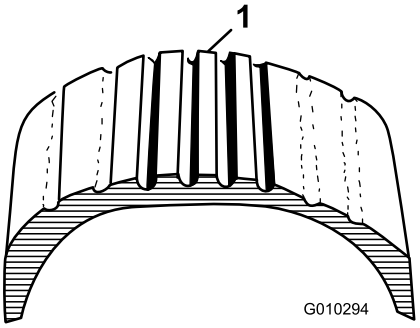

Figur 32

1. For lite luft i dekkene

Figur 33 er et eksempel på dekkslitasje som skyldes for mye luft i dekkene.

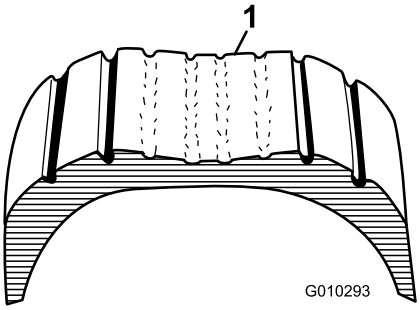

Figur 33

1. For mye luft i dekkene

Elektrisk vedlikehold

Viktig: Før du sveiser på maskinen, må du koble kontrollen og den negative kabelen fra batteriet for å forhindre at det elektriske systemet tar skade.

Sikring

En 15 A-sikring er innebygd i maskinens ledningsnett (Figur 34).

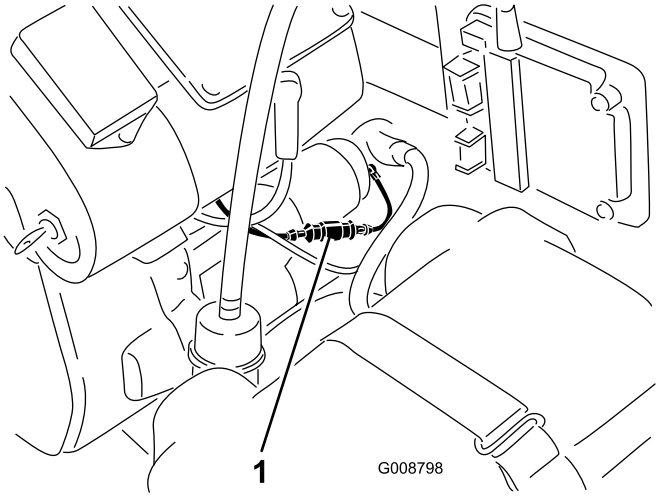

Figur 34

1. Sikring

Smeltekontakt

En smeltekontakt er innebygd i maskinens ledningsnett. Det er en grå ledning under sikringen.

Avhendig av avfall

Motorolje, motoren og fjernkontrollbatterier er forurensende for miljøet. Avhend disse i henhold til nasjonale eller lokale regelverk.

Lagring

1. Skru av tenningen. Ta av tennpluggkabelen. Ta ut nøkkelen.
2. Rengjør hele maskinen utvendig, spesielt motoren, og fjern gressrester, smuss osv. Fjern utvendige gressrester og smuss på motorens sylindertoppribber og viftehus.

   Viktig: Du kan vaske maskinen med skånsomt vaskemiddel og vann. Maskinen må ikke trykkvaskes. Unngå overdrevent bruk av vann.
3. Overhal luftrenseren. Se Overhale luftrenseren.
4. Skift olje i veivhuset. Se Kontrollere motoroljen.

5. Kontroller trykket i dekkene. Se Kontrollere trykket i dekkene.
6. Lad opp batteriet. Se Vedlikeholde batteriet.
7. Gjør maskinen klar for oppbevaring når det er mer enn 30 dager til du skal bruke den igjen. Slik gjør du maskinen klar for oppbevaring.

   A. Bland et stabiliserings-/kondisjoneringsmiddel med petroleumsbase i drivstoffet på tanken. Følg blandingsinstruksjonene fra produsenten av stabiliseringsmiddelet. Stabiliseringsmidler med alkoholbase (etanol eller metanol) må ikke brukes.

      Merk: Et stabiliserings-/kondisjoneringsmiddel er mest effektivt når det blandes med fersk bensin og brukes til enhver tid.

   B. Kjør motoren for å fordele den behandlede bensinen i drivstoffsystemet (fem minutter).

   C. Stopp motoren, la den avkjøles og tøm drivstofftanken. Se Vedlikeholde drivstofftanken.

   D. Start motoren igjen, og la den gå til den stopper av seg selv.

   E. Choke motoren. Start og kjør motoren til den ikke starter mer.

   F. Drivstoff må kasseres i henhold til lokale forskrifter. Gjenvinn i henhold til lokale forskrifter.

   Viktig: Ikke lagre stabiliseringsmiddel / behandlet drivstoff i mer enn 90 dager.

8. Ta ut tennpluggen(e) og sjekk tilstanden. Se Overhale tennplugger. Når tennpluggen(e) er tatt ut, heller du to spiseskjeer med olje i tennplugghullet. Bruk deretter starteren for å sveive i gang motoren og fordele oljen inne i sylinderen. Monter tennpluggen(e). Ikke monter ledningen på tennpluggen(e).
9. Sjekk og stram til alle bolter, mutrer og skruer. Alle skadde eller defekte deler må repareres eller skiftes ut.
10. Reparer alle riper eller avskallinger i lakken. Du kan kjøpe maling hos ditt autoriserte forhandlerverksted.
11. Maskinen må oppbevares rent og tørt i en garasje eller på et lager. Ta nøkkelen ut av tenningen, og legg den på et sted utenfor barns eller andre uautoriserte brukeres rekkevidde. Legg en presenning over kjøretøyet for å beskytte den og holde den ren.

Skjemaer

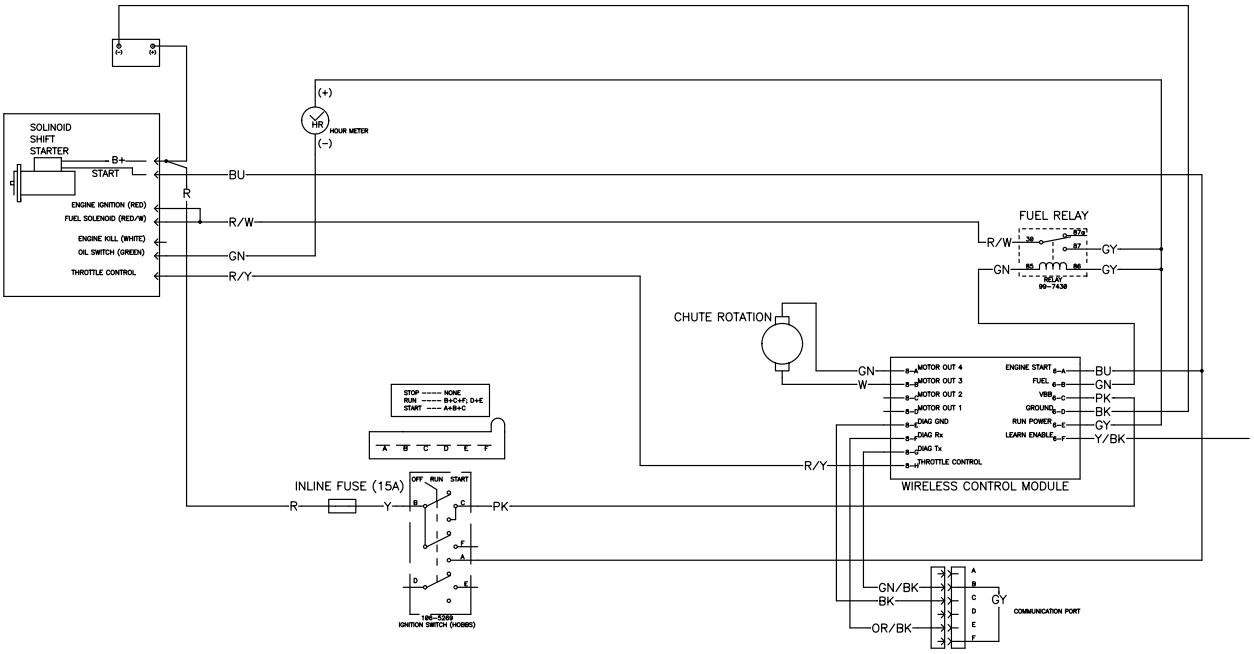

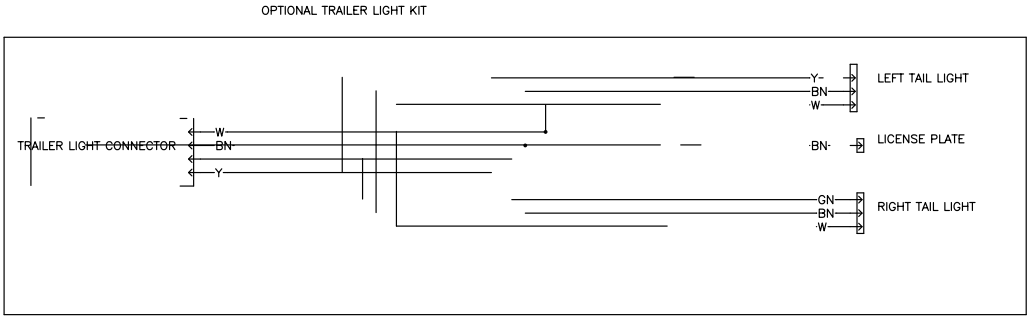

g012802

Elektronikkskjema (Rev. -)

Toros totaldekningsgaranti

Begrenset garanti

Betingelser og inkluderte produkter

Toro® Company og datterselskapet Torp Warranty Company, i henhold til en avtale mellom dem, garanterer i fellesskap at ditt kommersielle Toro-produkt (”produktet”) er uten feil i materialer eller håndverk i to år eller 1500 driftstimer*, avhengig av hva som inntreffer først. Denne garantien gjelder alle produkter, med unntak av luftemaskiner (se separate garantierklæringer for disse produktene). Der det finnes berettigede forhold, vil vi reparere produktet uten ekstra kostnad for deg, inkludert diagnose, arbeid, deler og transport. Denne garantien tar effekt på den dato som produktet leveres til kunden.
* Produkt utstyrt med timeteller.

Instruksjoner for å innhente garantitjenester

Du er ansvarlig for å underrette distributøren eller den autoriserte forhandleren av kommersielle produkter om hvem du kjøpte produktet av, straks du tror at det foreligger et berettiget forhold. Hvis du trenger hjelp med å finne en distributør eller autorisert forhandler av kommersielle produkter, eller hvis du har spørsmål ang. dine garantirettigheter eller -ansvar, kan du kontakte:

Serviceavdeling for kommersielle produkter
Toro Warranty Company
8111 Lyndale Avenue South
Bloomington, MN 55420-1196, USA
E-post: commercial.warranty@toro.com

Eierens ansvar

Som eier av produktet, er du ansvarlig for nødvendig vedlikehold og justeringer som beskrives i brukerhåndboken. Hvis du ikke utfører nødvendig vedlikehold og justeringer, kan dette føre til at garantien blir ugyldig.

Elementer og betingelser som ikke inkluderes

Ikke all produktsvikt eller feilfunksjon som finner sted i løpet av garantiperioden er et resultat av defekter i materialene eller håndverket. Denne garantien dekker ikke følgende:

- Produktsvikt som er et resultat av at man ikke har brukt originale Toro-deler ved utskiftninger, eller fra installering og bruk av tilleggsutstyr eller endret tilbehør som ikke kommer fra Toro. En separat garanti kan gis av produsenten for disse artiklene.
- Produktsvikt som er et resultat av at man ikke har utført anbefalt vedlikehold og/eller justeringer. Hvis du ikke vedlikeholder Toro-produktet i henhold til anbefalt vedlikehold som oppgitt i *brukerhåndboken*, kan dette føre til at garantikrav blir avslått.
- Produktsvikt som er et resultat av at man har brukt produktet på en grov, uaktsom eller uforsiktig måte.
- Deler som anses som forbruksdeler, bortsett fra om de er defekte. Eksempler på deler som anses som forbruksdeler, eller som brukes opp, under normal drift av produktet, er, men er ikke begrenset til, bremseklosser og bremsebelegg, clutchbelegg, knivblader, spoler, motstål, piper, tennplugger, styrehjul, dekk, filtre, remmer og enkelte sprøytedeler som diafragma, munnstykker og kontrollventiler osv.
- Feil som er et resultat av utenforliggende krefter. Elementer som anses å være utenforliggende krefter inkluderer, men er ikke begrenset til, vær, lagringsprosedyrer, bruk av kjølemidler som ikke er godkjent, smøremidler, tilsetningsmidler, gjødningsmiddel, vann eller kjemikalier osv.
- Normal støy, vibrasjon, slitasje og forringelse.
- ”Vanlig slitasje” inkluderer, men er ikke begrenset til, skade på seter pga. slitasje eller slipevirkning, slitte, lakkerte overflater, oppskrapte merker eller vinduer osv.

Deler

Deler som skal skiftes ut som en del av nødvendig vedlikehold er garantert for perioden opp til tidspunktet for utskiftingen av delen. Deler som skiftes ut under garantien dekkes i gyldighetsperioden for garantien til originalproduktet og blir Toros eiendom. Toro vil ta den siste avgjørelsen om å reparere eventuelle eksisterende deler eller montere eller erstatte den. Toro kan bruke fabrikkreparerte deler for garantireparasjoner.

Merknad vedrørende garanti på dypsyklusbatteri:

Dypsyklusbatterier har et begrenset antall kilowattimer de kan levere i løpet av levetiden. Bruks-, lade- og vedlikeholdsteknikker kan forlenge eller forkorte den totale levetiden til batteriet. Etter hvert som batteriene i dette produktet brukes, vil mengden med faktisk arbeid mellom ladeintervallene sakte men sikkert minske til batteriet er helt brukt opp. Bytte av oppbrukte batterier, på grunn av normal forbruk, er produkteiers ansvar. Batteriene må kanskje byttes ut i løpet av den ordinære produktgarantiperioden for eierens regning.

Vedlikehold foretas for eierens regning

Trimming av motor, smøring, rengjøring og polering, utskifting av elementer og filtre som ikke dekkes av garantien, kjølevæske og utføring av anbefalt vedlikehold er noen av de normale tjenestene som Toro-produkter forutsetter som må foretas for eiers regning.

Generelle betingelser

Reparasjon av en autorisert Toro-distributør eller -forhandler er ditt eneste rettsmiddel under denne garantien.

Verken Toro Company eller Toro Warranty Company er ansvarlig for indirekte, tilfeldig eller betingede skader i forbindelse med bruke av Toro-produkter som dekkes av denne garantien, inkludert eventuelle kostnader eller utgifter med å erstatte utstyr eller tjenester i løpet av rimelige perioder med feilfunksjon eller ikke-bruk i påvente av fullføring av reparasjoner under denne garantien. Bortsett fra utslippsgarantien som det vises til nedenfor, hvis den gjelder, er det ingen andre uttrykkelige garantier.

Alle impliserte garantier om salgbarhet og egnethet til bruk er begrenset til varigheten av denne uttrykkelig garantien. Noen stater tillater ikke utelatelse av tilfeldige eller betingede skader eller begrensninger på hvor lenge en implisert garanti varer, så ovenfor nevnte utelatelse og begrensninger gjelder kanskje ikke for deg.

Denne garantien gir deg spesielle rettigheter i henhold til loven, og du kan kanskje også ha andre rettigheter som varierer fra stat til stat.

Merknad ang. motorgaranti:

Systemet for utslippskontroll på ditt produkt dekkes kanskje også av en separat garanti som overholder kravene som ble etablert av det amerikanske Environmental Protection Agency (EPA) og/eller California Air Resources Board (CARB). Timebegrensningen som fastsettes ovenfor gjelder ikke for garantien for systemer for utslippskontroll. Se erklæringen om garantien for motorutslippskontroll som finnes i *brukerhåndboken* eller i motorprodusentens dokumentasjon for nærmere informasjon.

Land andre enn USA og Canada

Kunder som har kjøpt Toro-produkter som er eksportert fra USA eller Canada bør ta kontakt med sin Toro-distributør (forhandler) for å få garantipoliser for ditt land, provins eller stat. Hvis du av en noen grunn er misfornøyd med din forhandlers tjenester eller har vanskeligheter med å skaffe deg informasjon om garantien, ta kontakt med importøren av Toro-produktene. Hvis alt annet er resultatløst, kan du ta kontakt med Toro Warranty company.