Form No. 3365-249 Rev A

# Kit de rayado

## Cortacésped GrandStand® con unidad de corte de 36 o 40 pulgadas

**Nº de modelo 117-8560**

**Instrucciones de instalación**

**Nota:** Los lados derecho e izquierdo de la máquina se determinan desde la posición normal del operador.

# Instalación

## Piezas sueltas

Utilice la tabla siguiente para verificar que no falta ninguna pieza.

| Procedimiento | Descripción | Cant. | Uso |
|---|---|---|---|
| 1 | No se necesitan piezas | – | Preparación del cortacésped. |
| 2 | No se necesitan piezas | – | Realice los taladros para las cadenas. |
| 3 | Soporte de montaje<br>Perno, (3/8 x 1 pulgada)<br>Perno de cuello cuadrado, (3/8 x 1 pulgada)<br>Tuerca con arandela prensada, (3/8 pulgada)<br>Arandela | 2<br>4<br>4<br>4<br>2 | Instale los soportes de montaje. |
| 4 | Conjunto del rodillo<br>Muelle<br>Pasador<br>Pasador de horquilla | 1<br>2<br>2<br>2 | Instale el conjunto del rodillo a los soportes de montaje del rayador. |
| 5 | No se necesitan piezas | – | Conecte las cadenas. |

# 1

## Preparación del cortacésped

### No se necesitan piezas

### Procedimiento

1. Limpie a fondo la máquina. Es necesario eliminar cualquier residuo para asegurar que el kit encaje correctamente.
2. Repare cualquier zona doblada o dañada y reponga cualquier pieza que falte.
3. Eleve la plataforma y compruebe que el pestillo está firmemente cerrado para sujetar la plataforma en posición elevada.

# 2

## Realización de taladros para las cadenas

### No se necesitan piezas

### Procedimiento

1. Localice la plantilla de papel en el reverso de este hoja de instrucciones y recórtela.
2. Recorte los círculos de los topes de goma.

© 2010—The Toro® Company
8111 Lyndale Avenue South
Bloomington, MN 55420

Registre su producto en www.Toro.com.

Traducción del original (ES)
Impreso en EE.UU.
Reservados todos los derechos

3. Coloque la plantilla sobre los dos topes de goma interiores, debajo de la barra de la plataforma (Figura 1).
4. Marque la ubicación de los dos taladros y abra dos taladros de 9/16 pulgada de diámetro en la barra de la plataforma (Figura 1).

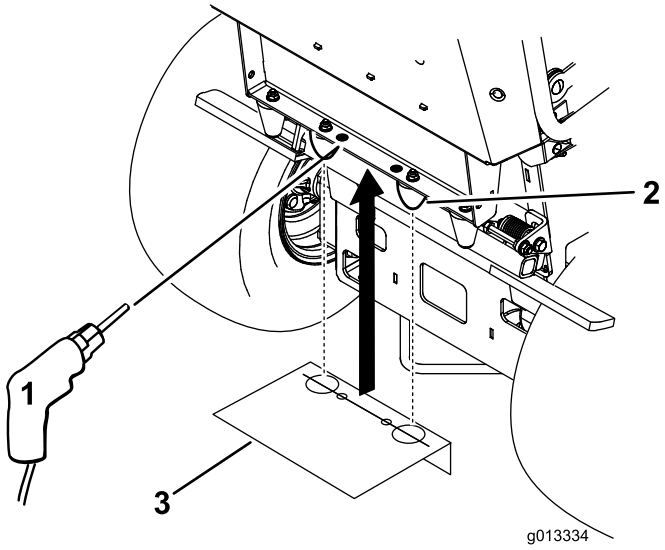


**Figura 1**

1. Abra dos taladros de 9/16 pulgadas (taladre desde abajo para evitar problemas de espacio)
2. Tope de goma interior
3. Plantilla de papel

# 3

# Instalación de los soportes de montaje

## Piezas necesarias en este paso:

| | |
|---|---|
| 2 | Soporte de montaje |
| 4 | Perno, (3/8 x 1 pulgada) |
| 4 | Perno de cuello cuadrado, (3/8 x 1 pulgada) |
| 4 | Tuerca con arandela prensada, (3/8 pulgada) |
| 2 | Arandela |

## Procedimiento

1. EL tipo de perno a usar depende de si los taladros del bastidor son cuadrados o redondos. Utilice los pernos de cuello cuadrado si los taladros son cuadrados.
2. Instale los soportes en la parte inferior del bastidor con 4 pernos & Bolt3_8x1; o 4 pernos de cuello cuadrado (3/8 x 1 pulgada) y 4 tuercas con arandela prensada (3/8 pulgada) (Figura 2).

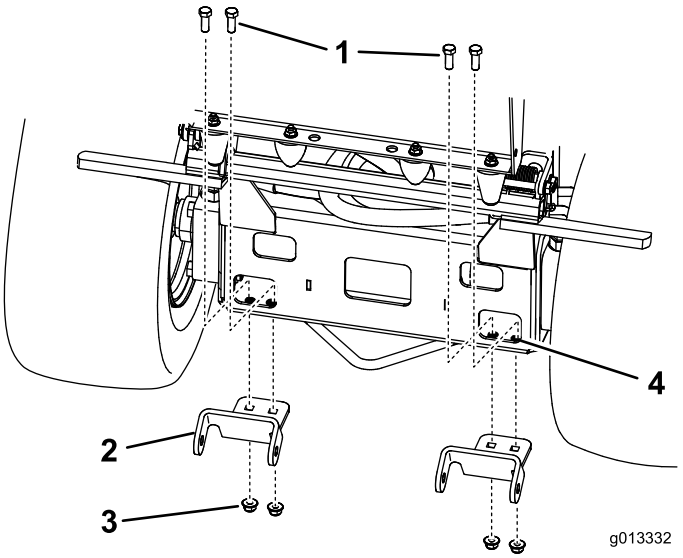


**Figura 2**

1. Utilice pernos de cuello redondo o cuadrado (3/8 x 1 pulgada)
2. Soporte de montaje
3. Tuercas con arandela prensada (3/8 pulgada)
4. Determine si los taladros son redondos o cuadrados

# 4

# Instalación del conjunto del rodillo a los soportes de montaje del rayador

## Piezas necesarias en este paso:

| | |
|---|---|
| 1 | Conjunto del rodillo |
| 2 | Muelle |
| 2 | Pasador |
| 2 | Pasador de horquilla |

## Procedimiento

1. Coloque los muelles en los soportes de montaje (Figura 3). El extremo corto exterior del muelle debe colocarse en la ranura del soporte del rodillo.
2. Coloque el conjunto del rodillo en los soportes de montaje del rayador (Figura 3).

3. Introduzca el pasador a través del soporte de montaje, el soporte del rodillo y el muelle, y sujételo con un pasador de horquilla (Figura 3).

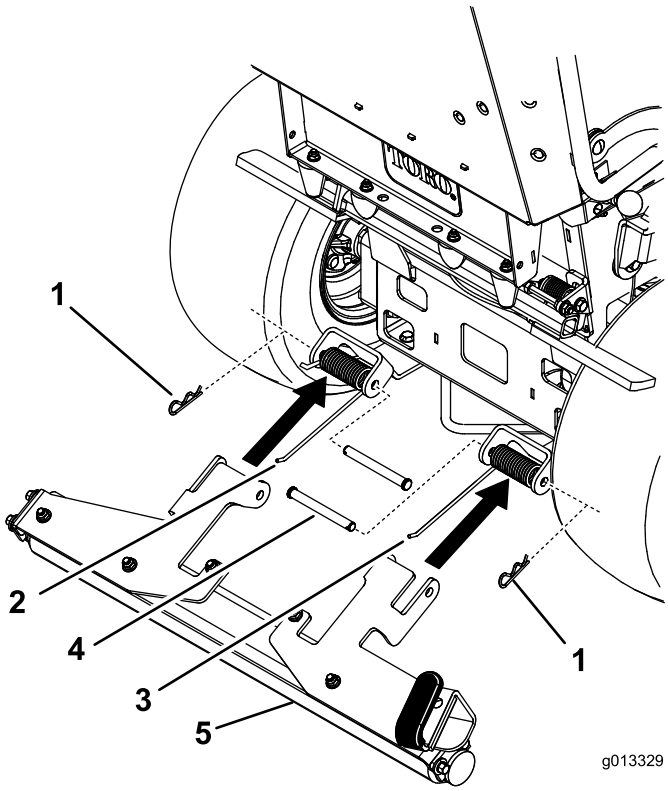


**Figura 3**

1. Pasador de horquilla
2. Extremo largo del muelle izquierdo
3. Extremo largo del muelle derecho
4. Pasador
5. Conjunto del rodillo

4. Tire hacia arriba del extremo interior del muelle para colocarlo encima del soporte del rodillo (Figura 4).

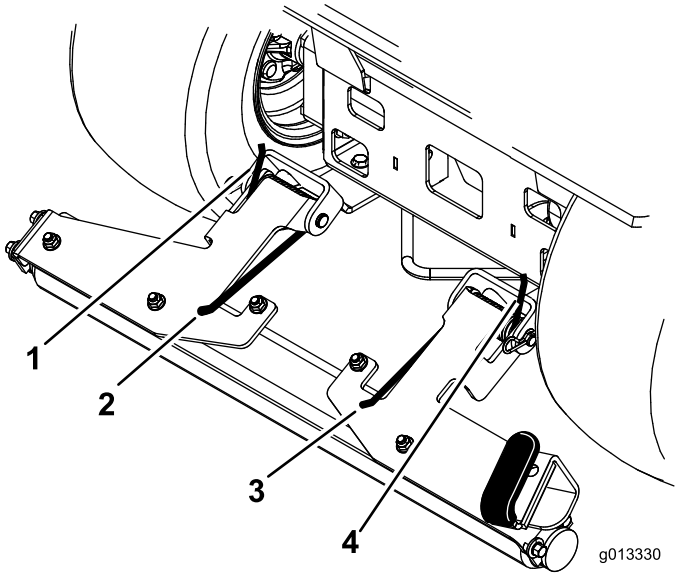


**Figura 4**

1. Extremo corto del muelle izquierdo
2. Extremo largo del muelle izquierdo
3. Extremo largo del muelle derecho
4. Extremo corto del muelle derecho

# 5

# Conexión de las cadenas

## No se necesitan piezas

## Procedimiento

1. Sujete la plataforma del operador y suelte el pestillo de la plataforma. Baje la plataforma hasta que pueda enganchar los extremos de las cadenas en los taladros practicados anteriormente en la barra de la plataforma (Figura 5).
2. Enganche los extremos de las cadenas en los taladros practicados anteriormente en la barra de la plataforma (Figura 5).

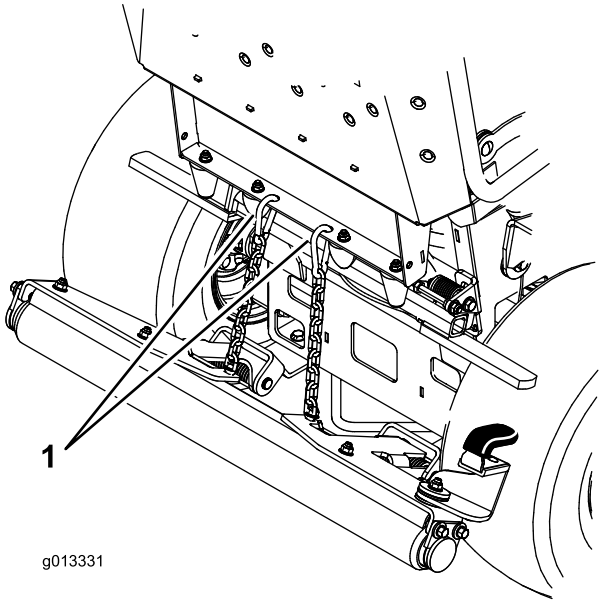


**Figura 5**

1. Instale las cadenas en los taladros practicados anteriormente

# Operación

## Elevación del rodillo

Con la plataforma bajada, eleve el rodillo y gire la palanca de elevación sobre la plataforma (Figura 6).

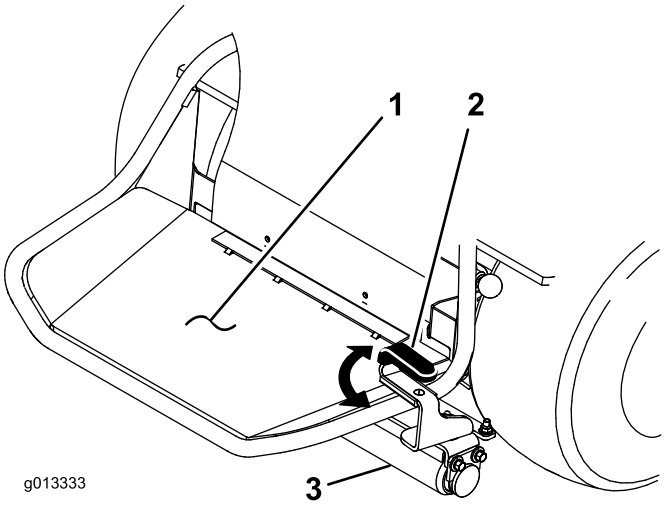


**Figura 6**

1. Plataforma bajada
2. Palanca de elevación
3. Rodillo

## Elevación de la plataforma

1. Gire la palanca de elevación fuera de la plataforma para bajar el rodillo.
2. Eleve la plataforma. El rodillo también será elevado por las cadenas.
3. Verifique que el pestillo está firmemente cerrado para sujetar la plataforma y el rodillo en la posición de elevado.

## Cómo retirar el rodillo

1. Eleve la plataforma para tener acceso a las cadenas.
2. Desenganche los extremos de las cadenas de la plataforma.
3. Eleve la plataforma y cierre el pestillo.
4. Alivie la tensión de los muelles soltando los extremos largos de los soportes del rodillo.
5. Retire el pasador y el pasador de horquilla.
6. Retire el rodillo de la máquina.
7. Instale los muelles, los pasadores y los pasadores de horquilla en el conjunto del rodillo para su uso futuro.

# Consejos de operación

## La eficacia del rayado viene determinada por el tipo de césped y su condición

- Un césped suave en el que las huellas de los neumáticos son muy visibles suele producir un buen rayado.
- Un césped más duro en el que las huellas de los neumáticos apenas se ven suele producir un rayado pobre.
- Los tipos de césped norteños de clima frío suelen producir un buen rayado.
- Los tipos de césped sureños de clima cálido suelen producir un rayado menos pronunciado.
- Los céspedes de zonas de transición pueden producir un buen rayado en algunas zonas y en algunas partes de la temporada de crecimiento, pero dar resultados menos satisfactorios en otras zonas o en otros momentos de la temporada.
- Algunos tipos de césped producen un contraste más pronunciado si se deja el césped muy corto. Otros tipos de césped, o céspedes con diferente contenido de humedad, dan mejor contraste cuando se siegan con una altura de corte mayor. Experimente para averiguar cómo se producen los mejores resultados para su caso particular.

## La posición del sol afecta a la visibilidad del rayado

Depende de cómo se refleje la luz en el césped.

- Los patrones de siega en sentido este-oeste suelen producir mayor contraste que los patrones norte-sur.
- El contraste del patrón de rayado es menos visible a mediodía, y más visible por la mañana y por la tarde.

## La posición del espectador afecta a la visibilidad del rayado

El césped que está doblado hacia el espectador aparece más oscuro, y el césped doblado en el sentido opuesto aparece más claro.

- Los patrones de siega paralelos a la calle o carretera tendrán mayor contraste al acercarse o alejarse del lugar. El contraste del rayado será menos evidente cuando la mirada es perpendicular al sentido de siega.
- Si la finca contiene un punto focal o "mirador", puede ser conveniente segar con un patrón que vaya en general hacia y desde dicho punto.

## La condición del césped afecta a la visibilidad del rayado

- Las zonas amplias y llanas suelen dar mejor contraste que las pendientes o las zonas que tengan muchos bordes y mucho perfilado.
- Se puede conseguir un buen contraste segando con el rocío de la mañana.
- Otro modo de obtener un buen contraste es segar dos veces, reduciendo la altura de corte en 1/2 pulgada antes de hacer la segunda pasada.

## El modo de siega puede afectar al contraste del rayado

- La descarga lateral de los recortes puede ocultar las rayas y reducir el efecto de contraste.
- El ensacado puede dejar visibles profundas huellas (por el peso) que reducen el efecto de rayado.
- El mulching a menudo muestra un contraste excelente, mejorando el efecto rayado.

## El paisaje en sí puede favorecer o dificultar el rayado

- El tamaño de la zona de siega tiene un efecto sobre el aspecto final. Las zonas grandes pueden tener mejor aspecto si se siegan con un cortacésped grande. Las zonas pequeñas pueden tener un aspecto raro si se siegan con un cortacésped grande.
- Una zona grande con unos cuantos árboles u otros obstáculos suele quedar mejor si el patrón de siega parece atravesar el obstáculo. Por ejemplo, puede ser interesante que las rayas coincidan y continúen al otro lado de un pequeño estanque. Si en el otro lado del estanque el patrón es diferente o va en otro sentido, puede no ser visible.
- Algunas zonas tienen mejor aspecto si se siegan con rayas largas y rectas paralelas a las lindes de la zona. En otras zonas puede quedar mejor un dibujo de rombos en el que ninguna raya esté alineada con una linde. Las zonas onduladas o con estanques a menudo tienen un mejor aspecto con un dibujo fluido de rayas curvas. Un elemento decorativo destacado, como por ejemplo un pequeño estanque, puede quedar resaltado y enmarcado por un dibujo de rayas radiales o en anillos.

## A veces es necesario *entrenar* el césped para obtener un contraste marcado entre las rayas

- Al principio, durante las 2 primeras semanas de siega, puede ser necesario seguir exactamente el

mismo patrón en el mismo sentido pasando por las huellas anteriores. De esta manera se va entrenando el césped para que se doble en el sentido deseado.

- En la semana 3, utilice un patrón de rayado cruzado.
- En las semanas 4 y 5, siga repitiendo el patrón original. Una vez establecido el sentido principal de las rayas, pruebe a alternar el patrón cada semana para crear un efecto de tablero de ajedrez o de cuadros.
- No siegue usando el mismo patrón idéntico semana tras semana. Esto haría que se compactarán las huellas de las ruedas y podría incluso producir surcos u hoyos por donde pasan las ruedas.

## Cómo girar mientras se usa el kit de rayado

- Eleve el rodillo antes de girar. En general, los giros en cada extremo no mejoran el aspecto rayado.
- Si se eleva el rodillo se reduce el riesgo de producir un dibujo confuso en los extremos de las rayas.

## Cómo trasladar la máquina a diferentes zonas de siega

- Eleve el rodillo y la plataforma, y conduzca por una zona previamente segada para transportar la máquina desde una zona a otra.
- Se puede estropear un bonito dibujo de rayas conduciendo a través del mismo.

## Siga todas las prácticas habituales de siega

- Suele ser mejor segar primero el perímetro para establecer los límites de la zona.
- Si se utiliza la descarga lateral, los recortes deben dirigirse lejos de caminos, aceras, parterres, edificios y otros vehículos. Si la descarga arroja los recortes a una gran distancia, haga pasadas adicionales para evitar tener que recoger luego estos recortes.
- Evite conducir excesivamente en marcha atrás. Conducir hacia adelante y hacia atrás, o efectuar maniobras repetidas en diferentes sentidos alrededor de un obstáculo, comprimirá la hierba y deslucirá el aspecto profesional de un trabajo.
- Evite perfilar cerca de obstáculos con el kit de rayado instalado para evitar dañar tanto los elementos paisajísticos como el rodillo.
- Siga todas las prácticas de siega segura descritas en el *Manual del operador*. No deje que el patrón de rayado le distraiga y le meta en una situación peligrosa.

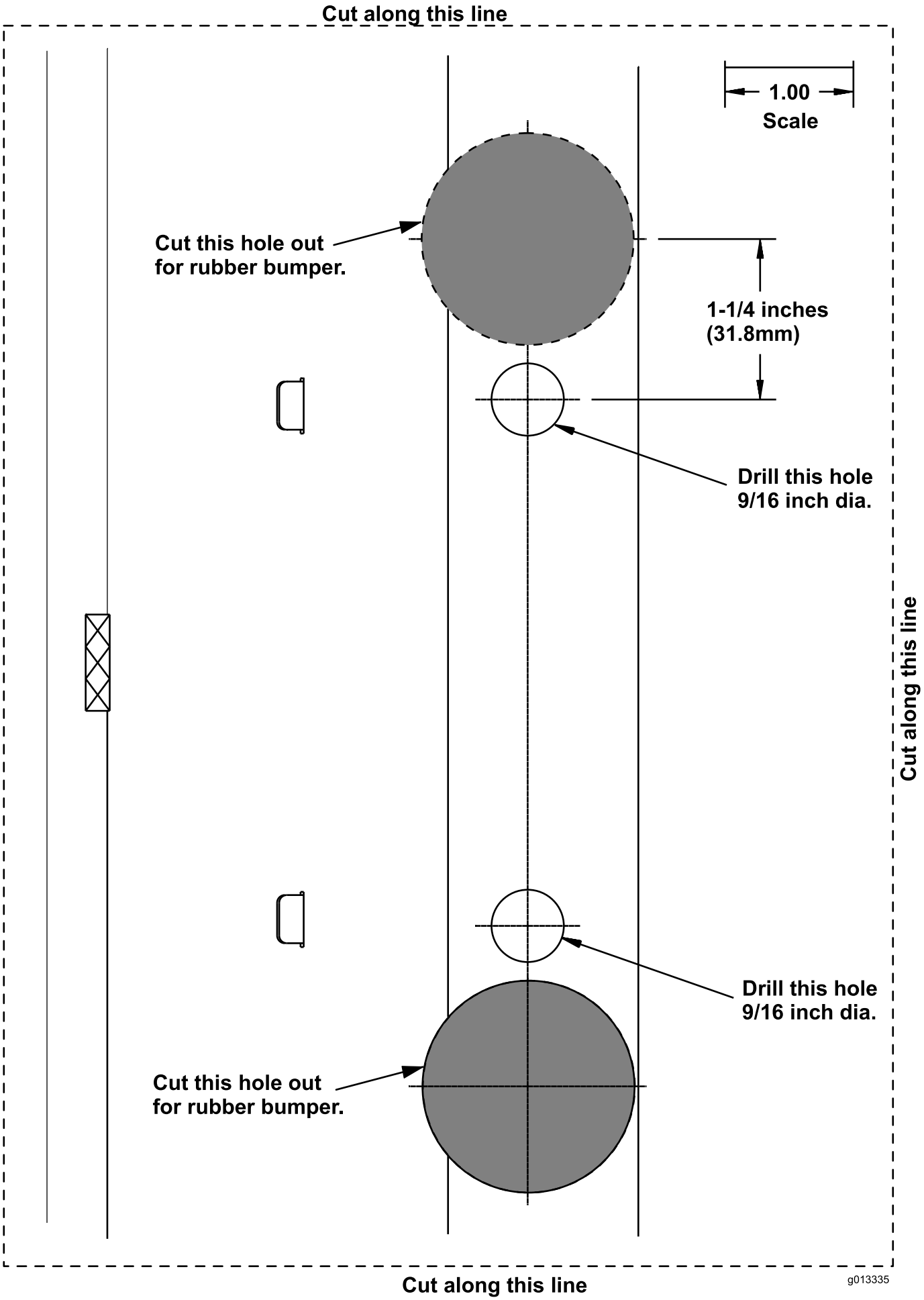
Cut along this line
1.00
Scale
Cut this hole out
for rubber bumper.
1-1/4 inches
(31.8mm)
Drill this hole
9/16 inch dia.
Cut along this line
Drill this hole
9/16 inch dia.
Cut this hole out
for rubber bumper.
Cut along this line
g013335

TORO®

Count on it.