Form No. 3363-608 Rev C

TORO®

Count on it.

Manuel de l'utilisateur

Tondeuse GrandStand™

avec tablier de coupe TURBO FORCE® de 36 ou 40 pouces

N° de modèle 74534—N° de série 310000001 et suivants

N° de modèle 74536—N° de série 310000001 et suivants

N° de modèle 79534—N° de série 310000001 et suivants

N° de modèle 79536—N° de série 310000001 et suivants

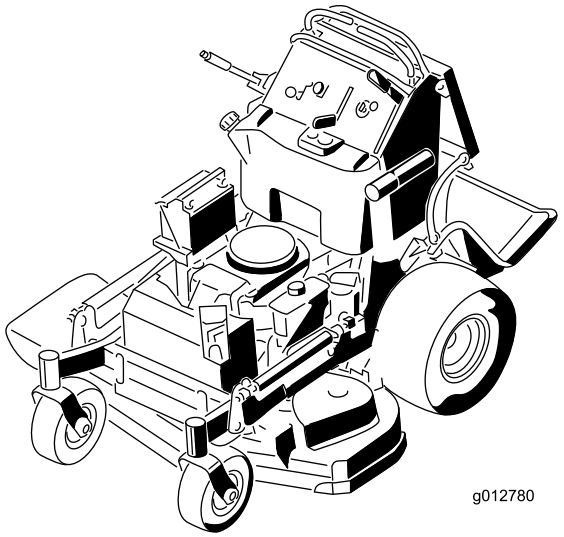

g012780

Pour enregistrer votre produit ou pour télécharger gratuitement un Manuel de l'utilisateur ou un Catalogue de pièces, visitez www.Toro.com.

Traduction du texte d'origine (FR)

ATTENTION

CALIFORNIE
Proposition 65 - Avertissement

Les gaz d'échappement de ce produit sont considérés par l'état de Californie comme susceptibles de provoquer des cancers, des malformations congénitales et autres troubles de la reproduction.

Ce système d'allumage par étincelle est conforme à la norme canadienne ICES-002

Important: Le moteur de cette machine n'est pas équipé d'un silencieux à pare-étincelles. Vous commettez une infraction à la section 4442 du Code des ressources publiques de Californie si vous utilisez cette machine dans une zone boisée, broussailleuse ou recouverte d'herbe. Certains autres états ou régions fédérales peuvent être régis par des lois similaires.

Le *Manuel de l'utilisateur du moteur* ci-joint est fourni à titre de référence concernant la réglementation de l'agence américaine de défense de l'environnement (EPA) et la réglementation antipollution de l'état de Californie relatives aux systèmes antipollution, à l'entretien et à la garantie. Vous pouvez vous en procurer un nouvel exemplaire en vous adressant au constructeur du moteur.

Introduction

Cette tondeuse autoportée à lames rotatives est destinée au grand public, aux professionnels et aux utilisateurs temporaires. Elle est principalement conçue pour tondre les pelouses entretenues régulièrement des terrains privés et commerciaux. Elle n'est pas conçue pour couper les broussailles ni pour un usage agricole.

Lisez attentivement ces informations pour apprendre comment utiliser et entretenir correctement votre produit, et éviter de l'endommager ou de vous blesser. Vous êtes responsable de l'utilisation sûre et correcte du produit.

Vous pouvez contacter Toro directement à www.Toro.com pour tout renseignement concernant un produit ou un accessoire, pour obtenir l'adresse des dépositaires ou pour enregistrer votre produit.

Lorsque vous contactez un distributeur ou un réparateur Toro agréé pour l'entretien de votre machine, pour vous procurer des pièces Toro d'origine ou pour obtenir des renseignements complémentaires, soyez prêt(e) à lui fournir les numéros de modèle et de série du produit. Figure 1 indique l'emplacement des numéros de modèle et de série du produit. Inscrivez les numéros dans l'espace réservé à cet effet.

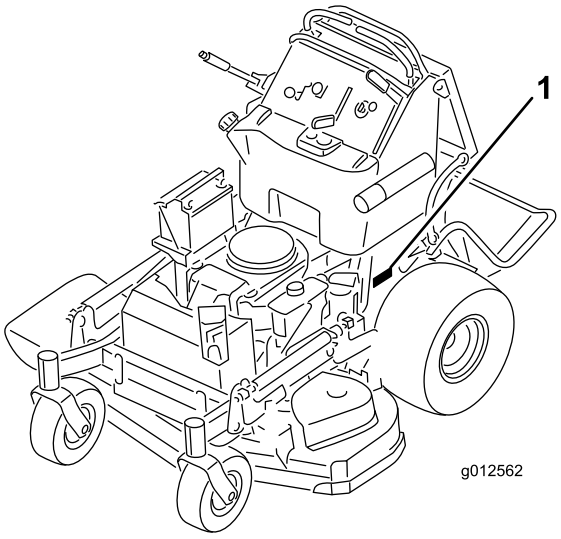

Figure 1

1. Emplacement des numéros de modèle et de série

N° de modèle _____

N° de série _____

Les mises en garde de ce manuel signalent des dangers potentiels et sont signalées par les mentions suivantes :

- **Danger** signale un risque très élevé qui entraînera **inévitablement** des blessures graves ou mortelles, si les précautions recommandées ne sont pas respectées.
- **Attention** signale un danger **susceptible** d'entraîner des blessures graves, voire mortelles, si les précautions recommandées ne sont pas respectées.
- **Prudence** signale un danger pouvant entraîner des blessures légères ou modérées si les précautions recommandées ne sont pas respectées.

Deux autres termes sont également utilisés pour faire passer des informations essentielles : **Important**, pour attirer l'attention sur des informations mécaniques spécifiques, et **Remarque**, pour des informations d'ordre général méritant une attention particulière.

© 2010—The Toro® Company
8111 Lyndale Avenue South
Bloomington, MN 55420

Contactez-nous sur www.Toro.com.
Imprimé aux États-Unis.
Tous droits réservés

Table des matières

Introduction 2
Sécurité 4
- Consignes de sécurité 4
- Sécurité des tondeuses Toro 5
- Indicateur de pente 7
- Autocollants de sécurité et d'instruction 8

Vue d'ensemble du produit 12
- Commandes 12
- Caractéristiques techniques 13

Utilisation 14
- Ajout de carburant 14
- Contrôle du niveau d'huile moteur 15
- Rodage d'une machine neuve 15
- Sécurité avant tout 16
- Utilisation du frein de stationnement 16
- Fonctionnement de la commande des lames (PDF) 16
- Utilisation de l'accélérateur 17
- Utilisation du starter 17
- Utilisation du commutateur d'allumage 17
- Utilisation du levier de réglage de vitesse 18
- Utilisation du robinet d'arrivée de carburant 18
- Démarrage et arrêt du moteur 18
- Système de sécurité 20
- Utilisation de la plate-forme 21
- Marche avant ou arrière 21
- Arrêt de la machine 22
- Pousser la machine à la main 23
- Transport de la machine 23
- Chargement de la machine pour le transport 24
- Éjection latérale ou déchiquetage de l'herbe 25
- Réglage de la hauteur de coupe 25
- Réglage du déflecteur d'éjection 26
- Positionnement du déflecteur d'éjection 26
- Utilisation de contrepoids 27

Entretien 28
- Programme d'entretien recommandé 28
- Procédures avant l'entretien 29
  - Soulever la tondeuse pour permettre l'accès 29
  - Dégagement du coussin pour permettre l'accès par l'arrière 30
- Lubrification 31
  - Procédure de graissage 31
  - Graissage de la machine 31
  - Graissage des pivots des roues pivotantes avant 32
  - Graissez les moyeux des roues pivotantes 32
- Entretien du moteur 33
  - Entretien du filtre à air 33
  - Vidange et remplacement de l'huile moteur 34
  - Entretien de la bougie 37
- Entretien du système d'alimentation 38
  - Vidange du réservoir de carburant 38
  - Entretien du filtre à carburant 39
- Entretien du système électrique 40
  - Entretien de la batterie 40
  - Entretien des fusibles 41
- Entretien du système d'entraînement 42
  - Réglage de la correction directionnelle 42
  - Contrôle de la pression des pneus 42
  - Réglage du roulement de pivot de roue pivotante 42
  - Réglage de l'embrayage électrique 43
- Entretien du système de refroidissement 44
  - Nettoyage de la grille d'entrée d'air 44
  - Nettoyage du circuit de refroidissement 44
- Entretien des freins 45
  - Entretien du frein 45
- Entretien des courroies 46
  - Contrôle des courroies 46
  - Remplacement de la courroie de tablier de coupe sur les tondeuses de 36 pouces 46
  - Remplacement des courroies de tablier de coupe sur les tondeuses de 40 pouces 47
  - Remplacement de la courroie de tablier de coupe droite 47
  - Remplacement de la courroie gauche du tablier de coupe 47
  - Remplacement de la courroie d'entraînement des pompes 48
- Entretien des commandes 49
  - Réglage de la position des leviers de commande de déplacement 49
- Entretien du système hydraulique 51
  - Entretien du système hydraulique 51
- Entretien du tablier de coupe 55
  - Entretien des lames de coupe 55
  - Mise à niveau du tablier de coupe 56
  - Remplacement du déflecteur d'herbe 60
- Nettoyage 61
  - Nettoyage du dessous du tablier de coupe 61
  - Élimination des déchets 61

Remisage 61
- Nettoyage et remisage 61

Dépistage des défauts 63
Schémas 65

Sécurité

Remarque: L'ajout d'accessoires non conformes aux spécifications de l'American National Standards Institute et fabriqués par d'autres constructeurs entraîne la non-conformité de la machine.

Cette machine peut occasionner des accidents si elle est mal utilisée ou mal entretenue. Pour réduire les risques d'accidents et de blessures, respectez les consignes de sécurité qui suivent. Tenez toujours compte des mises en garde signalées par le symbole de sécurité  et la mention PRUDENCE, ATTENTION ou DANGER. Ne pas les respecter, c'est risquer de vous blesser, parfois mortellement.

Consignes de sécurité

Les instructions suivantes sont issues de la norme ANSI B71.4-2004.

Formation

- Lisez le manuel de l'utilisateur et toute autre documentation de formation. Il incombe au propriétaire de la machine d'expliquer le contenu du manuel aux personnes (utilisateurs, mécaniciens, etc.) qui ne maîtrisent pas suffisamment la langue dans laquelle il est rédigé.
- Familiarisez-vous avec le maniement correct du matériel, les commandes et les symboles de sécurité.
- Les utilisateurs et mécaniciens doivent tous posséder les compétences nécessaires. Le propriétaire de la machine doit assurer la formation des utilisateurs.
- N'autorisez jamais un enfant ou une personne non qualifiée à utiliser la machine ou à en faire l'entretien. Certaines législations imposent un âge minimum pour l'utilisation de ce type d'appareil.
- Le propriétaire/l'utilisateur est responsable des dommages matériels ou corporels et peut les prévenir.

Préparation

- Examinez la zone de travail pour déterminer quels accessoires et équipements vous permettront d'exécuter votre tâche correctement et sans danger. N'utilisez que les accessoires et équipements agréés par le constructeur.
- Portez des vêtements appropriés, y compris un casque, des lunettes de protection et des protège-oreilles. Les cheveux longs, les vêtements amples et les bijoux peuvent se prendre dans les pièces mobiles.
- Examinez la zone de travail et enlevez tout objet susceptible d'être projeté par la machine (pierres, jouets, câbles, etc.).
- Soyez particulièrement prudent lorsque vous manipulez un carburant quel qu'il soit, en raison de son inflammabilité et du risque d'explosion des vapeurs qu'il dégage.
  - N'utilisez que des récipients homologués.
  - Ne retirez jamais le bouchon du réservoir et n'ajoutez jamais de carburant quand le moteur est en marche. Laissez refroidir le moteur avant de faire le plein. Ne fumez pas.
  - Ne faites jamais le plein et ne vidangez jamais le réservoir de carburant à l'intérieur.
- Vérifiez toujours que les commandes de présence de l'utilisateur, les contacteurs de sécurité et les capots de protection sont en place et fonctionnent correctement. Si ce n'est pas le cas, n'utilisez pas la machine.

Utilisation

- La foudre peut provoquer des blessures graves ou mortelles. Si vous observez la foudre ou que vous entendez le tonnerre à proximité, n'utilisez pas la machine et mettez-vous à l'abri.
- Ne faites jamais tourner le moteur dans un local fermé.
- N'utilisez la machine que sous un bon éclairage et méfiez-vous des trous et autres dangers cachés.
- Vérifiez que tous les embrayages sont au point mort et que le frein de stationnement est serré avant de mettre le moteur en marche. Le moteur ne doit être mis en marche que depuis la position de conduite.
- Veillez à ne pas perdre l'équilibre quand vous utilisez la machine, surtout en marche arrière. Marchez, ne courez pas ! Ne travaillez jamais sur de l'herbe humide, au risque de glisser.
- Ralentissez et soyez particulièrement prudent sur les pentes. Déplacez-vous toujours transversalement sur les pentes. L'état de la surface de travail peut modifier la stabilité de la machine. Soyez prudent lorsque vous travaillez à proximité de dénivellations.
- Ralentissez et soyez prudent quand vous changez de direction et quand vous faites demi-tour sur les pentes.
- Ne relevez jamais le tablier de coupe quand les lames tournent.

- N'utilisez jamais la machine sans vérifier que les capots de la prise de force et autres protection sont solidement fixés en place. Vérifiez la fixation, le réglage et le fonctionnement de tous les verrouillages de sécurité.
- N'utilisez jamais la machine si le déflecteur de l'éjecteur est relevé, déposé ou modifié, sauf si vous utilisez un bac à herbe.
- Ne modifiez pas le réglage du régulateur et ne faites pas tourner le moteur à un régime excessif.
- Arrêtez-vous sur une surface plane, débrayez toutes les commandes, serrez le frein de stationnement (le cas échéant) et arrêtez le moteur avant de quitter le poste de conduite, pour quelque raison que ce soit, y compris pour vider les bacs à herbe ou déboucher l'éjecteur.
- Arrêtez la machine et examinez l'état des lames si vous heurtez un obstacle ou si la machine vibre de manière inhabituelle. Effectuez les réparations nécessaires avant de réutiliser la machine.
- N'approchez pas les pieds et les mains du tablier de coupe.
- Avant de faire marche arrière, vérifiez que la voie est libre juste derrière la machine et sur sa trajectoire.
- Tenez les personnes et les animaux à distance.
- Ralentissez et soyez prudent quand vous changez de direction et quand vous traversez des routes et des trottoirs. Arrêtez les lames quand vous ne tondez pas.
- Sachez dans quel sens s'effectue l'éjection et faites en sorte qu'elle ne soit dirigée vers personne.
- N'utilisez pas la machine sous l'emprise de l'alcool, de drogues ou de médicaments.
- Soyez prudent pour charger la machine sur une remorque ou un véhicule utilitaire, et pour la décharger.
- Soyez prudent à l'approche de tournants sans visibilité, de buissons, d'arbres ou d'autres objets susceptibles de masquer la vue.
- La foudre peut provoquer des blessures graves ou mortelles. Si vous observez la foudre ou que vous entendez le tonnerre à proximité, n'utilisez pas la machine et mettez-vous à l'abri.

Entretien et remisage

- Débrayez toutes les commandes, serrez le frein de stationnement, arrêtez le moteur et enlevez la clé de contact ou débranchez la bougie. Attendez l'arrêt complet de toutes les pièces en mouvement avant de régler, de nettoyer ou de réparer la machine.
- Enlevez les débris d'herbe coupée ou autres qui sont agglomérés sur le tablier de coupe, les dispositifs d'entraînement, les silencieux et le moteur pour éviter les risques d'incendie. Nettoyez les coulées éventuelles d'huile ou de carburant.
- Laissez refroidir le moteur avant de remiser la machine à l'écart de toute flamme.
- Fermez le robinet d'arrivée de carburant si vous remisez ou transportez la machine. Ne stockez pas le carburant à proximité d'une flamme et ne vidangez pas le réservoir de carburant à l'intérieur.
- Garez la machine sur un sol plat et horizontal. Serrez le frein de stationnement. Ne confiez jamais l'entretien de la machine à des personnes non qualifiées.
- Utilisez des chandelles pour supporter les composants lorsque cela est nécessaire.
- Libérez la pression emmagasinée dans les composants avec précaution.
- Débranchez la batterie ou la bougie avant d'entreprendre des réparations. Débranchez toujours la borne négative avant la borne positive. Rebranchez toujours la borne positive avant la borne négative.
- Soyez prudent lorsque vous examinez les lames. Touchez-les uniquement avec des gants ou enveloppées dans un chiffon, et toujours avec précaution. Remplacez toujours les lames défectueuses. N'essayez jamais de les redresser ou de les souder.
- N'approchez jamais les mains ou les pieds des pièces en mouvement. Dans la mesure du possible, évitez de procéder à des réglages sur la machine quand le moteur tourne.
- Maintenez toutes les pièces en bon état de marche et les fixations bien serrées. Remplacez tous les autocollants usés ou endommagés.

Sécurité des tondeuses Toro

La liste suivante contient des instructions de sécurité spécifiques aux produits Toro ainsi que d'autres informations essentielles.

Ce produit peut sectionner les mains ou les pieds et projeter des objets. Respectez toujours toutes les mesures de sécurité pour éviter des blessures graves, voire mortelles.

Ce produit est conçu pour couper et recycler l'herbe ou pour la ramasser s'il est équipé d'un bac à herbe. Tout autre usage peut s'avérer dangereux pour l'utilisateur ou les personnes à proximité.

Consignes générales d'utilisation

- Vérifiez que personne ne se trouve dans la zone de travail avant de commencer. Arrêtez la machine si quelqu'un entre dans la zone de travail.
- Ne touchez aucune partie de la machine ou des accessoires juste après leur arrêt, car elles peuvent être très chaudes. Laissez-les refroidir avant d'entreprendre toute réparation, tout réglage ou tout entretien.
- N'utilisez que des accessoires agréés par Toro. L'utilisation d'accessoires non agréés risque d'annuler la garantie.
- Vérifiez précisément la hauteur libre avant de passer sous un obstacle quelconque (par ex. branches, portes, câbles électriques, etc.) et évitez de le toucher.
- Ralentissez avant de tourner et redoublez de prudence.
- Attention aux bordures, rochers, racines ou autres obstructions lorsque vous vous tenez sur la plate-forme.
- Avant de faire marche arrière, vérifiez que la voie est libre juste derrière la machine et sur sa trajectoire. Soyez particulièrement prudent lorsque vous faites marche arrière.
- Ne manœuvrez jamais les commandes sèchement ; actionnez-les régulièrement.
- Pour charger ou décharger la machine, utilisez toujours une rampe d'une seule pièce plus large que la machine.
- Ne transportez jamais de passagers.
- Ne transportez jamais de bidons ni d'équipements sur la machine.

Utilisation sur pente

Les manœuvres sur pentes, quelles qu'elles soient, demandent une attention particulière. Ne travaillez pas sur les pentes sur lesquelles vous ne vous sentez pas à l'aise.

- Dégagez la zone de travail des obstacles éventuels tels pierres, branches, etc.
- Méfiez-vous des trous, ornières et bosses. L'herbe haute peut masquer les accidents du terrain.
- Restez prudent à proximité de dénivellations, fossés ou berges. La machine risque de se retourner si une roue passe par-dessus une dénivellation quelconque et se retrouve dans le vide, ou si un bord s'effondre.
- Soyez particulièrement prudent quand des bacs à herbe ou d'autres accessoires sont montés sur la machine, car ils peuvent en modifier la stabilité.
- Déplacez-vous à vitesse réduite et progressivement sur les pentes. Ne changez pas soudainement de vitesse ou de direction.
- Tondez les pentes transversalement.
- Ne travaillez pas sur des pentes de plus de 20 degrés.

Entretien

- Ne remisez jamais la machine ou les bidons de carburant dans un local où se trouve une flamme nue, telle la veilleuse d'un chauffe-eau ou d'une chaudière.
- Gardez tous les écrous et boulons bien serrés, surtout les boulons de fixation des lames. Maintenez le matériel en bon état de marche.
- N'enlevez pas et ne modifiez pas les dispositifs de sécurité. Vérifiez le fonctionnement des systèmes de sécurité avant chaque utilisation.
- Pour préserver les normes d'origine, n'utilisez que des pièces de rechange d'origine.
- Vérifiez souvent le fonctionnement des freins. Effectuez les réglages et l'entretien éventuellement requis.

Indicateur de pente

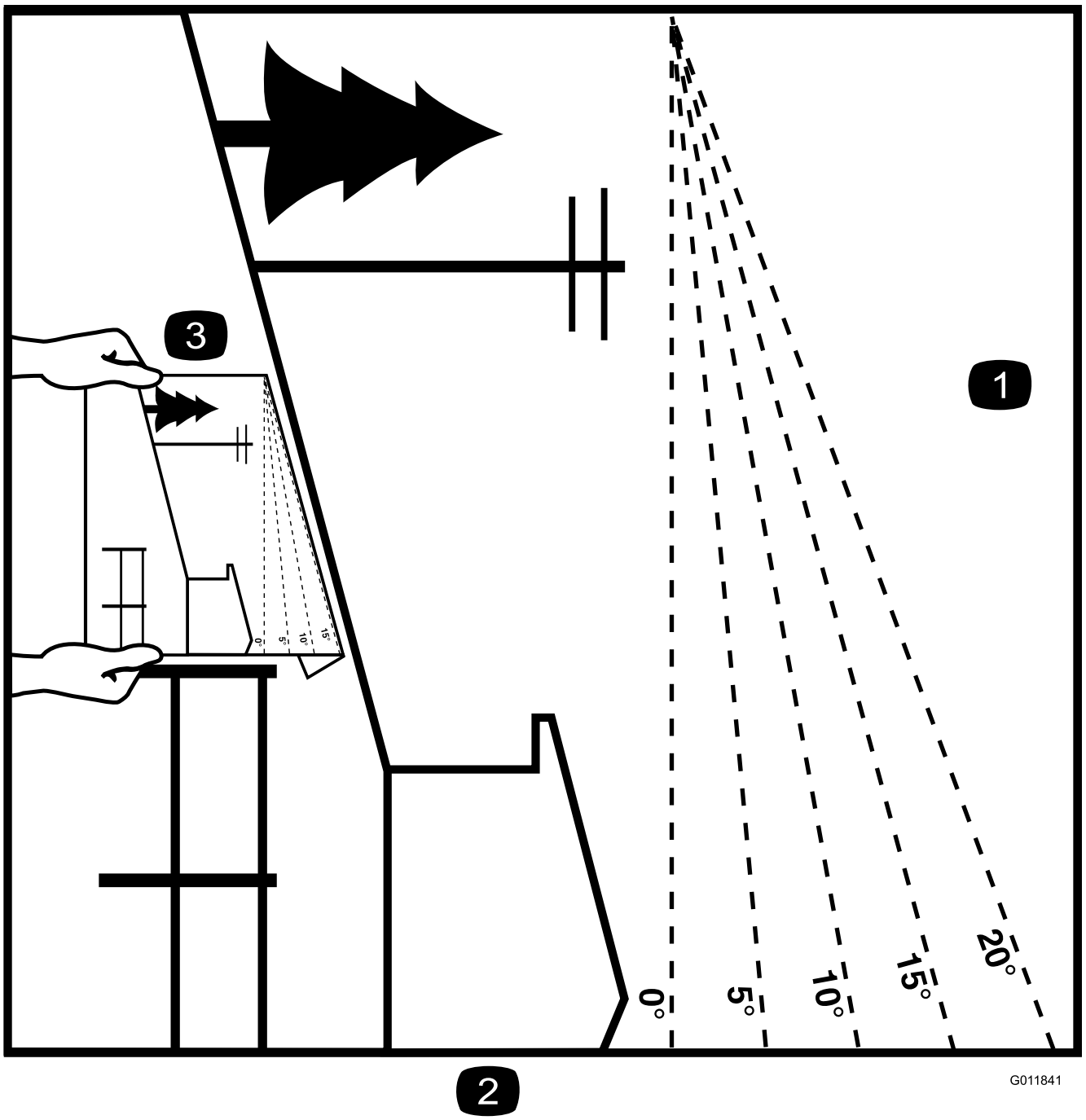

Figure 2

Vous pouvez copier cette page pour votre usage personnel.

1. La machine peut être utilisée en toute sécurité sur une pente maximale de **20 degrés**. Utilisez le graphique de mesure de la pente pour déterminer le degré d'une pente avant d'utiliser la machine. **N'utilisez pas la machine sur des pentes de plus de 20 degrés.** Pliez le long de la ligne correspondant à la pente recommandée.
2. Alignez ce bord avec une surface verticale (arbre, bâtiment, piquet de clôture, poteau, etc.).
3. Exemple de comparaison d'une pente avec le bord replié.

Autocollants de sécurité et d'instruction

Des autocollants de sécurité et des instructions bien visibles sont placés près de tous les endroits potentiellement dangereux. Remplacez tout autocollant endommagé ou manquant.



93-7010

1. Risque de projections – tenez les spectateurs à bonne distance de la machine.
2. Risque de projections par la tondeuse – gardez le déflecteur en place.
3. Risque de coupure/mutilation des mains ou des pieds – ne vous approchez pas des pièces mobiles.

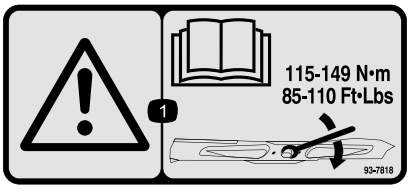

93-7818

1. Attention – consultez le *Manuel de l'utilisateur* pour serrer correctement les boulons et les écrous des lames à un couple de 115 à 149 Nm (85 à 110 lb-pi).



Symboles utilisés sur la batterie

Certains ou tous les symboles suivants figurent sur la batterie

1. Risque d'explosion
2. Restez à distance des flammes nues ou des étincelles, et ne fumez pas.
3. Liquide caustique/risque de brûlure chimique
4. Portez une protection oculaire
5. Lisez le *Manuel de l'utilisateur*.
6. Tenez tout le monde à une distance suffisante de la batterie.
7. Portez une protection oculaire ; les gaz explosifs peuvent causer une cécité et d'autres blessures.
8. L'acide de la batterie peut causer une cécité ou des brûlures graves.
9. Rincez immédiatement les yeux avec de l'eau et consultez un médecin rapidement.
10. Contient du plomb – ne mettez pas au rebut.



106-5517

1. Attention – ne touchez pas la surface chaude.

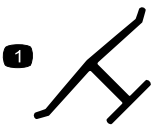

Marque du fabricant

1. Identifie la lame comme pièce d'origine.

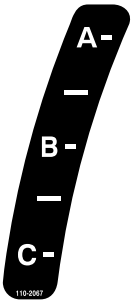

110-2067

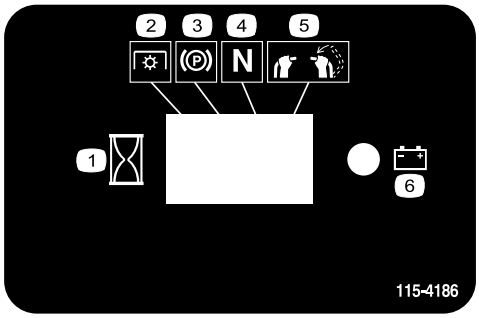

115-4186

1. Intervalle
2. Prise de force (PDF)
3. Frein de stationnement
4. Point mort
5. Commande de présence de l'utilisateur
6. Batterie



115-4212

1. Niveau d'huile hydraulique
2. Lisez le *Manuel de l'utilisateur*.
3. Attention – ne touchez pas la surface chaude.



116-3069



116-3267



119-0185

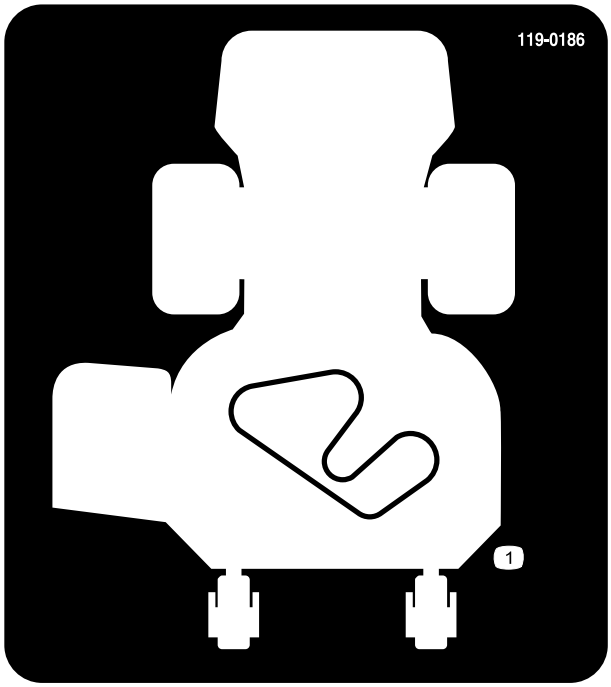

119-0186

1. Trajet de la courroie

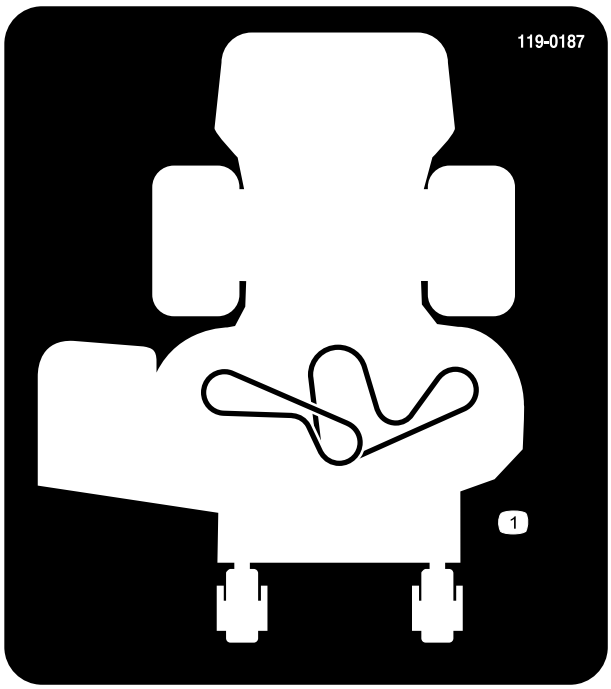

119-0187

1. Trajet de la courroie

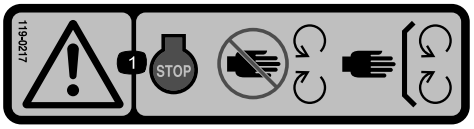

119-0217

1. Attention – arrêtez le moteur, ne vous approchez pas des pièces mobiles et laissez tous les déflecteurs et capots en place.

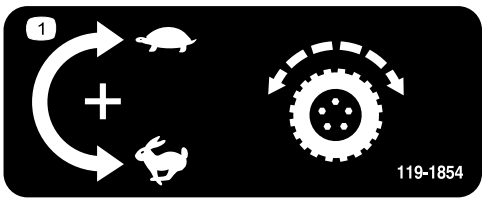

119-1854

1. Bouton de réglage de la vitesse de déplacement

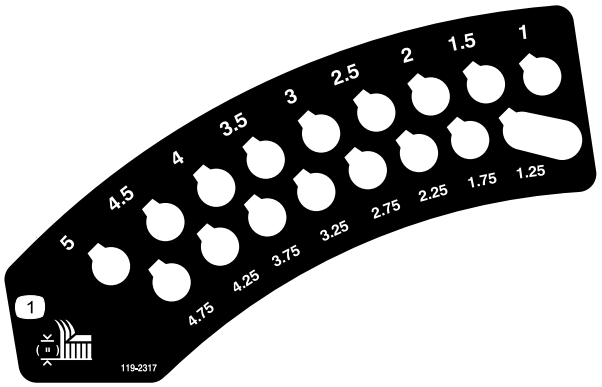

119-2317

1. Hauteur de coupe (en pouces)

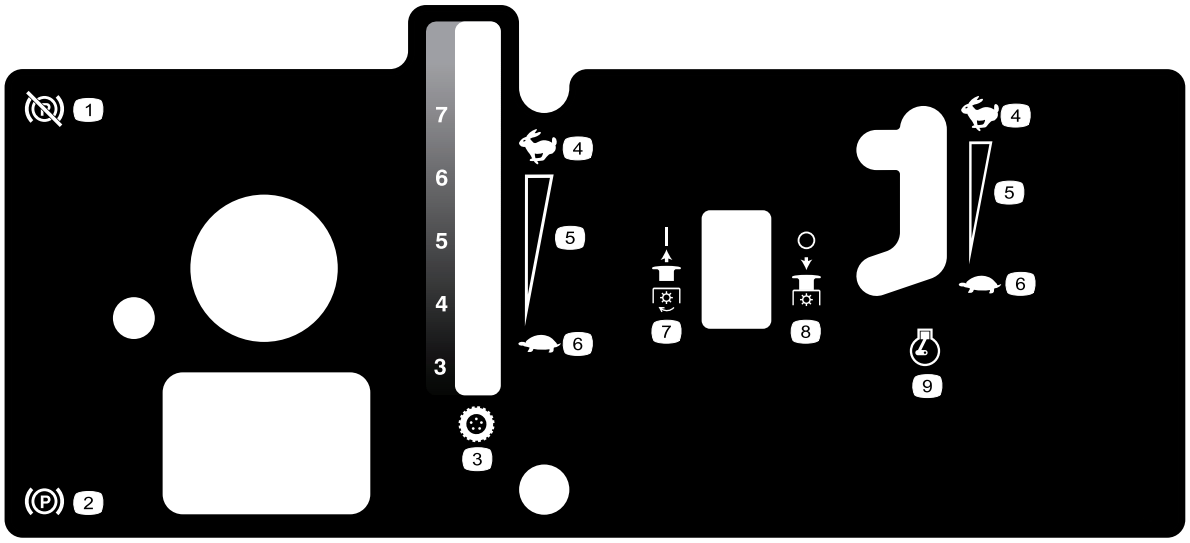

119-0234

1. Frein de stationnement desserré
2. Frein de stationnement serré
3. Réglage de vitesse continu
4. Haut régime
5. Vitesse de marche
6. Bas régime
7. PDF engagée
8. PDF désengagée
9. Régime moteur

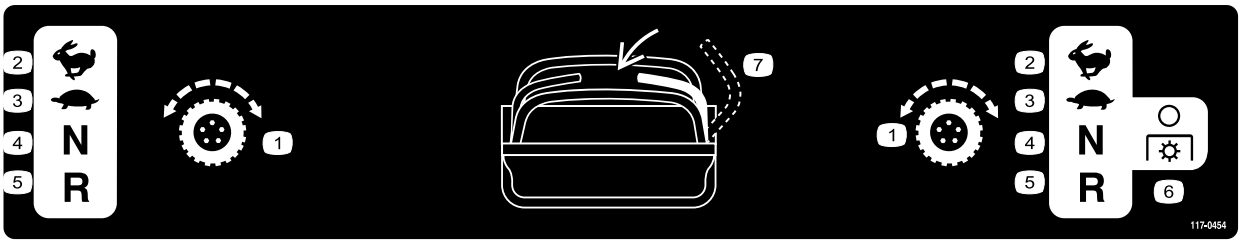

117-0454

1. Commande de déplacement.
2. Grande vitesse
3. Petite vitesse
4. Point mort
5. Marche arrière
6. Prise de force (PDF) désengagée
7. Commande de présence de l'utilisateur

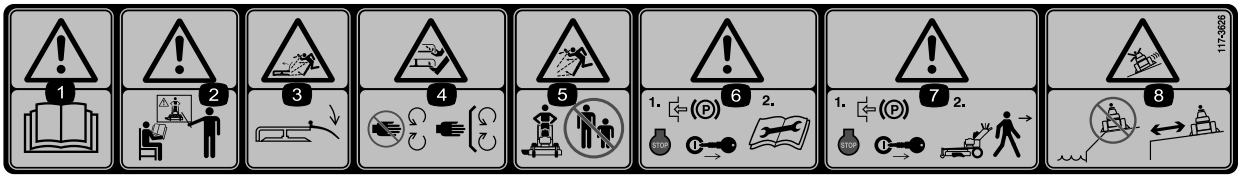

117–3626

1. Attention – lisez le *Manuel de l'utilisateur*.
2. Attention — n'utilisez pas cette machine à moins d'être qualifié pour le faire.
3. Risque de projection – gardez le déflecteur en place
4. Risque de blessure/mutilation des mains et pieds – ne vous approchez pas des pièces mobiles et gardez toutes les protections en place.
5. Risque de projections – tenez les spectateurs à bonne distance de la machine.
6. Attention — serrez le frein de stationnement, arrêtez le moteur et débranchez la bougie avant de procéder à tout entretien de la machine.
7. Attention – serrez le frein de stationnement et arrêtez le moteur avant de quitter la machine.
8. Risque de patinage, de perte de contrôle — n'utilisez pas la machine près de dénivellations ou d'étendues d'eau, et ne vous approchez pas des dénivellations.

Vue d'ensemble du produit

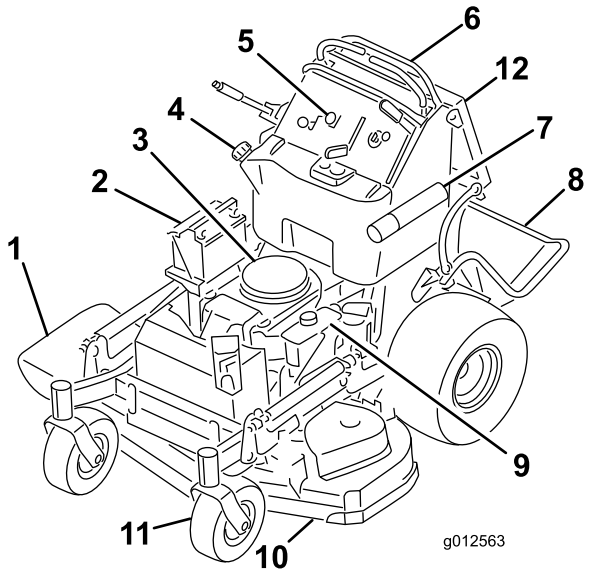

Figure 3

1. Éjecteur latéral
2. Batterie
3. Moteur
4. Réservoir de carburant
5. Commandes
6. Leviers de commande de déplacement
7. Tube de rangement du manuel
8. Plate-forme (abaissée)
9. Réservoir hydraulique
10. Tablier de coupe
11. Roue pivotante avant
12. Coussin de l'utilisateur

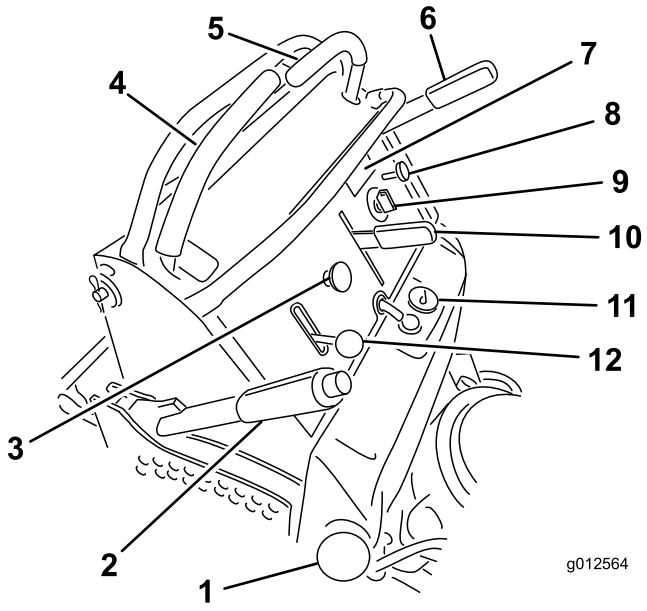

Figure 4

1. Bouchon du réservoir de carburant
2. Levier de sélection de hauteur de coupe
3. Commande des lames (PDF)
4. Levier de commande de déplacement droit
5. Levier de commande de déplacement gauche
6. Levier de frein de stationnement
7. Compteur horaire
8. Starter
9. Commutateur d'allumage
10. Levier de changement de vitesse
11. Jauge de carburant
12. Manette d'accélérateur

Commandes

Avant de mettre le moteur en marche et d'utiliser la machine, familiarisez-vous avec toutes les commandes (Figure 4).

Compteur horaire

Le compteur horaire totalise les heures de fonctionnement du moteur. Il fonctionne quand le moteur tourne. Programmez les entretiens en fonction du nombre d'heures indiqué (Figure 5).

Jauge de carburant

La jauge de carburant est située en haut et au centre du réservoir (Figure 4).

Indicateurs des verrous de sécurité

Ce sont des symboles sur le compteur-horaire qui indiquent par un triangle noir que le verrou de sécurité est à la position correcte (Figure 5).

Témoin de batterie

Si la clé de contact est tournée en position **Contact établi** quelques secondes, la tension de batterie s'affiche dans la zone normalement réservée aux heures de fonctionnement.

Le témoin de batterie s'allume lorsque le contact est établi et que la charge est inférieure au niveau de fonctionnement correct (Figure 5).

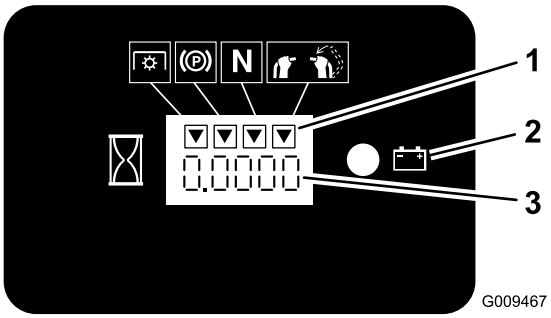

Figure 5

1. Symboles du système de sécurité
2. Témoin de la batterie
3. Compteur horaire

Levier de changement de vitesse

Cette machine est équipée d'une commande de vitesse variable Elle commande la vitesse de déplacement de la machine quand les leviers de commande de déplacement sont poussés complètement en avant.

Remarque: Les numéros près de la commande de vitesse représentent la vitesse maximale approximative de la machine en miles par heure (mi/h).

Manette d'accélérateur

La commande d'accélérateur est variable entre **Haut régime** et **Bas régime**.

Starter

Utilisez le starter pour démarrer quand le moteur est froid.

Commande des lames (PDF)

La commande des lames (PDF) permet d'engager l'embrayage électrique et d'entraîner les lames quand le levier de commande de déplacement droit est placé au centre en position déverrouillée. Tirez sur la commande pour engager les lames et relâchez-la. Pour désengager les lames, appuyez sur la commande des lames (PDF) ou déplacez ou relâchez le levier de commande de déplacement droit en position de verrouillage au point mort.

Commutateur d'allumage

Il sert à mettre le moteur en marche et a trois positions : **Off (contact coupé), Run (marche)** et **Start (démarrage)**.

Leviers de commande de déplacement

Les leviers de commande de déplacement permettent de conduire la machine en marche avant, en marche arrière et de tourner à droite ou à gauche.

Robinet d'arrivée de carburant

Fermez le robinet d'arrivée de carburant (situé derrière le coussin de l'utilisateur, du côté droit du réservoir de carburant) avant de transporter ou de remiser la machine.

Accessoires/Équipements

Un choix d'accessoires et d'équipements Toro agréés est proposé pour améliorer et élargir les capacités de la machine. Pour obtenir la liste des accessoires et équipements agréés, contactez votre Concessionnaire Toro agréé ou votre Distributeur ou rendez-vous sur le www.Toro.com.

Caractéristiques techniques

Remarque: Les caractéristiques et la conception sont susceptibles de modifications sans préavis.

Tabliers de coupe de 36 pouces :

Largeur avec déflecteur baissé	131,1 cm (51,62 po)
Longueur plate-forme abaissée	188 cm (74 po)
Longueur plate-forme relevée	155 cm (61 po)
Hauteur	121,9 cm (48 po)
Poids avec moteur de 18 ch	343 kg (756 lb)

Tabliers de coupe de 40 pouces :

Largeur avec déflecteur baissé	141,6 cm (55,75 po)
Longueur plate-forme abaissée	177,8 cm (70 po)
Longueur plate-forme relevée	144,8 cm (57 po)
Hauteur	121,9 cm (48 po)
Poids avec moteur de 18 ch	350,6 kg (773 lb)

Utilisation

Ajout de carburant

Utilisez de l'essence ordinaire **sans plomb** à usage automobile (indice d'octane minimum 85 à la pompe). À défaut d'essence ordinaire sans plomb, de l'essence ordinaire au plomb peut être utilisée.

Important: N'utilisez jamais de méthanol, d'essence contenant du méthanol, ou de carburol contenant plus de 10% d'éthanol, sous peine d'endommager le circuit d'alimentation. Ne mélangez pas d'huile à l'essence.

⚠ DANGER

Dans certaines circonstances, l'essence est extrêmement inflammable et hautement explosive. Un incendie ou une explosion causé(e) par l'essence peut vous brûler, ainsi que d'autres personnes, et causer des dommages matériels.

- **Faites le plein du réservoir à l'extérieur sur un sol plat et horizontal, dans un endroit bien dégagé, lorsque le moteur est froid. Essuyez toute essence répandue. Travaillez à l'extérieur, dans un endroit dégagé. Faites le plein du réservoir de carburant quand le moteur est froid. Essuyez toute essence répandue.**
- **Ne faites jamais le plein du réservoir de carburant à l'intérieur d'une remorque fermée.**
- **Ne remplissez pas le réservoir complètement. Remplissez le réservoir de carburant jusqu'au bas du goulot de remplissage. L'espace au-dessus doit rester vide pour permettre à l'essence de se dilater. Ne remplissez pas excessivement pour ne pas causer de fuite de carburant ou de dommages au moteur ou au système antipollution (si votre machine en est équipée).**
- **Ne fumez jamais en manipulant de l'essence et tenez-vous à l'écart des flammes nues ou sources d'étincelles qui pourraient enflammer les vapeurs d'essence.**
- **Conservez l'essence dans un récipient homologué et hors de portée des enfants. N'achetez et ne stockez jamais plus que la quantité d'essence consommée en un mois.**
- **N'utilisez pas la machine si elle n'est pas équipée du système d'échappement complet et en bon état de marche.**

⚠ DANGER

Dans certaines circonstances, de l'électricité statique peut se former lors du ravitaillement, produire une étincelle et enflammer les vapeurs d'essence. Un incendie ou une explosion causé(e) par l'essence peut vous brûler, ainsi que d'autres personnes, et causer des dommages matériels.

- **Posez toujours les bidons d'essence sur le sol, à l'écart du véhicule, avant de les remplir.**
- **Ne remplissez pas les bidons d'essence à l'intérieur d'un véhicule ou dans la caisse d'un véhicule utilitaire, car la moquette intérieure ou le revêtement en matière plastique de la caisse risque d'isoler le bidon et de freiner l'élimination de l'électricité statique éventuellement produite.**
- **Si possible, descendez la machine du véhicule ou de la remorque et posez-la à terre avant de remplir le réservoir de carburant.**
- **Si ce n'est pas possible, laissez la machine dans le véhicule ou sur la remorque, mais remplissez le réservoir à l'aide d'un bidon, et non directement à la pompe.**
- **En cas de remplissage à la pompe, maintenez tout le temps le pistolet en contact avec le bord du réservoir ou du bidon, jusqu'à ce que le remplissage soit terminé.**

⚠ ATTENTION

L'essence est toxique voire mortelle en cas d'ingestion. L'exposition prolongée aux vapeurs de carburant peut causer des blessures et des maladies graves.

- **Évitez de respirer les vapeurs de carburant de façon prolongée.**
- **N'approchez pas le visage du pistolet ni de l'ouverture du réservoir de carburant ou de conditionneur.**
- **N'approchez pas l'essence des yeux et de la peau.**

Utilisation d'un stabilisateur/conditionneur

Utilisez un additif stabilisateur/conditionneur dans la machine pour :

- que l'essence reste fraîche pendant une période maximale de 90 jours (au-delà de cette durée, vidangez le réservoir).

- nettoyer le moteur lorsqu'il tourne.
- éviter la formation de dépôt gommeux dans le circuit d'alimentation, qui pourrait entraîner des problèmes de démarrage.

  Important: N'utilisez pas d'additifs contenant du méthanol ou de l'éthanol.

  Ajoutez à l'essence une quantité appropriée de stabilisateur/conditionneur.

  Remarque: L'efficacité des stabilisateurs/conditionneurs est maximale lorsqu'on les ajoute à de l'essence fraîche. Pour réduire les risques de formation de dépôts visqueux dans le circuit d'alimentation, utilisez toujours un stabilisateur dans l'essence.

Remplissage du réservoir de carburant

Remarque: Ne remplissez pas le réservoir complètement. Remplissez le réservoir de carburant jusqu'au bas du goulot de remplissage. L'espace au-dessus doit rester vide pour permettre à l'essence de se dilater.

1. Garez la machine sur un sol plat et horizontal.
2. Arrêtez le moteur et serrez le frein de stationnement.
3. Nettoyez la surface autour du bouchon du réservoir de carburant.
4. Remplissez le réservoir de carburant jusqu'au bas du goulot de remplissage. L'espace au-dessus doit rester vide pour permettre à l'essence de se dilater (Figure 6).

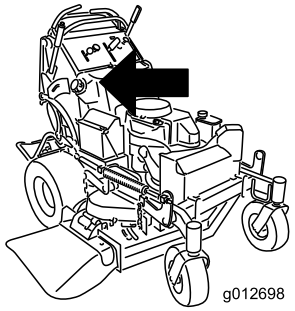

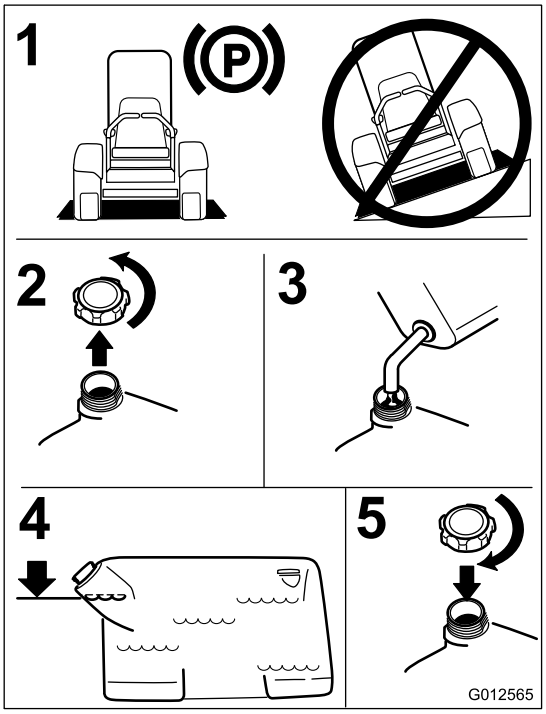

Figure 6

Contrôle du niveau d'huile moteur

Avant de mettre le moteur en marche et d'utiliser la machine, vérifiez le niveau d'huile dans le carter moteur (voir Contrôle du niveau d'huile sous Entretien du moteur).

Remarque: Les côtés gauche et droit de la machine sont déterminés d'après la position de conduite.

Rodage d'une machine neuve

Les moteurs neufs demandent un certain temps pour développer toute leur puissance. Les tabliers de coupe et les systèmes d'entraînement neufs présentent plus de friction, ce qui augmente la charge sur le moteur. Prévoyez 40 à 50 heures de rodage pour les machines neuves pour leur permettre de développer toute leur puissance et procurer des performances optimales.

Sécurité avant tout

Lisez attentivement toutes les instructions de sécurité et la signification des autocollants du chapitre Sécurité. Tenez-en compte pour éviter de vous blesser ou de blesser des personnes à proximité.

L'usage d'équipements de protection est préconisé pour les yeux, les oreilles, les pieds et la tête.

⚠ PRUDENCE

Cette machine produit au niveau de l'oreille de l'utilisateur un niveau sonore de plus de 85 dBA, susceptible d'entraîner des déficiences auditives en cas d'exposition prolongée.

Portez des protège-oreilles pour utiliser la machine.

Utilisation du frein de stationnement

Serrez toujours le frein de stationnement lorsque vous arrêtez la machine ou que vous la laissez sans surveillance. Avant chaque utilisation, vérifiez le fonctionnement du frein de stationnement.

Si le frein de stationnement ne reste pas serré correctement, réglez-le (voir Entretien du frein de stationnement).

⚠ PRUDENCE

Les enfants ou les personnes à proximité risquent de se blesser s'ils déplacent ou essayent d'utiliser la machine, lorsque celle-ci est laissée sans surveillance.

Retirez toujours la clé de contact et serrez le frein de stationnement si vous laissez la machine sans surveillance, ne serait-ce qu'un instant.

Serrage du frein de stationnement

Tirez le levier de frein de stationnement en arrière en position serrée (Figure 7).

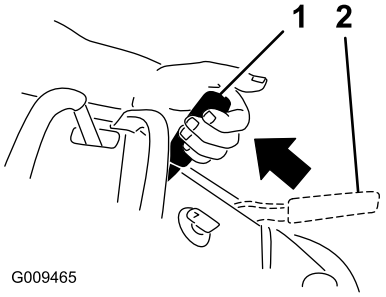

Figure 7

1. Frein de stationnement serré
2. Frein de stationnement desserré

Desserrage du frein de stationnement

Poussez le levier de frein de stationnement en avant.

Fonctionnement de la commande des lames (PDF)

La commande des lames (PDF) est utilisée conjointement avec le levier de commande de déplacement droit pour engager et désengager les lames du tablier de coupe.

Engagement des lames (PDF)

1. Pour engager les lames du tablier de coupe, placez le levier de commande de déplacement droit au centre en position déverrouillée.
2. Tirez la commande des lames (PDF) et relâchez-la tout en maintenant le levier de commande de déplacement droit au centre en position déverrouillée.

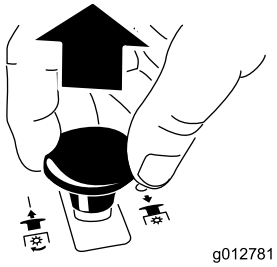

Figure 8

Désengagement des lames (PDF)

Les deux options suivantes permettent de désengager les lames du tablier de coupe.

- Appuyez sur la commande des lames (PDF) pour sélectionner la position arrêt.

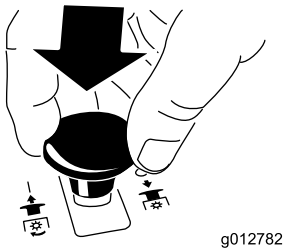

Figure 9

- Placez les leviers de commande de déplacement au point mort et déplacez le levier de commande droit en position de verrouillage au point mort.

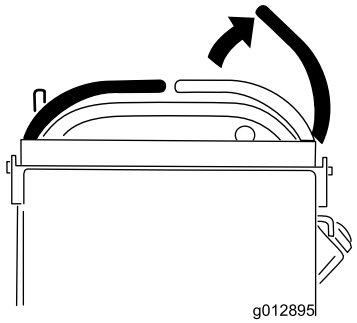

Figure 10

Utilisation de l'accélérateur

La commande d'accélérateur peut être déplacée entre les positions **Rapide** et **Lent** (Figure 11).

Sélectionnez toujours la position Rapide quand vous mettez le tablier de coupe en marche avec la commande des lames (PDF).

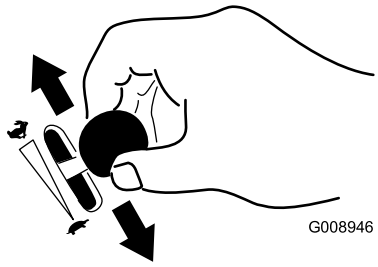

Figure 11

Utilisation du starter

Utilisez le starter pour démarrer quand le moteur est froid.

1. Utilisez le starter pour démarrer le moteur quand il est froid.
2. Tirez sur le bouton de starter pour engager le starter avant d'utiliser le commutateur d'allumage (Figure 12).
3. Poussez sur le bouton pour désengager le starter lorsque le moteur a démarré (Figure 12).

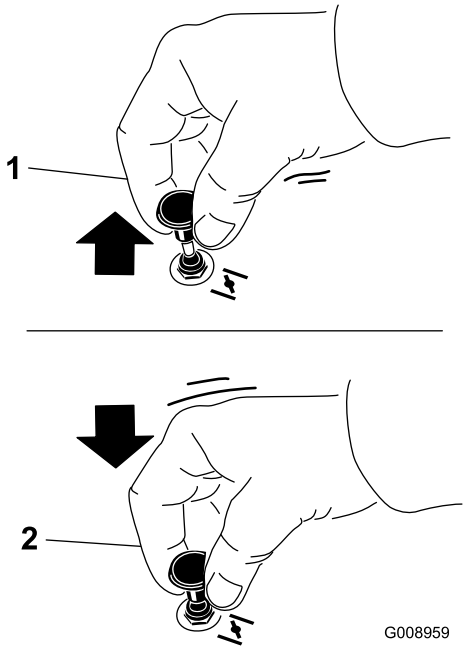

Figure 12

1. En service
2. Hors service

Utilisation du commutateur d'allumage

1. Tournez la clé de contact à la position Démarrage (Figure 13). Relâchez la clé quand le moteur démarre.

   Important: N'actionnez pas le démarreur plus de 5 secondes de suite. Si le moteur ne démarre pas, attendez 15 secondes avant de réessayer. Le démarreur risque de griller si vous ne respectez pas ces consignes.

   Remarque: Le démarrage du moteur nécessitera peut-être plusieurs tentatives après une panne sèche.

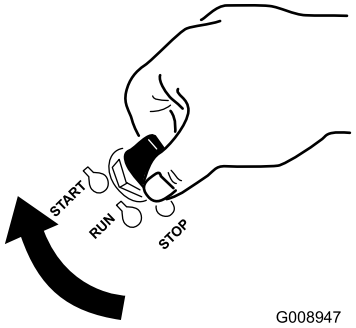

Figure 13

2. Tournez la clé de contact en position **contact coupé** pour arrêter le moteur.

Utilisation du levier de réglage de vitesse

Cette machine comprend un levier qui permet à l'utilisateur de régler la vitesse maximale de déplacement de la machine selon ses préférences. La vitesse la plus basse est recommandée pour les utilisateurs novices.

Remarque: Les numéros près de la commande de vitesse représentent la vitesse approximative de la machine en miles par heure (mi/h).

1. Placez le levier de réglage à la vitesse souhaitée.
   - Complètement en avant - réponse rapide et vitesse maximale.
   - Complètement en arrière - réponse progressive et vitesse réduite.
2. Déplacez les leviers de commande pour conduire la machine. Les leviers de commande peuvent être poussés en avant jusqu'à la barre de référence avant tandis que la vitesse maximale de la machine est réglé par le levier de commande de vitesse.

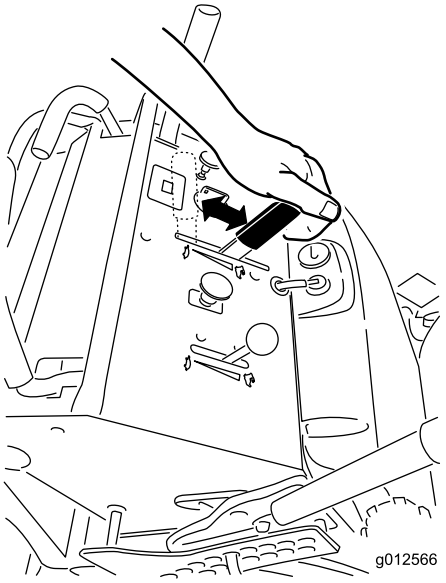

Figure 14

Utilisation du robinet d'arrivée de carburant

Fermez le robinet d'arrivée de carburant pour transporter, réviser ou remiser la machine (Figure 15).

Vérifiez que le robinet d'arrivée de carburant est ouvert avant de démarrer le moteur.

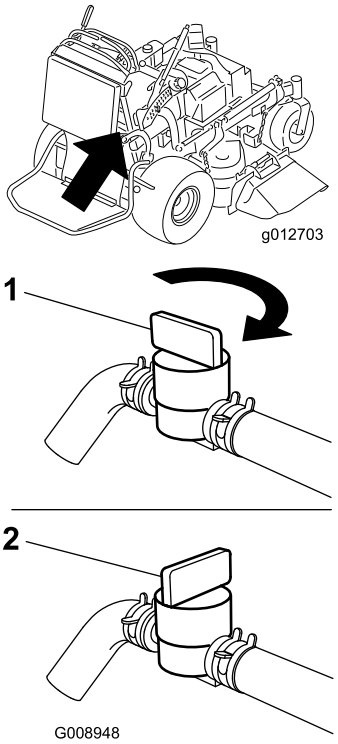

Figure 15

1. Ouvert
2. Fermé

Démarrage et arrêt du moteur

Démarrage du moteur

1. Connectez les bougies.
2. Ouvrez le robinet d'arrivée de carburant.
3. Placez le levier de commande de déplacement droit en position de verrouillage du point mort.
4. Serrez le frein de stationnement (voir Serrage du frein de stationnement).
5. Placez la commande des lames (PDF) en position **désengagée**.
6. Réglez la manette d'accélérateur à mi-course entre les positions **bas régime** et **haut régime**.

   Remarque: L'usage du starter n'est généralement pas requis si le moteur est chaud.

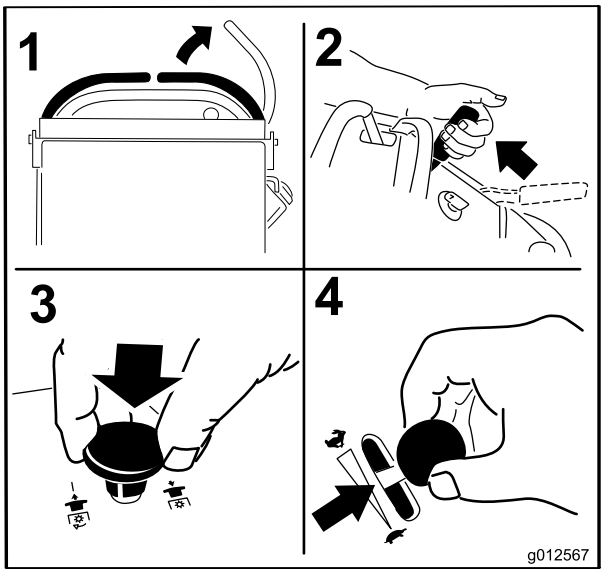

Figure 16

7. Tournez la clé de contact à la position Démarrage (Figure 13). Relâchez la clé quand le moteur démarre.

   Important: N'actionnez pas le démarreur plus de 5 secondes de suite. Si le moteur ne démarre pas, attendez 15 secondes avant de réessayer. Le démarreur risque de griller si vous ne respectez pas ces consignes.

   Remarque: Le démarrage du moteur nécessitera peut-être plusieurs tentatives après une panne sèche.

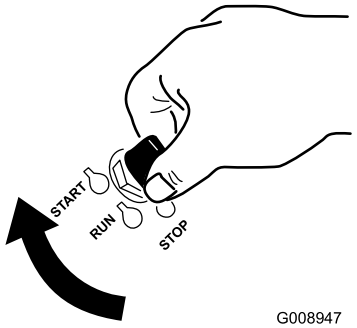

Figure 17

1. Contact coupé
2. Marche
3. Démarrage

Arrêt du moteur

⚠ PRUDENCE

Les enfants ou les personnes à proximité risquent de se blesser s'ils déplacent ou essayent d'utiliser le tracteur, lorsque celui-ci est laissé sans surveillance.

Retirez toujours la clé de contact et serrez le frein de stationnement si vous laissez la machine sans surveillance, ne serait-ce qu'un instant.

Laissez le moteur tourner au ralenti (tortue) pendant 60 secondes avant de couper le contact.

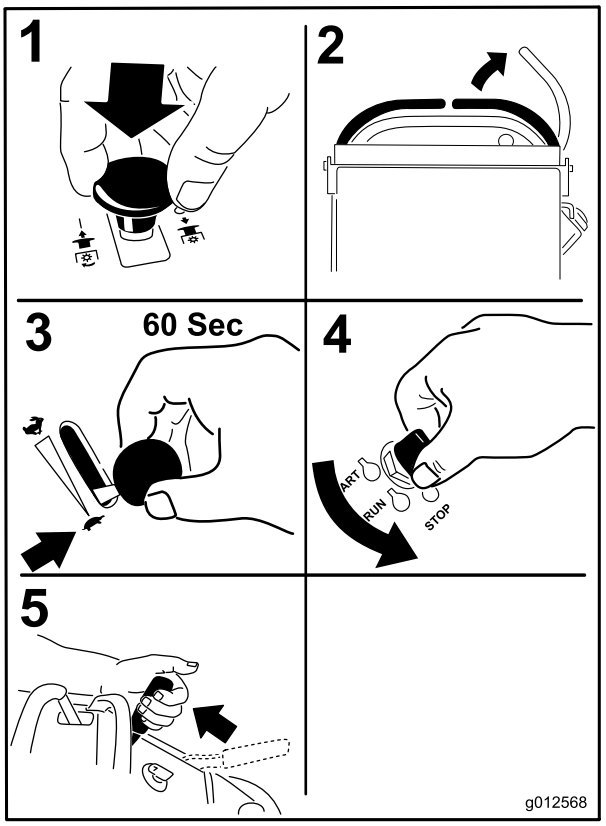

Figure 18

Important: Vérifiez que le robinet d'arrivée de carburant est bien fermé avant de transporter ou de remiser la machine, pour éviter les fuites de carburant. Avant de remiser la machine, débranchez les bougies pour éviter tout démarrage accidentel.

Système de sécurité

⚠ PRUDENCE

Si les contacteurs de sécurité sont déconnectés ou endommagés, la machine risque de se mettre en marche inopinément et de causer des blessures corporelles.

- **Ne modifiez pas abusivement les contacteurs de sécurité.**
- **Vérifiez chaque jour le fonctionnement des contacteurs de sécurité et remplacez ceux qui sont endommagés avant d'utiliser la machine.**

Principe du système de sécurité

Le système de sécurité est conçu pour empêcher la rotation des lames, sauf si :

- Le levier de commande de déplacement droit est abaissé au centre en position déverrouillée.
- La commande des lames (PDF) est tirée en position **engagée**.

  Le système de sécurité est conçu pour arrêter les lames si vous déplacez ou relâchez le levier de commande de déplacement droit en position de verrouillage au point mort.

  Le compteur horaire comporte des symboles qui indiquent à l'utilisateur quand le composant de verrouillage de sécurité est à la position correcte. Lorsque le composant est à la position correcte, un triangle s'allume dans le carré correspondant.

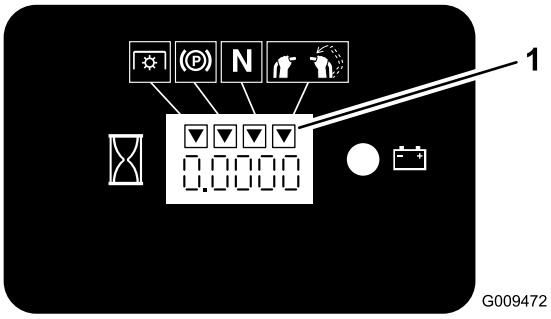

Figure 19

1. Les triangles s'allument lorsque le composant de verrouillage de sécurité est à la position correcte

Contrôle du système de sécurité

Périodicité des entretiens: À chaque utilisation ou une fois par jour

Contrôlez le système de sécurité avant chaque utilisation de la machine.

Remarque: Si le système de sécurité ne fonctionne pas comme spécifié ci-dessous, faites-le immédiatement réviser par un réparateur agréé.

1. Mettez le moteur en marche (voir Démarrage et arrêt du moteur à la section Utilisation (page 14)).
2. Serrez le frein de stationnement.
3. Placez le levier de commande de déplacement droit au centre en position déverrouillée. **Les lames ne doivent pas tourner.**
4. Déplacez les leviers de commande de déplacement en avant. **Le moteur doit s'arrêter.**
5. Mettez le moteur en marche et desserrez le frein de stationnement.
6. Placez le levier de commande de déplacement droit au centre en position déverrouillée.
7. Maintenez le levier de commande de déplacement droit au centre en position déverrouillée et tirez puis relâchez la commande des lames (PDF). L'embrayage doit s'engager et les lames doivent se mettre à tourner.
8. Déplacez ou relâchez le levier de commande de déplacement droit en position de verrouillage du point mort. **Les lames doivent s'arrêter de tourner mais pas le moteur.**
9. Appuyez sur la commandes des lames (PDF)et placez le levier de commande de déplacement droit au centre en position déverrouillée.
10. Maintenez le levier de commande de déplacement droit au centre en position déverrouillée et tirez puis relâchez la commande des lames (PDF). L'embrayage doit s'engager et les lames doivent se mettre à tourner.
11. Appuyez sur la commande des lames (PDF) pour sélectionner la position arrêt. **Les lames doivent s'arrêter de tourner.**
12. Moteur en marche, tirez la commande des lames (PDF) et relâchez-la tout en maintenant le levier de commande de déplacement droit au centre en position déverrouillée. **Les lames ne doivent pas tourner.**

⚠ ATTENTION

La plate-forme de conduite est lourde et peut causer des blessures en s'abaissant ou se relevant. La plate-forme peut s'arrêter brutalement si elle n'est pas supportée quand la goupille de verrouillage est enlevée.

- **Ne placez pas les mains ni les doigts dans la zone de pivotement de la plate-forme lorsqu'elle se relève ou s'abaisse.**
- **Veillez à supporter la plate-forme quand la goupille de verrouillage est retirée.**
- **Veillez à verrouiller la plate-forme lorsqu'elle est en position relevée. Il faut la pousser fermement contre le coussin pour que la goupille de verrouillage s'enclenche en place.**
- **Ne laissez personne s'approcher pendant que la plate'forme s'élève ou s'abaisse.**

Utilisation de la plate-forme

La machine peut être utilisée plate-forme relevée ou abaissée selon la préférence de l'utilisateur.

Utilisation de la machine plate-forme relevée

Il est préférable de relever la plate-forme dans les cas suivants :

- Pour tondre près de dénivellations
- Pour tondre de petites surfaces pour lesquelles la machine est trop longue
- Dans les zones présentant des obstacles en surplomb (branches d'arbres, etc.)
- Chargement de la machine pour le transport
- Pour monter des pentes

Pour relever la plate-forme, tirez l'arrière vers le haut pour bloquer en place la goupille de verrouillage. Poussez fermement la plate-forme contre le coussin pour que la goupille de verrouillage s'enclenche en place.

Utilisation de la machine plate-forme abaissée

Il est préférable d'abaisser la plate-forme dans les cas suivants :

- Pour tondre dans la plupart des cas
- Pour traverser des pentes
- Pour descendre des pentes

Pour abaisser la plate-forme, appuyez-la contre le coussin pour délester la goupille de verrouillage, puis tirez sur le bouton et abaissez la plate-forme. Vous devez retenir la plate-forme quand vous débloquez le verrou.

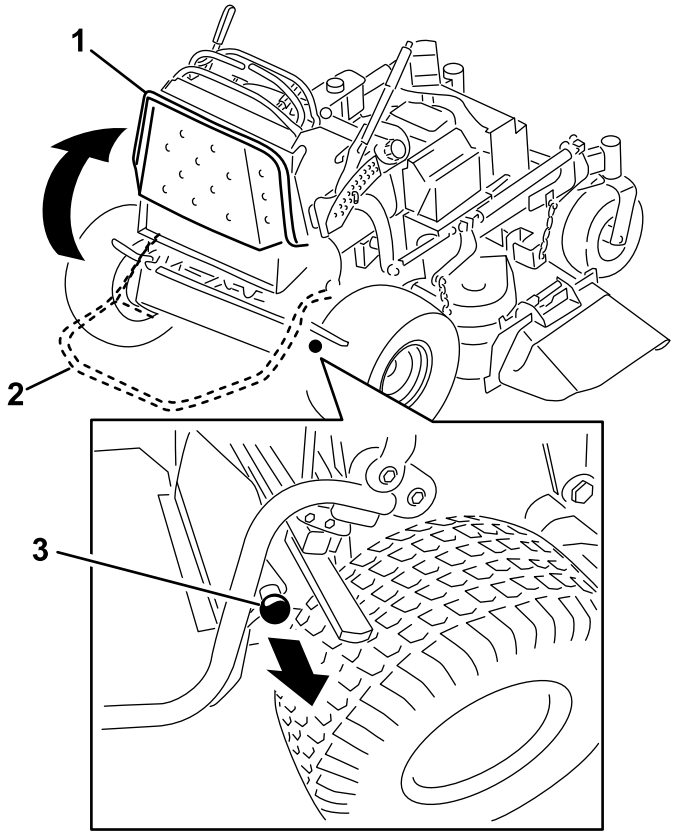

Figure 20

1. Plate-forme relevée
2. Plate-forme abaissée
3. Tirez sur le bouton pour débloquer la plate-forme

Marche avant ou arrière

La manette d'accélérateur agit sur le régime moteur qui se mesure en tours/minute (tr/min). Placez la manette d'accélérateur en position haut régime pour obtenir des performances optimales. Travaillez toujours à haut régime.

⚠ PRUDENCE

La machine peut tourner très rapidement. Vous risquez de perdre le contrôle de la machine et de vous blesser gravement ou d'endommager la machine.

Ralentissez avant de prendre des virages serrés.

Conduite en marche avant

1. Desserrez le frein de stationnement (voir Desserrage du frein de stationnement à la section Utilisation).

2. Pour avancer, sélectionnez la vitesse voulue avec le levier de réglage de vitesse.
3. Placez le levier de commande de déplacement droit au centre en position déverrouillée.

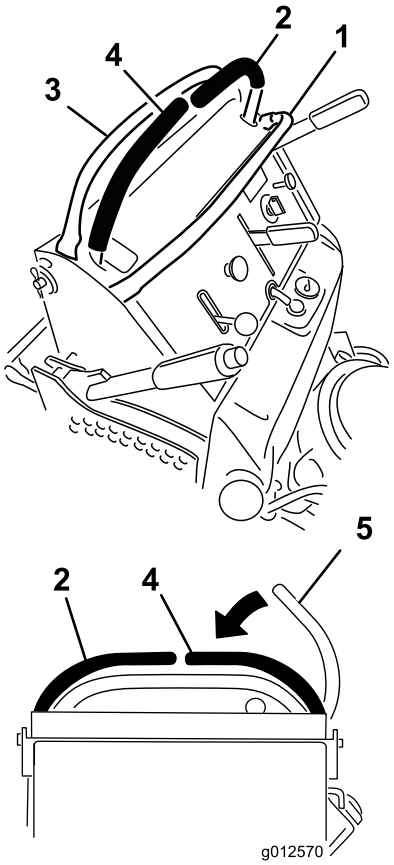

Figure 21

1. Barre de référence avant
2. Levier de commande gauche
3. Barre de référence arrière
4. Levier de commande droit
5. Levier de commande droit en position de verrouillage au point mort

4. Poussez les leviers de commande de déplacement lentement en avant (Figure 22).

   Remarque: Le moteur s'arrête si vous déplacez un levier de commande alors que le frein de stationnement est serré.

   La vitesse de déplacement de la machine, dans l'une ou l'autre direction, est proportionnelle au déplacement des leviers de commande.

   Pour arrêter la machine, ramenez les leviers de commande en position point mort.

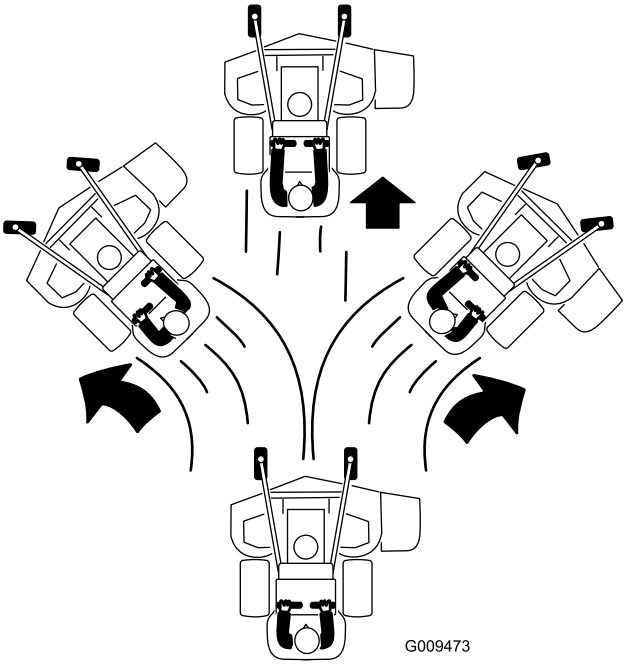

Figure 22

Conduite en marche arrière

1. Placez le levier de commande de déplacement droit au centre en position déverrouillée.
2. Tirez les leviers de commande de déplacement lentement en arrière (Figure 23).

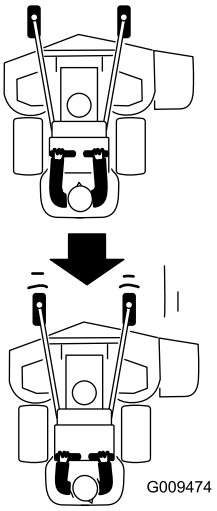

Figure 23

Arrêt de la machine

Pour arrêter la machine, placez les leviers de commande de déplacement au point mort, placez le levier de commande de déplacement droit en position de verrouillage au point mort, désengagez la prise de force (PDF) et coupez le contact.

Serrez aussi le frein de stationnement avant de quitter la machine (voir Serrage du frein de stationnement à la section Utilisation). N'oubliez pas d'enlever la clé du commutateur d'allumage.

⚠ PRUDENCE

Les enfants ou les personnes à proximité risquent de se blesser s'ils déplacent ou essayent d'utiliser le tracteur, lorsque celui-ci est laissé sans surveillance.

Retirez toujours la clé de contact et serrez le frein de stationnement si vous laissez la machine sans surveillance, ne serait-ce qu'un instant.

Pousser la machine à la main

Les vannes de dérivation permettent de pousser la machine manuellement sans mettre le moteur en marche.

Important: Poussez toujours la machine manuellement. Ne remorquez jamais la machine au risque d'endommager la transmission hydraulique.

Pousser la machine

1. Désengagez la PDF, placez les leviers de commande de déplacement à la position de verrouillage au point mort et serrez le frein de stationnement.
2. Réglez le tablier à la hauteur de coupe la plus basse. Cela permet d'accéder aux vannes de dérivation.
3. Ouvrez les vannes de dérivation des deux pompes en les tournant 1 à 2 fois dans le sens antihoraire. Cela permet au liquide hydraulique de contourner les pompes et aux roues de tourner (Figure 24).

   Remarque: Ne tournez pas les vannes de dérivation de plus de 2 tours, car elles pourraient se détacher du corps et le liquide pourrait s'échapper.

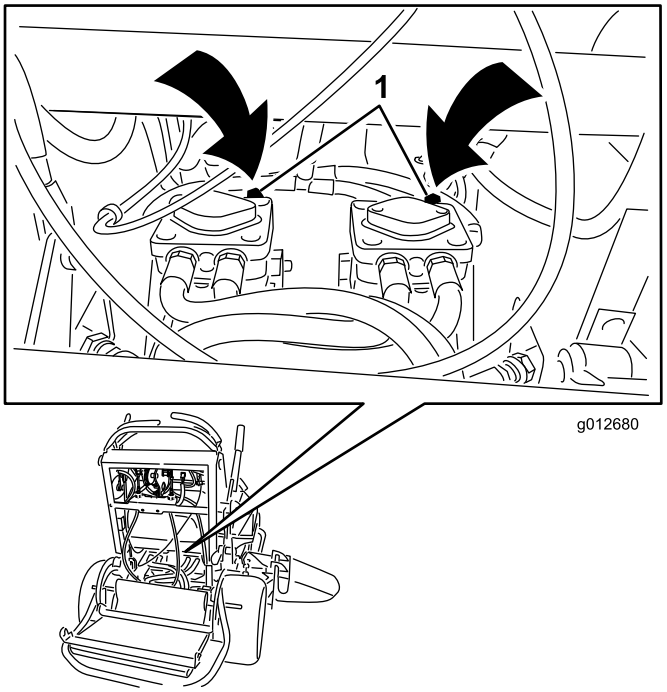

Figure 24

1. Vanne de dérivation de pompe

4. Desserrez le frein de stationnement.
5. Poussez la machine jusqu'à l'endroit voulu.
6. Serrez le frein de stationnement.
7. Fermez les vannes de dérivation sans les serrer excessivement.

   Important: Ne mettez pas le moteur en marche et n'utilisez pas la machine quand les vannes de dérivation sont ouvertes. Vous risquez sinon d'endommager le système.

Transport de la machine

Transportez la machine sur une remorque ou un camion lourds équipés des freins, des éclairages et de la signalisation exigés par la loi. Lisez attentivement toutes les instructions de sécurité. Tenez-en compte pour éviter de vous blesser et de blesser d'autres personnes ou des animaux.

Pour transporter la machine :

1. Relevez la plate-forme avant de conduire la machine sur une remorque ou un camion.
2. Si vous utilisez une remorque, fixez-la au véhicule tracteur et attachez les chaînes de sécurité.
3. Le cas échéant, raccordez les freins de la remorque.
4. Chargez la machine sur la remorque ou le véhicule.

5. Arrêtez le moteur, enlevez la clé, serrez le frein et fermez le robinet d'arrivée de carburant.
6. Servez-vous des points d'attache en métal de la machine pour arrimer solidement la machine sur la remorque ou le véhicule utilitaire avec des sangles, des chaînes, des câbles ou des cordes (Figure 25).

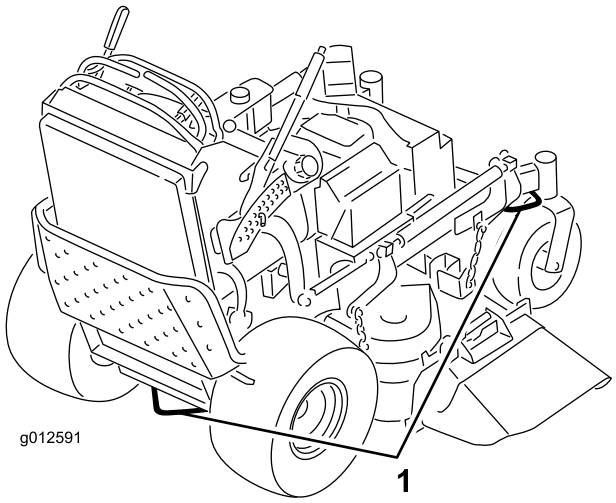

Figure 25

1. Point d'attache de la machine

Chargement de la machine pour le transport

Soyez extrêmement prudent quand vous chargez la machine sur une remorque ou un camion. Il est préférable d'utiliser une rampe d'une seule pièce qui dépasse de chaque côté des roues arrière, plutôt que des rampes individuelles pour chaque côté de la machine (Figure 26). Lorsque la plate-forme est baissée et verrouillée en position, elle dépasse à l'arrière entre les roues arrière et empêche la machine de basculer en arrière. La rampe d'une seule pièce constitue une surface d'appui pour la plate-forme au cas où la machine bascule en arrière. Lorsque la plate-forme est relevée, une rampe d'une seule pièce constitue une surface sur laquelle vous pouvez marcher derrière la machine. L'utilisateur doit déterminer s'il est préférable que la plate-forme soit relevée ou abaissée pendant le chargement en fonction des conditions. Si vous ne disposez pas d'une rampe d'une seule pièce, utilisez plusieurs rampes individuelles pour constituer une rampe continue.

La rampe doit être suffisamment longue pour que les angles n'excèdent pas 20 degrés (Figure 26). Si l'angle est supérieur, les composants de la tondeuse risquent d'être coincés lorsque la machine est transférée de la rampe à la remorque ou au camion. De plus, la machine risque de basculer en arrière. Si vous vous trouvez sur ou près d'une pente, placez la remorque ou le camion en aval et la rampe en amont. Cela minimisera l'angle de la rampe. La remorque ou le camion doit être aussi de niveau que possible.

Important: N'essayez pas de tourner la machine quand elle se trouve sur la rampe, car vous risquez d'en perdre le contrôle et de tomber de la rampe.

Évitez d'accélérer brutalement lorsque vous gravissez la rampe ou de ralentir brutalement quand vous la descendez. Dans un cas comme dans l'autre, la machine risque de basculer en arrière.

⚠ ATTENTION

Le chargement de la machine sur une remorque ou un camion augmente le risque de basculement en arrière, et donc de blessures graves ou mortelles.

- **Faites preuve de la plus grande prudence lorsque vous manœuvrez la machine sur une rampe.**
- **Utilisez uniquement une rampe d'une seule pièce ; n'utilisez PAS de rampes individuelles de chaque côté de la machine.**
- **Si vous ne disposez pas d'une rampe d'une seule pièce, utilisez un nombre suffisant de rampes individuelles pour recréer une surface continue plus large que la machine.**
- **L'angle entre la rampe et le sol, ou entre la rampe et la remorque ou le camion, ne doit pas dépasser 20 degrés.**
- **N'accélérez pas brutalement en montant la rampe pour éviter que la machine ne bascule en arrière.**
- **Ne ralentissez pas brutalement en descendant la rampe en marche arrière pour éviter que la machine ne bascule en arrière.**

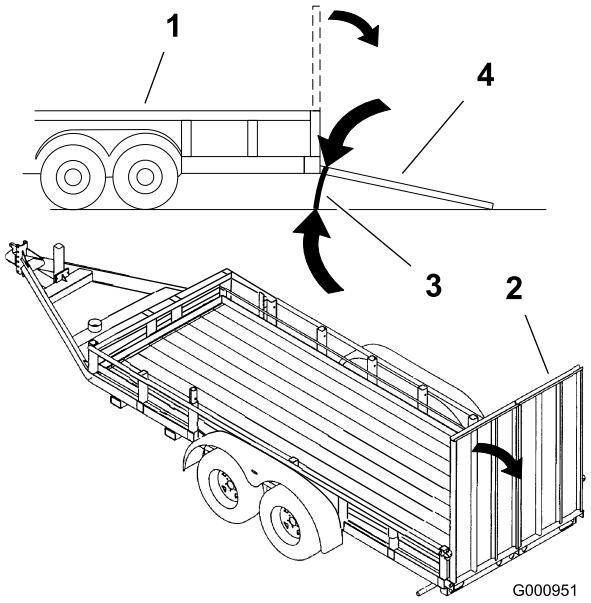

Figure 26

1. Remorque
2. Rampe d'une seul pièce
3. 20 degrés maximum
4. Rampe d'une seule pièce – vue latérale

Éjection latérale ou déchiquetage de l'herbe

Cette tondeuse est pourvue d'un déflecteur d'herbe pivotant qui permet de disperser les déchets de tonte sur le côté et vers le bas sur le gazon.

⚠ DANGER

Si le déflecteur d'herbe, l'obturateur d'éjection ou le bac à herbe complet ne sont pas en place sur la machine, l'utilisateur ou d'autres personnes peuvent être touchés par une lame ou des débris projetés. Les lames en rotation et les débris projetés peuvent occasionner des blessures graves ou mortelles.

- **N'enlevez jamais le déflecteur d'herbe de la tondeuse, sa présence est nécessaire pour diriger l'herbe tondue sur le gazon. Si le déflecteur d'herbe est endommagé, remplacez-le immédiatement.**
- **Ne mettez jamais les mains ou les pieds sous le tablier de coupe.**
- **N'essayez jamais de dégager l'ouverture d'éjection ou les lames du tablier de coupe sans avoir au préalable relâché la barre de commande et désengagé la PDF. Tournez la clé de contact en position contact coupé (Off). Enlevez aussi la clé de contact et débranchez le(s) fil(s) de(s) bougie(s).**

Réglage de la hauteur de coupe

Vous pouvez régler la hauteur de coupe entre 25 et 127 mm (1 et 5 po) par paliers de 6 mm (1/4 po).

1. Réglez la commande de hauteur de coupe à la position de transport (tout en haut).
2. Pour changer de hauteur de coupe, retirez la goupille fendue et l'axe de chape du support de hauteur de coupe.
3. Placez la goupille dans le trou du support correspondant à la hauteur de coupe voulue (Figure 27).
4. Poussez le bouton sur le dessus et abaissez le levier de réglage de hauteur de coupe jusqu'à la goupille (Figure 27).

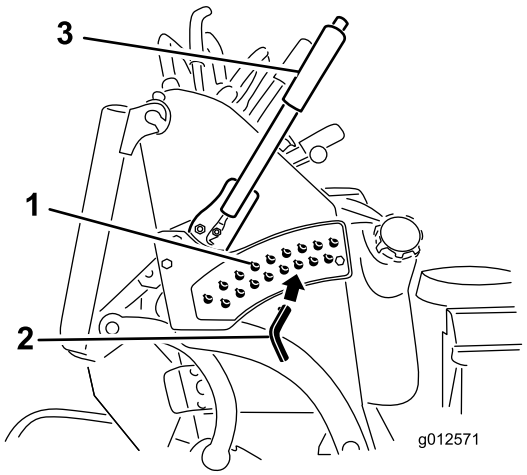

Figure 27

1. Trous de réglage de hauteur de coupe
2. Goupille de hauteur de coupe
3. Levier de sélection de hauteur de coupe

Réglage du déflecteur d'éjection

Le volume d'éjection de la machine peut être réglé pour diverses conditions de tonte. Positionnez le verrou à came et le déflecteur de manière à obtenir la meilleure qualité de coupe possible.

1. Désengagez la PDF, placez les leviers de commande de déplacement à la position de verrouillage au point mort et serrez le frein de stationnement.
2. Avant de quitter la position de conduite, coupez le moteur, enlevez la clé de contact et attendez l'arrêt de toutes les pièces mobiles.
3. Pour régler le déflecteur, desserrez l'écrou (Figure 28).
4. Réglez le déflecteur et l'écrou dans la fente de manière à obtenir le volume d'éjection voulu puis resserrez l'écrou.

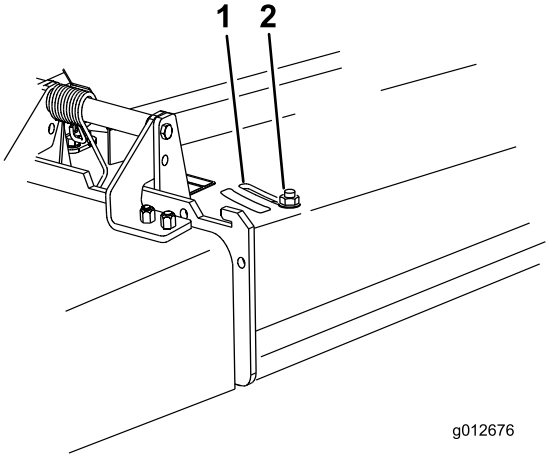

Figure 28

1. Fente
2. Écrou

Positionnement du déflecteur d'éjection

Les chiffres suivants ne sont fournis qu'à titre indicatif. Les réglages varient selon le type, l'humidité et la longueur de l'herbe.

Remarque: Si le moteur perd de la puissance et si la tondeuse continue de se déplacer à la même vitesse, ouvrez le déflecteur.

Position A

Il s'agit de la position arrière maximale (voir Figure 29). Il est conseillé d'utiliser cette position dans les cas suivants :

- Si l'herbe est courte et pas trop dense.
- Si l'herbe est sèche.
- Pour couper l'herbe plus finement.
- Pour propulser l'herbe coupée plus loin.

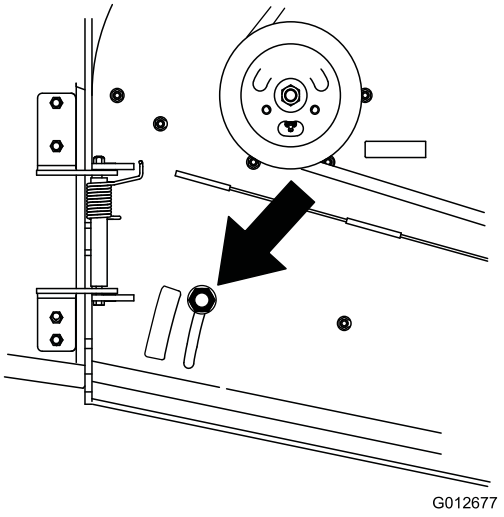

Figure 29

Position B

Utilisez cette position avec le bac à herbe (Figure 30).

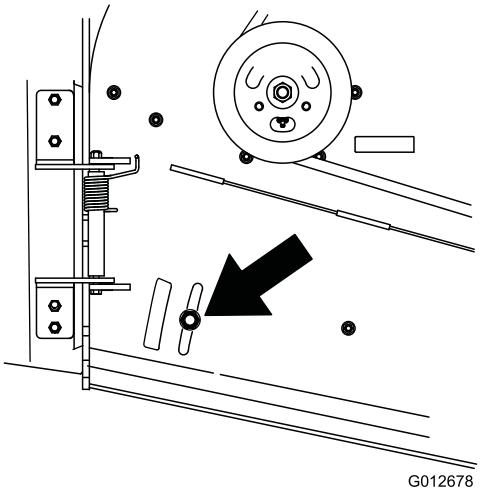

Figure 30

Position C

Il s'agit de la position ouverte maximale. Il est conseillé d'utiliser cette position dans les cas suivants (Figure 31) :

- Si l'herbe est longue et drue.
- Si l'herbe est humide.
- Pour réduire la consommation de carburant.
- Pour augmenter la vitesse de déplacement lorsque l'herbe est lourde.

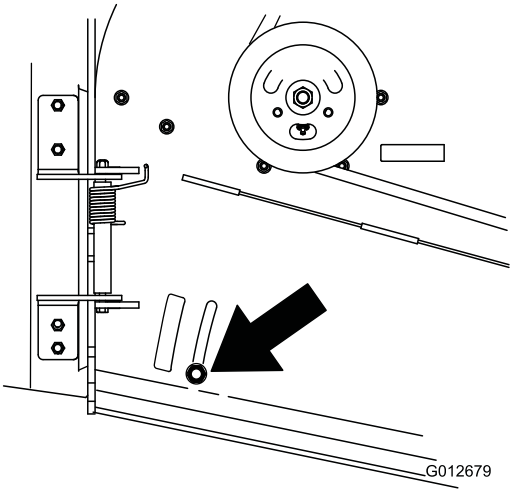

Figure 31

Utilisation de contrepoids

- Des masses sont montées pour améliorer la tenue de route, l'équilibrage et les performances de la machine. Des masses peuvent être ajoutées ou enlevées pour optimiser les performances en fonction des conditions de tonte et des préférences de l'utilisateur.
- Il est recommandé d'ajouter ou de supprimer une masse à la fois jusqu'à obtention de le tenue de route et de l'équilibre recherchés.

Remarque: Contactez un dépositaire agréé pour commande un kit masses.

⚠ ATTENTION

Des changements de masses excessifs peuvent modifier la tenue de route et le fonctionnement de la machine. Cela pourrait causer des blessures graves pour l'utilisateur ou les personnes à proximité.

Ne modifiez les masses que très progressivement.

Évaluez la machine après chaque changement de masse pour confirmer qu'elle fonctionnement en toute sécurité.

Entretien

Remarque: Les côtés gauche et droit de la machine sont déterminés d'après la position de conduite.

Programme d'entretien recommandé

Périodicité d'entretien	Procédure d'entretien
Après les 8 premières heures de fonctionnement	• Vidangez et changez l'huile moteur. • Contrôlez le niveau du liquide hydraulique. • Remplacez le filtre hydraulique.
À chaque utilisation ou une fois par jour	• Contrôlez le système de sécurité. • Contrôlez le niveau d'huile moteur. • Nettoyez la grille d'entrée d'air. • Contrôlez les freins. • Contrôlez les lames. • Nettoyez le tablier de coupe.
Toutes les 25 heures	• Nettoyez l'élément en mousse du filtre à air.
Toutes les 50 heures	• Graissez les bras du tablier de coupe (plus fréquemment si vous travaillez dans une atmosphère sale ou poussiéreuse). • Graissez la timonerie de relevage (plus fréquemment si vous travaillez dans une atmosphère sale ou poussiéreuse). • Graissez les pièces coulissantes rouleaux de commande de vitesse (plus fréquemment si vous travaillez dans une atmosphère sale ou poussiéreuse). • Nettoyez l'élément en papier du filtre à air. • Contrôlez la pression des pneus. • Contrôlez le niveau du liquide hydraulique.
Toutes les 100 heures	• Vidangez et changez l'huile moteur. (plus fréquemment si vous utilisez la machine dans une atmosphère poussiéreuse ou sale). • Vérifiez, nettoyez et rectifiez l'entrefer de la bougie. • Contrôlez la charge de la batterie. • Vérifiez et nettoyez les ailettes de refroidissement et les carénages du moteur. • Contrôlez la courroie d'entraînement des pompes. • Vérifiez la/les courroie(s) du tablier de coupe. • Contrôlez les flexibles hydrauliques.
Toutes les 200 heures	• Remplacez l'élément en papier du filtre à air. • Remplacez le filtre à huile moteur.
Toutes les 250 heures	• Remplacez l'huile hydraulique lorsque vous utilisez de l'huile Mobil® 1.
Toutes les 500 heures	• Réglez le roulement de pivot de roue pivotante. • Vérifiez l'embrayage électrique. • Remplacez l'huile hydraulique lorsque vous utilisez de l'huile Toro® HYPR-OIL™. • Remplacez le filtre hydraulique.
Toutes les 800 heures	• Graissez les roulements des roues avant (plus fréquemment s'il y a beaucoup de poussière et de saleté). • Graissez les pivots des roues pivotantes avant (plus fréquemment s'il y a beaucoup de poussière et de saleté). • Remplacez le filtre à carburant.
Avant le remisage	• Peignez les surfaces écaillées. • Effectuez tous les contrôles et entretiens mentionnés ci-dessus avant de remiser la machine.
Une fois par an	• Graissez les roues pivotantes avant (plus fréquemment si vous utilisez la machine dans une atmosphère poussiéreuse ou sale). • Graissez les moyeux des roues pivotantes

Important: **Reportez-vous au *Manuel d'utilisation du moteur* pour toutes procédures d'entretien supplémentaires.**

⚠ PRUDENCE

Si vous laissez la clé dans le commutateur d'allumage, quelqu'un pourrait mettre le moteur en marche et vous blesser gravement, ainsi que les personnes à proximité.

Avant de procéder à un quelconque entretien, enlevez la clé de contact et débranchez les bougies. Éloignez les fils pour éviter tout contact accidentel avec les bougies.

Procédures avant l'entretien

Soulever la tondeuse pour permettre l'accès

Vous pouvez soulever l'avant de la tondeuse pour la basculer en arrière et la supporter dans cette position afin d'exposer le dessous pour les opérations d'entretien.

1. Relevez la plate-forme (voir Utiliser la plate-forme à la section Fonctionnement).
2. Retirez la batterie.

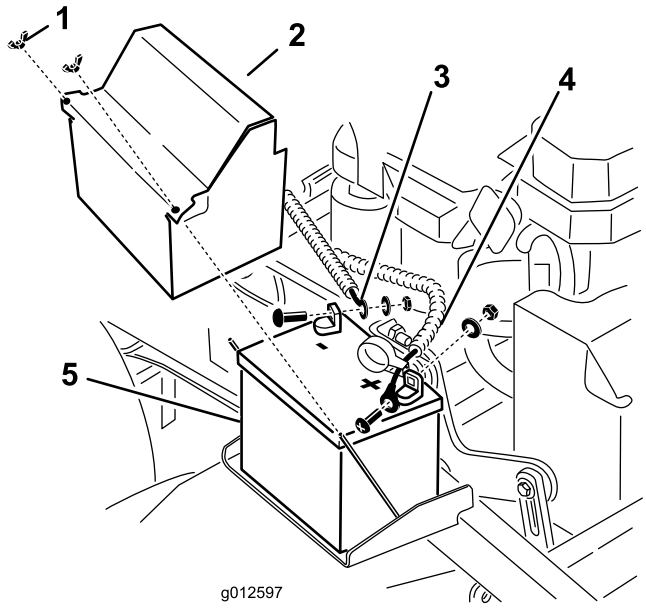

Figure 32

1. Écrou à oreilles
2. Couvercle de la batterie
3. Câble négatif
4. Câble positif
5. Batterie

3. Vidangez le réservoir de carburant (voir Vidange du réservoir de carburant à la section Entretien).
4. Enlevez le bouchon du réservoir hydraulique, placez un morceau de plastique sur l'ouverture puis remettez le bouchon en place. Cela empêchera les fuites du réservoir hydraulique.

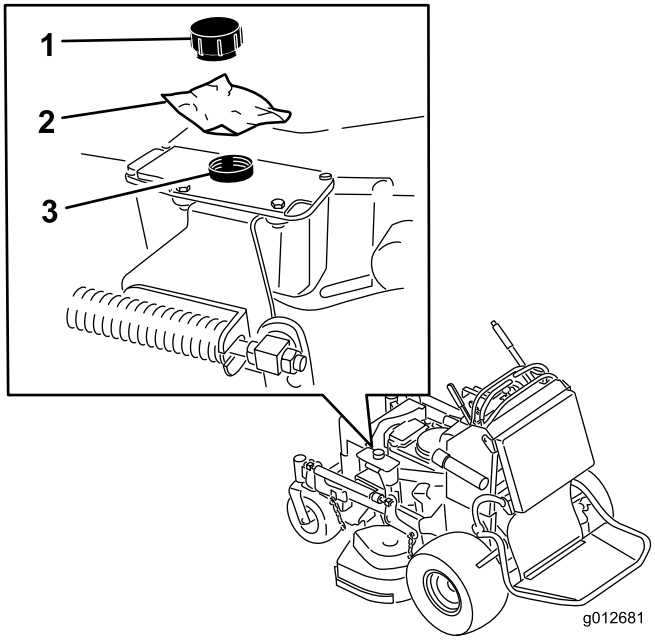

Figure 33

1. Bouchon
2. Morceau de plastique
3. Réservoir hydraulique

5. Avec l'aide de deux personnes, soulevez l'avant de la tondeuse pour la mettre en appui sur les roues motrices, plate-forme relevée.
6. Effectuez les entretiens nécessaires sur la machine.
7. Avec l'aide de deux personnes, abaissez l'avant de la tondeuse au sol.
8. Enlevez le morceau de plastique placé sous le bouchon du réservoir hydraulique.
9. Placez la batterie dans la machine.

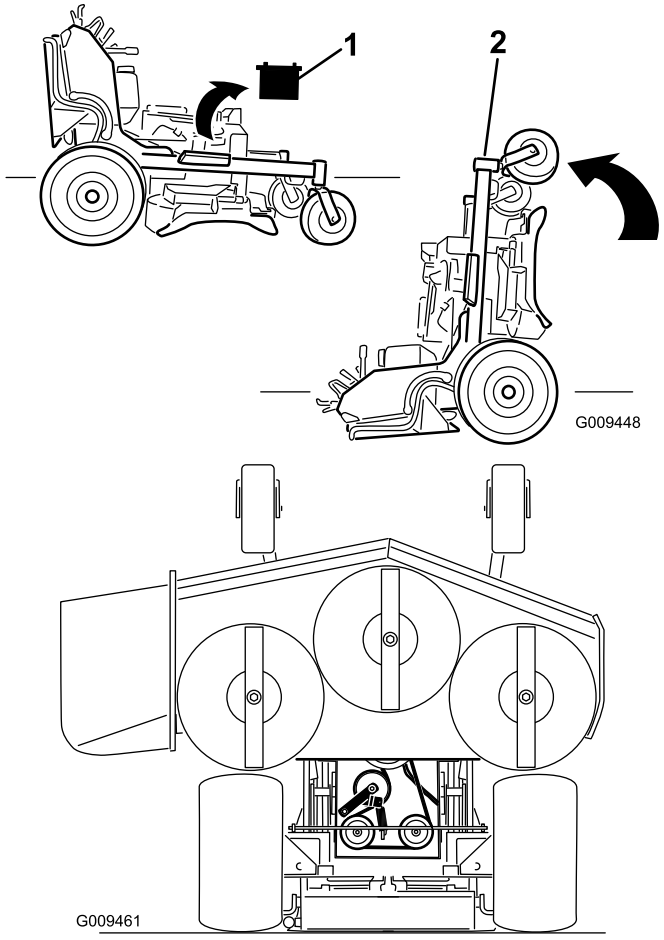

Figure 34

1. Déposez la batterie
2. Avec l'aide de deux personnes, soulevez l'avant de la tondeuse (la plate-forme doit être relevée)

Dégagement du coussin pour permettre l'accès par l'arrière

Le coussin peut être dégagé pour accéder à l'arrière de la machine aux fins de réglage ou d'entretien.

1. Abaissez la plate-forme.
2. Enlevez les goupilles fendues de chaque côté du coussin.
3. Glissez de grandes rondelles associées à des douilles en plastique à l'intérieur.
4. Retirez le coussin et abaissez-le sur la plate-forme.
5. Effectuez les entretiens ou réglages nécessaires sur la machine.
6. Relevez le coussin et engagez-le sur les goupilles de chaque côté de la machine (Figure 35).
7. Glissez les grandes rondelles et les douilles en plastique dans les supports du coussin et fixez-les en place avec une goupille fendue (Figure 35).

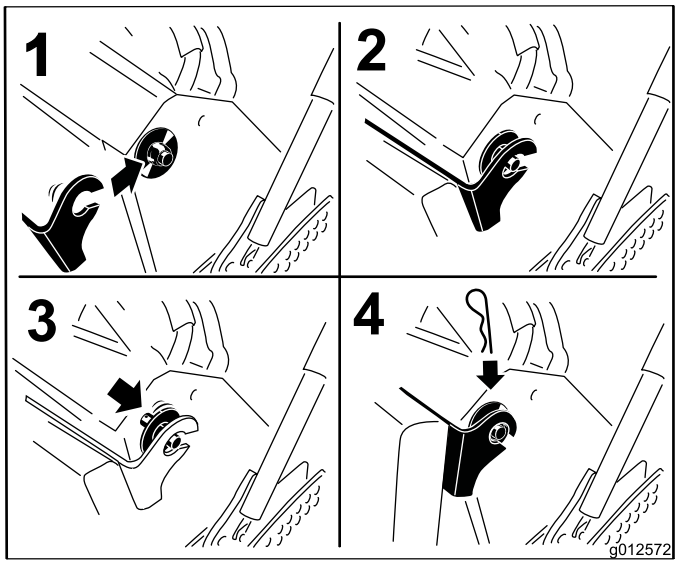

Figure 35

Lubrification

Utilisez de la graisse universelle N° 2 au lithium ou au molybdène.

Lubrifiez la timonerie de commande de vitesse/déplacement avec un lubrifiant sec, du PTFE(polytétrafluoréthylène) (Figure 39).

Procédure de graissage

1. Désengagez la PDF et serrez le frein de stationnement.
2. Avant de quitter la position de conduite, coupez le moteur, enlevez la clé de contact et attendez l'arrêt de toutes les pièces mobiles.
3. Nettoyez les graisseurs à l'aide d'un chiffon. Grattez la peinture qui pourrait se trouver sur les graisseurs.
4. Raccordez une pompe à graisse au graisseur. Injectez de la graisse dans les graisseurs jusqu'à ce qu'elle commence à sortir des roulements.
5. Essuyez tout excès de graisse.

Graissage de la machine

Périodicité des entretiens: Toutes les 50 heures—Graissez les bras du tablier de coupe (plus fréquemment si vous travaillez dans une atmosphère sale ou poussiéreuse).

Toutes les 50 heures—Graissez la timonerie de relevage (plus fréquemment si vous travaillez dans une atmosphère sale ou poussiéreuse).

Toutes les 50 heures/Une fois par an (la première échéance prévalant)—Graissez les pièces coulissantes rouleaux de commande de vitesse (plus fréquemment si vous travaillez dans une atmosphère sale ou poussiéreuse).

Toutes les 800 heures/Une fois par an (la première échéance prévalant)—Graissez les roulements des roues avant (plus fréquemment s'il y a beaucoup de poussière et de saleté).

Toutes les 800 heures/Une fois par an (la première échéance prévalant)—Graissez les pivots des roues pivotantes avant (plus fréquemment s'il y a beaucoup de poussière et de saleté).

Localisez les points de graissage en vous reportant aux schémas suivants.

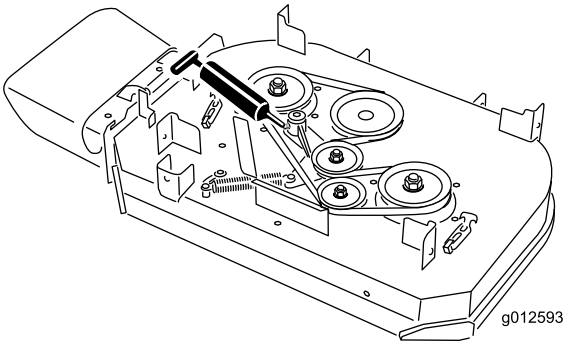

Figure 36
Tablier de coupe de 36 pouces

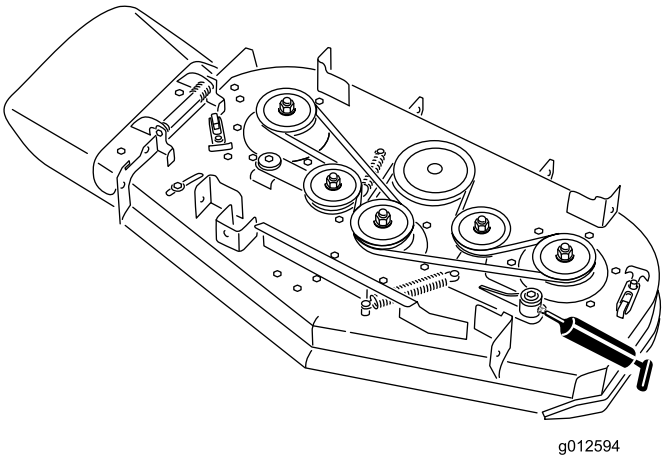

Figure 37
Tablier de coupe de 40 pouces

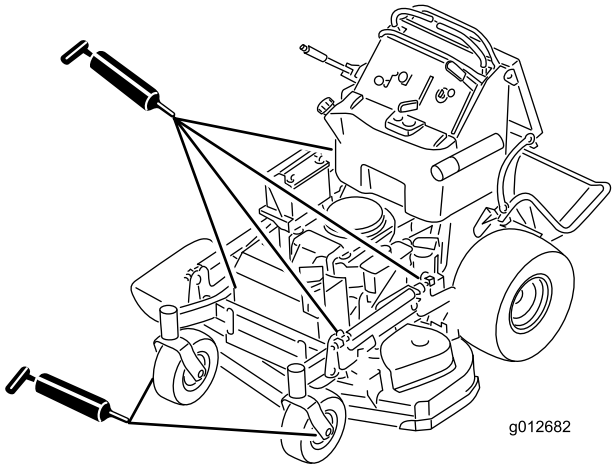

Figure 38

Lubrifiez la timonerie de commande de vitesse/déplacement avec un lubrifiant sec, du PTFE(polytétrafluoréthylène).

Important: Utilisez exclusivement du PTFE (polytétrafluoréthylène) sec. N'appliquez pas une fine pellicule d'huile humide, car cela attire la poussière et les saletés.

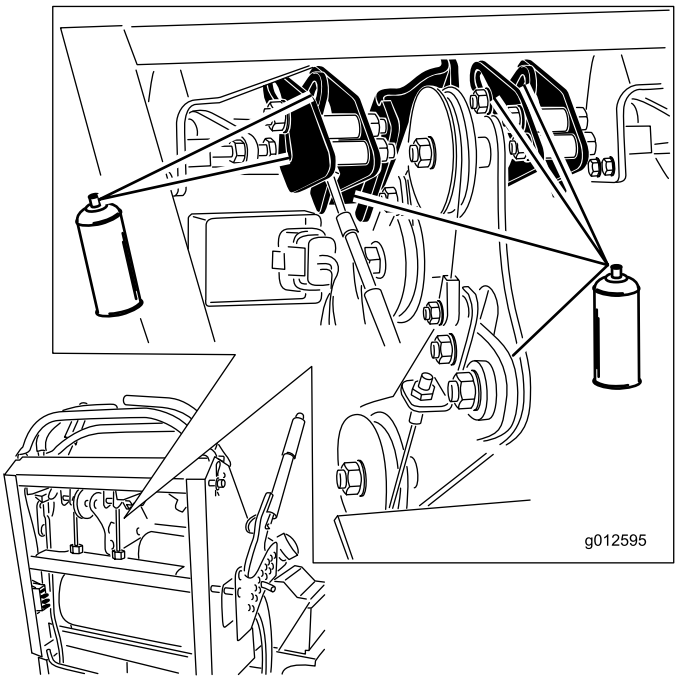

Figure 39

Graissage des pivots des roues pivotantes avant

Périodicité des entretiens: Une fois par an

Lubrifiez les pivots des roues pivotantes avant une fois par an.

1. Retirez les capuchons antipoussière et réglez les pivots des roues pivotantes. Ne remettez pas les capuchons antipoussière avant d'avoir terminé le graissage (voir Réglage du roulement de pivot de roue pivotante à la section Entretien).
2. Retirez le bouchon hexagonal. Vissez un graisseur Zerk dans l'orifice.
3. Injectez de la graisse dans le graisseur Zerk jusqu'à ce qu'elle ressorte autour du roulement supérieur.
4. Sortez le graisseur Zerk du trou. Remettez le bouchon hexagonal et le capuchon en place.

Graissez les moyeux des roues pivotantes

Périodicité des entretiens: Une fois par an

1. Coupez le moteur, attendez l'arrêt complet de toutes les pièces mobiles et enlevez la clé de contact. Serrez le frein de stationnement.

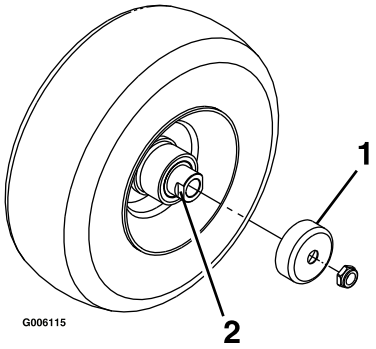

Figure 40

1. Protège-joint
2. Écrou d'espacement avec méplats

2. Déposez la roue pivotante de la fourche.
3. Déposez les protège-joints du moyeu de roue.
4. Déposez les écrous d'espacement de l'arbre de la roue pivotante. Notez que du frein-filet a été utilisé pour bloquer les écrous d'espacement sur l'arbre de roue. Déposez l'arbre de roue (l'autre écrou d'espacement étant encore en place) de la roue.
5. Sortez les joints en faisant levier et examinez l'état et l'usure des roulements. Remplacez-les si nécessaire.
6. Garnissez les roulements de graisse universelle.
7. Insérez un roulement, assorti d'un joint neuf, dans la roue.

   Remarque: Vous devez remplacer les joints.
8. Si les deux écrous d'espacement ont été déposés (ou se sont détachés) de l'arbre de roue, appliquez du frein-filet sur l'un d'entre eux et vissez-le sur l'arbre de roue, méplats tournés vers l'extérieur. Ne vissez pas complètement l'écrou d'espacement sur le bout de l'arbre de roue. Laissez environ 3 mm (1/8") entre la surface extérieure de l'écrou d'espacement et l'extrémité de l'arbre de roue dans l'écrou.
9. Insérez l'assemblage écrou et arbre de roue dans la roue du côté roulement et joint neufs.
10. L'extrémité ouverte de la roue étant tournée vers le haut, garnissez de graisse universelle la zone à l'intérieur de la roue autour de l'arbre.
11. Insérez le second roulement, assorti d'un joint neuf, dans la roue.
12. Appliquez du frein-filet sur le filetage du second écrou d'espacement et vissez-le sur l'arbre de roue, les méplats tournés vers l'extérieur.
13. Serrez l'écrou à un couple de 8 à 9 Nm (75 à 80 po-lb), desserrez-le puis resserrez-le à un couple

de 2 à 3 Nm (20 à 25 po-lb). Attention à ne pas faire dépasser l'arbre de roue de l'écrou.

14. Reposez les protège-joints sur le moyeu, puis insérez la roue dans la fourche. Reposez le boulon et serrez l'écrou à fond.

Important: Pour éviter les dommages au joint et au roulement, vérifiez souvent le réglage du roulement. Faites tourner la roue pivotante. Elle ne doit pas tourner librement (plus de 1 ou 2 tours) ni présenter de jeu latéral. Si la roue tourne librement, ajustez l'écrou d'espacement jusqu'à ce que vous sentiez une légère résistance. Appliquez de nouveau du frein-filet.

Entretien du moteur

Entretien du filtre à air

Fréquence d'entretien et spécifications

Examinez les éléments en mousse et en papier ; remplacez-les s'ils sont endommagés ou très encrassés.

Remarque: Nettoyez le filtre à air plus fréquemment (toutes les quelques heures de fonctionnement) si vous travaillez dans des conditions très poussiéreuses ou sableuses.

Important: Ne lubrifiez pas l'élément en mousse ou en papier.

Retrait des éléments en mousse et en papier

1. Désengagez la PDF et serrez le frein de stationnement.
2. Avant de quitter la position de conduite, coupez le moteur, enlevez la clé de contact et attendez l'arrêt de toutes les pièces mobiles.
3. Nettoyez la surface autour du filtre à air pour éviter que des impuretés n'endommagent le moteur en tombant à l'intérieur (Figure 41).
4. Dévissez les boutons du couvercle et déposez le couvercle du filtre à air (Figure 41).
5. Dévissez le collier et déposez l'ensemble filtre à air (Figure 41).
6. Sortez délicatement l'élément en mousse de l'élément en papier (Figure 41).

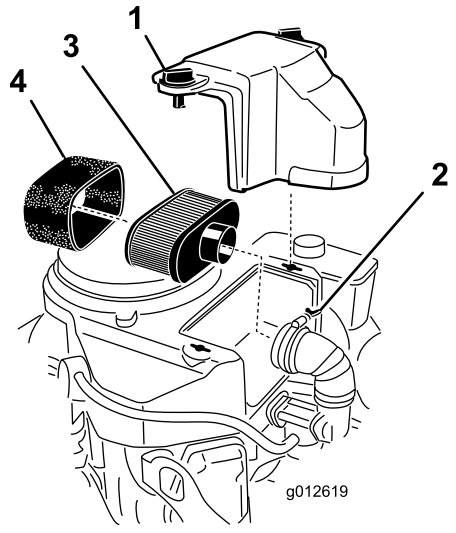

Figure 41

1. Couvercle
2. Collier
3. Élément en papier
4. Élément en mousse

Nettoyage de l'élément en mousse du filtre à air

Périodicité des entretiens: Toutes les 25 heures

1. Lavez l'élément en mousse dans de l'eau chaude additionnée de savon liquide. Rincez soigneusement l'élément une fois propre.
2. Séchez l'élément en le pressant dans un chiffon propre.

   Important: Remplacez l'élément en mousse s'il est usé ou déchiré.

Entretien de l'élément en papier du filtre à air

Périodicité des entretiens: Toutes les 50 heures—Nettoyez l'élément en papier du filtre à air.

Toutes les 200 heures—Remplacez l'élément en papier du filtre à air.

1. Nettoyez l'élément en papier en le tapotant pour faire tomber la poussière. S'il est très encrassé, remplacez-le par un neuf (Figure 41).
2. Vérifiez que l'élément n'est pas déchiré ni couvert d'une pellicule grasse, et que le joint de caoutchouc n'est pas endommagé.
3. Remplacez l'élément en papier s'il est endommagé.

Montage des éléments en mousse et en papier

Important: Pour ne pas endommager le moteur, ne le faites jamais tourner sans un filtre à air complet garni des éléments en mousse et en papier.

1. Glissez délicatement l'élément en mousse sur l'élément en papier (Figure 41).
2. Posez l'ensemble filtre à air sur sa base ou sur le flexible et fixez-le en position (Figure 41).
3. Mettez le couvercle du filtre en place et serrez le bouton (Figure 41).

Vidange et remplacement de l'huile moteur

Périodicité des entretiens: À chaque utilisation ou une fois par jour—Contrôlez le niveau d'huile moteur.

Après les 8 premières heures de fonctionnement—Vidangez et changez l'huile moteur.

Toutes les 100 heures—Vidangez et changez l'huile moteur. (plus fréquemment si vous utilisez la machine dans une atmosphère poussiéreuse ou sale).

Toutes les 200 heures—Remplacez le filtre à huile moteur.

Remarque: Vidangez l'huile plus souvent si vous travaillez dans des conditions très poussiéreuses ou sableuses.

Remarque: Les capacité d'huile varient selon les modèles listés dans ce manuel. Veillez à utiliser la quantité d'huile correcte.

Important: Commencez par ajouter 80% de la quantité d'huile nécessaire puis finissez de remplir graduellement le réservoir jusqu'à atteindre la maque maximale sur la jauge.

Type d'huile : huile détergente (classe de service API SF, SG, SH, SJ ou SL)

Capacité d'huile moteur : 1,7 litre (58 oz) sans filtre ; 1,5 litre (51 oz) avec filtre

Viscosité : Consultez le tableau ci-dessous

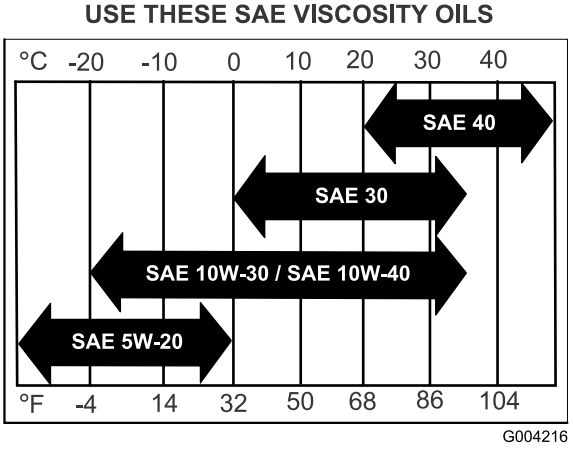

Figure 42

Contrôle du niveau d'huile moteur

Remarque: Contrôlez le niveau d'huile quand le moteur est froid.

⚠ ATTENTION

Les pièces brûlantes peuvent causer des blessures corporelles.

Gardez les mains, les pieds, le visage et toute autre partie du corps ainsi que les vêtements à l'écart du silencieux et autres surfaces brûlantes.

Important: **Ne remplissez pas excessivement le carter sous peine d'endommager le moteur. Ne faites pas tourner le moteur si le niveau d'huile est en dessous du repère minimum au risque d'endommager le moteur.**

1. Désengagez la PDF, placez les leviers de commande de déplacement à la position de verrouillage au point mort et serrez le frein de stationnement.
2. Avant de quitter la position de conduite, coupez le moteur, enlevez la clé de contact et attendez l'arrêt de toutes les pièces mobiles (Figure 43).

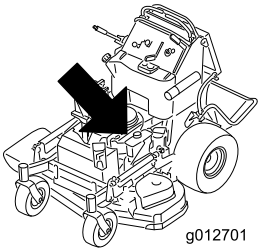

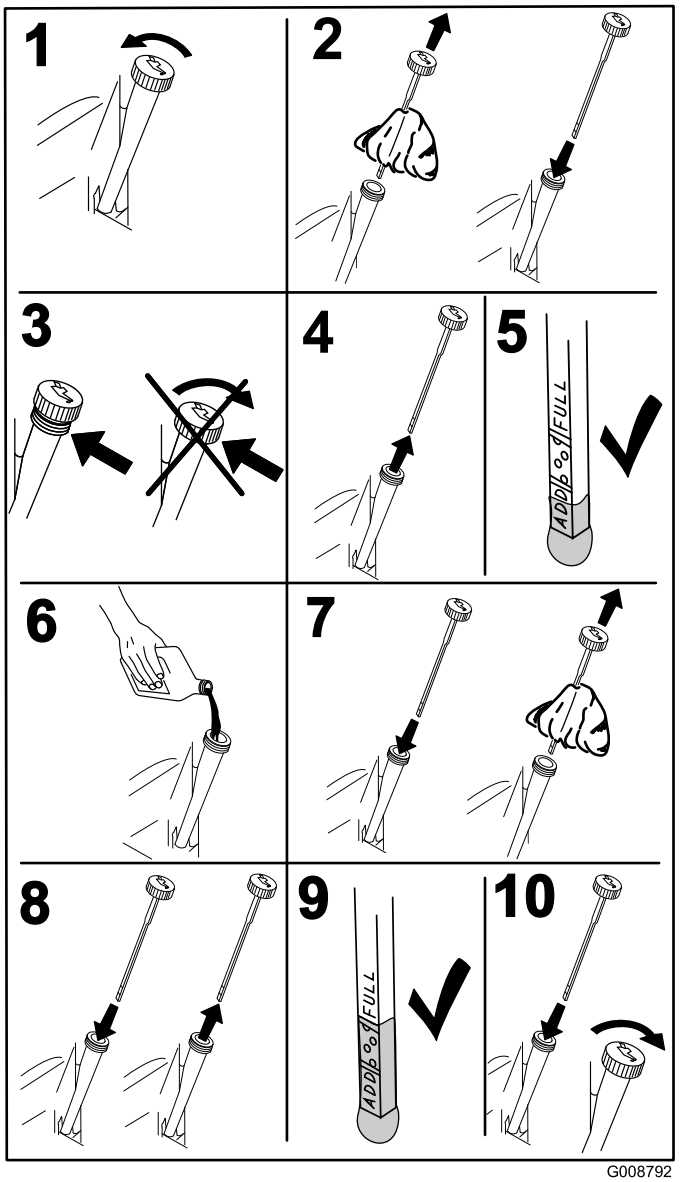

Figure 43

Vidange et remplacement de l'huile moteur

Remarque: Débarrassez-vous de l'huile usagée dans un centre de recyclage.

1. Démarrez le moteur et laissez-le tourner pendant cinq minutes. Cela permet de réchauffer l'huile, qui s'écoule alors plus facilement.

2. Garez la machine avec le côté de la vidange légèrement plus bas que l'autre côté, pour pouvoir évacuer toute l'huile.
3. Désengagez la PDF, placez les leviers de commande de déplacement à la position de verrouillage au point mort et serrez le frein de stationnement.
4. Avant de quitter la position de conduite, coupez le moteur, enlevez la clé de contact et attendez l'arrêt de toutes les pièces mobiles (Figure 44).

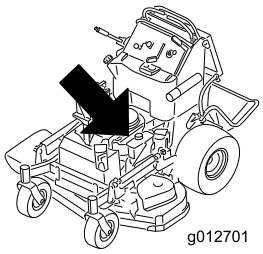

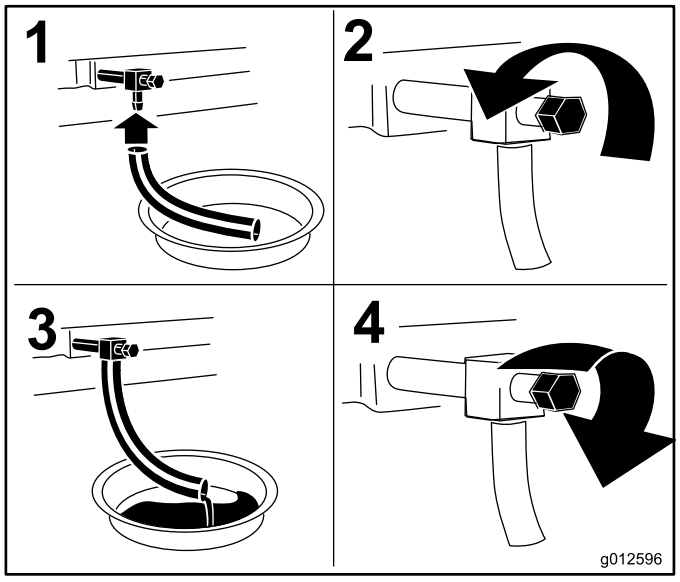

Figure 44

5. Versez lentement environ 80% de l'huile spécifiée dans le tube de remplissage puis faites l'appoint lentement jusqu'à ce que le niveau atteigne le repère du plein (**Full**) (Figure 45).

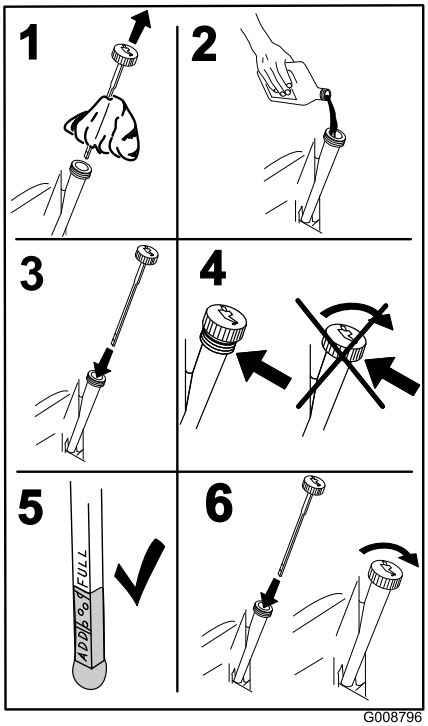

Figure 45

Remplacement du filtre à huile moteur

Remarque: Remplacez le filtre à huile moteur plus souvent si vous travaillez dans des conditions très poussiéreuses ou sableuses.

1. Vidangez l'huile moteur (voir Vidange et changement d'huile moteur).
2. Placez un chiffon sous le filtre à huile pour absorber l'huile éventuellement répandue.

   Important: L'huile pourrait s'écouler sous le moteur et sur l'embrayage. L'huile répandue sur l'embrayage peut endommager ce dernier, provoquer l'arrêt lent des pales quand l'embrayage est coupé et causer le glissement de l'embrayage lorsqu'il est activé. Essuyez l'huile éventuellement répandue.
3. Remplacez le filtre à huile moteur (Figure 46).

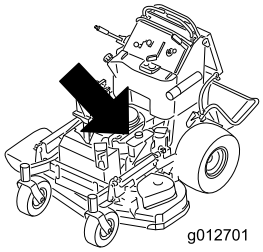

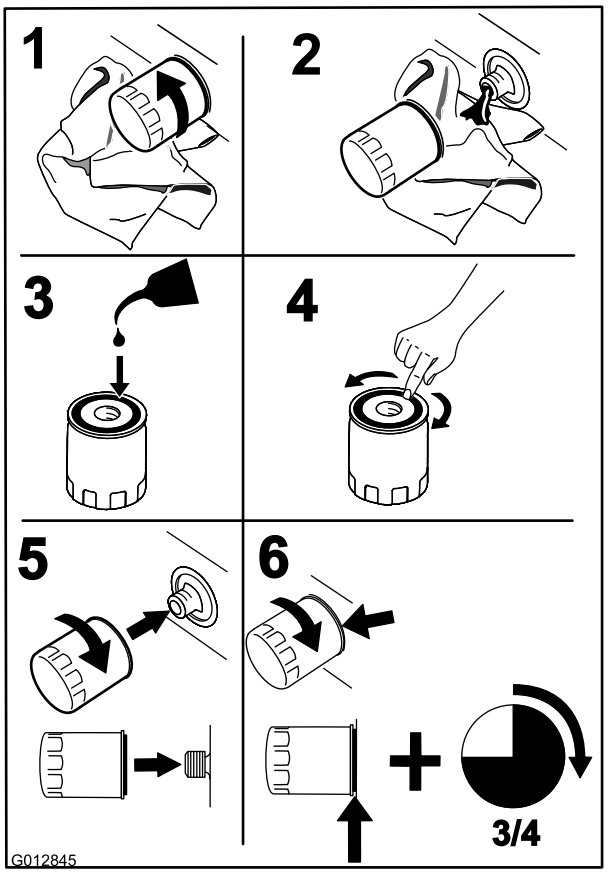

Figure 46

Remarque: Veillez à ce que le joint du filtre à huile touche le moteur puis vissez-le encore de 3/4 de tour.

4. Remplissez le carter moteur d'une huile du type voulu (voir Vidange et changement d'huile).

Entretien de la bougie

Périodicité des entretiens: Toutes les 100 heures

Avant de monter une bougie, vérifiez si l'écartement entre l'électrode centrale et l'électrode latérale est correct. Utilisez une clé à bougies pour déposer les bougies et les remonter, et une jauge d'épaisseur pour contrôler et régler l'écartement des électrodes. Remplacez la bougie au besoin.

Type pour tous les moteurs : NGK® BPR4ES ou un type équivalent

Écartement des électrodes : 0,75 mm (0,030 po)

Retrait de la bougie

1. Désengagez la PDF, placez les leviers de commande de déplacement à la position de verrouillage au point mort et serrez le frein de stationnement.
2. Avant de quitter la position de conduite, coupez le moteur, enlevez la clé de contact et attendez l'arrêt de toutes les pièces mobiles.

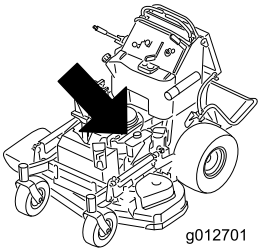

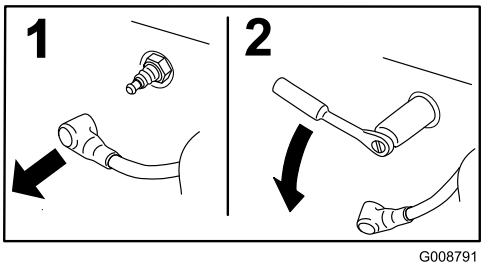

Figure 47

Contrôle de la bougie

Important: Ne nettoyez jamais les bougies. Remplacez-les systématiquement dans les cas suivants : si elles sont recouvertes d'un dépôt noir ou d'une couche grasse, si les électrodes sont usées, ou si elles présentent des fissures.

Si le bec de l'isolateur est recouvert d'un léger dépôt gris ou brun, le moteur fonctionne correctement. S'il est couvert d'un dépôt noir, c'est généralement signe que le filtre à air est encrassé.

Réglez l'écartement des électrodes à 0,75 mm (0,030 po).

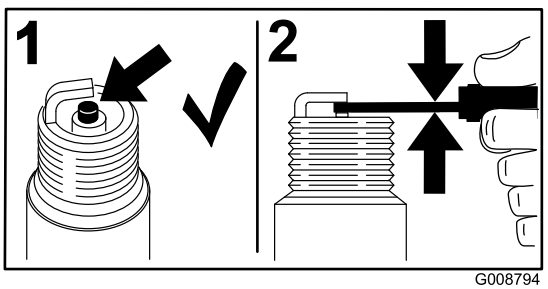

Figure 48

Montage de la bougie

Serrez les bougies à 22 Nm (16 pi-lb).

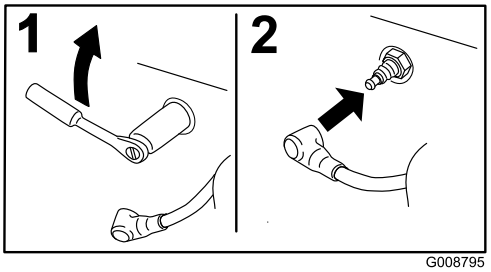

Figure 49

Entretien du système d'alimentation

Vidange du réservoir de carburant

Remarque: La seule méthode de vidange du réservoir de carburant est à l'aide d'un siphon à pompe. Cet outil est en vente dans le commerce.

⚠ DANGER

Dans certaines circonstances, l'essence est extrêmement inflammable et hautement explosive. Un incendie ou une explosion causé(e) par l'essence peut vous brûler, ainsi que d'autres personnes, et causer des dommages matériels.

- **Vidangez le réservoir de carburant lorsque le moteur est froid. Travaillez à l'extérieur, dans un endroit dégagé. Essuyez toute essence répandue.**
- **Ne fumez jamais pendant la vidange de l'essence et tenez-vous à l'écart des flammes nues et étincelles susceptibles d'enflammer les vapeurs d'essence.**

1. Garez la machine sur un sol plat et horizontal. Désengagez la PDF, serrez le frein de stationnement et tournez la clé de contact en position **Contact coupé** et enlevez la clé.
2. Nettoyez la surface autour du bouchon du réservoir de carburant pour éviter que des débris ne tombent à l'intérieur du réservoir (Figure 51).
3. Enlevez le bouchon du réservoir de carburant.
4. Insérez le siphon dans le réservoir de carburant.
5. À l'aide du siphon, vidangez le carburant dans un bidon propre (Figure 50).
6. Essuyez le carburant éventuellement répandu.

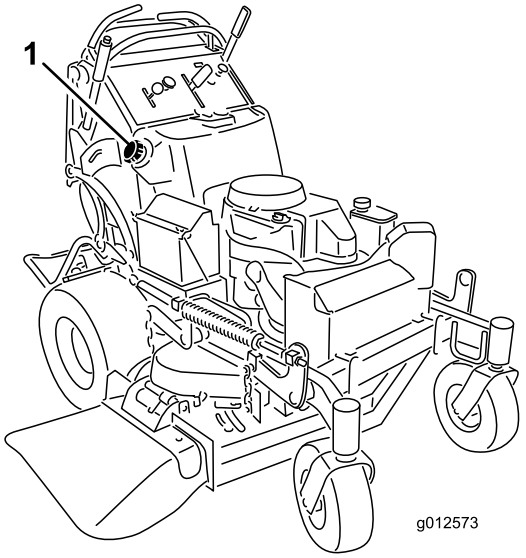

Figure 50

1. Bouchon du réservoir de carburant

Entretien du filtre à carburant

Remplacement du filtre à carburant

Périodicité des entretiens: Toutes les 800 heures/Une fois par an (la première échéance prévalant)

Ne remontez jamais un filtre sale après l'avoir enlevé de la conduite d'alimentation.

Remarque: Prenez note de la façon dont le filtre est installé afin de monter le nouveau filtre correctement.

Remarque: Essuyez le carburant éventuellement répandu.

1. Désengagez la PDF et serrez le frein de stationnement.
2. Avant de quitter la position de conduite, coupez le moteur, enlevez la clé de contact et attendez l'arrêt de toutes les pièces mobiles.
3. Fermez le robinet d'arrivée de carburant.
4. Pincez les extrémités des colliers et faites glisser ceux-ci pour les éloigner du filtre (Figure 51).

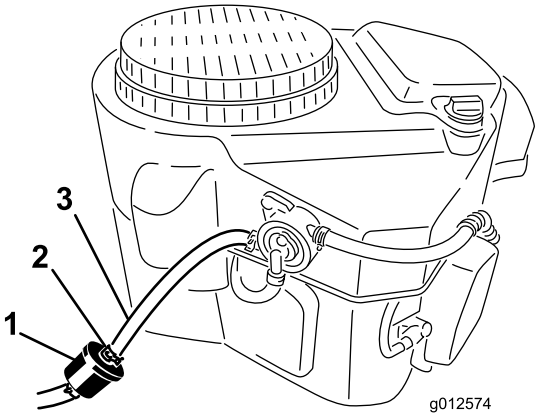

Figure 51

1. Filtre à carburant
2. Collier
3. Conduite d'alimentation

5. Détachez le filtre des flexibles d'alimentation.
6. Posez un filtre neuf et rapprochez les colliers de fixation du filtre.
7. Ouvrez le robinet d'arrivée de carburant.
8. Recherchez et réparez les fuites éventuelles.
9. Essuyez le carburant éventuellement répandu.

Entretien du système électrique

Entretien de la batterie

Périodicité des entretiens: Toutes les 100 heures

La batterie doit toujours être propre et chargée au maximum. Nettoyez le boîtier de la batterie avec une serviette en papier. Si les bornes de la batterie sont corrodées, nettoyez-les avec un mélange constitué de quatre volumes d'eau pour un volume de bicarbonate de soude. Enduisez les bornes de la batterie d'une mince couche de graisse pour éviter la corrosion.

Tension : 12 V

ATTENTION

CALIFORNIE
Proposition 65 - Avertissement

Les bornes de la batterie et accessoires connexes contiennent du plomb et des composés de plomb. L'état de Californie considère ces substances chimiques comme susceptibles de provoquer des cancers et des troubles de la reproduction. Lavez-vous les mains après avoir manipulé la batterie.

⚠ DANGER

L'électrolyte contient de l'acide sulfurique, un poison mortel capable de causer de graves brûlures.

Ne buvez jamais l'électrolyte et évitez tout contact avec les yeux, la peau ou les vêtements. Portez des lunettes de protection et des gants en caoutchouc.

Retrait de la batterie

⚠ ATTENTION

Les bornes de la batterie ou les outils en métal sont susceptibles de causer des courts-circuits au contact des pièces métalliques de la machine et de produire des étincelles. Les étincelles risquent de provoquer l'explosion des gaz de la batterie et de vous blesser.

- **Lors du retrait ou de la mise en place de la batterie, évitez que les bornes touchent les parties métalliques de la machine.**
- **Évitez de créer des courts-circuits entre les bornes de la batterie et les parties métalliques de la machine avec des outils en métal.**

⚠ ATTENTION

S'ils sont mal acheminés, les câbles de la batterie risquent de subir des dégâts ou d'endommager la machine et de produire des étincelles. Les étincelles risquent de provoquer l'explosion des gaz de la batterie et de vous blesser.

- **Débranchez toujours le câble négatif (noir) de la batterie avant le câble positif (rouge).**
- **Rebranchez toujours le câble positif (rouge) de la batterie avant le câble négatif (noir).**

1. Désengagez la PDF et serrez le frein de stationnement.
2. Avant de quitter la position de conduite, coupez le moteur, enlevez la clé de contact et attendez l'arrêt de toutes les pièces mobiles.
3. Débranchez le câble négatif de la batterie de la borne négative (-) de la batterie (Figure 52).
4. Enlevez le capuchon rouge de la borne positive (rouge) de la batterie. Débranchez ensuite le câble positif (rouge) de la batterie (Figure 52).
5. Déposez la plaque de maintien de la batterie (Figure 52) et enlevez la batterie.

Mise en place de la batterie

1. Placez la batterie sur la machine (Figure 52).
2. Fixez la batterie avec la plaque de maintien, les boulons en J et les contre-écrous.
3. Commencez par relier le câble positif (rouge) à la borne positive (+) de la batterie avec un écrou, une rondelle et un boulon (Figure 52). Glissez le capuchon de caoutchouc sur la borne de la batterie.
4. Reliez ensuite le câble négatif et le câble de masse à la borne négative (-) de la batterie avec un écrou, une rondelle et un boulon (Figure 52).

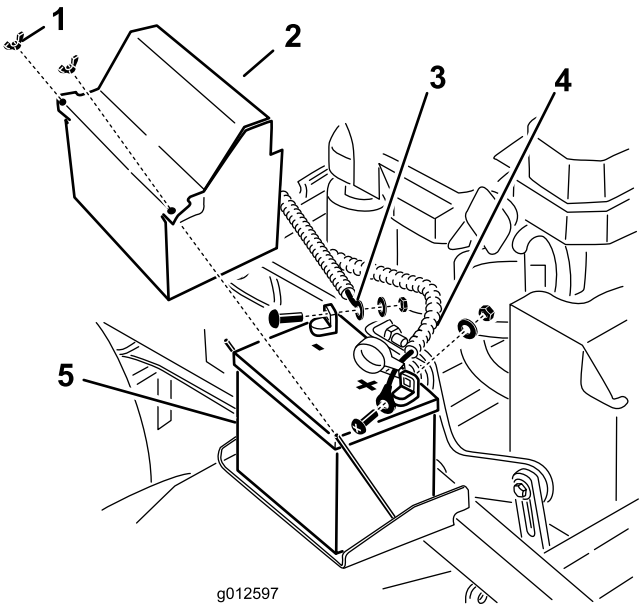

Figure 52

1. Écrou à oreilles
2. Couvercle de la batterie
3. Câble négatif
4. Câble positif
5. Batterie

Charge de la batterie

⚠ ATTENTION

En se chargeant, la batterie produit des gaz susceptibles d'exploser.

Ne fumez jamais et gardez la batterie éloignée des flammes et sources d'étincelles.

Important: Gardez toujours la batterie chargée au maximum (densité 1,265). Cela est particulièrement important pour empêcher la batterie de se dégrader si la température tombe au-dessous de 0 ºC (32 ºF).

1. Enlevez la batterie du châssis (voir Retrait de la batterie).
2. Chargez la batterie pendant 1 heure entre 25 et 30 A, ou pendant 6 heures entre 4 et 6 A.
3. Quand la batterie est chargée au maximum, débranchez le chargeur de la prise, puis débranchez les fils du chargeur des bornes de la batterie (Figure 53).
4. Placez la batterie dans la machine et raccordez les câbles de la batterie (voir Mise en place de la batterie).

   Remarque: N'utilisez pas la machine si la batterie n'est pas branchée, au risque d'endommager le circuit électrique.

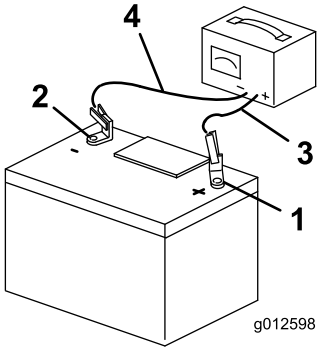

Figure 53

1. Borne positive de la batterie
2. Borne négative de la batterie
3. Fil rouge (+) du chargeur
4. Fil noir (-) du chargeur

Entretien des fusibles

Le système électrique est protégé par des fusibles et ne nécessite pas d'entretien. Si un fusible fond, examinez la pièce ou le circuit pour vérifier son état et s'assurer qu'il n'y a pas de court-circuit.

1. Dégagez le coussin de l'arrière de la machine.
2. Tirez le fusible pour le sortir et le remplacer (Figure 54).
3. Mettez en place le coussin de l'utilisateur.

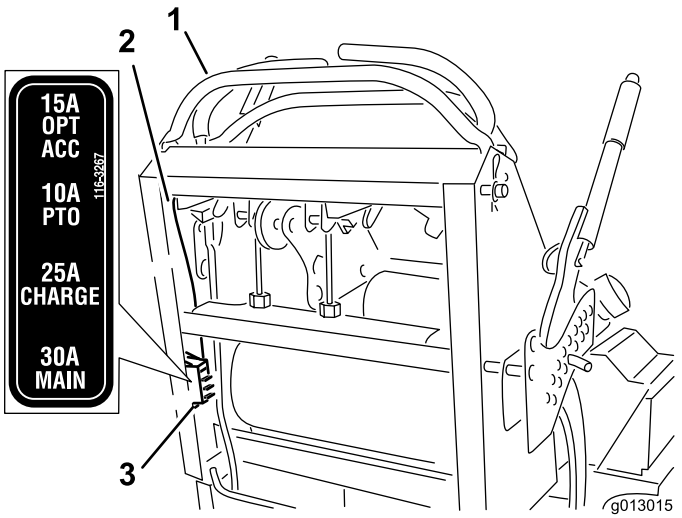

Figure 54

1. Commandes
2. Fil
3. Fusibles

Entretien du système d'entraînement

Réglage de la correction directionnelle

Remarque: Les côtés gauche et droit de la machine sont déterminés d'après la position de conduite.

1. Conduisez la machine et poussez les deux leviers de commande également en avant.
2. Vérifiez si la machine tire d'un côté. Si c'est le cas, arrêtez la machine et serrez le frein de stationnement.
3. Dégagez le coussin de l'arrière de la machine.
4. Tournez le dispositif de réglage du câble droit pour placer la commande de déplacement droite au centre de la fente de verrouillage au point mort du panneau de commande. Tournez ensuite le dispositif de réglage gauche d'un quart de tour à la fois jusqu'à ce que la machine avance en ligne droite (Figure 55).

   Remarque: Ne réglez le câble gauche que pour que la vitesse de la roue gauche corresponde à celle de la roue droite. Ne réglez pas la vitesse de la roue droite, car cela décentrerait le levier de commande de déplacement droit par rapport à la fente de verrouillage au point mort du panneau de commande.
5. Vérifiez que la correction directionnelle est correcte.

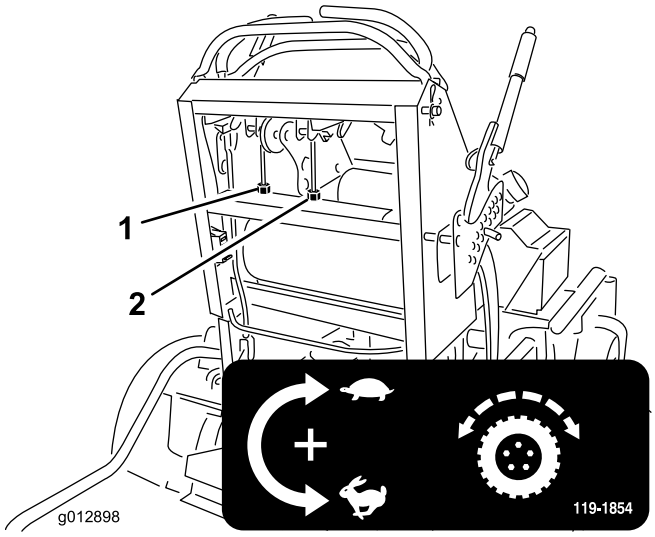

Figure 55

1. Dispositif de réglage du câble gauche
2. Dispositif de réglage du câble droit

6. Répétez la procédure de réglage jusqu'à ce que la direction soit corrigée.
7. Vérifiez que la machine ne se déplace pas du point mort quand le frein de stationnement est desserré.

Important: Ne tournez pas la timonerie excessivement car la machine pourrait se déplacer au point mort.

Contrôle de la pression des pneus

Périodicité des entretiens: Toutes les 50 heures/Chaque mois (la première échéance prévalant)

Les pneus arrière doivent être gonflés à 83-97 kPa (12-14 psi). Les pneus mal gonflés peuvent compromettre la qualité et l'uniformité de la coupe.

Remarque: Les pneus avant sont du type semi-pneumatique et ne nécessitent pas de contrôle de la pression.

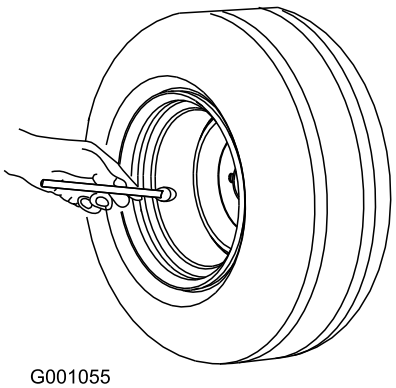

Figure 56

Réglage du roulement de pivot de roue pivotante

Périodicité des entretiens: Toutes les 500 heures/Une fois par an (la première échéance prévalant)

1. Désengagez la commande des lames (PDF), placez les leviers de commande de déplacement en position de verrouillage au point mort et serrez le frein de stationnement.
2. Avant de quitter la position de conduite, coupez le moteur, enlevez la clé de contact et attendez l'arrêt de toutes les pièces mobiles.
3. Retirez le capuchon antipoussière de la roue pivotante et serrez le contre-écrou (Figure 57).

4. Continuez de serrer le contre-écrou jusqu'à ce que les rondelles élastiques soient aplaties, puis desserrez-le de 1/4 de tour pour obtenir la précharge correcte des roulements (Figure 57).

   Important: Veillez à placer les rondelles comme illustré (Figure 57).

5. Remettez le capuchon antipoussière en place (Figure 57).

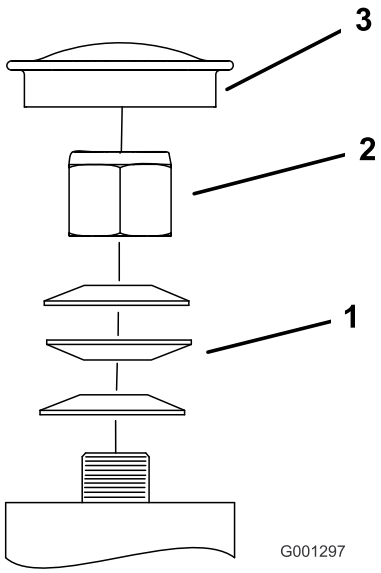

Figure 57

1. Rondelles élastiques
2. Contre-écrou
3. Capuchon antipoussière

Réglage de l'embrayage électrique

Périodicité des entretiens: Toutes les 500 heures—Vérifiez l'embrayage électrique.

L'embrayage est réglé de sorte à garantir l'engagement et le freinage corrects.

1. Insérez une jauge d'épaisseur de 0,381 à 0,533 mm (0,015–0,021") dans une fente d'inspection sur le côté de l'ensemble. Vérifiez qu'elle passe bien entre les surfaces de frottement de l'induit et du rotor.

   L'écart minimum doit être de 0,381 mm (0n015") et ne pas dépasser 0,533 mm (0,021").

2. Si un réglage est nécessaire, réglez-le à 0,381 mm (0,015") pour chacune des trois positions de réglage. Serrez les contre-écrous jusqu'à ce la jauge d'épaisseur fléchisse légèrement mais puisse bouger facilement dans l'entrefer (Figure 58).
3. Répétez la procédure pour les autres fentes.
4. Vérifiez chaque fente une nouvelle fois et effectuez de légers réglages jusqu'à ce que la jauge d'épaisseur passe entre le rotor et l'induit en les touchant légèrement.

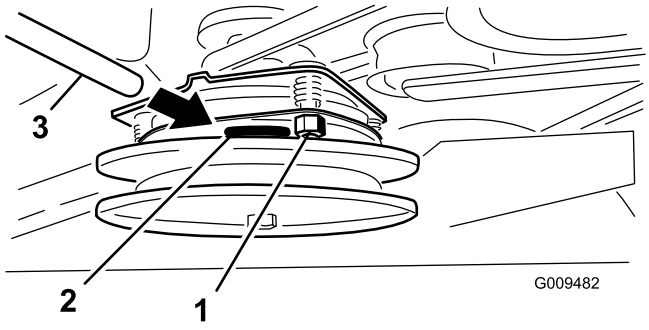

Figure 58

1. Écrou de réglage
2. Fente
3. Jauge d'épaisseur

Entretien du système de refroidissement

Nettoyage de la grille d'entrée d'air

Périodicité des entretiens: À chaque utilisation ou une fois par jour

Avant chaque utilisation, enlevez l'herbe, les saletés et autres débris éventuellement accumulés sur le cylindre et les ailettes de refroidissement de la culasse, la grille d'entrée d'air côté volant, le levier du carburateur, le levier du régulateur et les tringleries. Cela permet d'assurer un refroidissement et un régime moteur corrects, et réduit les risques de surchauffe et de dégâts mécaniques du moteur.

Nettoyage du circuit de refroidissement

Périodicité des entretiens: Toutes les 100 heures—Vérifiez et nettoyez les ailettes de refroidissement et les carénages du moteur.

1. Désengagez la PDF et serrez le frein de stationnement.
2. Avant de quitter la position de conduite, coupez le moteur, enlevez la clé de contact et attendez l'arrêt de toutes les pièces mobiles.
3. Enlevez la grille d'entrée d'air et le boîtier du ventilateur (Figure 59).
4. Débarrassez les pièces du moteur de l'herbe et des débris accumulés.
5. Remettez la grille d'entrée d'air, le lanceur et le boîtier du ventilateur (Figure 59).

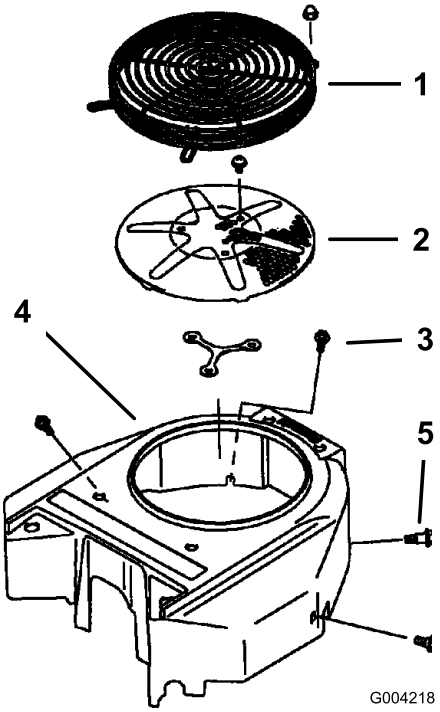

Figure 59

1. Protection
2. Crépine d'admission d'air du moteur
3. Boulon
4. Boîtier du ventilateur
5. Vis

Entretien des freins

Entretien du frein

Avant chaque utilisation, contrôlez les freins sur une surface horizontale et sur pente.

Serrez toujours le frein de stationnement lorsque vous arrêtez la machine ou que vous la laissez sans surveillance. Un réglage s'impose si le frein de stationnement n'est pas serré suffisamment.

Contrôle du frein de stationnement

Périodicité des entretiens: À chaque utilisation ou une fois par jour

Important: Vérifiez que la tondeuse se trouve sur une surface plane et horizontale lorsque vous contrôlez et réglez le frein.

1. Garez la machine sur un sol plat et horizontal et désengagez la PDF.
2. Avant de quitter la position de conduite, coupez le moteur, enlevez la clé de contact et attendez l'arrêt de toutes les pièces mobiles.
3. Desserrez le frein de stationnement (voir Desserrage du frein de stationnement à la section Utilisation).
4. Lorsque le frein est desserré, mesurez la distance entre la barre de frein et la roue. La distance doit être comprise entre 5 et 8 mm (3/16 et 5/16 po) (Figure 60). Reportez-vous à la section réglage du frein de stationnement si un réglage est nécessaire.

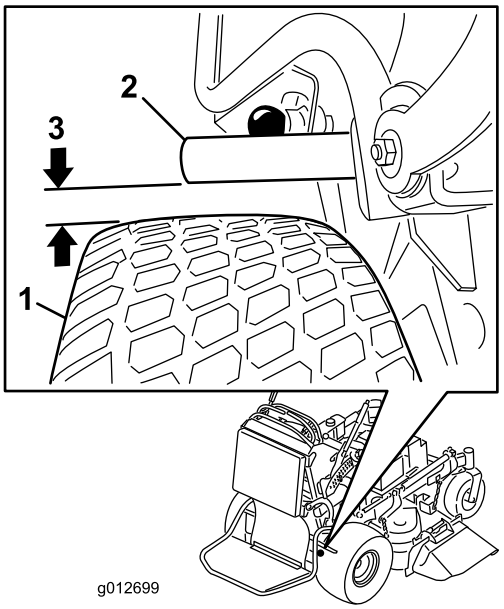

Figure 60

1. Roue
2. Barre de frein
3. Écart de 5 à 8 mm (3/16 à 5/16 po)

Réglage des freins

Si l'écart entre la barre de frein et la roue n'est pas correcte, un réglage est nécessaire.

1. Garez la machine sur une surface plane et horizontale, désengagez la PDF et serrez le frein de stationnement.
2. Avant de quitter la position de conduite, coupez le moteur, enlevez la clé de contact et attendez l'arrêt de toutes les pièces mobiles.
3. Desserrez le frein de stationnement (voir Desserrage du frein de stationnement à la section Utilisation).
4. Pour régler le frein, retirez le ressort d'axe de chape du levier de frein inférieur et de la chape (Figure 61).
5. Réglez la chape. La distance entre la barre de frein et la roue doit être comprise entre 5 et 8 mm (3/16 et 5/16 po). Pour serrer le frein, tournez la chape vers le haut. Pour desserrer le frein, tournez la chape vers le bas (Figure 60).
6. Vérifiez de nouveau le fonctionnement du frein (voir Contrôle du frein de stationnement).
7. Fixez la chape au levier de frein inférieur avec le ressort de l'axe de chape (Figure 61).

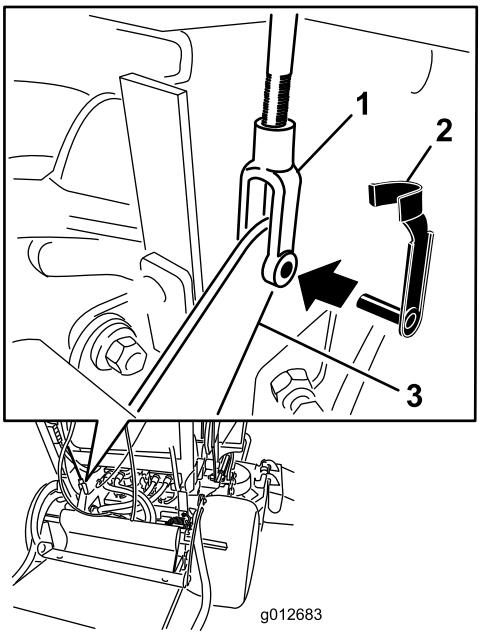

Figure 61

1. Chape
2. Ressort d'axe de chape
3. Levier de frein inférieur

Entretien des courroies

Contrôle des courroies

Périodicité des entretiens: Toutes les 100 heures—Contrôlez la courroie d'entraînement des pompes.

Toutes les 100 heures—Vérifiez la/les courroie(s) du tablier de coupe.

Vérifiez l'état des courroies et remplacez-les si elles sont fissurées, si les bords sont effilochés, si elles présentent des traces de brûlures, d'usure, de surchauffe ou autres dégâts.

La courroie de la tondeuse peut montrer les signes d'usure suivants : grincement pendant la rotation, glissement des lames pendant la coupe, bords effilochés, traces de brûlures et fissures. Remplacez la courroie quand elle présente ce genre de problèmes.

Remplacement de la courroie de tablier de coupe sur les tondeuses de 36 pouces

1. Désengagez la PDF et serrez le frein de stationnement.
2. Avant de quitter la position de conduite, coupez le moteur, enlevez la clé de contact et attendez l'arrêt de toutes les pièces mobiles.
3. Déverrouillez et déposez les couvercles de courroie.
4. Décrochez le ressort du tenon d'ancrage sur le bras de la poulie de tension (Figure 62).
5. Enlevez la courroie usée du tablier de coupe (Figure 62).
6. Montez la courroie neuve sur la poulie d'embrayage, les poulies du tablier de coupe et la poulie de tension (Figure 62).
7. Accrochez le ressort au tenon d'ancrage sur le bras de la poulie de tension (Figure 62).
8. Posez les couvercles de courroie sur le tablier de coupe et verrouillez-les.

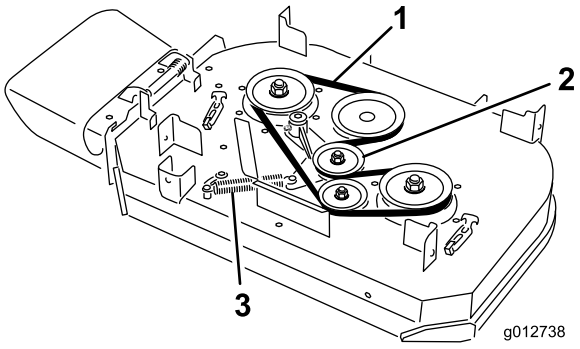

Figure 62

1. Courroie
2. Poulie de tension rappelée par ressort
3. Ressort

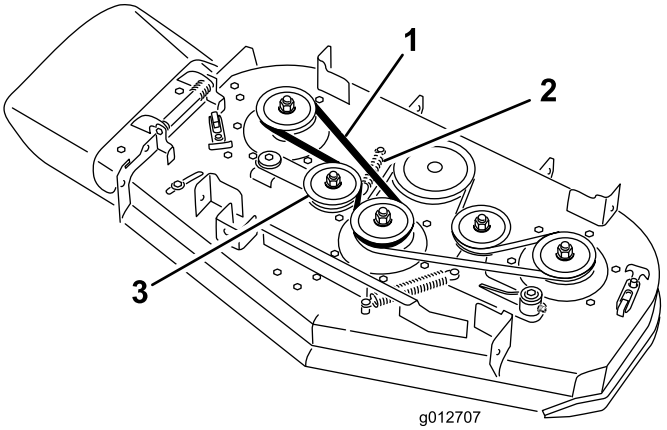

Figure 63

1. Courroie
2. Ressort
3. Poulie de tension rappelée par ressort

Remplacement des courroies de tablier de coupe sur les tondeuses de 40 pouces

Remplacement de la courroie de tablier de coupe droite

1. Désengagez la PDF et serrez le frein de stationnement.
2. Avant de quitter la position de conduite, coupez le moteur, enlevez la clé de contact et attendez l'arrêt de toutes les pièces mobiles.
3. Déverrouillez et déposez le couvercle de la courroie droite.
4. Décrochez le ressort du tenon d'ancrage sur le bras de la poulie de tension (Figure 62).
5. Enlevez la courroie usée du tablier de coupe (Figure 62).
6. Montez la courroie neuve sur les poulies du tablier de coupe et la poulie de tension (Figure 62).
7. Accrochez le ressort au tenon d'ancrage sur le bras de la poulie de tension (Figure 62).
8. Posez le couvercle de courroie sur le tablier de coupe et verrouillez-le.

Remplacement de la courroie gauche du tablier de coupe

1. Désengagez la PDF et serrez le frein de stationnement.
2. Avant de quitter la position de conduite, coupez le moteur, enlevez la clé de contact et attendez l'arrêt de toutes les pièces mobiles.
3. Déverrouillez et déposez les couvercles de courroie.
4. Pour retirer la courroie de tablier de coupe gauche, il faut d'abord retirer la courroie droite (voir Remplacement de la courroie de tablier de coupe droite).
5. Décrochez le ressort du tenon d'ancrage sur le bras de la poulie de tension (Figure 62).
6. Enlevez la courroie usée du tablier de coupe (Figure 62).
7. Montez la courroie neuve sur les poulies du tablier de coupe, la poulie d'embrayage et la poulie de tension (Figure 62).
8. Montez le ressort sur le tenon d'ancrage (Figure 62).
9. Installez la courroie droite du tablier de coupe (voir Remplacement de la courroie de tablier de coupe droite).
10. Posez les couvercles de courroie sur le tablier de coupe et verrouillez-les.

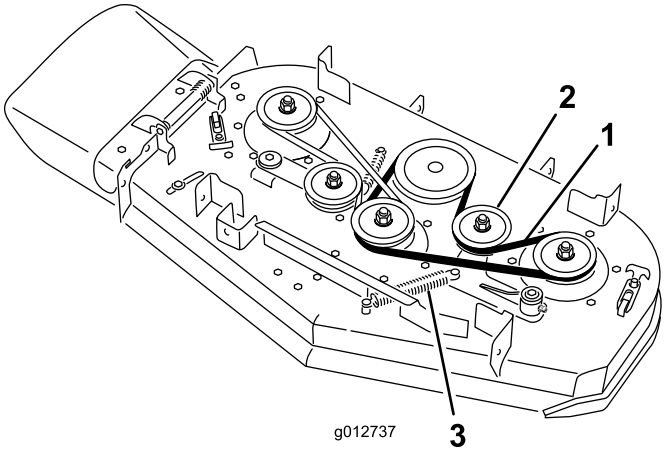

Figure 64

1. Courroie
2. Poulie de tension rappelée par ressort
3. Ressort

Remplacement de la courroie d'entraînement des pompes

1. Désengagez la PDF et serrez le frein de stationnement.
2. Avant de quitter la position de conduite, coupez le moteur, enlevez la clé de contact et attendez l'arrêt de toutes les pièces mobiles.
3. Retirez la courroie de tablier de coupe de l'embrayage sur les tondeuses de 30 pouces, ou retirez la courroie gauche de l'embrayage sur les tondeuses de 40 pouces. Reportez-vous à la section Remplacement des courroies du tablier de coupe.
4. Inclinez la machine et appuyez-la sur l'arrière (voir Préparatifs d'entretien au début de la section Entretien).
5. Décrochez le ressort de la poulie de tension du châssis (Figure 65).
6. Placez une courroie neuve sur la poulie d'entraînement de pompe du moteur et les deux poulies de pompe.
7. Accrochez le ressort de la poulie de tension au cadre (Figure 65).

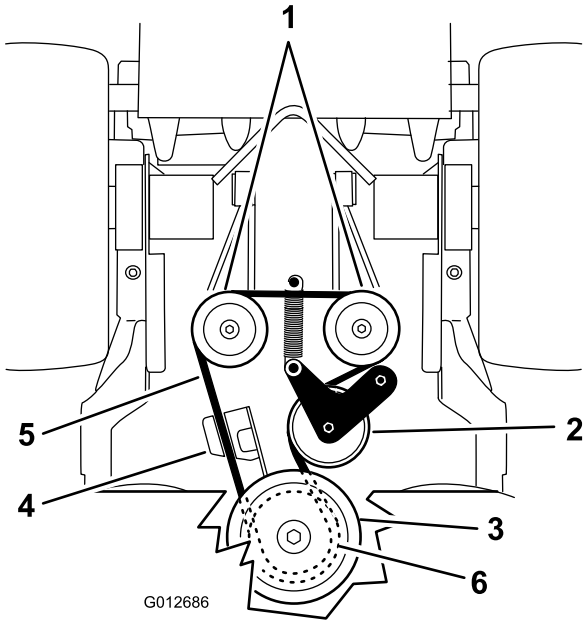

Figure 65

1. Pompes hydrauliques
2. Poulie de tension
3. Poulie d'embrayage
4. Dispositif de retenue d'embrayage
5. Courroie d'entraînement de pompe
6. Poulie d'entraînement de pompe

8. Abaissez la machine en position d'utilisation (voir Préparatifs d'entretien au début de la section Entretien).
9. Montez la courroie de tablier de coupe sur l'embrayage sur les tondeuses de 30 pouces, ou montez la courroie gauche sur l'embrayage sur les tondeuses de 40 pouces. Reportez-vous à la section Remplacement des courroies du tablier de coupe.

Entretien des commandes

Réglage de la position des leviers de commande de déplacement

Réglage du levier de commande de déplacement droit

Si les leviers de commande de déplacement ne s'alignent pas horizontalement, réglez le levier de commande de déplacement droit.

Remarque: Réglez l'alignement horizontal avant de régler l'alignement avant/arrière.

1. Désengagez la PDF, placez le levier de commande de déplacement droit à la position point mort et serrez le frein de stationnement.
2. Avant de quitter la position de conduite, coupez le moteur, enlevez la clé de contact et attendez l'arrêt de toutes les pièces mobiles.
3. Abaissez le levier de commande de déplacement droit pour quitter la position de verrouillage au point mort (Figure 66).
4. Vérifiez s'il s'aligne horizontalement avec le levier de commande de déplacement gauche (Figure 66).

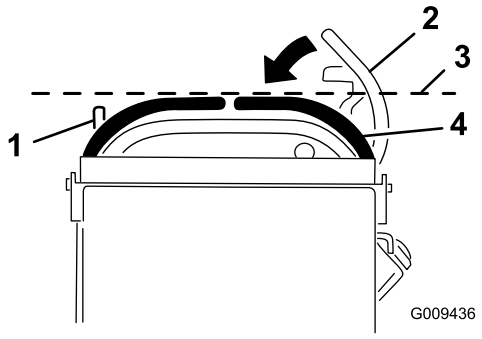

Figure 66

1. Levier de commande de déplacement gauche
2. Levier de commande de déplacement droit en position de verrouillage au point mort
3. Vérifiez l'alignement horizontal ici
4. Levier de commande de déplacement droit

5. Pour régler le levier de commande de déplacement droit horizontalement, il faut régler la came.
6. Enlevez le coussin de l'arrière de la machine.
7. Desserrez l'écrou de fixation de la came (Figure 67).
8. Réglez la came jusqu'à ce que le levier de commande de déplacement droit s'aligne sur le levier de commande de déplacement gauche, puis serrez l'écrou et le boulon de fixation de la came.

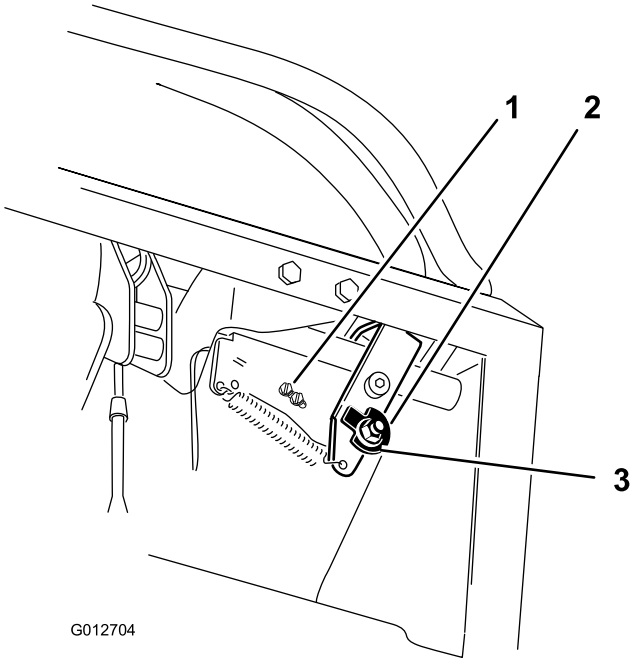

Figure 67

1. Vis d'interrupteur
2. Came
3. Écrou

9. Une fois la came réglée, vérifiez l'interrupteur du levier.
10. Vérifiez l'écartement entre le levier de commande et l'interrupteur comme illustré à la Figure 68. L'écartement doit être de 3 mm (1/8") lorsque le levier de commande de déplacement droit est au point mort, en position déverrouillée.
11. Au besoin, desserrez les vis de fixation de l'interrupteur et réglez l'interrupteur (Figure 67 et Figure 68).

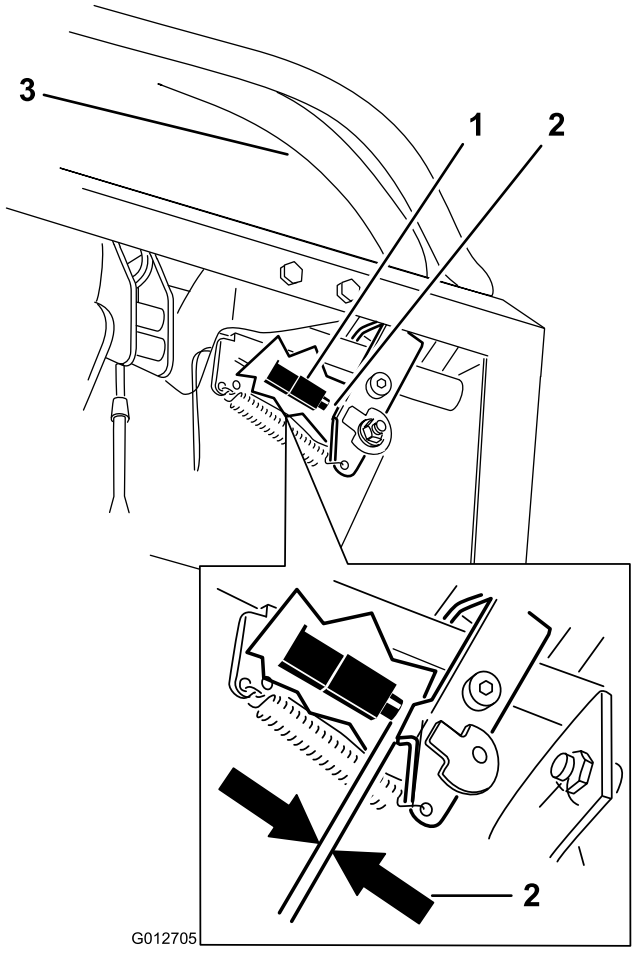

Figure 68

1. Interrupteur (sur l'avant)
2. 3 mm (1/8")
3. Levier de commande de déplacement droit en position de déverrouillage du point mort

12. Serrez les vis de l'interrupteur.

Réglage de la position point mort des leviers de commande de déplacement

Important: Vérifiez que la correction directionnelle de la machine est correcte après avoir réglé les leviers de commande de déplacement. La procédure est identique pour régler la correction directionnelle et aligner les leviers de commande de déplacement longitudinalement (Figure 69).

Remarque: Réglez l'alignement horizontal avant de régler l'alignement avant/arrière.

Dans ce cas, ou si le levier de commande de déplacement droit a des difficultés à passer à la position de verrouillage au point mort, un réglage est nécessaire.

1. Une fois le réglage horizontal terminé, contrôlez l'alignement avant/arrière en poussant légèrement les leviers de commande vers l'avant pour rattraper le mou de la timonerie des leviers de commande (Figure 69).

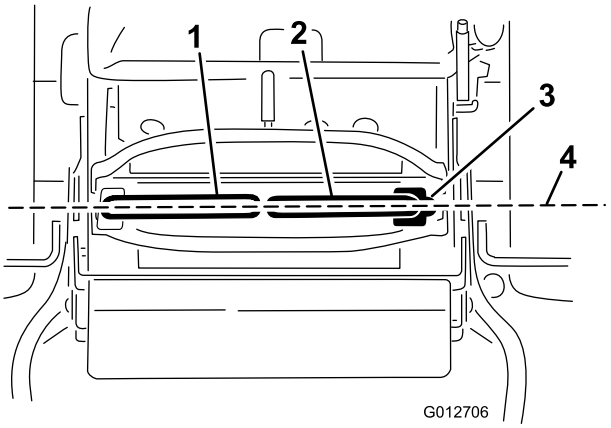

Figure 69

1. Levier de commande de déplacement gauche
2. Levier de commande de déplacement droit
3. Position de verrouillage au point mort
4. Effectuez l'alignement avant/arrière des leviers de commande

2. Vérifier que le levier de commande de déplacement droit passe facilement à la position de verrouillage au point mort.

   Remarque: Tournez le dispositif de réglage du câble dans le sens horaire pour déplacer le levier de commande de déplacement en avant. Tournez le dispositif de réglage du câble dans le sens antihoraire pour déplacer le levier de commande de déplacement en arrière.

3. Tournez le dispositif de réglage du câble du côté droit lorsqu'un réglage est requis. Ajustez le dispositif de réglage du câble un quart de tour à la fois.
4. Lorsque le levier de commande de déplacement droit passe sans effort à la position de verrouillage au point mort, réglez le levier de commande de déplacement gauche pour l'aligner sur le droit.
5. Vérifiez que la correction directionnelle est correcte. Reportez-vous à la rubrique Réglage de la correction directionnelle de la section Entretien.

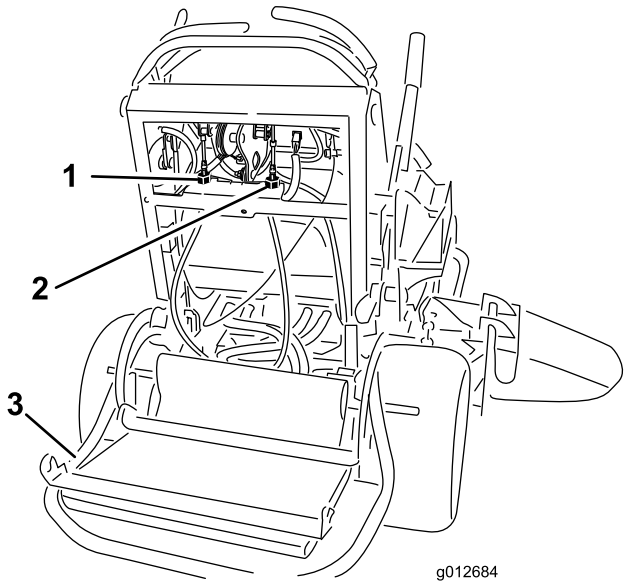

Figure 70

1. Dispositif de réglage du câble gauche
2. Dispositif de réglage du câble droit
3. Plate-forme abaissée

Entretien du système hydraulique

Entretien du système hydraulique

Type d'huile hydraulique : Toro® HYPR-OIL™ 500 ou huile moteur synthétique Mobil® 1 15W-50.

Important: Utilisez l'huile spécifiée ou une huile équivalente. Tout autre liquide est susceptible d'endommager le système.

Capacité du système hydraulique : 2,0 l (67 oz)

Contrôle du niveau du liquide hydraulique

Périodicité des entretiens: Après les 8 premières heures de fonctionnement

Toutes les 50 heures

Type d'huile hydraulique : Toro® HYPR-OIL™ 500 ou huile moteur synthétique Mobil® 1 15W-50.

Important: Utilisez l'huile spécifiée ou une huile équivalente. Tout autre liquide est susceptible d'endommager le système.

Capacité du système hydraulique : 2,0 l (67 oz)

Remarque: Le contrôle de l'huile hydraulique peut s'effectuer de deux façons : lorsque l'huile est chaude et lorsque l'huile est froide. Le déflecteur à l'intérieur du réservoir a deux niveaux différents selon que l'huile est chaude ou froide.

1. Placez la machine sur une surface plane et horizontale.
2. Désengagez la prise de force (PDF) et arrêtez le moteur.
3. Attendez l'arrêt de toutes les pièces mobiles avant de quitter la position de conduite et serrez le frein de stationnement.
4. Nettoyez la surface autour du bouchon et du goulot de remplissage du réservoir hydraulique (Figure 71).

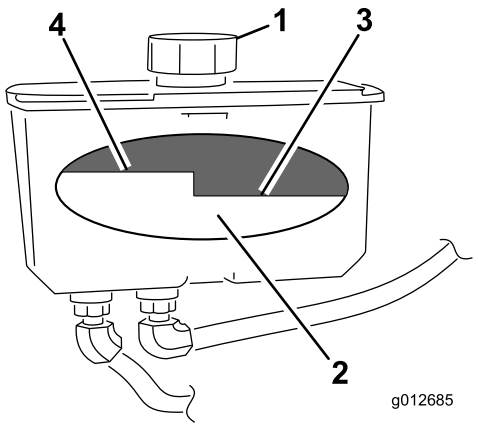

Figure 71

1. Bouchon
2. Déflecteur
3. Niveau maximum à froid
4. Niveau maximum à chaud

5. Enlevez le bouchon du goulot de remplissage. Vérifiez le niveau d'huile à l'intérieur du réservoir (Figure 71).
6. Ajoutez de l'huile dans le réservoir jusqu'à ce qu'elle atteigne le niveau à froid sur le déflecteur.
7. Laissez tourner le moteur au ralenti pendant 15 minutes pour purger l'air éventuellement présent dans le système et réchauffer l'huile (voir Démarrage et arrêt du moteur).
8. Contrôlez à nouveau le niveau de l'huile lorsqu'elle est chaude. Le cas échéant, ajoutez de l'huile jusqu'au repère de niveau à chaud sur le déflecteur.

   Remarque: Lorsque l'huile est chaude, elle doit atteindre le haut du repère "à chaud" sur le déflecteur (Figure 71).
9. Remettez le bouchon sur le goulot de remplissage.

⚠ ATTENTION

Le liquide hydraulique qui s'échappe sous pression peut traverser la peau et causer des blessures graves.

- **Si du liquide hydraulique pénètre sous la peau, il devra être enlevé chirurgicalement dans les quelques heures qui suivent par un médecin connaissant bien ce genre de blessures, pour éviter le risque de gangrène.**
- **N'approchez pas les mains ou autres parties du corps des fuites en trou d'épingle ou des gicleurs d'où sort le liquide sous haute pression.**
- **Utilisez un morceau de papier ou de carton pour détecter les fuites.**
- **Dépressurisez soigneusement le circuit hydraulique avant de travailler dessus.**
- **Vérifiez l'état de tous les flexibles et conduites hydrauliques, ainsi que le serrage de tous les raccords et branchements avant de mettre le circuit sous pression.**

Remplacement du liquide hydraulique

Périodicité des entretiens: Toutes les 250 heures—Remplacez l'huile hydraulique lorsque vous utilisez de l'huile Mobil® 1.

Toutes les 500 heures—Remplacez l'huile hydraulique lorsque vous utilisez de l'huile Toro® HYPR-OIL™.

⚠ ATTENTION

Le liquide hydraulique chaud peut causer de graves brûlures.

Laissez refroidir l'huile hydraulique avant de procéder à un quelconque entretien du système hydraulique.

1. Désengagez la PDF et serrez le frein de stationnement.
2. Coupez le moteur et attendez l'arrêt de toutes les pièces en mouvement avant de quitter la position de conduite.
3. Retirez le bouchon du réservoir hydraulique.
4. Trouvez le flexible hydraulique avant sous le réservoir hydraulique et placez le bac de vidange sous le réservoir (Figure 72).
5. Desserrez le collier de flexible et faites-le glisser le long du flexible.

6. Débranchez le flexible hydraulique avant et laissez le liquide s'écouler du réservoir.

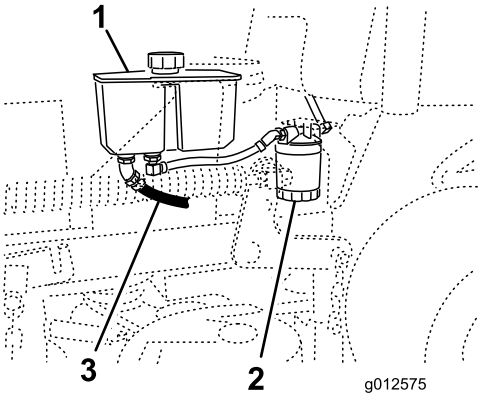

Figure 72

1. Réservoir hydraulique
2. Filtre hydraulique
3. Flexible hydraulique avant

7. Remplacez le filtre hydraulique (voir Remplacement du filtre hydraulique).
8. Branchez le flexible hydraulique sous le réservoir.
9. Ajoutez de l'huile dans le réservoir jusqu'à ce qu'elle atteigne le niveau à froid sur le déflecteur du réservoir.

   Important: Utilisez l'huile spécifiée ou une huile équivalente. Tout autre liquide est susceptible d'endommager le système.

10. Remettez le bouchon du réservoir hydraulique.
11. Mettez le moteur en marche et laissez-le tourner environ deux minutes pour purger l'air du système. Coupez le moteur et recherchez les fuites éventuelles. Si une ou les deux roues ne fonctionnent pas, reportez-vous à la rubrique Purge du système hydraulique.
12. Contrôlez le niveau de liquide et faites l'appoint au besoin. **Ne remplissez pas excessivement.**

Remplacement du filtre hydraulique

Périodicité des entretiens: Après les 8 premières heures de fonctionnement

Toutes les 500 heures/Une fois par an (la première échéance prévalant)

⚠ ATTENTION

Le liquide hydraulique chaud peut causer de graves brûlures.

Laissez refroidir l'huile hydraulique avant de procéder à un quelconque entretien du système hydraulique.

1. Désengagez la PDF et serrez le frein de stationnement.
2. Coupez le moteur et attendez l'arrêt de toutes les pièces en mouvement avant de quitter la position de conduite.

   Important: N'utilisez pas un filtre à huile de type automobile au risque d'endommager gravement le système hydraulique.

3. Trouvez le filtre et placez un bac de vidange au-dessous (Figure 73).

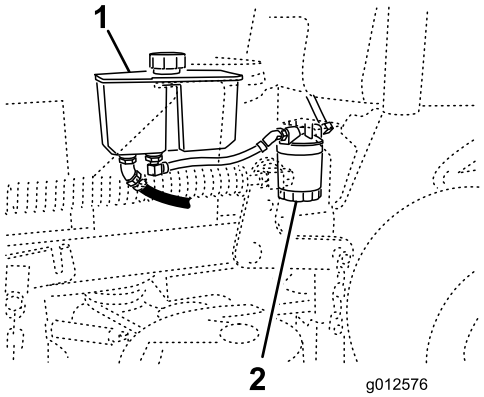

Figure 73

1. Réservoir hydraulique
2. Filtre hydraulique

4. Déposez le filtre usagé et essuyez la surface du joint de l'adaptateur (Figure 74).
5. Appliquez une fine couche de liquide hydraulique sur le joint en caoutchouc du filtre de rechange.
6. Montez le filtre de rechange sur l'adaptateur. Tournez le filtre dans le sens horaire jusqu'à ce que le joint rejoigne l'adaptateur, puis donnez 1/2 tour supplémentaire (Figure 74).

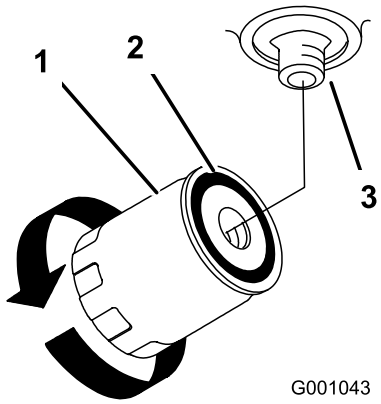

Figure 74

1. Filtre hydraulique
2. Joint
3. Adaptateur

7. Essuyez le liquide éventuellement répandu.
8. Vérifiez le niveau de liquide dans le réservoir ; faites l'appoint jusqu'au niveau à froid du déflecteur du réservoir.

   Important: Utilisez l'huile spécifiée ou une huile équivalente. Tout autre liquide est susceptible d'endommager le système.
9. Mettez le moteur en marche et laissez-le tourner environ deux minutes pour purger l'air du système. Coupez le moteur et recherchez les fuites éventuelles. Si une ou les deux roues ne fonctionnent pas, reportez-vous à la rubrique Purge du système hydraulique.
10. Contrôlez de nouveau le niveau de liquide et faites l'appoint au besoin. **Ne remplissez pas excessivement.**

Purge du système hydraulique

La purge du système de transmission s'effectue automatiquement ; cependant, il est parfois nécessaire de purger le système après une vidange ou un entretien.

1. Désengagez la PDF et serrez le frein de stationnement.
2. Coupez le moteur et attendez l'arrêt de toutes les pièces en mouvement avant de quitter la position de conduite.
3. Placez des chandelles suffisamment hautes sous l'arrière de la machine pour décoller les roues motrices du sol.
4. Mettez le moteur en marche et placez la manette d'accélérateur en position ralenti.

   Si la roue motrice ne tourne pas, il est possible de faciliter la purge du système en tournant la roue doucement en avant.
5. Vérifiez le niveau d'huile hydraulique à mesure qu'il baisse et faites l'appoint pour conserver le niveau correct.
6. Répétez ces opérations pour l'autre roue.
7. Nettoyez soigneusement la surface autour de chaque corps de pompe de charge.

Contrôle des conduites hydrauliques

Périodicité des entretiens: Toutes les 100 heures

Vérifiez que les conduites et flexibles hydrauliques ne présentent pas de fuites, ne sont pas pliés, usés, détériorés par les conditions atmosphériques ou les produits chimiques, et que les supports de montage et les raccords ne sont pas desserrés. Effectuez les réparations nécessaires avant d'utiliser la machine.

Remarque: Enlevez régulièrement l'herbe et autres débris éventuellement accumulés sur le système hydraulique.

⚠ ATTENTION

Le liquide hydraulique qui s'échappe sous pression peut traverser la peau et causer des blessures graves.

- **Si du liquide hydraulique pénètre sous la peau, il devra être enlevé chirurgicalement dans les quelques heures qui suivent par un médecin connaissant bien ce genre de blessures, pour éviter le risque de gangrène.**
- **N'approchez pas les mains ou autres parties du corps des fuites en trou d'épingle ou des gicleurs d'où sort le liquide sous haute pression.**
- **Utilisez un morceau de papier ou de carton pour détecter les fuites.**
- **Dépressurisez soigneusement le circuit hydraulique avant de travailler dessus.**
- **Vérifiez l'état de tous les flexibles et conduites hydrauliques, ainsi que le serrage de tous les raccords et branchements avant de mettre le circuit sous pression.**

Entretien du tablier de coupe

Entretien des lames de coupe

Pour un bon résultat, les lames doivent toujours être bien aiguisées. Il est utile de prévoir une ou plusieurs lames de réserve pour le remplacement et l'aiguisage.

⚠ ATTENTION

Une lame usée ou endommagée risque de se briser et de projeter le morceau cassé vers l'utilisateur ou les personnes à proximité, pouvant ainsi causer des blessures graves, voire mortelles.

- **Vérifiez l'état et l'usure des lames périodiquement.**
- **Remplacez les lames usées ou endommagées.**

Avant le contrôle ou l'entretien des lames

Garez la machine sur une surface plane et horizontale, désengagez les lames et serrez le frein de stationnement. Coupez le contact. Retirez la clé et débranchez les bougies.

Contrôle des lames

Périodicité des entretiens: À chaque utilisation ou une fois par jour

1. Examinez le tranchant des lames (Figure 75). Si les lames coupent mal ou présentent des indentations, déposez-les et aiguisez-les (voir Aiguisage des lames).
2. Inspectez les lames, surtout la partie incurvée. Remplacez immédiatement toute lame fendue, usée ou qui présente une entaille (Figure 75).

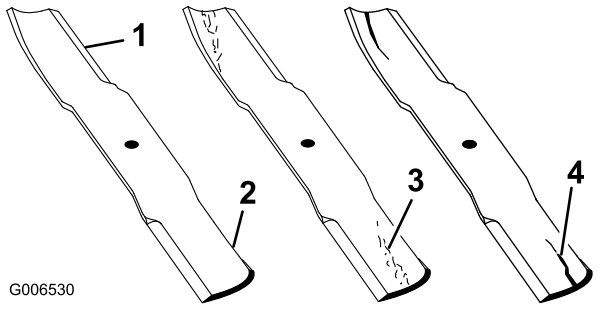

Figure 75

1. Tranchant
2. Partie relevée
3. Usure/formation d'une entaille
4. Fissure

Détection des lames faussées

1. Désengagez la PDF, placez les leviers de commande de déplacement à la position de verrouillage au point mort et serrez le frein de stationnement.
2. Avant de quitter la position de conduite, coupez le moteur, enlevez la clé de contact et attendez l'arrêt de toutes les pièces mobiles.
3. Tournez les lames dans le sens longitudinal. Mesurez la distance entre la surface plane et le tranchant (position **A**) des lames (Figure 76). Notez cette valeur.

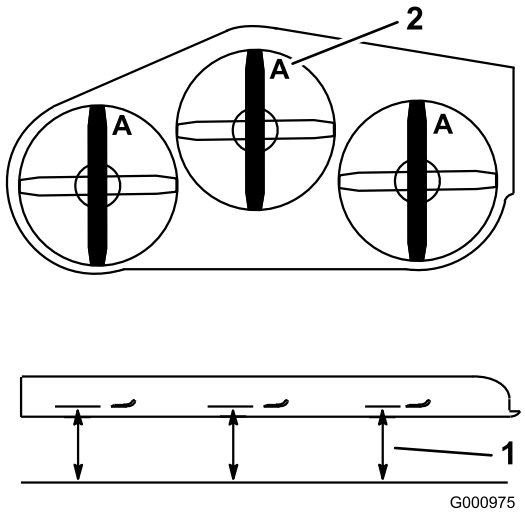

Figure 76

1. Point de mesure entre la lame et le sol plat
2. Position A

4. Tournez les lames pour faire passer les pointes qui sont à l'arrière à l'avant.
5. Mesurez la distance entre la surface plane et le tranchant des lames, au même endroit qu'à l'étape 3 ci-dessus. Les mesures obtenues aux étapes 3 et 4 ne doivent pas différer de plus de 3 mm (1/8"). Si la différence est supérieure à 3 mm (1/8"), la lame est faussée et doit être remplacée (voir Dépose des lames et Pose des lames).

⚠ ATTENTION

Une lame faussée ou endommagée risque de se briser et de projeter le morceau cassé dans votre direction ou celle de personnes à proximité, pouvant ainsi causer des blessures graves, voire mortelles.

- **Remplacez toujours une lame faussée ou endommagée par une neuve.**
- **Ne créez jamais d'indentations dans les bords ou à la surface des lames, par exemple en les limant.**

Dépose des lames

Remplacez les lames si elles ont heurté un obstacle, et si elles sont déséquilibrées ou faussées. Pour garantir le meilleur rendement et le maximum de sécurité, utilisez toujours des lames Toro d'origine. Les lames d'autres constructeurs peuvent entraîner la non-conformité aux normes de sécurité.

1. Tenez la lame à son extrémité avec un chiffon ou un gant épais.
2. Enlevez de l'axe, le boulon, la rondelle bombée et la lame (Figure 77).

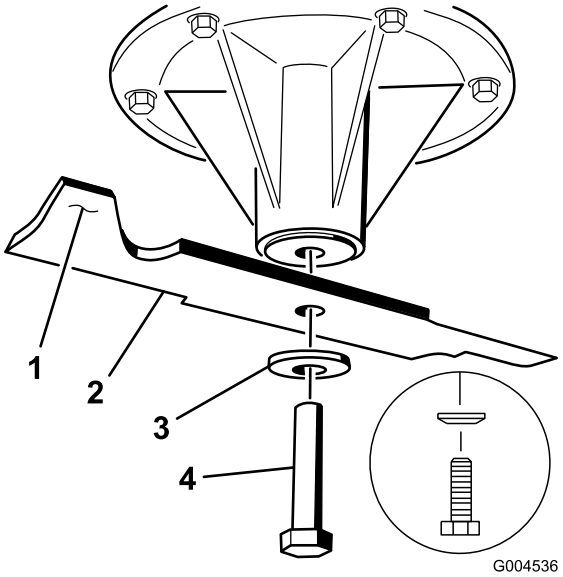

Figure 77

1. Partie relevée
2. Lame
3. Rondelle bombée
4. Boulon de lame

Aiguisage des lames

1. Au moyen d'une lime, aiguisez les tranchants aux deux extrémités de la lame (Figure 78). Veillez à conserver l'angle de coupe d'origine. Limez la même quantité de métal sur chacun des deux tranchants pour ne pas déséquilibrer la lame.

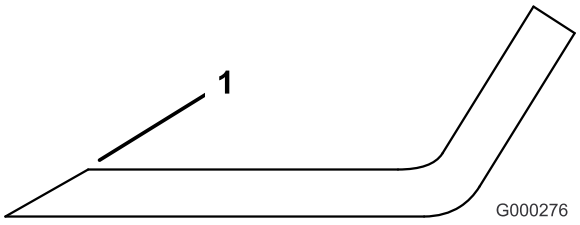

Figure 78

1. Aiguiser en conservant l'angle d'origine

2. Vérifiez l'équilibre de la lame en la plaçant sur un équilibreur (Figure 79). Si la lame reste horizontale, elle est équilibrée et peut être utilisée. Si la lame est déséquilibrée, limez un peu l'extrémité de la partie relevée seulement (Figure 77). Répétez la procédure jusqu'à ce que la lame soit équilibrée.

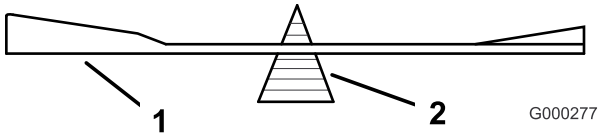

Figure 79

1. Lame
2. Équilibreur

Pose des lames

1. Placez la lame sur l'axe (Figure 80).

   Important: Pour une coupe correcte, la partie relevée de la lame doit être tournée vers le haut et dirigée vers l'intérieur du carter du tablier de coupe.

2. Installez la rondelle élastique et le boulon de la lame. Le cône de la rondelle élastique doit être dirigé vers la tête du boulon (Figure 80). Serrez le boulon à un couple de 115 à 150 Nm (85 à 110 pi-lb).

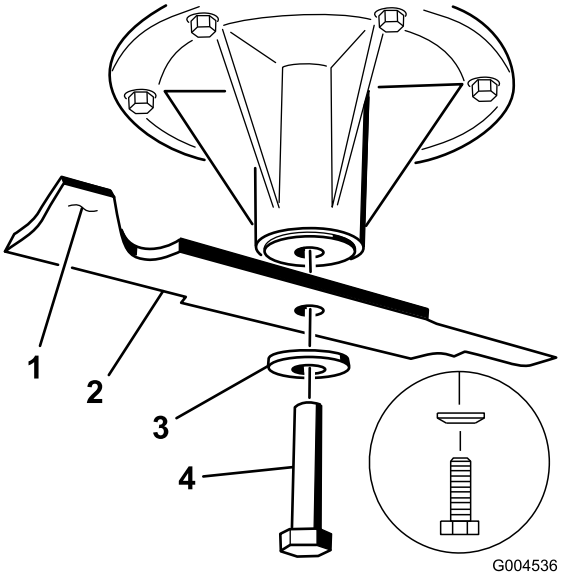

Figure 80

1. Partie relevée
2. Lame
3. Rondelle élastique
4. Boulon de lame
5. Cône dirigé vers la tête du boulon

Mise à niveau du tablier de coupe

Préparation de la machine

1. Placez la tondeuse sur un sol plat et horizontal.

2. Désengagez la PDF, placez les leviers de commande de déplacement à la position de verrouillage au point mort et serrez le frein de stationnement.
3. Avant de quitter la position de conduite, coupez le moteur, enlevez la clé de contact et attendez l'arrêt de toutes les pièces mobiles.
4. Vérifiez la pression des quatre pneus et réglez-la à 90 kPa (13 psi) au besoin.
5. Abaissez le tablier de coupe à la hauteur de 76 mm (3").

   Remarque: Ne réglez pas la hauteur de coupe réelle avant d'avoir mis le tablier de niveau (voir Réglage de la hauteur de coupe).
6. Contrôlez la distance entre les centres des pivots (entraxe) sur la tige filetée. Elle doit être de 49,5 cm (19,5 po) pour les tabliers de 36 pouces et de 43,7 cm (17-3/16 po) pour les tabliers de 102 cm (40 po) (Figure 81).
7. Examinez les quatre chaînes. Elles doivent être tendues.
8. Si un des chaînes arrière est détendue, il faut régler la tige filetée de ce côté afin d'égaliser la tension des deux chaînes arrière.
9. Utilisez les écrous de blocage du pivot avant pour régler la longueur entre les pivots avant et arrière de ce côté (Figure 81).
10. Si une des chaînes avant est détendue, desserrez l'écrou du boulon de chaîne supérieur ainsi que l'écrou de blocage du boulon de réglage.
11. Utilisez le boulon de réglage pour égaliser la tension des deux chaînes avant (Figure 81).
12. Serrez l'écrou du boulon de chaîne supérieur ainsi que l'écrou de blocage du boulon de réglage.

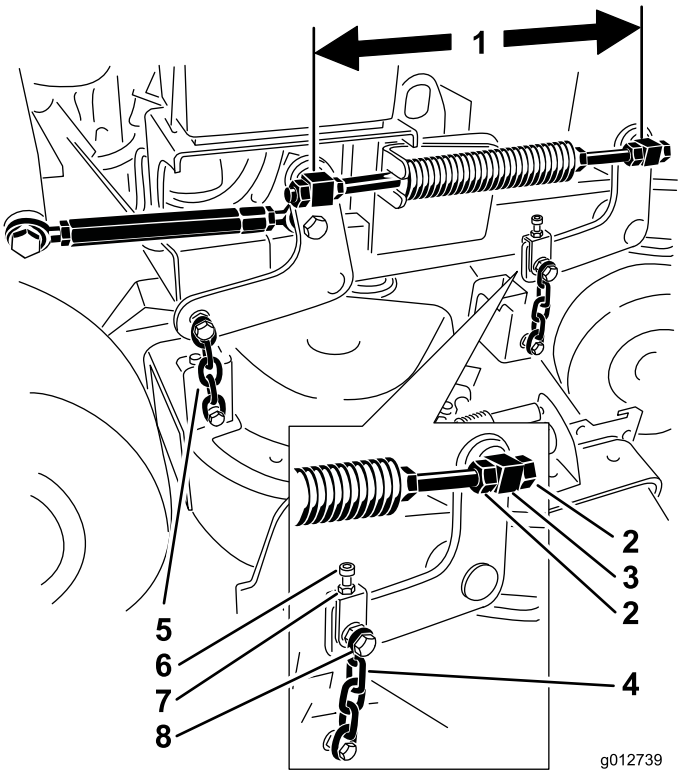

Figure 81

1. Mesurez ici au centre des pivots (entraxe)
2. Écrous de blocage de pivot
3. Pivot avant
4. Chaîne avant
5. Chaîne arrière
6. Boulon de réglage
7. Écrou de blocage
8. Boulon de chaîne supérieur

Réglage de l'inclinaison avant/arrière du tablier de coupe du côté gauche

1. Tournez la lame gauche dans le sens longitudinal
2. Mesurez et notez la distance au point **A** entre la surface plane et le tranchant de la pointe de la lame gauche (Figure 82).
3. Mesurez et notez la distance au point **B** entre la surface plane et le tranchant de la pointe de la lame gauche (Figure 82).
4. La lame doit être plus basse de 6 à 10 mm (1/4 à 3/8 po) au point **A** qu'au point **B** (Figure 82). Si ce n'est pas le cas, passez aux étapes suivantes.
5. Desserrez l'écrou du boulon de chaîne supérieur ainsi que l'écrou de blocage du boulon de réglage (Figure 81).

6. Utilisez le boulon de réglage pour que la lame soit plus basse de 6 à 10 mm (1/4 à 3/8 po) à l'avant au point **A** qu'à l'arrière au point **B** (Figure 81).
7. Serrez l'écrou du boulon de chaîne supérieur ainsi que l'écrou de blocage du boulon de réglage.

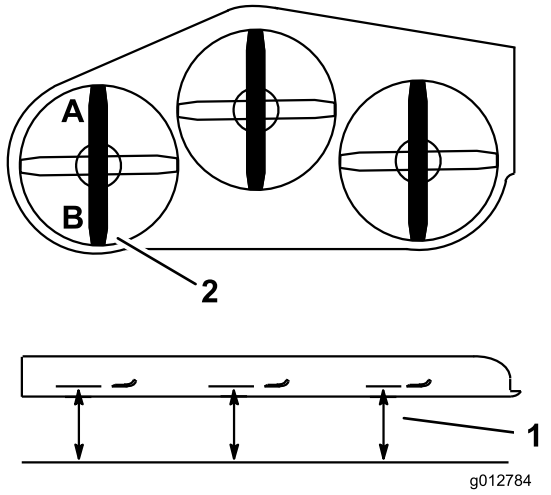

Figure 82

1. Mesure ici entre la lame et la surface dure
2. Mesurer aux points A et B

Réglage de l'horizontalité transversale du tablier de coupe

1. Tournez la lame gauche dans le sens longitudinal (Figure 83).
2. Mesurez et notez la distance au point **A** entre la surface plane et le tranchant de la pointe de la lame gauche (Figure 83).
3. Tournez la lame droite dans le sens longitudinal (Figure 83).
4. Mesurez et notez la distance au point **C** entre la surface plane et le tranchant de la pointe de la lame droite (Figure 83).
5. L'écart entre les points **A** et **C** ne doit pas dépasser 1/8". Si l'écart n'est pas correct, réglez la chaîne avant au point **C** pour obtenir la hauteur correcte.

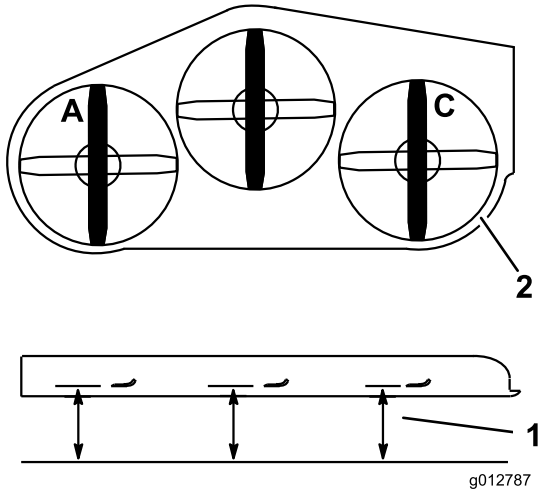

Figure 83

1. Point de mesure entre la lame et le sol plat
2. Mesurer aux points A et C

Réglage de l'inclinaison avant/arrière du tablier de coupe du côté droit

1. Tournez la lame droite dans le sens longitudinal (Figure 84).
2. Mesurez et notez la distance au point **C** entre la surface plane et le tranchant de la pointe de la lame droite (Figure 84).
3. Mesurez et notez la distance au point **D** entre la surface plane et le tranchant de la pointe de la lame droite (Figure 84).
4. La lame doit être plus basse de 6 à 10 mm (1/4 à 3/8 po) au point **C** qu'au point **D** (Figure 84). Si ce n'est pas le cas, passez aux étapes suivantes.
5. La longueur de tige filetée du côté droit doit être ajustée pour obtenir l'inclinaison longitudinale correcte.
6. Utilisez les écrous de blocage du pivot avant pour régler la longueur entre les pivots avant et arrière de ce côté.
7. Vérifiez que les quatre chaînes sont tendues également. Pour tendre les quatre chaînes également, effectuez de légers réglages pour conserver l'inclinaison correcte du tablier.

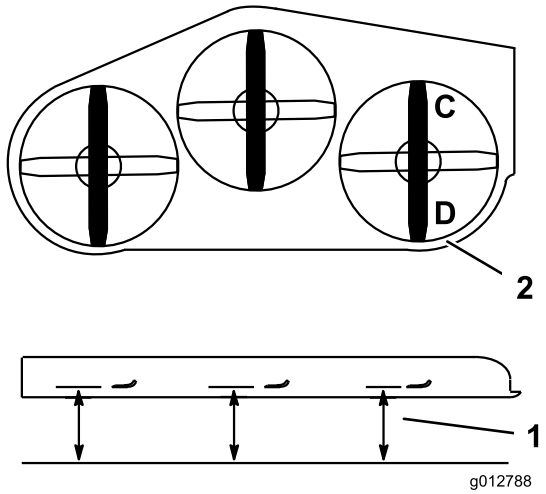

Figure 84

1. Point de mesure entre la lame et le sol plat
2. Mesurez aux points C et D

Réglage de la hauteur de coupe

1. Abaissez le tablier de coupe à la hauteur de 76 mm (3 po).
2. Tournez la lame gauche dans le sens longitudinal (Figure 83).
3. Mesurez et notez la distance au point **A** entre la surface plane et le tranchant de la pointe de la lame gauche (Figure 83).
4. Tournez la lame droite dans le sens longitudinal (Figure 83).
5. Mesurez et notez la distance au point **C** entre la surface plane et le tranchant de la pointe de la lame droite (Figure 83).
6. L'écart entre les points **A** et **C** doit être de 1/8" maximum de la hauteur de coupe de 76 mm (3"). Si ce n'est pas le cas, passez aux étapes suivantes.
7. Desserrez les écrous de blocage à chaque extrémité du tendeur (Figure 85).

   Remarque: L'extrémité du tendeur portant la gorge usinée est filetée à gauche (Figure 85).
8. Réglez le tendeur pour augmenter ou réduire la hauteur du tablier afin d'obtenir 76 mm (3") aux points **A** et **C**.
9. Resserrez les écrous de blocage à chaque extrémité du tendeur.

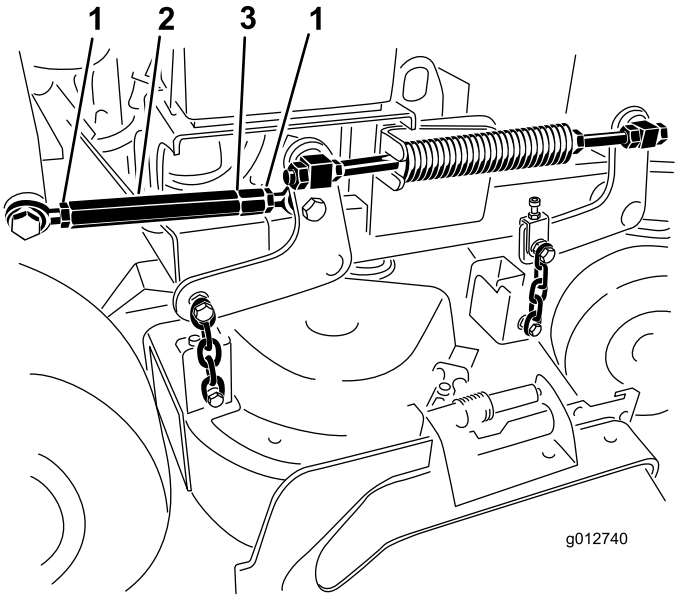

Figure 85

1. Écrou de blocage
2. Tendeur
3. Gorge indiquant le filetage à gauche

Réglage du ressort de compression

Remarque: Le réglage du ressort de compression modifie le degré de flottement du tablier ainsi que l'effort nécessaire pour l'élever avec la poignée de hauteur de coupe.

- Plus la compression est importante, moins l'effort nécessaire sur la poignée est important, et le flottement du tablier est augmenté.
- Moins la compression est importante, plus l'effort nécessaire sur la poignée est important, et le flottement du tablier est réduit.

1. Élevez le levier de relevage du tablier de coupe et verrouillez-le en position de transport.
2. Vérifiez la longueur du ressort de compression. La longueur nominale est de 28,2 cm (11-1/8 po) pour les tabliers de coupe de 36 pouces et de 25,7 cm (10-1/8 po) pour les tabliers de coupe de 102 cm (40 po) (Figure 86).
3. Réglez cette distance en desserrant l'écrou de blocage du ressort et en tournant l'écrou devant chaque ressort (Figure 86).
4. Bloquez l'écrou en position en serrant l'écrou de blocage du ressort (Figure 86).

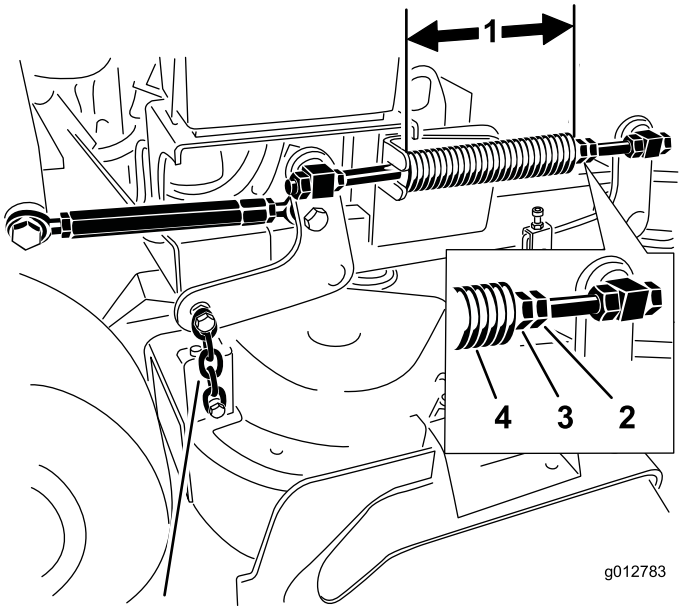

Figure 86

1. 25,7 cm (10-1/8 po) pour les tabliers de coupe de 102 cm (40 po) et 28,2 cm (11-1/8") pour les tabliers de coupe de 92 cm (36 po)
2. Écrou de blocage de ressort
3. Écrou avant
4. Ressort de compression

Remplacement du déflecteur d'herbe

⚠ ATTENTION

Si l'ouverture d'éjection n'est pas fermée, l'utilisateur ou d'autres personnes risquent d'être blessés gravement par les objets happés et éjectés par la tondeuse. Ils risquent également de toucher la lame.

N'utilisez jamais la tondeuse sans avoir installé une plaque d'obturation, un déflecteur de déchiquetage, un déflecteur d'herbe ou bac de ramassage.

1. Retirez le contre-écrou, le boulon, le ressort et l'entretoise qui fixent le déflecteur aux supports de pivot (Figure 87). Enlevez le déflecteur s'il est endommagé ou usé.

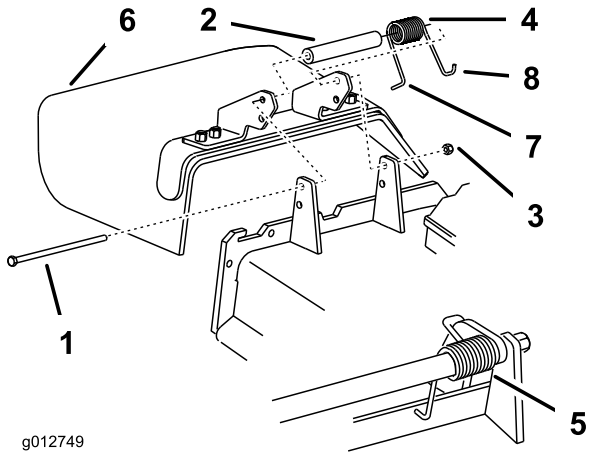

Figure 87

1. Boulon
2. Entretoise
3. Contre-écrou
4. Ressort
5. Ressort en place
6. Déflecteur d'herbe
7. Extrémité en **L** du ressort (à placer derrière le bord du tablier avant d'installer le boulon)
8. Extrémité en **J** du ressort

2. Placez une entretoise et un ressort sur le déflecteur d'herbe. L'extrémité en **L** du ressort doit se trouver derrière le bord du tablier.

   Remarque: Prenez soin de placer l'extrémité en **L** du ressort derrière le bord du tablier avant de mettre le boulon en place, comme indiqué à la Figure 87.

3. Remettez le boulon et l'écrou. Accrochez l'extrémité en **J** du ressort au déflecteur d'herbe (Figure 87).

   Important: Le déflecteur d'herbe doit pouvoir pivoter. Ouvrez complètement le déflecteur d'herbe et vérifiez qu'il peut s'abaisser complètement.

Nettoyage

Nettoyage du dessous du tablier de coupe

Périodicité des entretiens: À chaque utilisation ou une fois par jour

Enlevez chaque jour l'herbe agglomérée sous le tablier de coupe.

1. Désengagez la PDF, placez les leviers de commande de déplacement à la position de verrouillage au point mort et serrez le frein de stationnement.
2. Avant de quitter la position de conduite, coupez le moteur, enlevez la clé de contact et attendez l'arrêt de toutes les pièces mobiles.
3. Soulevez l'avant de la machine sur des chandelles.

Élimination des déchets

L'huile moteur, les batteries, l'huile hydraulique et le liquide de refroidissement sont polluants pour l'environnement. Débarrassez-vous en conformément à la réglementation nationale et locale en matière d'environnement.

Remisage

Nettoyage et remisage

1. Désengagez la PDF, serrez le frein de stationnement et coupez le contact. Enlevez la clé de contact.
2. Débarrassez l'extérieur de la machine, et surtout le moteur, des déchets d'herbe coupée, des saletés et de la crasse. Éliminez toute saleté et les débris d'herbe sèche pouvant se trouver sur les ailettes de la culasse et le carter de la soufflante.

   Important: La machine peut être lavée à l'eau avec un détergent doux. N'utilisez pas de nettoyeur haute pression. N'utilisez pas trop d'eau, surtout près du système d'entraînement et du moteur. Le lavage à haute pression peut forcer des impuretés et de l'eau dans des pièce essentielles, comme les paliers d'axes et les commutateurs électriques.
3. Contrôlez le frein (voir Entretien du frein à la section Entretien des freins (page 45)).
4. Effectuez l'entretien du filtre à air (voir Entretien du filtre à air, à la section Entretien du moteur (page 33)).
5. Graissez la machine (voir Graissage et lubrification à la section Lubrification (page 31)).
6. Changez l'huile moteur (voir Vidange de l'huile moteur et remplacement du filtre à huile à la section Entretien du moteur (page 33)).
7. Contrôlez la pression des pneus (voir Contrôle de la pression des pneus à la section Entretien du système d'entraînement (page 42)).
8. Remisage à long terme :
   A. Ajoutez un stabilisateur/conditionneur dans le réservoir de carburant.
   B. Faites tourner le moteur pendant 5 minutes pour faire circuler le carburant traité dans tout le circuit d'alimentation.
   C. Coupez le moteur, laissez-le refroidir, puis vidangez le réservoir de carburant (voir Vidange du réservoir de carburant à la section Entretien du système d'alimentation (page 38)) ou laissez tourner le moteur jusqu'à ce qu'il s'arrête faute de carburant.
   D. Remettez le moteur en marche et laissez-le tourner jusqu'à ce qu'il s'arrête. Répétez la procédure en sélectionnant le starter, jusqu'à ce que le moteur ne veuille plus démarrer.
   E. Débarrassez-vous du carburant conformément à la réglementation locale en matière d'environnement.

Remarque: Ne conservez pas l'essence traitée/additionnée de stabilisateur plus de 3 mois.

9. Enlevez la bougie et vérifiez son état (voir Entretien de la bougie à la section Entretien du moteur (page 33)). Versez ensuite deux cuillerées à soupe d'huile moteur dans l'ouverture laissée par la bougie. Actionnez le démarreur pour faire tourner le moteur et bien répartir l'huile dans le cylindre. Posez les bougies. Ne rebranchez pas les bougies.
10. Contrôlez et resserrez tous les boulons, écrous et vis. Réparez ou remplacez toute pièce endommagée ou défectueuse.
11. Peignez toutes les surfaces métalliques éraflées ou mises à nu. Une peinture pour retouches est disponible chez les vendeurs réparateurs agréés.
12. Rangez la machine dans un endroit propre et sec, comme un garage ou une remise. Enlevez la clé de contact et rangez-la en lieu sûr. Couvrez la machine pour la protéger et la garder propre.

Dépistage des défauts

Problème	Cause possible	Mesure corrective
Le moteur ne démarre pas, démarre difficilement ou cale.	1. Le réservoir de carburant est vide ou le robinet d'arrivée de carburant est fermé. 2. Le starter n'est pas actionné. 3. Le fil de la bougie est mal connecté ou est débranché. 4. La bougie est piquée ou encrassée, ou l'écartement des électrodes est incorrect. 5. Le filtre à air est encrassé. 6. Le filtre à carburant est encrassé. 7. Impuretés, eau ou carburant altéré dans le circuit d'alimentation. 8. L'espace entre les contacteurs de sécurité n'est pas correct.	1. Faites le plein d'essence et ouvrez le robinet d'arrivée de carburant. 2. Réglez la manette de starter à la position Starter. 3. Reconnectez le fil. 4. Monter une bougie neuve, à écartement correct. 5. Faites l'entretien du filtre à air 6. Remplacez le filtre à carburant. 7. Adressez-vous à un réparateur agréé. 8. Adressez-vous à un réparateur agréé.
Le moteur perd de la puissance.	1. Charge excessive du moteur. 2. Le filtre à air est encrassé. 3. Manque d'huile dans le carter moteur. 4. Obstruction des ailettes de refroidissement et des conduits d'air sous le carter du ventilateur. 5. La bougie est piquée ou encrassée, ou l'écartement des électrodes est incorrect. 6. Obstruction de l'évent du bouchon du réservoir. 7. Le filtre à carburant est encrassé. 8. Impuretés, eau ou carburant altéré dans le circuit d'alimentation.	1. Ralentissez. 2. Faites l'entretien du filtre à air. 3. Faites l'appoint. 4. Dégagez les ailettes de refroidissement et les passages d'air. 5. Monter une bougie neuve, à écartement correct. 6. Nettoyez ou remplacez le bouchon du réservoir. 7. Remplacez le filtre à carburant. 8. Adressez-vous à un réparateur agréé.
Le moteur surchauffe.	1. Charge excessive du moteur. 2. Manque d'huile dans le carter moteur. 3. Obstruction des ailettes de refroidissement et des conduits d'air sous le carter du ventilateur.	1. Ralentissez. 2. Faites l'appoint. 3. Dégagez les ailettes de refroidissement et les passages d'air.
La machine ne se déplace pas.	1. Le niveau d'huile hydraulique est bas. 2. Air dans le circuit hydraulique. 3. La courroie d'entraînement de pompe patine. 4. Le ressort de la poulie de tension de la courroie d'entraînement de pompe est manquant. 5. Vannes de dérivation de pompes ouvertes.	1. Faites l'appoint d'huile hydraulique. 2. Purgez l'air du circuit hydraulique. 3. Remplacez la courroie d'entraînement. 4. Remplacez le ressort de la poulie de tension de la courroie d'entraînement. 5. Serrez les vannes de dérivation.
Vibration anormale.	1. Lame(s) faussée(s) ou déséquilibrée(s). 2. Boulon de lame desserré. 3. Boulons de montage du moteur desserrés. 4. Poulie du moteur, de tension ou de lame desserrée. 5. Poulie du moteur endommagée. 6. Axe de lame faussé.	1. Remplacez la (les) lame(s). 2. Serrez le boulon de fixation de lame. 3. Serrez les boulons de montage du moteur. 4. Resserrez la poulie voulue. 5. Adressez-vous à un réparateur agréé. 6. Adressez-vous à un réparateur agréé.

Problème	Cause possible	Mesure corrective
Hauteur de coupe inégale.	1. Lame(s) émoussée(s). 2. Lame(s) faussée(s). 3. Le tablier de coupe n'est pas de niveau. 4. Mauvaise inclinaison du tablier de coupe. 5. Le dessous du tablier de coupe est encrassé. 6. Pression des pneus incorrecte. 7. Axe de lame faussé.	1. Aiguisez la (les) lame(s). 2. Remplacez la (les) lame(s). 3. Réglez l'horizontalité transversale du tablier de coupe. 4. Réglez l'inclinaison avant/arrière. 5. Nettoyez le dessous du tablier de coupe. 6. Corrigez la pression des pneus. 7. Adressez-vous à un réparateur agréé.
Les lames ne tournent pas.	1. La courroie d'entraînement de pompe est usée, détendue ou cassée. 2. Courroie d'entraînement de pompe déchaussée. 3. Courroie de tablier de coupe usée, lâche ou cassée. 4. Courroie de tablier de coupe déchaussée. 5. Ressort de poulie de tension cassé ou manquant. 6. Embrayage électrique déréglé. 7. Connecteur ou câble d'embrayage endommagé. 8. Embrayage électrique endommagé. 9. Le système de sécurité empêche les lames de tourner. 10. Commutateur de PDF défectueux.	1. Vérifiez la tension de la courroie. 2. Rechaussez la courroie d'entraînement et vérifiez la position des axes de réglage et des guides de courroie. 3. Remplacez la courroie du tablier de coupe. 4. Installez la courroie du tablier de coupe et vérifiez la position et le fonctionnement de la poulie de tension, du bras de la poulie de tension et du ressort. 5. Remplacez le ressort. 6. Réglez l'entrefer de l'embrayage. 7. Adressez-vous à un réparateur agréé. 8. Adressez-vous à un réparateur agréé. 9. Adressez-vous à un réparateur agréé. 10. Adressez-vous à un réparateur agréé.
La machine ne se déplace pas en ligne droite.	1. Les câbles de commande de déplacement sont déréglés. 2. La courroie d'entraînement de pompe patine sur la poulie de pompe. 3. La vanne de dérivation de pompe hydraulique partiellement ouverte.	1. Réglez les câbles avec l'écrou de réglage. 2. Remplacez la courroie d'entraînement de pompe. 3. Fermez la vanne de dérivation.

Schémas

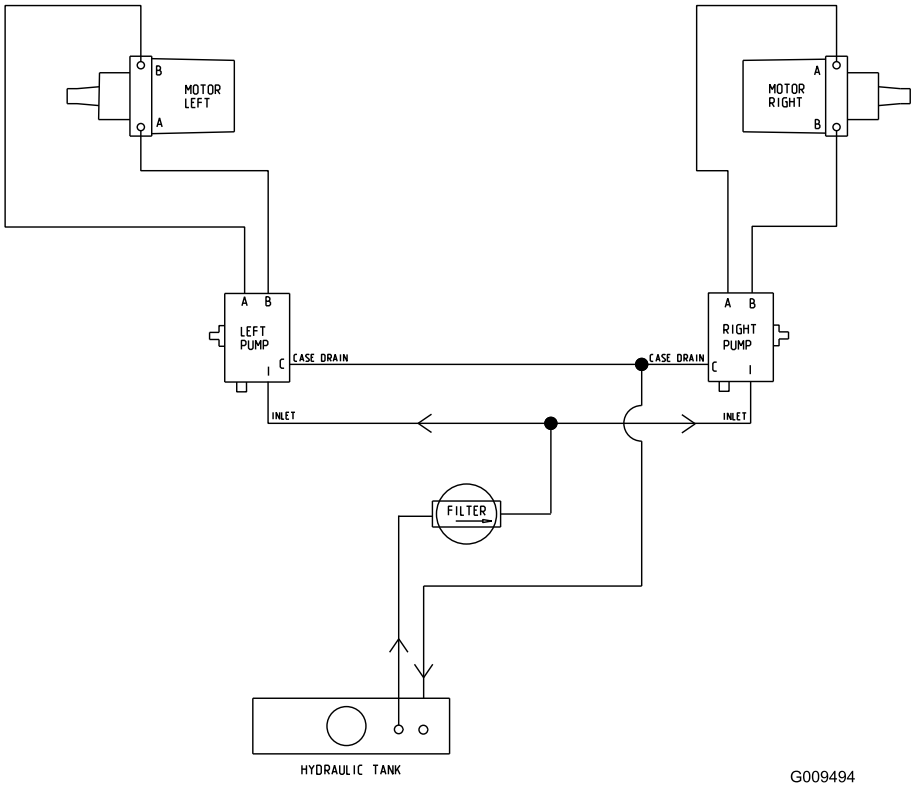

Schéma hydraulique (Rev. A)

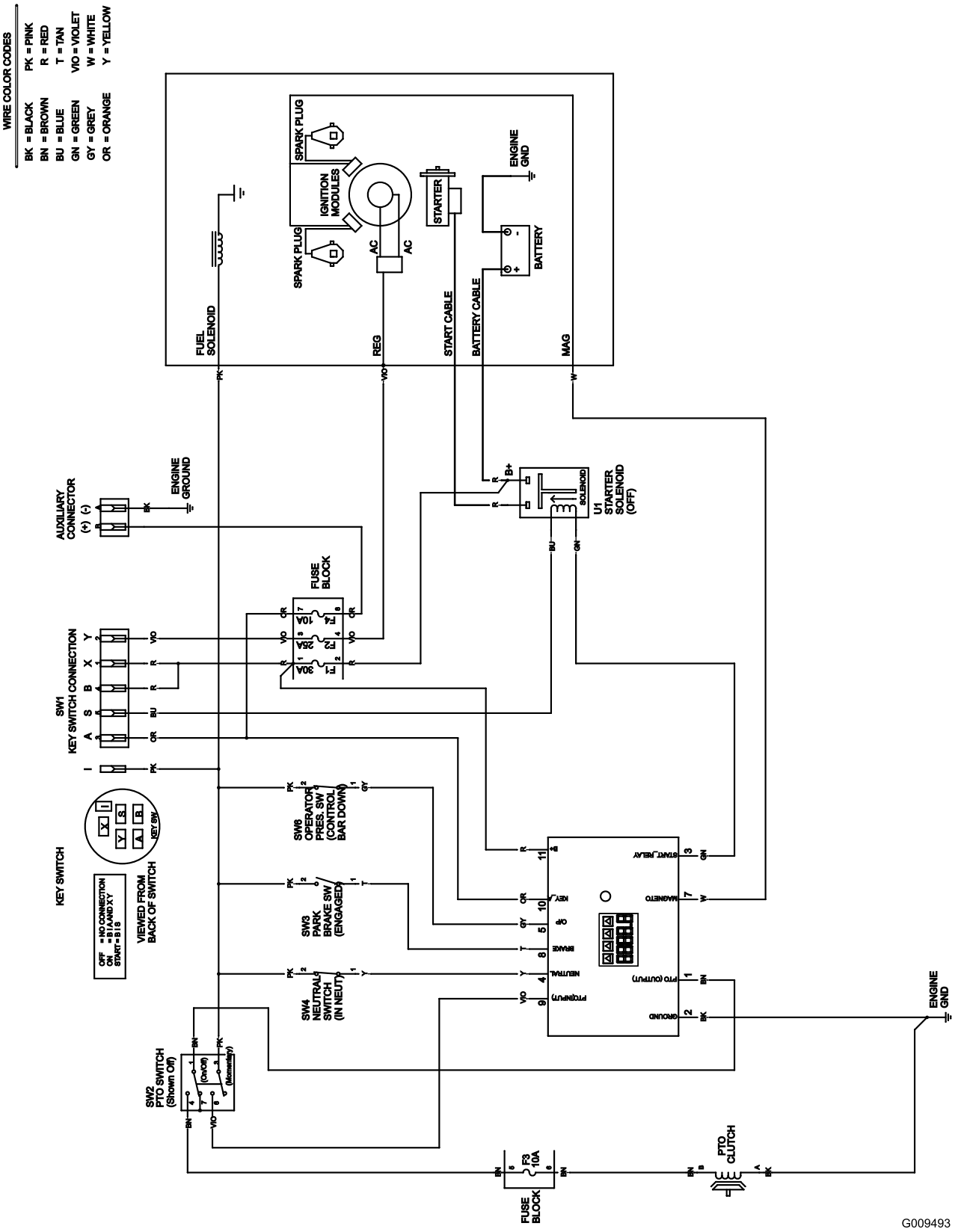

Schéma électrique (Rev. A)

Remarques:

La garantie intégrale Toro

Garantie limitée (voir les périodes de garantie ci-dessous)

Équipements pour entreprises paysagistes (LCE)

Conditions et produits couverts

La société The Toro Company et sa filiale, Toro Warranty Company, en vertu de l'accord passé entre elles, s'engagent conjointement à réparer les produits Toro ci-dessous liste s'ils présentent un défaut de fabrication ou de matériau.

Durées de garantie à partir de la date d'achat par le propriétaire d'origine :

Produits	Période de garantie
Toutes les tondeuses	
• Moteur**	2 ans
• Batterie	1 an
• Accessoires	1 an
Tondeuses à conducteur marchant de taille moyenne	2 ans
Tondeuses Grand Stand™	5 ans ou 1 200 heures*
• Châssis	À vie (propriétaire d'origine uniquement)***
Tondeuses Z Master® Z400, Z500	4 ans ou 1 200 heures*
• Moteur	2 ans**
• Châssis	À vie (propriétaire d'origine uniquement)***
Tondeuses Z Master® G3	5 ans ou 1 200 heures*
• Châssis	À vie (propriétaire d'origine uniquement)***

*Selon la première échéance.

**Certains moteurs utilisés sur les équipements pour paysagistes professionnels (LCE) sont garantis par le constructeur du moteur. Les moteurs Kawasaki FX sont couverts par une garantie de 3 ans pour usage résidentiel. L'usage résidentiel désigne l'utilisation du produit sur le terrain où se trouve votre domicile.

***Garantie à vie du châssis - Si le châssis principal, qui est constitué de pièces soudées ensemble pour former la structure du tracteur et sur lequel sont fixés d'autres composants, comme le moteur, se fissure ou est cassé pendant l'utilisation normale, il sera réparé ou remplacé, au choix de Toro, gratuitement dans le cadre de la garantie, pièces et main-d'œuvre comprises. Toute défaillance du châssis causée par un usage incorrect ou abusif et toute défaillance ou réparation requise pour cause de rouille ou de corrosion n'est pas couverte.

Cette garantie couvre le coût des pièces et de la main-d'œuvre, mais le transport est à votre charge.

Comment faire intervenir la garantie ?

Si vous pensez que votre produit Toro présente un défaut de fabrication ou de matériau, procédez comme suit :

1. Demandez à un dépositaire ou réparateur Toro agréé de prendre en charge votre produit. Pour savoir où se trouve le dépositaire ou le réparateur le plus proche, consultez les Pages Jaunes (sous "Tondeuses à gazon") ou rendez-vous sur notre site web à www.Toro.com. Vous pouvez aussi appeler les numéros indiqués au point 3 pour consulter notre système permanent de localisation des dépositaires Toro.
2. Lorsque vous vous rendez chez le réparateur, apportez le produit et une preuve d'achat (reçu). Le réparateur diagnostiquera le problème et déterminera s'il est couvert par la garantie.
3. Si, pour une raison quelconque, vous n'êtes pas satisfait du diagnostic de votre réparateur ou des conseils prodigués, n'hésitez pas à nous contacter à l'adresse suivante :

   RLC Customer Care Department
   Toro Warranty Company
   8111 Lyndale Avenue South
   Bloomington, MN 55420-1196
   888-865-5676 (aux États-Unis)
   888-865-5691 (au Canada)

Responsabilités du propriétaire

Votre produit Toro doit être entretenu en suivant les procédures d'entretien décrites dans le *Manuel de l'utilisateur*. Cet entretien courant est à vos frais, qu'il soit effectué par vous ou par un dépositaire.

Ce que la garantie ne couvre pas

Il n'existe aucune autre garantie expresse, à part la garantie spéciale du système antipollution et du moteur pour certains produits.
Cette garantie expresse ne couvre pas :

- Les frais normaux d'entretien et de remplacement de pièces d'usure, telles que les filtres, le carburant, les lubrifiants, les pièces d'usure, l'affûtage des lames ou le réglage des freins et de l'embrayage.
- Les produits ou pièces ayant subi des modifications, un usage abusif et nécessitant un remplacement ou une réparation en raison de l'usure normale, d'un accident ou d'un défaut d'entretien.
- Les réparations requises en raison de l'usage d'un carburant inadéquat, de la présence d'impuretés dans le carburant, ou d'une négligence de la préparation du système d'alimentation indispensable avant toute période de non-utilisation de plus de trois mois.
- Les frais de prise à domicile et de livraison.

Conditions générales

Toutes les réparations couvertes par ces garanties doivent être effectuées par un réparateur Toro agréé, à l'aide de pièces de rechange agréées par Toro.

The Toro Company et Toro Warranty Company déclinent toute responsabilité en cas de dommages secondaires ou indirects liés à l'utilisation des produits Toro couverts par cette garantie, notamment quant aux coûts et dépenses encourus pour se procurer un équipement ou un service de substitution durant une période raisonnable pour cause de défaillance ou d'indisponibilité en attendant la réparation sous garantie.

Toutes les garanties implicites de qualité marchande (à savoir que le produit est apte à l'usage courant) et d'aptitude à l'emploi (à savoir que le produit est apte à un usage spécifique) sont limitées à la durée de la garantie expresse.

L'exclusion de la garantie des dommages secondaires ou indirects, ou les restrictions concernant la durée de la garantie implicite, ne sont pas autorisées dans certains états et peuvent donc ne pas s'appliquer dans votre cas.

Cette garantie vous accorde des droits spécifiques, auxquels peuvent s'ajouter d'autres droits qui varient selon les états.

Autres pays que les États-Unis et le Canada

Pour les produits Toro achetés hors des États-Unis ou du Canada, demandez à votre distributeur (concessionnaire) Toro la police de garantie applicable dans votre pays, région ou état. Si, pour une raison quelconque, vous n'êtes pas satisfait des services de votre distributeur, ou si vous avez du mal à vous procurer les informations de garantie, adressez-vous à l'importateur Toro. En dernier recours, adressez-vous à la société Toro Warranty.