Form No. 3365-376 Rev A

EuroCycler™ 34 cm und 41 cm Elektrorasenmäher

Modellnr. 21080—Seriennr. 310000001 und höher

Modellnr. 21090—Seriennr. 310000001 und höher

Bedienungsanleitung

Inhalt

Einführung 1
Sicherheit 1
- Sichere Betriebspraxis 2
- Schalldruck 3
- Schallleistung 3
- Hand-Arm-Vibration 3
- 3
- Entsorgen von elektrischen bzw. elektronischen Geräten (WEEE) 3
- Sicherheits- und Bedienungsschilder 3

Einrichtung 5
- 1 Aufklappen des Griffs 5
- 2 Zusammenbauen des Fangkorbs 6

Produktübersicht 7
- Technische Daten 7

Betrieb 8
- Befestigen des Verlängerungskabels 8
- Planen des Mähmusters 8
- Anlassen des Motors 9
- Abstellen des Motors 9
- Einstellen der Schnitthöhe 9
- Sammeln des Schnittguts 10
- Tipps zum Rasenmähen 11

Wartung 11
- Doppelt isolierte Geräte 11
- Reinigen des Rasenmähergehäuses 11
- Warten des Messers 12
- Warten der Ein-/Ausschaltanlage und der Messerbremsanlage 13

Einlagerung 13
Fehlersuche und -behebung 14

Einführung

Dieser handgeführte Rasenmäher mit Sichelmessern sollte von Privatleuten oder geschulten Lohnarbeitern verwendet werden. Er ist hauptsächlich für das Mähen von Gras auf gepflegten Grünflächen in Privat- oder öffentlichen Anlagen gedacht. Er ist nicht für das Schneiden von Büschen oder für einen landwirtschaftlichen Einsatz gedacht.

Vielen Dank, dass Sie sich für einen Elektrorasenmäher von Toro für den Privatgebrauch entschieden haben. Lesen Sie diese Anleitung sorgfältig durch, um mit dem richtigen Einsatz und Wartung des Rasenmähers vertraut zu werden. Die Informationen in dieser Anleitung verhindern Körperverletzungen und Produktbeschädigungen. Toro konstruiert und fertigt zwar sichere Produkte, Sie sind jedoch für den richtigen und sicheren Einsatz des Geräts verantwortlich.

Die Vorschriften für die Verwendung der Rasenmäher sind regionsabhängig. Wenden Sie sich an die örtlichen Gemeinden, um die Vorschriften (besonders für die Mähzeiten in der Region) zu erfragen.

Sicherheit

Lesen Sie vor dem Anlassen des Motors den Inhalt der vorliegenden Anleitung sorgfältig durch, damit Sie gut darüber Bescheid wissen.

⚠Dies ist ein Warnzeichen. Es macht Sie auf mögliche Verletzungsgefahren aufmerksam. Befolgen Sie zum Vermeiden von Verletzungen und Todesfällen immer sämtliche Sicherheitshinweise.

Der unsachgemäße Einsatz und die falsche Wartung dieses Rasenmähers können zu Verletzungen führen. Befolgen Sie die folgenden Sicherheitsanweisungen, um das Risiko so gering wie möglich zu halten.

© 2010—The Toro® Company
8111 Lyndale Avenue South
Bloomington, MN 55420

Registrieren Sie Ihr Produkt unter www.Toro.com.

CE

Originaldokuments (DE)
Druck: Polen
Alle Rechte vorbehalten

⚠ WARNUNG:

Halten Sie immer die Sicherheitsanweisungen ein, wenn Sie diesen elektrischen Rasenmäher verwenden, um die Gefahr eines Brandes, elektrischen Schlags und Körperverletzungen zu verringern.

Die folgenden Sicherheitsinformationen wurden vom europäischen Standard EN 836:1997 und CEI/IEC 60335-77:2001 angepasst.

Sichere Betriebspraxis

Allgemeine Informationen

- Lesen Sie diese Anweisungen gründlich durch. Machen Sie sich mit den Bedienelementen und dem korrekten Einsatz des Geräts vertraut.
- Lassen Sie den Rasenmäher nie von Kindern oder Personen bedienen, die mit diesen Anweisungen nicht vertraut sind. Das Alter des Fahrers kann durch lokale Vorschriften eingeschränkt sein.
- Mähen Sie nie, wenn sich Personen, insbesondere Kinder oder Haustiere, in der Nähe aufhalten.
- Bedenken Sie immer, dass der Bediener die Verantwortung für Unfälle oder Gefahren gegenüber anderen und ihrem Eigentum trägt.

Vorbereitung

- Tragen Sie beim Mähen immer feste Schuhe und lange Hosen. Fahren Sie die Maschine nie barfuss oder mit Sandalen.
- Untersuchen Sie den Arbeitsbereich der Maschine gründlich und entfernen Sie alle Gegenstände, die von der Maschine aufgeworfen werden könnten.
- Überprüfen Sie vor dem Einsatz immer, ob die Schnittmesser, -schrauben und das Mähwerk abgenutzt oder beschädigt sind. Tauschen Sie abgenutzte oder defekte Messer und -schrauben als komplette Sätze aus, um die Wucht der Messer beizubehalten.
- Die für das Gerät verwendete Stromversorgung sollte eine Fehlerstrom-Schutzvorrichtung mit einem Auslösestrom von höchstens 30 mA sein.
- Verwenden Sie nur Verlängerungskabel der Größe 1,00 mm², die nicht länger als 30 m sind und für den Außeneinsatz gedacht sind.

Handhabung

- Mähen Sie nur bei Tageslicht oder guter künstlicher Beleuchtung.
- Vermeiden Sie, wo es geht, den Einsatz in nassem Gras.
- Achten Sie an Hängen immer auf eine gute Bodenhaftung.
- Gehen Sie, aber laufen Sie nie.
- Mähen Sie bei Sichelmähern mit Rädern immer quer zum Hang und nie auf- oder abwärts.
- Gehen Sie beim Richtungswechsel an Hängen äußerst vorsichtig vor.
- Versuchen Sie nicht, steile Hänge zu mähen.
- Gehen Sie mit größter Vorsicht vor, wenn Sie rückwärts gehen oder den Rasenmäher in Ihre Richtung ziehen.
- Schalten Sie den Rasenmäher ab, wenn Sie ihn von einem Mähbereich zu einem anderen transportieren. Schalten Sie das Messer ab, wenn Sie den Rasenmäher von der Rasenfläche schieben.
- Setzen Sie den Rasenmäher nie mit defekten Ablenkblechen oder ohne Sicherheitsvorrichtungen ein (z. B. Ablenkbleche und Grasfangkörbe).
- Lassen Sie den Motor vorsichtig gemäß der Anweisungen an, halten Sie Ihre Füße vom Messer fern.
- Kippen Sie den Rasenmäher nicht, wenn Sie den Motor einschalten, es sei denn, dass der Rasenmäher gekippt werden muss, um den Motor anzulassen. Kippen Sie ihn in solchen Fällen nie weiter als absolut erforderlich und nur den Teil, der vom Benutzer weg steht. Stellen Sie sicher, dass die Hände immer in der Betriebsstellung sind, bevor Sie das Gerät wieder auf den Boden stellen.
- Halten Sie Hände und Füße von sich drehenden Teilen fern. Bleiben Sie immer von der Auswurföffnung fern.
- Heben oder tragen Sie den Rasenmäher nie bei laufendem Motor.
- Ziehen Sie in den folgenden Situationen die Zündkerze aus der Fassung heraus:
  - Wenn Sie den Rasenmäher verlassen.
  - Vor dem Entfernen von Verstopfungen oder Rückständen im Auswurfkanal.
  - Vor dem Prüfen, Reinigen oder Arbeiten am Rasenmäher.
  - Nach dem Kontakt mit einem Fremdkörper. Untersuchen Sie den Rasenmäher auf Schäden und führen die notwendigen Reparaturen durch, bevor Sie ihn erneut starten und in Betrieb nehmen.

– Beim Auftreten von ungewöhnlichen Vibrationen am Rasenmäher (sofort überprüfen).

- Blitzschlag kann zu schweren oder tödlichen Verletzungen führen. Setzen Sie die Maschine nicht ein, wenn Sie Blitze sehen oder Donner hören, und gehen Sie an eine geschützte Stelle.

Wartung und Lagerung

- Halten Sie alle Muttern und Schrauben fest angezogen, damit das Gerät in einem sicheren Betriebszustand bleibt.
- Prüfen Sie den Fangkorb regelmäßig auf Verschleiß und Abnutzung.
- Tauschen Sie abgenutzte und beschädigte Teile aus Sicherheitsgründen aus.
- Stellen Sie sicher, dass Sie das richtige Ersatzmesser verwenden.
- Kaufen Sie nur Toro Originalersatzteile und -zubehör.

Schalldruck

Dieses Gerät erzeugt einen Schalldruckpegel, der am Ohr des Benutzers 86 dBA beträgt (inkl. eines Unsicherheitswerts (K) von 1 dBA.

Der Schalldruckpegel wurde gemäß den Vorgaben in EN ISO 11201 gemessen.

Schallleistung

Dieses Gerät erzeugt einen Schalldruckpegel von 96 dBA beträgt (inkl. eines Unsicherheitswerts (K) von 1 dBA.

Der Schalldruckpegel wurde gemäß den Vorgaben in ISO 11094 gemessen.

Hand-Arm-Vibration

Modell 21080

Das gemessene Vibrationsniveau für die linke Hand beträgt 3,1 m/s^2

Das gemessene Vibrationsniveau für die rechte Hand beträgt 2,2 m/s^2

Der Unsicherheitswert (K) beträgt 1,6 m/s^2

Die Werte wurden nach den Vorgaben von EN 1032 gemessen.

Modell 21090

Das gemessene Vibrationsniveau für die linke Hand beträgt 3,0 m/s^2

Das gemessene Vibrationsniveau für die rechte Hand beträgt 1,7 m/s^2

Der Unsicherheitswert (K) beträgt 1,5 m/s^2

Die Werte wurden nach den Vorgaben von EN 1032 gemessen.

Entsorgen von elektrischen bzw. elektronischen Geräten (WEEE)



- Die EU-Richtlinie 2002/96/EG klassifiziert dieses Produkt als ein elektrisches oder elektronisches Werkzeug.
- Entsorgen Sie dieses Gerät **nicht** im allgemeinen Hausmüll.
- Entsorgen Sie dieses Gerät an einem Sammel- oder Recycling-Zentrum gemäß der örtlichen oder gesetzlichen Vorschriften.
- Der Verbraucher spielt bei der Reduzierung von Müll eine große Rolle. Recyclen Sie dieses elektrische bzw. elektronische Gerät.
- Recyclen verhindert, dass gefährliche Materialien in den Haushaltsmüll gelangen.
- Das Symbol eines durchgestrichenen Mülleimers erinnert den Bediener daran, dieses Produkt nicht in den allgemeinen Müll zu werfen.

Sicherheits- und Bedienungsschilder

Wichtig: Sicherheits- und Bedienungsschilder sind in der Nähe potenzieller Gefahrenbereiche angebracht. Ersetzen Sie beschädigte oder verlorene Schilder.

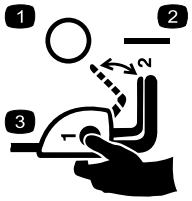

110-1168

1. Aus
2. Ein
3. Zum Einkuppeln des Mähwerks müssen Sie bei gedrückter Taste den Schaltbügel zurück ziehen.

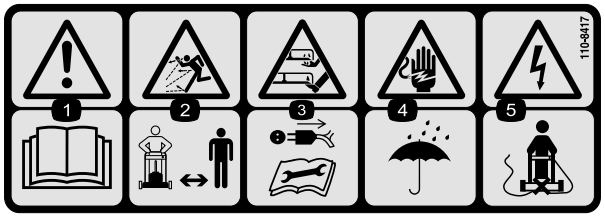

110-8417

1. Warnung: Lesen Sie die *Bedienungsanleitung*.
2. Gefahr durch fliegende Teile: Achten Sie darauf, dass Unbeteiligte den Sicherheitsabstand zum Gerät einhalten.
3. Achtung: Fassen Sie nicht das sich drehende Messer an. Ziehen Sie das Stromkabel ab und lesen Sie die Anweisungen, bevor Sie Kundendienst- oder Wartungsarbeiten ausführen.
4. Gefahr eines elektrischen Schlages: Setzen Sie die Maschine nicht im Regen oder nassen Bedingungen ein.
5. Elektrische Gefahr beim Durchtrennen des Stromkabels: Schieben Sie die Maschine nicht über das Stromkabel.

Einrichtung

Hinweis: Schließen Sie den Rasenmäher erst an eine Steckdose an, wenn er komplett montiert ist.

1

Aufklappen des Griffs

Keine Teile werden benötigt

Verfahren

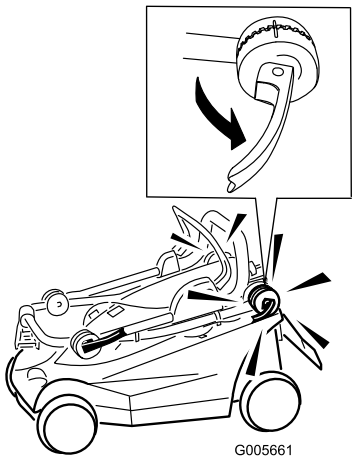

Bild 1

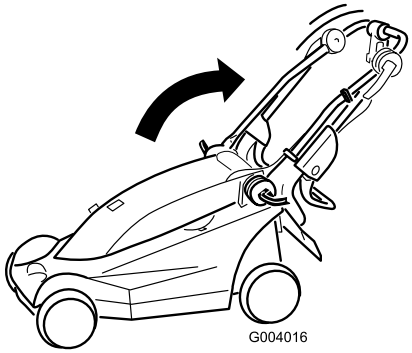

Bild 2

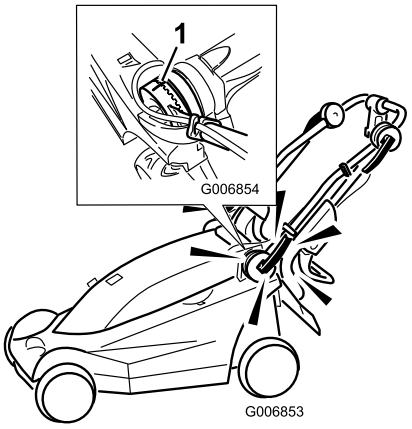

Bild 3

1. Ausrichten der Markierungen

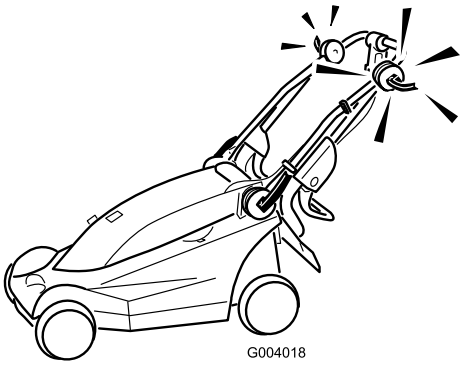

Bild 4

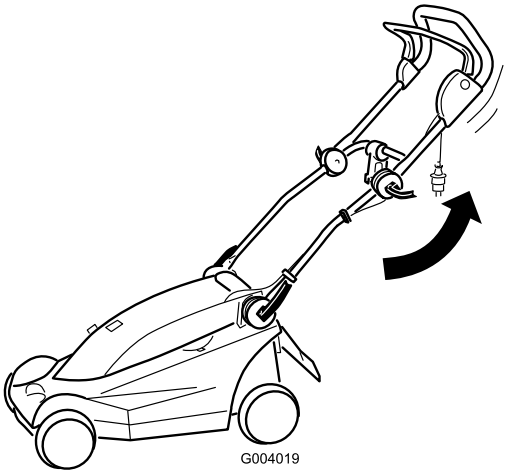

Bild 5

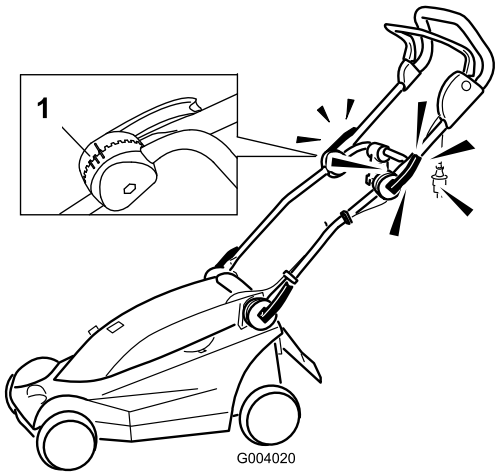

Bild 6

1. Markierungen für die Griffpositionen

Hinweis: Sie können den oberen Griff auf die Stellung 1 bis 3 einstellen. Richten Sie die Markierung mit einer der 3 Markierungen an der Innenseite der oberen Griffarretierung aus (Bild 6).

2

Zusammenbauen des Fangkorbs

Keine Teile werden benötigt

Verfahren

Wichtig: Führen Sie die Schritte in der angegebenen Reihenfolge aus.

1. Schieben Sie die Seite in die Riegel oben (Bild 7).

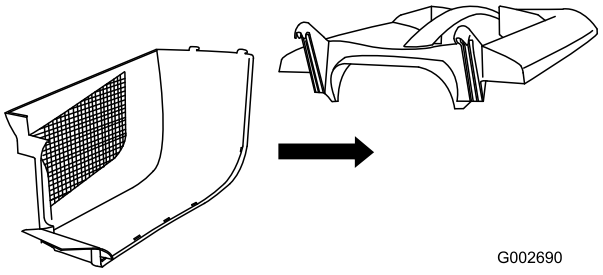

Bild 7

2. Schieben Sie die andere Seite in die Riegel oben und verriegeln Sie die Rückseite der beiden Seiten (Bild 8).

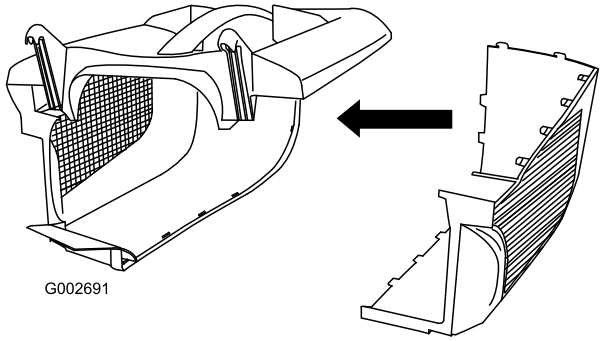

Bild 8

3. Fangen Sie hinten an und richten Sie die restlichen Seitenriegel aus und drücken Sie sie zusammen (Bild 9).

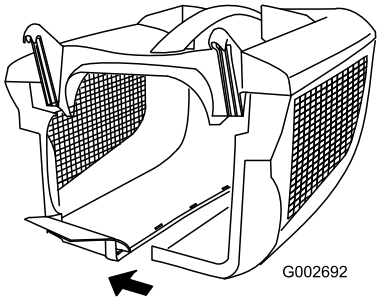

Bild 9

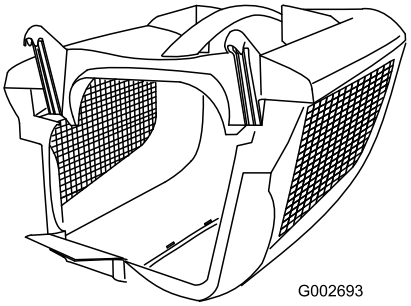

Bild 10

Produktübersicht

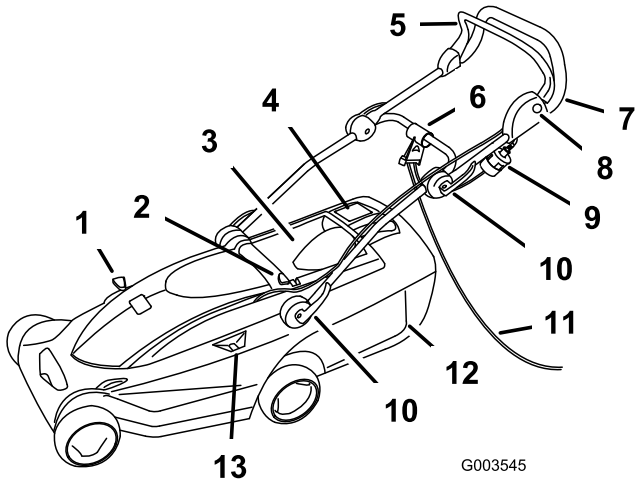

Bild 11

1. Hebel für Recycling/Kollektieren
2. Taste für das Einstellen der Schnitthöhe
3. Hecktür
4. Füllstandanzeige des Fangkorbs
5. Schaltbügel
6. Kabelsperre
7. Griff
8. Taste
9. Stecker
10. Griffriegel (4)
11. Verlängerungskabel (falls zutreffend)
12. Fangkorb
13. Schnitthöhe

Technische Daten

Modell	**21080**	**21090**
Gewicht	15 kg	20 kg
Länge	122 cm	132 cm
Breite	39 cm	47 cm
Höhe	104 cm	102 cm
Nominelle Schnittbreite	34 cm	41 cm
Nomineller Schnitthöhenbereich	20 bis 75 mm	20 bis 75 mm
Fassungsvermögen des Fangkorbs	32 L	40 L
Nominelle Motordrehzahl	3000 U/min	3000 U/min
Volt und Frequenz	230 V/ 50 Hz	230 V/ 50 Hz
Strom	1,2 kW	1,2 kW

Betrieb

Befestigen des Verlängerungskabels

Hinweis: Dieses Verfahren gilt für Rasenmäher, für die ein Verlängerungskabel benötigt wird.

Verwenden Sie nur für den Einsatz außen geeignete Verlängerungskabel.

⚠ WARNUNG:

Wenn Sie beim Einsatz des Rasenmähers mit Wasser in Berührung kommen, kann dies zu einem elektrischen Schlag führen, der zu Verletzungen oder sogar tödlichen Verletzungen führen kann.

- **Fassen Sie den Stecker oder den Rasenmäher nicht mit nassen Händen an, oder wenn Sie im Wasser stehen.**
- **Verwenden Sie nur für den Einsatz außen und bei kaltem Wetter geeignete Verlängerungskabel.**

1. Machen Sie im Verlängerungskabel eine Schleife und befestigen Sie sie in der Kabelarretierung (Bild 12).

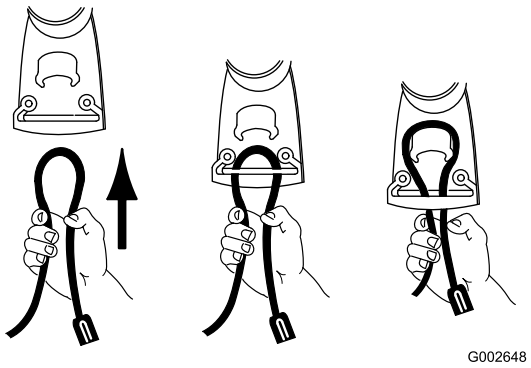

Bild 12

2. Stecken Sie das Verlängerungskabel in die Buchse am Rasenmäher (Bild 13).

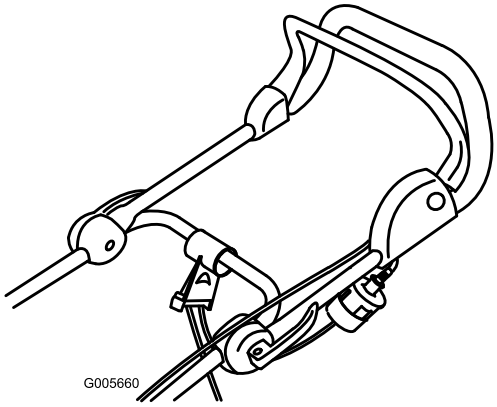

Bild 13

Hinweis: Ziehen Sie das Verlängerungskabel nicht durch Ziehen am Kabel ab. Fassen Sie den Stecker und nicht das Kabel an, wenn Sie das Kabel abschließen möchten.

⚠ WARNUNG:

Das Elektrokabel kann beschädigt werden und einen Schlag oder Brand verursachen.

Prüfen Sie das Elektrokabel gründlich, bevor Sie den Rasenmäher einsetzen. Setzen Sie den Rasenmäher nicht ein, wenn das Kabel beschädigt ist. Lassen Sie das Kabel sofort von einem offiziellen Vertragshändler von Toro auswechseln oder reparieren.

Planen des Mähmusters

Wenn Sie sich an das vorgeschlagene Mähmuster halten, verringern Sie das Risiko, mit dem Rasenmäher über das Kabel zu fahren. Außerdem wird das Kabel nicht unnötig abgenutzt. Achten Sie darauf, dass sich das Kabel nicht um Bäume, Sträucher oder andere Hindernisse wickelt.

Fangen Sie das Mähen in der Nähe der Steckdose an. Mähen Sie hin und her und mähen Sie mit größerer Distanz zur Steckdose (Bild 14).

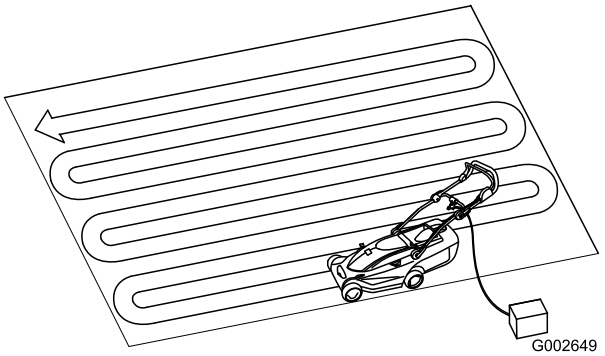

Bild 14

Anlassen des Motors

1. Schließen Sie das Verlängerungskabel am Rasenmäher (falls zutreffend) an.
2. Stecken Sie das andere Ende des Kabel in eine Steckdose.
3. Drücken Sie die Taste links am Griff und halten Sie sie gedrückt (Bild 15).

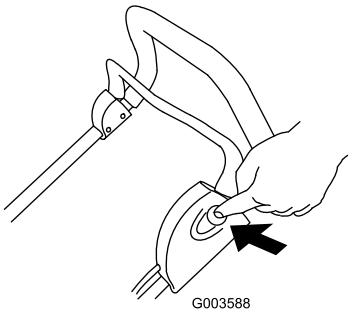

Bild 15

4. Ziehen Sie den Schaltbügel bei gedrückter Taste zum Griff (Bild 16).

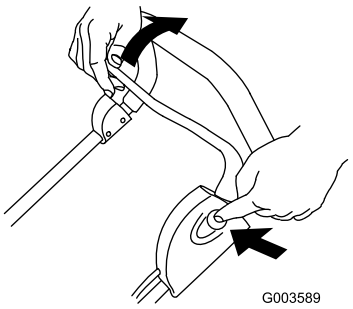

Bild 16

5. Halten Sie den Schaltbügel zum Griff und lassen Sie die Taste los (Bild 17).

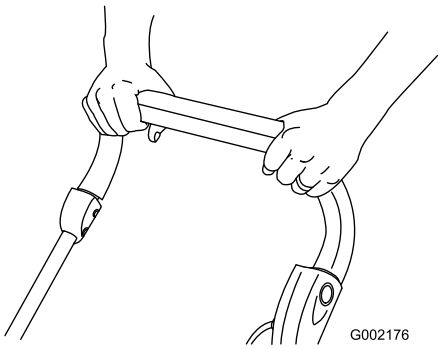

Bild 17

Abstellen des Motors

1. Lassen Sie den Schaltbügel los (Bild 18).

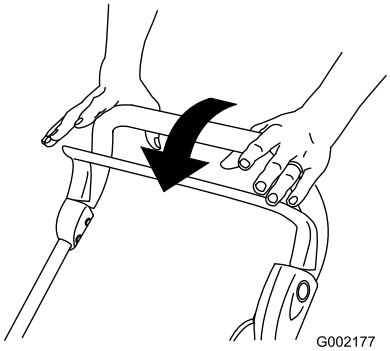

Bild 18

2. Schließen Sie den Rasenmäher von der Steckdose ab, wenn Sie den Rasenmäher unbeaufsichtigt lassen.

Einstellen der Schnitthöhe

Der Rasenmäher hat 6 Einstellungen für die Schnitthöhe (alle Werte sind ungefähre Angaben): A=20 mm, B=31 mm, C=42 mm, D=53 mm, E=64 mm und F=75 mm.

⚠ GEFAHR

Beim Einstellen der Schnitthöhenhebel können Ihre Hände mit einem sich drehenden Messer in Kontakt geraten, was schwere Verletzungen zur Folge haben kann.

Stellen Sie den Motor ab und warten Sie den Stillstand aller beweglichen Teile ab, bevor Sie die Schnitthöhe einstellen.

1. Stellen Sie den Motor ab und warten Sie, bis alle beweglichen Teile zum Stillstand gekommen sind.
2. Drücken Sie mit dem Daumen auf die Taste zum Einstellen der Schnitthöhe und drücken Sie den Schnitthöhengriff nach unten oder ziehen Sie ihn nach oben, bis Sie die gewünschte Einstellung auf der Schnitthöhenanzeige erreicht haben (Bild 19).

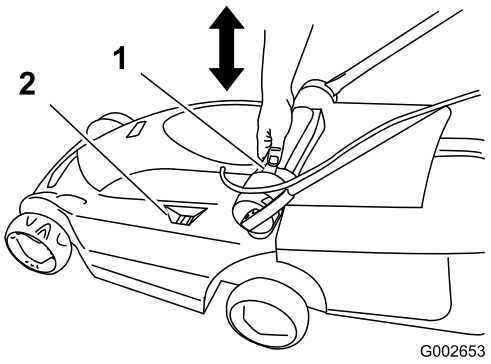

Bild 19

1. Taste für das Einstellen der Schnitthöhe
2. Schnitthöhe

3. Lassen Sie die Taste für das Einstellen der Schnitthöhe los.

Sammeln des Schnittguts

Setzen Sie den Fangkorb ein, um das Schnittgut zu sammeln.

1. Heben Sie die hintere Klappe an und setzen Sie den Fangkorb am Rasenmäher ein (Bild 20).

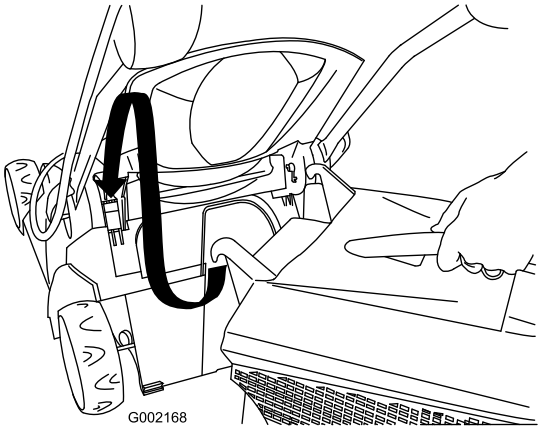

Bild 20

2. Lassen Sie die hintere Klappe wieder los.
3. Schieben Sie den Hebel für Recycling/Kollektieren in die Stellung zum Kollektieren (Bild 21).

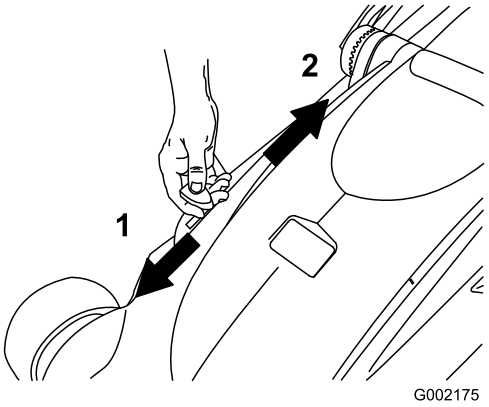

Bild 21

1. Stellung zum Kollektieren
2. Stellung zum Recycling
3. Hebel für Recycling/Kollektieren

4. Mähen Sie mit dem eingesetzten Fangkorb, bis die Anzeige am Fangkorb anzeigt, dass der Fangkorb voll ist (Bild 22).

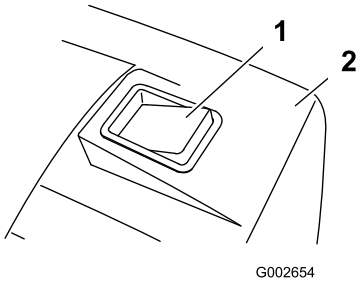

Bild 22

1. Fangkorbanzeige (Fangkorb ist voll)
2. Fangkorb

5. Nehmen Sie den Fangkorb vom Rasenmäher ab und leeren Sie das Schnittgut aus.

Hinweis: Wenn Sie vom Kollektieren zum Recycling wechseln möchten, schieben Sie den Hebel für Recycling/Kollektieren in die Stellung zum Recycling (Bild 21) und nehmen Sie den Fangkorb ab.

Tipps zum Rasenmähen



Bild 23

Halten Sie sich an diese Anweisungen, wenn Sie Gras schneiden, um die besten Mähergebnisse und das beste Schnittbild zu erhalten.

- Halten Sie die Messer während der ganzen Mähsaison **scharf**.
- **Mähen Sie nur trockenes Gras.** Nasses Gras neigt zum Verklumpen im Garten und kann ein Verstopfen des Rasenmähers und ein Abstellen des Motors verursachen. Das Gras oder Laub kann auch rutschig sein, sodass Sie rutschen oder fallen können.
- Stellen Sie beim Mähen einer Schnittbreite sicher, dass Sie eine Überschneidung von ungefähr 4 cm haben.
- Wenn Sie sehr hohes Gras schneiden, sollten Sie zuerst mit der höchsten Schnitthöhe und einer langsamen Gehgeschwindigkeit schneiden. Mähen Sie dann noch einmal mit einer niedrigeren Einstellung, um das beste Schnittbild zu erhalten.
- Probieren Sie bei einem unbefriedigenden Erscheinungsbild der Rasenfläche eine der folgenden Abhilfen aus:
  - Schärfen Sie das Messer.
  - Gehen Sie beim Mähen langsamer.
  - Stellen Sie eine höhere Schnitthöhe am Rasenmäher ein.
  - Mähen Sie häufiger.
  - Lassen Sie die Bahnen überlappen, anstelle bei jedem Gang eine neue Bahn zu mähen.

Wartung

Dieses Produkt von Toro wurde speziell entwickelt, um Ihnen viele Jahre problemlos zu dienen. Sollte das Gerät repariert werden müssen, bringen Sie es zu einem offiziellen Vertragshändler von Toro.

⚠ WARNUNG:

Wenn der Rasenmäher an eine Steckdose angeschlossen ist, kann er verwendet werden. Der Rasenmäher könnte aus Versehen gestartet werden und Sie oder andere Personen schwer verletzen.

Schließen Sie den Rasenmäher immer von der Steckdose ab, wenn Sie den Rasenmäher unbeaufsichtigt lassen.

Doppelt isolierte Geräte

Bei einem doppelt isoliertem Gerät werden anstelle von einer Erde zwei Isolierungen eingesetzt. Keine Erde ist an einem doppelt isoliertem Gerät vorhanden. Es sollte auch keine Erde dem Gerät hinzugefügt werden. Reparaturen an einem doppelt isoliertem Gerät müssen sorgfältig und mit Kenntnis des Systems ausgeführt werden. Diese Arbeiten sollten nur von fachlich geschulten Personal bei einem offiziellen Vertragshändler von Toro ausgeführt werden. Ersatzteile für ein doppelt isoliertes Gerät müssen identisch zu dem Teil sein, das Sie ersetzen. Ein doppelt isoliertes Gerät ist mit den Worten Doppelisolierung“ oder Doppelt isoliert“ markiert. Das Symbol (Rechteck in einem Rechteck) ⧈ kann auch auf dem Gerät vorhanden sein.

Reinigen des Rasenmähergehäuses

Reinigen Sie das Rasenmähergehäuse nach jedem Einsatz.

Stellen Sie den Motor ab, bevor Sie mit den Reinigungsarbeiten beginnen, warten Sie bis alle beweglichen Teile zum Stillstand gekommen sind und schließen Sie den Rasenmäher von der Steckdose ab.

Wichtig: Reinigen Sie den Rasenmäher nicht mit Wasser. Feuchtigkeit kann im Rasenmäher zurück bleiben und zu Korrosion bei den internen Teilen führen.

- Reinigen Sie die Unterseite des Mähwerkgehäuses. Entfernen Sie die Schmutz- und Schnittgutrückstände mit einem Hartholzschaber.
- Entfernen Sie Rückstände von den Entlüftungsschlitzen oben am Rasenmähergehäuse.

- Entfernen Sie alle Rückstände am Rasenmähergehäuse mit einer Bürste.
- Prüfen Sie die Steckdose auf Schmelz- oder Überhitzungsanzeichen. Alte, abgenutzte Stecker von Verlängerungskabeln, die lose in der Steckdose sitzen, können aufgrund des schlechten Kontakts zum Überhitzen führen. Wechseln Sie beschädigte Verlängerungskabel sofort aus.

Warten des Messers

Mähen Sie immer mit einem scharfen Messer. Ein scharfes Messer mäht sauber, ohne Grashalme zu zerreißen oder zu zerschnetzeln.

Ersetzen Sie das Messer nur durch ein Originalmesser von Toro.

⚠ WARNUNG:

Der Rasenmäher könnte aus Versehen gestartet werden und Sie oder andere Personen schwer verletzen.

Schließen Sie den Rasenmäher von der Steckdose ab, bevor Sie das Messer prüfen, abnehmen oder auswechseln.

1. Stellen Sie den Motor ab und warten Sie, bis alle beweglichen Teile zum Stillstand gekommen sind.
2. Schließen Sie den Rasenmäher von der Steckdose ab.
3. Kippen Sie den Rasenmäher seitlich.
4. Prüfen Sie vorsichtig die Schärfe und Abnutzung des Messers, besonders an den Stellen, an denen sich flache und gebogene Teile berühren. Wenn Sie Abnutzungen feststellen, sollten Sie das Messer auswechseln.

   Hinweis: Montieren Sie für die optimale Leistung vor dem Saisonbeginn ein neues Messer. Feilen Sie während der Saison kleine Kerben am Messer aus, um die Schnittkante zu erhalten.

⚠ GEFAHR

Ein abgenutztes oder defektes Messer kann zerbrechen. Messerstücke, die ausgeschleudert werden, können den Bediener oder Unbeteiligte treffen und schwere oder tödliche Verletzungen verursachen.

Prüfen Sie das Messer regelmäßig auf Abnutzung und Beschädigung und wechseln Sie ein abgenutztes oder beschädigtes Messer aus.

Entfernen des Messers

1. Fassen Sie das Ende des Messers mit einem stark wattierten Handschuh oder einem Lappen an (Bild 24).

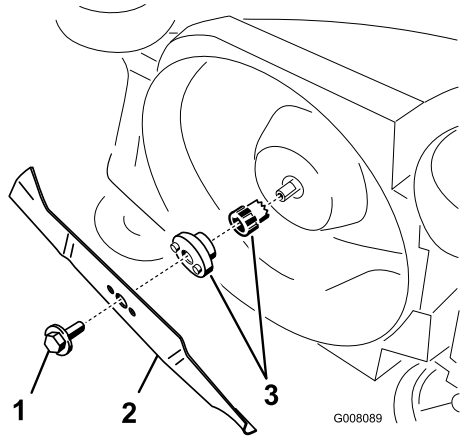

Bild 24

1. Messerschraube
2. Messer
3. Messeradapter

2. Entfernen Sie die Messerschraube und das Schnittmesser.

   Wichtig: Wenn sich der Messeradapter löst, stellen Sie sicher, dass Sie ihn montieren, bevor Sie das Messer und die Messerschraube einsetzen. Wenn Sie den Rasenmäher ohne Messeradapter einsetzen, wird der Mäher beschädigt.

Schärfen des Messers

Schärfen Sie die Oberseite des Messers mit einer Feile und erhalten Sie den ursprünglichen Schnittwinkel.

Hinweis: Das Messer bleibt ausgewuchtet, wenn Sie die gleiche Menge Metall von beiden Schnittkanten entfernen.

Wichtig: Überprüfen Sie die Auswuchtung des Schnittmessers auf einer Ausgleichsmaschine. Ihr Fachhändler führt Auswuchter zu günstigen Preisen. Ein ausgewuchtetes Messer bleibt horizontal, ein nicht ausgewuchtetes Messer senkt sich nach einer Seite ab. Wenn das Messer nicht ausgewuchtet ist, feilen Sie von der schweren Seite des Messers mehr von der Schnittkante ab.

Montieren des Messers

Montieren Sie ein scharfes, ausgewuchtetes Messer und die Messerschraube. Die Windflügel müssen nach oben in Richtung Rasenmähergehäuse weisen. Ziehen Sie die Schnittmesserschraube auf 15 Nm.

Warten der Ein-/Ausschaltanlage und der Messerbremsanlage

Der Motor und das Messer stellen 3 Sekunden nach dem Loslassen des Schaltbügels ab. Stellen Sie vor jedem Einsatz des Rasenmähers sicher, dass der Schaltbügel richtig funktioniert. Wenn das Messer nicht innerhalb von 3 Sekunden abstellt, oder Sie ein Geräusch hören, dass Metall auf Metall schleift oder kratzt, wenn Sie den Schaltbügel loslassen, wenden Sie sich an den offiziellen Vertragshändler von Toro. Dieselben Empfehlungen gelten, wenn Sie bei der Verwendung des Rasenmähers starke Vibrationen spüren.

Einlagerung

Stellen Sie den Rasenmäher an einem kühlen, sauberen und trockenen Ort ab, der nicht für Kinder zugänglich ist. Decken Sie den Rasenmäher ab, um ihn sauber und geschützt zu halten.

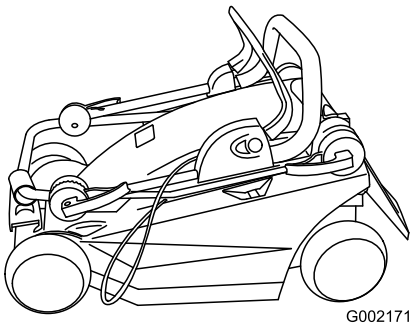

Bild 25

1. Reinigen Sie das Mähergehäuse.
2. Prüfen Sie den Messerzustand.

Fehlersuche und -behebung

Problem	Mögliche Ursache	Behebungsmaßnahme
Motor springt nicht an	1. Das Verlängerungskabel ist nicht am Rasenmäher angeschlossen.	1. Schließen Sie das Verlängerungskabel am Rasenmäher an und stecken Sie das andere Ende des Kabels in eine normale Steckdose.
	2. Das Verlängerungskabel ist beschädigt.	2. Prüfen Sie das Verlängerungskabel und reparieren Sie beschädigte Kabel.
	3. Die Sicherung oder der Schutzschalter ist durchgebrannt.	3. Prüfen Sie die Sicherung an der Steckdose oder den Schutzschalter.
Motor springt schwer an oder verliert Leistung.	1. Der Auswurfkanal des Rasenmähers ist verstopft.	1. Reinigen Sie den Auswurfkanal des Rasenmähers.
	2. Die Unterseite des Mähwerkgehäuses muss gesäubert werden.	2. Reinigen Sie die Unterseite des Mähwerkgehäuses.
	3. Die Schnitthöhe ist zu niedrig.	3. Stellen Sie die Schnitthöhe des Mähers höher und lassen Sie den Motor wieder an.
Der Rasenmäher oder der Motor vibrieren stark.	1. Das Messer ist nicht ausgewuchtet.	1. Wuchten Sie das Messer aus.
	2. Die Befestigungsschraube des Messers ist lose.	2. Ziehen Sie die Befestigungsschraube des Messers an.
	3. Der Auswurfkanal des Rasenmähers ist verstopft.	3. Reinigen Sie den Auswurfkanal des Rasenmähers.
	4. Die Unterseite des Mähwerkgehäuses muss gesäubert werden.	4. Reinigen Sie die Unterseite des Mähwerkes.
	5. Die Motorbefestigungsschrauben sind lose.	5. Ziehen Sie die Motorbefestigungs-schrauben an.
Ungleichmäßiges Schnittmuster	1. Das Messer ist stumpf oder nicht ausgewuchtet.	1. Schärfen und wuchten Sie das Messer aus.
	2. Sie mähen bei jedem Mähen dasselbe Muster.	2. Ändern Sie das Mähmuster.
	3. Die Unterseite des Mähwerkgehäuses muss gesäubert werden.	3. Reinigen Sie die Unterseite des Mähwerkes.
Der Auswurfkanal verstopft	1. Die Schnitthöhe ist zu niedrig.	1. Verwenden Sie eine höhere Schnitthöhe.
	2. Sie mähen nasses Gras.	2. Lassen Sie das Gras vor dem Mähen abtrocknen.
	3. Die Unterseite des Mähwerkgehäuses muss gesäubert werden.	3. Reinigen Sie die Unterseite des Mähwerkes.

Internationale Händlerliste

Vertragshändler:	Land:	Telefonnummer:
Atlantis Su ve Sulama Sisstemleri Lt	Türkei	90 216 344 86 74
Balama Prima Engineering Equip.	Hongkong	852 2155 2163
B-Ray Corporation	Korea	82 32 551 2076
Casco Sales Company	Puerto Rico	787 7888383
Ceres S.A.	Costa Rica	506 2391138
CSSC Turf Equipment (pvt) Ltd.	Sri Lanka	94 11 2746100
Cyril Johnston & Co.	Nordirland	44 2890 813 121
Equiver	Mexiko	52 55 539 95444
Femco S.A.	Guatemala	502 4423277
G.Y.K. Company Ltd.	Japan	81 726 325 861
Geomechaniki of Athens	Griechenland	30 10 935 0054
Guandong Golden Star	China	86 20 876 51338
Hako Ground and Garden	Schweden	46 35 10 0000
Hako Ground and Garden	Norwegen	47 22 90 7760
Hayter Limited (U.K.)	Großbritannien	44 1279 723 444
Hydroturf Int. Co Dubai	Vereinigte Arabische Emirate	97 14 347 9479
Hydroturf Egypt LLC	Ägypten	202 519 4308
Ibea S.P.A.	Italien	39 0331 853611
Irriamc	Portugal	351 21 238 8260
Irrigation Products Int'l Pvt Ltd.	Indien	86 22 83960789
Jean Heybroek b.v.	Niederlande	31 30 639 4611
Lely (U.K.) Limited	Großbritannien	44 1480 226 800
Maquiver S.A.	Kolumbien	57 1 236 4079
Maruyama Mfg. Co. Inc.	Japan	81 3 3252 2285
Metra Kft	Ungarn	36 1 326 3880
Mountfield a.s.	Tschechische Republik	420 255 704 220
Munditol S.A.	Argentinien	54 11 4 821 9999
Oslinger Turf Equipment SA	Ecuador	593 4 239 6970
Oy Hako Ground and Garden Ab	Finnland	358 987 00733
Parkland Products Ltd.	Neuseeland	64 3 34 93760
Prochaska & Cie	Österreich	43 1 278 5100
RT Cohen 2004 Ltd.	Israel	972 986 17979
Riversa	Spanien	34 9 52 83 7500
Roth Motorgerate GmBh & Co.	Deutschland	49 7144 2050
Sc Svend Carlsen A/S	Dänemark	45 66 109 200
Solvert S.A.S.	Frankreich	33 1 30 81 77 00
Spypros Stavrinides Limited	Zypern	357 22 434131
Surge Systems India Limited	Indien	91 1 292299901
T-Markt Logistics Ltd.	Ungarn	36 26 525 500
Toro Australia	Australien	61 3 9580 7355
Toro Europe BVBA	Belgien	32 14 562 960

Die Garantie von Toro

Bedingungen und abgedeckte Produkte

&Toro und die Vertragshändler, die Toro Warranty Company, gewährleisten im Rahmen eines gegenseitigen Abkommens die aufgeführten Produkte von Toro zu reparieren, wenn die Produkte Material- oder Herstellungsfehler aufweisen.

Die folgenden Garantiezeiträume gelten ab dem Kaufdatum:

Produkte	**Garantiezeitraum**
Handrasenmäher mit Selbstantrieb	2-jährige eingeschränkte Garantie
Aufsitzrasenmäher mit Heckmotor	2-jährige eingeschränkte Garantie
Rasen- und Gartentraktore	2-jährige eingeschränkte Garantie
Tragbare Elektroprodukte	2-jährige eingeschränkte Garantie
Schneefräsen	2-jährige eingeschränkte Garantie
Verbraucherprodukt mit Null-Wenderadius	2-jährige eingeschränkte Garantie

*Originalkäufer ist die Person, die das Toro Produkt neu gekauft hat.

*Normaler Privatgebrauch bedeutet die Verwendung des Produktes auf demselben Grundstück wie das Eigenheim. Der Einsatz an mehreren Standorten, öffentliche Einrichtungen als Einsetzender oder die Verwendung als Leihgerät wird als kommerzieller Gebrauch eingestuft, und in diesen Situationen würde die kommerzielle Garantie gelten.

Eingeschränkte Garantie für kommerziellen Gebrauch

Verbraucherprodukte und Zubehör von Toro, die für kommerziellen, institutionellen oder Leihgebrauch verwendet werden, werden für die folgenden Zeiträume ab Kaufdatum mit einer Garantie für Material- und Herstellungsfehler abgedeckt.

Produkte	**Garantiezeitraum**
Handrasenmäher mit Selbstantrieb	90-tägige Garantie
Aufsitzrasenmäher mit Heckmotor	90-tägige Garantie
Rasen- und Gartentraktore	90-tägige Garantie
Tragbare Elektroprodukte	90-tägige Garantie
Schneefräsen	90-tägige Garantie
Verbraucherprodukt mit Null-Wenderadius	45-tägige Garantie

Anweisungen für die Inanspruchnahme von Wartungsarbeiten unter Garantie

Halten Sie dieses Verfahren ein, wenn Sie der Meinung sind, dass Ihre Produkte von Toro Material- oder Herstellungsfehler aufweisen.

1. Wenden Sie sich an die Verkaufsstelle, um einen Kundendienst für das Produkt zu vereinbaren. Wenn Sie den Verkäufer nicht kontaktieren können, können Sie sich auch an jeden offiziellen Vertragshändler von Toro wenden.
2. Bringen Sie das Produkt zum Händler und legen Sie ihm einen Kaufnachweis (Rechnung) vor. Wenn Sie mit der Analyse oder dem Support des Vertragshändlers nicht zufrieden sind, wenden Sie sich an uns unter:

   Customer Care Department, Consumer Division
   The Toro Company
   8111 Lyndale Avenue South
   Bloomington, MN 55420-1196
   Manager: Technical Product Support: 001-952-887-8248

   Siehe beiliegende Liste der Vertragshändler

Verantwortung des Eigentümers

Sie müssen das Produkt von Toro pflegen und die in der *Bedienungsanleitung* aufgeführten Wartungsarbeiten ausführen. Für solche Routinewartungsarbeiten, die von Ihnen oder einem Händler durchgeführt werden, kommen Sie auf.

Nicht von der Garantie abgedeckte Punkte und Bedingungen

Diese ausdrückliche Garantie schließt Folgendes aus:

- Kosten für regelmäßige Wartungsarbeiten oder Teile, wie z. B. Rotormesser, Abstreifermesser, Riemen Kraftstoff, Schmiermittel, Ölwechsel, Zündkerzen, Kabel- und Gestänge-Einstellungen oder Einstellen der Bremsen
- Jedes Produkt oder Teil, das modifiziert oder missbraucht wurde und aufgrund eines Unfalls oder fehlender Wartung ersetzt oder repariert werden muss
- Reparaturen, die aufgrund von Nichtverwenden von frischem Kraftstoff (weniger als ein Monat) oder falscher Vorbereitung des Geräts vor einer Einlagerung von mehr als einem Monaten zurückzuführen sind.
- Motor und Getriebe. Diese Teile werden von den entsprechenden Herstellergarantien mit eigenen allgemeinen Geschäftsbedingungen abgedeckt

Alle von diesen Garantien abgedeckten Reparaturen müssen von einem offiziellen Toro Vertragshändler mit den offiziellen Ersatzteilen von Toro ausgeführt werden.

Allgemeine Bedingungen

Für den Käufer gelten die gesetzlichen Vorschriften jedes Landes. Die Rechte, die dem Käufer aus diesen gesetzlichen Vorschriften zustehen, werden nicht von dieser Garantie eingeschränkt.