Form No. 3365-380 Rev A

Tosaerba elettrici Eurocycler™ da 34 cm e 41 cm

Nº del modello 21080—Nº di serie 310000001 e superiori

Nº del modello 21090—Nº di serie 310000001 e superiori

Manuale dell'operatore

Indice

Introduzione 1
Sicurezza 1
- Norme di sicurezza 2
- Pressione acustica 3
- Potenza acustica 3
- Vibrazioni mano-braccio 3
- 3
- Prevenzione di rifiuti di apparecchiature elettriche ed elettroniche (WEEE) 3
- Adesivi di sicurezza e informativi 3

Preparazione 5
- 1 Sollevamento della stegola 5
- 2 Montaggio del cesto di raccolta 6

Quadro generale del prodotto 7
- Specifiche 7

Funzionamento 8
- Fissaggio del cavo di prolunga 8
- Pianificazione della tosatura 8
- Avviamento del motore 8
- Arresto del motore 9
- Regolazione dell'altezza di taglio 9
- Raccolta dello sfalcio 10
- Suggerimenti per la tosatura 11

Manutenzione 11
- Apparecchiature con doppio isolamento 11
- Pulizia della scocca del tosaerba 11
- Revisione della lama 12
- Revisione del sistema di accensione e del freno della lama 13

Rimessaggio 13
Localizzazione guasti 14

Introduzione

Questo tosaerba a lame rotanti con operatore a piedi è pensato per l'utilizzo da parte di privati od operatori professionisti del verde. Il suo scopo è quello di tagliare l'erba di prati ben tenuti di complessi residenziali o proprietà commerciali. Non è stato progettato per tagliare aree cespugliose o per impieghi in agricoltura.

Grazie per avere scelto un tosaerba elettrico &ToroShort per uso residenziale. Leggete attentamente questo manuale per imparare come utilizzare e manutenere correttamente il vostro tosaerba. Le informazioni qui riportate aiuteranno voi ed altri ad evitare infortuni e a non danneggiare il prodotto. Sebbene la Toro progetti, produca e distribuisca prodotti all'insegna della sicurezza, voi siete responsabili del corretto utilizzo del prodotto in condizioni di sicurezza.

Le norme per l'uso dei tosaerba variano da una zona all'altra. Consultate l'ente locale riguardo a normative e limitazioni relative agli orari in cui è permesso tosare nella vostra zona.

Sicurezza

Leggete e comprendete il contenuto di questo manuale prima di avviare il motore.

⚠Questo è il simbolo di richiamo alla sicurezza, che viene usato per richiamare l'attenzione a pericoli di infortuni potenziali. Attenetevi a tutti i messaggi di sicurezza che seguono questo simbolo, al fine di evitare infortuni ed anche la morte.

L'errato utilizzo o manutenzione di questo tosaerba può causare infortuni ed anche la morte. Limitate questo pericolo attenendovi alle seguenti istruzioni di sicurezza.

⚠ AVVERTENZA

Osservate sempre queste istruzioni di sicurezza per ridurre il rischio d'incendio, scosse elettriche e infortuni quando utilizzate questo tosaerba elettrico.

© 2010—The Toro® Company
8111 Lyndale Avenue South
Bloomington, MN 55420

Registrate il vostro prodotto presso www.Toro.com.

CE

Traduzione dell'originale (IT)
Stampato in Polonia
Tutti i diritti sono riservati

Le seguenti informazioni sulla sicurezza sono un adattamento delle norme europee EN 836:1997 e CEI/IEC 60335-77:2001.

Norme di sicurezza

Informazioni generali

- Leggete attentamente le istruzioni. Prendete dimestichezza con i comandi e il corretto utilizzo delle apparecchiature.
- Non consentite mai l'uso del tosaerba a bambini o a persone che non abbiano perfetta conoscenza delle presenti istruzioni. Le normative locali possono imporre limiti all'età dell'operatore.
- Non tosate in prossimità di altre persone, soprattutto bambini, o di animali da compagnia.
- L'operatore o utilizzatore è responsabile di incidenti o pericoli occorsi ad altre persone o alla loro proprietà.

Preparazione

- Indossate pantaloni lunghi e calzature robuste quando tosate. Non usate mai l'apparecchiatura a piedi nudi o in sandali.
- Ispezionate attentamente l'area in cui deve essere utilizzata l'apparecchiatura, e sgombratela da oggetti che possano venire raccolti e scagliati dalla macchina.
- Prima dell'uso, controllate sempre a vista che la lama, i bulloni della lama e il gruppo di taglio non siano usurati o danneggiati. Sostituite in serie la lama e i bulloni usurati o danneggiati, per mantenere il bilanciamento.
- Toro consiglia di corredare il tosaerba di un dispositivo di corrente residua (RCD) di un massimo di 30 mA.
- Usate soltanto un cavo di prolunga di 1,00 mm^2, lungo un massimo di 30 m per uso all'aperto (se pertinente).

Uso del tosaerba

- Tosate solamente alla luce del giorno o con illuminazione artificiale adeguata.
- Evitate, per quanto possibile, di utilizzare l'apparecchiatura su erba bagnata.
- Appoggiate sempre i piedi con sicurezza sui pendii.
- Camminate, non correte.
- Se utilizzate un tosaerba rotante con ruote per falciare in pendenza, eseguite un movimento laterale, mai verso l'alto e il basso.
- Invertite la direzione con cautela sulle pendenze.
- Non tosate versanti molto scoscesi.
- Prestate la massima attenzione quando fate marcia indietro o tirate il tosaerba verso di voi.
- Spegnete il tosaerba quando lo trasferite da un'area da tosare all'altra. Fermate la lama ogni volta che allontanate il tosaerba dal tappeto erboso.
- Non utilizzate mai il tosaerba se gli schermi sono difettosi o se i dispositivi di protezione non sono montati (es. deflettori e/o cesti di raccolta).
- Accendete il motore con cautela come da istruzioni, tenendo i piedi a debita distanza dalla lama.
- Non inclinate il tosaerba quando accendete il motore, salvo nei casi in cui il tosaerba debba essere inclinato per l'avviamento. In questo caso non inclinatelo più del necessario, e sollevate soltanto il lato lontano dall'operatore. Prima di rimettere l'apparecchiatura a terra, accertatevi che entrambe le mani siano in posizione di lavoro.
- Non mettete le mani o i piedi vicino o sotto le parti rotanti. Restate sempre lontani dall'apertura di scarico.
- Non sollevate né trasportate il tosaerba se il motore è acceso.
- Togliete la spina dalla presa:
  - ogni volta che lasciate il tosaerba incustodito;
  - prima di sbloccare un intasamento o di rimuovere corpi estranei dal tubo di scarico;
  - prima di controllare, pulire o eseguire interventi sul tosaerba;
  - dopo aver colpito un corpo estraneo; ispezionate il tosaerba per rilevare eventuali danni, ed effettuate le riparazioni necessarie prima di utilizzarlo;
  - se il tosaerba inizia a vibrare in modo anomalo (controllate immediatamente).
- I lampi possono causare lesioni gravi o morte. Se vedete lampi o udite tuoni vicini all'area in cui vi trovate, non utilizzate la macchina; cercate un riparo.

Manutenzione e rimessaggio

- Mantenete adeguatamente serrati tutti i dadi, i bulloni e le viti, per assicurarvi che l'apparecchiatura funzioni nelle migliori condizioni di sicurezza.
- Controllate frequentemente il cesto di raccolta, per verificarne l'usura o il deterioramento.
- Sostituite le parti usurate o danneggiate, per motivi di sicurezza.

- Verificate che la lama di taglio utilizzata sia quella giusta.
- Acquistate soltanto parti di ricambio ed accessori originali Toro.

Pressione acustica

Questa unità ha un livello di pressione acustica all'orecchio dell'operatore di 86 dBA, con un valore d'incertezza (K) di 1 dBA.

Il livello di pressione acustica è stato determinato in conformità con le procedure definite nella norma EN ISO 11201.

Potenza acustica

Questa unità ha un livello di potenza acustica garantito di 96 dBA, con un valore d'incertezza (K) di 1 dBA.

Il livello di potenza acustica è stato determinato in conformità con le procedure definite nella norma ISO 11094.

Vibrazioni mano-braccio

Modello 21080

Livello di vibrazione misurato per la mano sinistra = 3,1 m/s^2

Livello di vibrazione misurato per la mano destra = 2,2 m/s^2

Valore d'incertezza (K) = 1,6 m/s^2

I valori rilevati sono stati determinati in conformità con le procedure definite nella norma EN 1032.

Modello 21090

Livello di vibrazione misurato per la mano sinistra = 3,0 m/s^2

Livello di vibrazione misurato per la mano destra = 1,7 m/s^2

Valore d'incertezza (K) = 1,5 m/s^2

I valori rilevati sono stati determinati in conformità con le procedure definite nella norma EN 1032.

Prevenzione di rifiuti di apparecchiature elettriche ed elettroniche (WEEE)



- La direttiva UE 2002/96/CE classifica questo prodotto come attrezzo elettrico o elettronico.
- **Non** smaltite questo attrezzo come rifiuto urbano indifferenziato.
- Smaltite questo attrezzo presso un centro di raccolta o riciclaggio, nel pieno rispetto delle leggi locali e nazionali.
- Il consumatore svolge un ruolo importante nella riduzione dello smaltimento dei rifiuti, e deve consegnare gli attrezzi elettronici ed elettrici inutilizzabili per il riciclaggio.
- Il riciclaggio evita la disperzione di materiali pericolosi nel ciclo dei rifiuti urbani.
- Il simbolo del cassonetto barrato ricorda all'utente di non smaltire questo prodotto come rifiuto urbano indifferenziato.

Adesivi di sicurezza e informativi

Importante: Gli adesivi di sicurezza e d'istruzione sono affissi accanto a zone particolarmente pericolose. Sostituite gli adesivi danneggiati o mancanti.

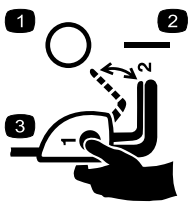

110-1168

1. Off
2. On
3. Per avviare il tosaerba, premete il pulsante e tenetelo premuto mentre tirate indietro la barra di comando.

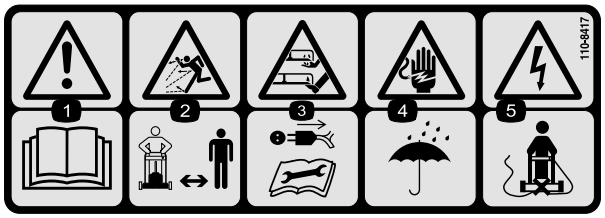

110-8417

1. Avvertenza. Leggete il *Manuale dell'operatore.*
2. Pericolo di lancio di oggetti. Tenete gli astanti a distanza di sicurezza dalla macchina.
3. Attenzione, non toccate la lama mentre gira! Scollegate il cavo elettrico e leggete le istruzioni prima di eseguire interventi di revisione o manutenzione.
4. Pericolo di scossa elettrica. Tenete la macchina lontano da pioggia e umidità.
5. Pericolo di tagliare il cavo elettrico. Non spingete la macchina sopra il cavo elettrico.

Preparazione

Nota: Non mettete il tosaerba sotto tensione prima che sia completamente montato.

1

Sollevamento della stegola

Non occorrono parti

Procedura

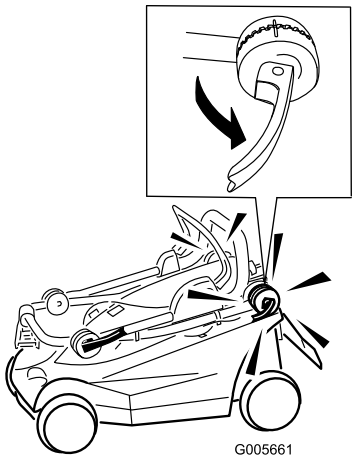

Figura 1

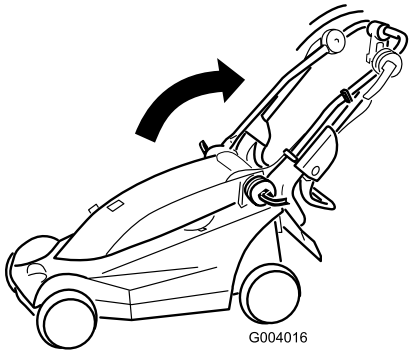

Figura 2

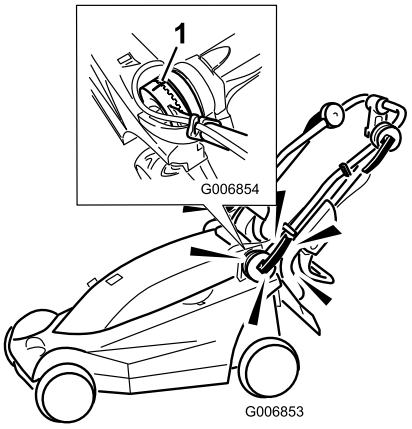

Figura 3

1. Allineate i segni

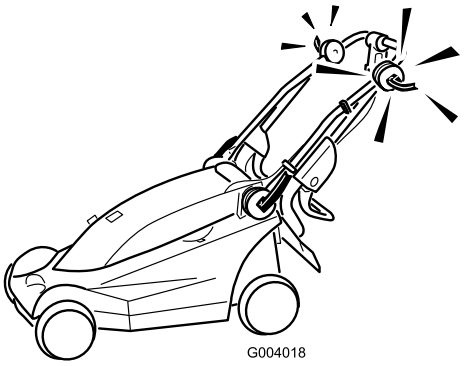

Figura 4

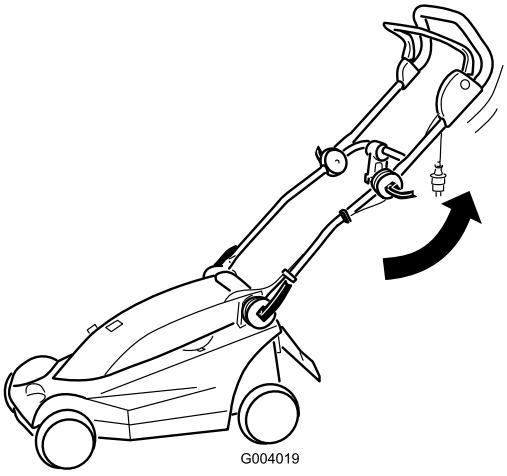

Figura 5

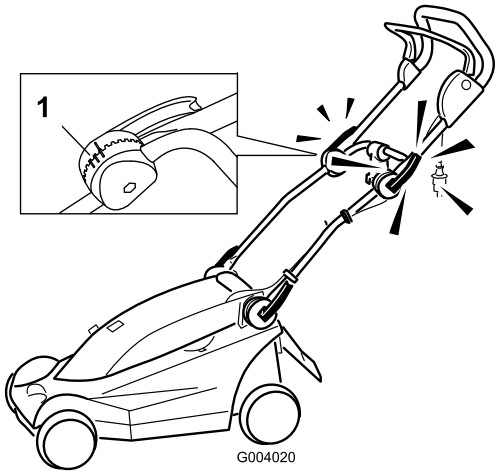

Figura 6

1. Segni per le posizioni della stegola

Nota: Potete regolare la stegola superiore in tre posizioni. Allineate il segno ad uno dei tre segni previsti sul lato interno del dispositivo di bloccaggio della stegola superiore (Figura 6).

2

Montaggio del cesto di raccolta

Non occorrono parti

Procedura

Importante: Eseguite le operazioni nell'ordine indicato.

1. Inserite il lato nei fermi sulla parte superiore (Figura 7).

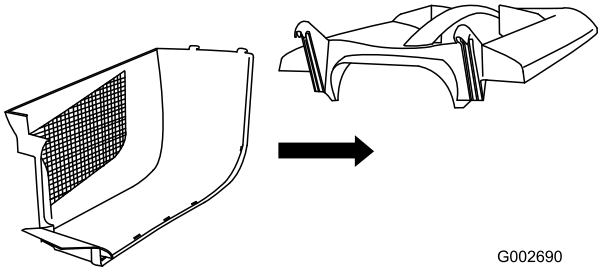

Figura 7

2. Inserite l'altro lato nei fermi della parte superiore e bloccate insieme il retro dei due lati (Figura 8).

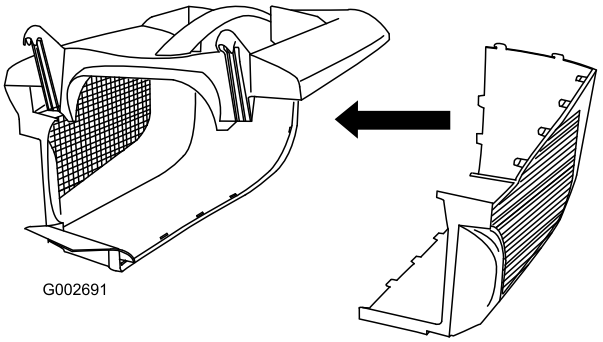

Figura 8

3. Iniziando dal retro, allineate e premete insieme i rimanenti fermi laterali (Figura 9).

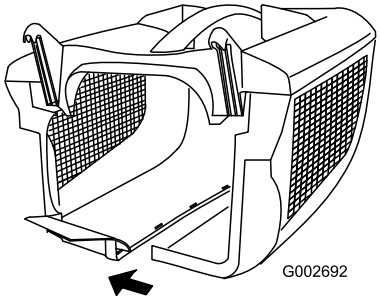

Figura 9

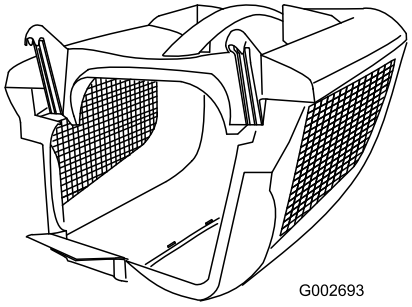

Figura 10

Quadro generale del prodotto

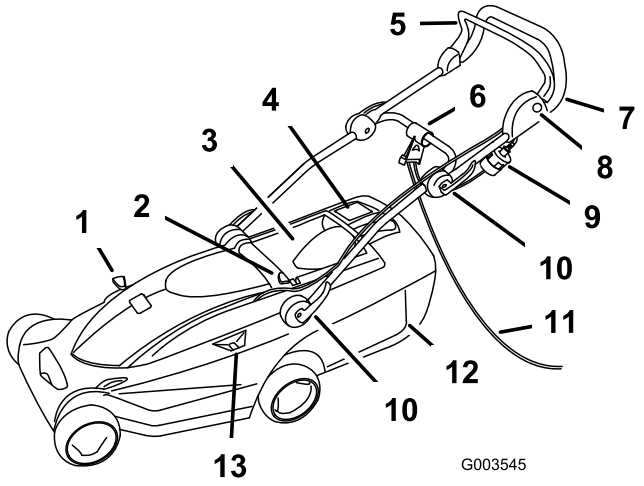

Figura 11

1. Leva di riciclaggio/raccolta
2. Pulsante di regolazione dell'altezza di taglio
3. Sportello posteriore
4. Spia di livello del cesto di raccolta
5. Barra di comando
6. Blocco del cavo
7. Manico
8. Pulsante
9. Spina
10. Dispositivi di blocco della stegola (4)
11. Cavo di prolunga (non a corredo)
12. Cesto di raccolta
13. Spia di livello dell'altezza di taglio

Specifiche

Modello	**21080**	**21090**
Peso	15 kg	20 kg
Lunghezza	122 cm	132 cm
Larghezza	39 cm	47 cm
Altezza	104 cm	102 cm
Larghezza di taglio nominale	34 cm	41 cm
Range di altezze di taglio nominali	da 20 a 75 mm	da 20 a 75 mm
Capacità cesto di raccolta	32 l.	40 l.
Giri/min nominali del motore	3000 giri/min	3000 giri/min
Voltaggio e frequenza	230 V/ 50 Hz	230 V/ 50 Hz
Servosterzo	1,2 kW	1,2 kW

Funzionamento

Fissaggio del cavo di prolunga

Nota: Questa operazione viene eseguita sui tosaerba che necessitano di un cavo di prolunga.

Utilizzate soltanto un cavo di prolunga raccomandato per uso all'aperto.

⚠ AVVERTENZA

Il contatto con l'acqua mentre usate il tosaerba può causare una scossa elettrica, e di conseguenza ferite o anche la morte.

- **Non maneggiate la spina o il tosaerba con mani bagnate o con i piedi nell'acqua.**
- **Utilizzate soltanto un cavo di prolunga raccomandato per uso all'aperto a temperature fredde.**

1. Formate un cappio con il cavo di prolunga e fissatelo nel fermacavo (Figura 12).

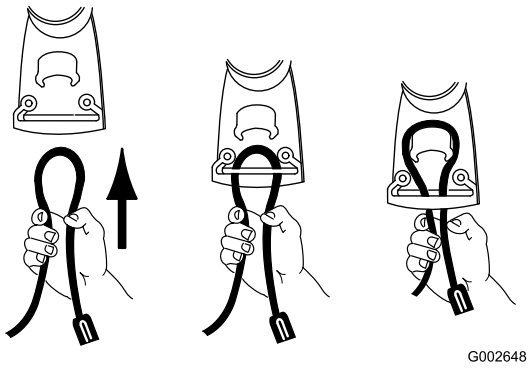

Figura 12

2. Collegate il cavo di prolunga alla spina del tosaerba (Figura 13).

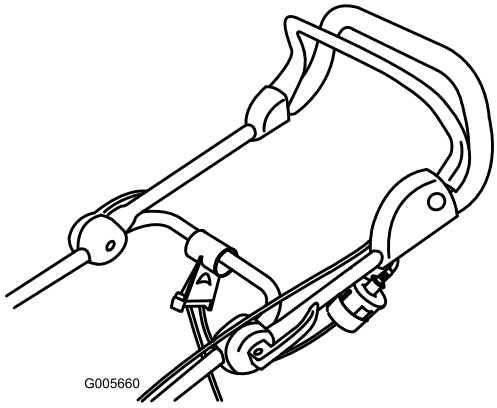

Figura 13

Nota: Non tirate il cavo di prolunga per staccare la spina; per togliere il cavo dalla presa afferrate la spina, non il cavo.

⚠ AVVERTENZA

Il cavo elettrico può danneggiarsi e provocare scosse o prendere fuoco.

Controllate attentamente il cavo elettrico prima di usare il tosaerba. Se il cavo è danneggiato, non usate il tosaerba. Fate sostituire o riparare immediatamente il cavo danneggiato da un Centro Assistenza Toro autorizzato.

Pianificazione della tosatura

Osservate il piano di tosatura proposto, per ridurre il rischio di passare sopra il cavo con il tosaerba e di usurare inutilmente il cavo. Non lasciate avvolgere il cavo elettrico attorno ad alberi, cespugli o altri ostacoli.

Iniziate a tosare nelle adiacenze della presa elettrica. Tosate avanti e indietro, allontanandovi a poco a poco dalla presa elettrica (Figura 14).

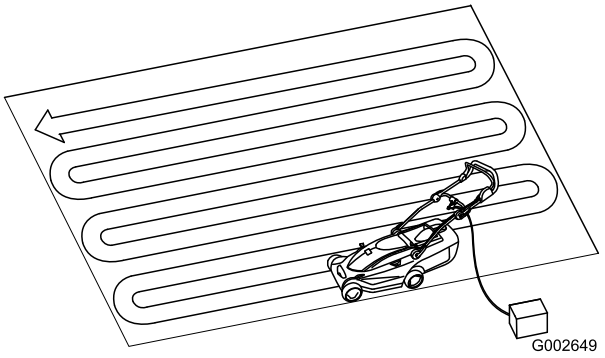

Figura 14

Avviamento del motore

1. Collegate il cavo di prolunga al tosaerba (se pertinente).
2. Inserite l'altro capo del cavo in una presa elettrica domestica.
3. Premete il pulsante a sinistra della stegola e tenetelo premuto (Figura 15).

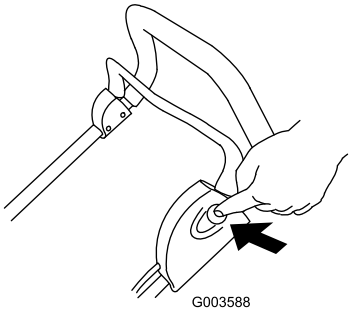

Figura 15

4. Tenete premuto il pulsante e tirate la barra di comando verso la stegola (Figura 16).

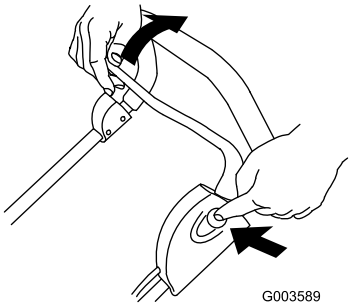

Figura 16

5. Tenete la barra di comando contro la stegola e rilasciate il pulsante (Figura 17).

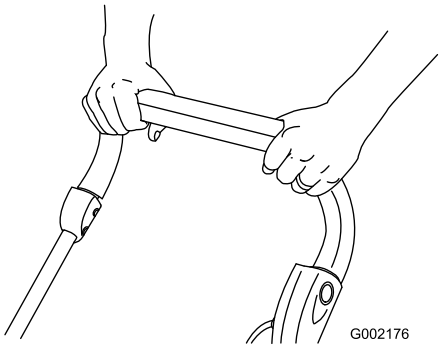

Figura 17

Arresto del motore

1. Rilasciate la barra di comando (Figura 18).

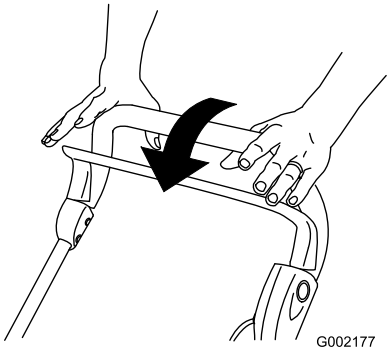

Figura 18

2. Se lasciate il tosaerba incustodito, staccate la spina dalla presa elettrica.

Regolazione dell'altezza di taglio

Il tosaerba ha sei altezze di taglio (tutte approssimative): A = 20 mm; B = 31 mm; C = 42 mm; D = 53 mm; E = 64 mm ed F = 75 mm.

⚠ PERICOLO

Regolando le leve dell'altezza di taglio potreste toccare la lama in movimento con le mani o i piedi, e ferirvi gravemente.

Prima di cambiare l'altezza di taglio spegnete il motore e attendete che tutte le parti in movimento si siano fermate.

1. Spegnete il motore e attendete che tutte le parti in movimento si siano fermate.
2. Premete il pulsante di regolazione dell'altezza di taglio con il pollice, e abbassate o alzate l'impugnatura dell'altezza di taglio all'altezza opportuna illustrata dalla spia di livello dell'altezza di taglio (Figura 19).

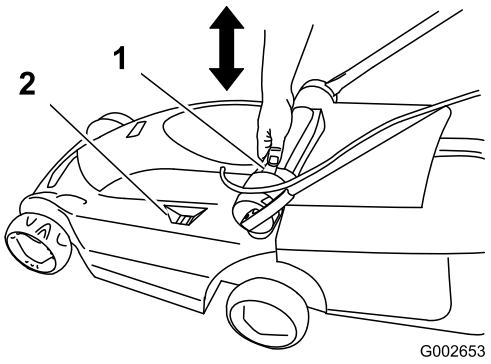

Figura 19

1. Pulsante di regolazione dell'altezza di taglio
2. Spia di livello dell'altezza di taglio

3. Rilasciate il pulsante di regolazione dell'altezza di taglio.

Raccolta dello sfalcio

Montate il cesto di raccolta per raccogliere i ritagli d'erba.

1. Alzate lo sportello posteriore e montate il cesto di raccolta sul tosaerba (Figura 20).

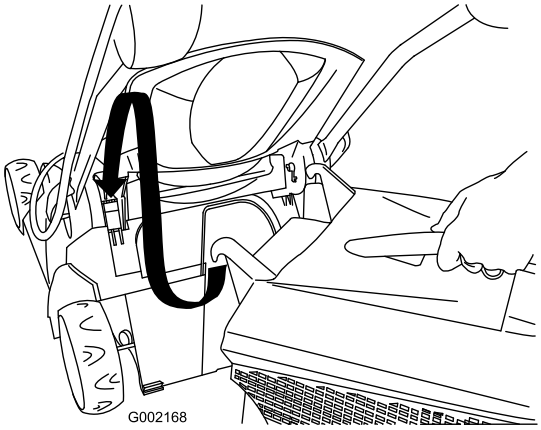

Figura 20

2. Rilasciate lo sportello posteriore.
3. Spostate la leva di riciclaggio/raccolta in posizione di raccolta (Figura 21).

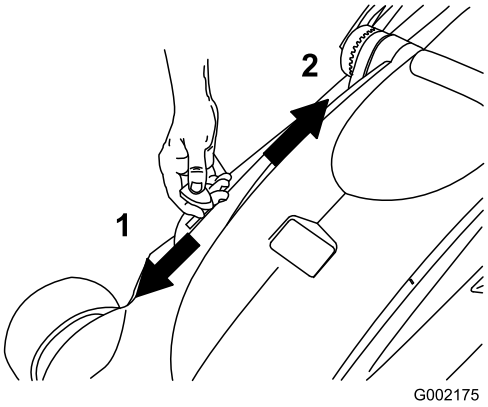

Figura 21

1. Posizione di raccolta
2. Posizione di riciclaggio (mulching)
3. Leva di riciclaggio/raccolta

4. Tosate con il cesto di raccolta montato, fin quando la relativa spia indica che il cesto è pieno (Figura 22).

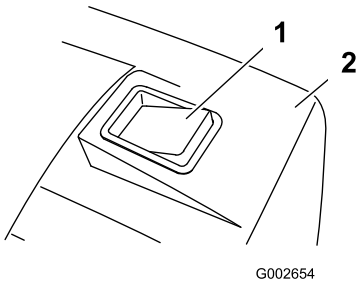

Figura 22

1. Spia del cesto di raccolta (cesto pieno)
2. Cesto di raccolta

5. Togliete il cesto di raccolta dal tosaerba e svuotatelo.

Nota: Per commutare dalla raccolta dello sfalcio al riciclaggio, spostate la leva di riciclaggio/raccolta nella posizione di riciclaggio (Figura 21) e togliete il cesto di raccolta.

Suggerimenti per la tosatura



Figura 23

Osservate queste istruzioni per ottenere una falciatura ed un tappeto erboso più attraenti.

- Mantenete la **lama affilata** durante l'intera stagione di tosatura.
- **Tosate soltanto erba asciutta.** L'erba bagnata tende a raggrupparsi sul prato e può intasare il tosaerba o fermare il motore. Può essere anche scivolosa, e se vi camminate sopra potreste scivolare e cadere.
- Quando falciate con singole passate, sovrapponetele di 4 cm circa.
- Quando falciate erba molto alta, per ottenere un tappeto erboso attraente si consiglia di falciare innanzitutto alla massima altezza di taglio e alla minima velocità a piedi, e falciarla di nuovo ad un'altezza di taglio inferiore.
- Se il tappeto erboso tosato non ha un aspetto soddisfacente, provate uno dei seguenti rimedi.
  - Affilate la lama.
  - Tosate camminando più lentamente.
  - Alzate l'altezza di taglio del tosaerba.
  - Tosate l'erba più di frequente.
  - Sovrapponete le passate, anziché falciare un'intera andana ad ogni passata

Manutenzione

Toro ha progettato questo prodotto in modo che vi dia anni e anni di servizio affidabile. Per eventuali revisioni portate il prodotto ad un Centro Assistenza Toro autorizzato.

⚠ AVVERTENZA

Quando è collegato ad una presa elettrica domestica, il tosaerba è pronto per l'uso. Qualcuno potrebbe avviarlo accidentalmente e causare gravi infortuni a voi e a terzi.

Se lasciate il tosaerba incustodito, staccate sempre la spina dalla presa elettrica.

Apparecchiature con doppio isolamento

Le apparecchiature con doppio isolamento sono provviste di due sistemi di isolamento al posto della messa a terra. Le apparecchiature con doppio isolamento non sono provviste di messa a terra, ed a queste apparecchiature non si deve aggiungere la messa a terra. La revisione di apparecchiature con doppio isolamento deve essere eseguita con la massima cautela da personale esperto, pertanto deve essere eseguita soltanto da addetti alla revisione qualificati, presso un Centro Assistenza Toro autorizzato. Le parti di ricambio delle apparecchiature con doppio isolamento devono essere identiche alle parti da esse sostituite. Le apparecchiature con doppio isolamento sono contrassegnate dalla dicitura "Doppio isolamento" (Double Insulation) o "Doppiamente isolate" (Double Insulated). Sull'apparecchiatura può essere presente anche il simbolo (quadrato all'interno di un quadrato) ⧈.

Pulizia della scocca del tosaerba

Pulite sempre la scocca del tosaerba dopo l'uso.

Prima di pulirlo, spegnete il motore, attendete che tutte le parti in movimento si siano fermate, e scollegate il tosaerba dalla presa elettrica.

Importante: Non pulite il tosaerba con acqua. L'umidità può rimanere intrappolata nel tosaerba e far corrodere le parti interne.

- Pulite il sottoscocca del tosaerba. Togliete morchia e sfalcio con un raschietto di legno duro.
- Togliete i detriti dai fori di sfiato della scocca sopra il tosaerba.

- Eliminate con una spazzola tutti i detriti dalla scocca del tosaerba.
- Verificate che nella presa della spina elettrica non vi siano segni di fusione o calore. Le spine consumate dei cavi di prolunga, se sono allentate nella presa, possono causare il surriscaldamento a causa del cattivo contatto. Sostituite immediatamente i cavi di prolunga avariati (se pertinente).

Revisione della lama

Tosate sempre con una lama affilata. Le lame affilate falciano l'erba in modo uniforme, senza strapparla o tagliuzzarla.

Quando sostituite la lama, usate soltanto lame di ricambio originali Toro.

⚠ AVVERTENZA

Qualcuno potrebbe avviare accidentalmente il motore e causare gravi infortuni all'operatore o a terzi.

Non cercate di controllare, togliere o sostituire la lama senza aver prima staccato il tosaerba dalla presa elettrica.

1. Spegnete il motore e attendete che tutte le parti in movimento si siano fermate.
2. Staccate il tosaerba dalla presa elettrica.
3. Inclinate il tosaerba su di un lato.
4. Controllate attentamente l'affilatura e l'usura della lama, specialmente nel punto d'incontro tra le parti piatte e quelle curve. Se notate segni di usura, sostituite la lama.

   Nota: Per ottenere prestazioni ottimali montate una lama nuova prima dell'inizio della stazione di tosatura. Durante la stagione di tosatura, limate eventuali piccole tacche sulla lama per mantenere il tagliente.

⚠ PERICOLO

Una lama consumata o danneggiata può spezzarsi e scagliare frammenti in direzione dell'operatore o di astanti, causando gravi ferite o anche la morte.

Controllate spesso la lama per accertarvi che non vi siano segni di usura o danno, e sostituitela se è consumata o avariata.

Rimozione della lama

1. Afferrate l'estremità della lama (Figura 24) con un cencio o un guanto bene imbottito.

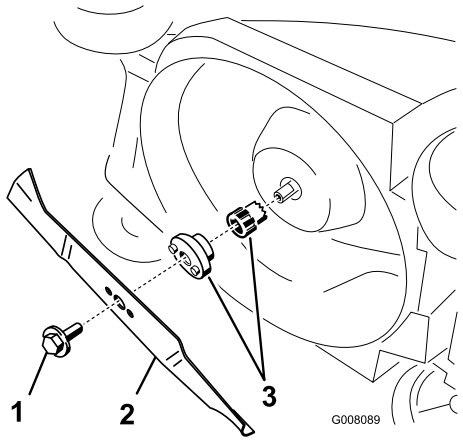

Figura 24

1. Bullone della lama
2. Lama
3. Adattatore per lama

2. Togliete il bullone della lama e la lama.

   Importante: Se l'adattatore della lama dovesse staccarsi, non dimenticate di montarlo prima della lama e del bullone. Se utilizzerete il tosaerba senza l'adattatore della lama, danneggerete il tosaerba.

Affilatura della lama

Affilate il lato superiore della lama con una lima, e mantenete l'angolo di taglio originale.

Nota: La lama rimane bilanciata se asporterete la stessa quantità di materiale da entrambi i taglienti.

Importante: Controllate il bilanciamento della lama posizionandola su un bilanciatore. Potrete acquistare un bilanciatore poco costoso da un negozio di ferramenta. La lama bilanciata rimane in posizione orizzontale; se è sbilanciata, si abbassa dal lato pesante. Se la lama è sbilanciata, limate dell'altro metallo dal tagliente, dall'estremità pesante della lama.

Montaggio della lama

Montate la lama affilata e bilanciata, ed il relativo bullone. Il montaggio è corretto se la costa della lama è rivolta verso l'alto della scocca del tosaerba. Serrate il bullone della lama a 15 Nm.

Revisione del sistema di accensione e del freno della lama

Il motore e la lama sono progettati in modo da fermarsi entro tre secondi dopo aver rilasciato la barra di comando. Verificate che la barra di comando funzioni correttamente ogni volta che utilizzate il tosaerba. Se la lama non si ferma entro tre secondi, o se udite rumori di raschiatura o di metallo contro metallo quando rilasciate la barra di comando, contattate un Centro Assistenza Toro autorizzato. Questa raccomandazione è pertinente anche qualora notiate forti vibrazioni mentre utilizzate il tosaerba.

Rimessaggio

Riponete il tosaerba in un luogo fresco, pulito e asciutto, lontano dai bambini. Coprite il tosaerba per mantenerlo pulito e proteggerlo.

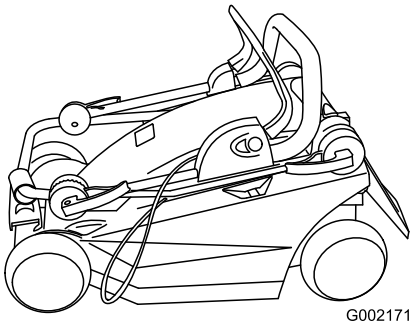

Figura 25

1. Pulite la scocca del tosaerba.
2. Controllate le condizioni della lama.

Localizzazione guasti

Problema	Possibile causa	Rimedio
Il motore non si avvia	1. Il cavo di prolunga non è collegato al tosaerba.	1. Collegate il cavo di prolunga al tosaerba e inserite la spina sull'altro capo del cavo di prolunga in una normale presa domestica.
	2. Il cavo di prolunga è danneggiato.	2. Controllate il cavo di prolunga; se è danneggiato riparatelo.
	3. È saltato il fusibile o il sezionatore di circuito.	3. Controllate il fusibile della presa o il sezionatore di circuito.
Il motore si avvia con difficoltà o perde potenza	1. Il condotto di scarico del tosaerba è intasato.	1. Pulite il condotto di scarico del tosaerba.
	2. Il sottoscocca del tosaerba deve essere pulito.	2. Pulite il sottoscocca del tosaerba.
	3. L'altezza di taglio è troppo bassa.	3. Impostate l'altezza di taglio del tosaerba ad una posizione superiore e riavviate il motore.
Il tosaerba o il motore vibrano in modo eccessivo.	1. La lama non è bilanciata.	1. Bilanciate la lama.
	2. Il bullone di fissaggio della lama è allentato.	2. Serrate il bullone di fissaggio della lama.
	3. Il condotto di scarico del tosaerba è intasato.	3. Pulite il condotto di scarico del tosaerba.
	4. Il sottoscocca del tosaerba deve essere pulito.	4. Pulite il sottoscocca del tosaerba.
	5. I bulloni di fissaggio del motore sono allentati.	5. Serrate i bulloni di fissaggio del motore.
Taglio non uniforme.	1. La lama è ottusa e non è bilanciata.	1. Affilate la lama e bilanciatela.
	2. Avete tosato ripetutamente nella stessa direzione.	2. Cambiate la direzione di tosatura.
	3. Il sottoscocca del tosaerba deve essere pulito.	3. Pulite il sottoscocca del tosaerba.
Il condotto di scarico s'intasa.	1. L'altezza di taglio è troppo bassa.	1. Alzate l'altezza di taglio.
	2. State cercando di tosare erba bagnata.	2. Lasciate asciugare l'erba prima di tosare.
	3. Il sottoscocca del tosaerba deve essere pulito.	3. Pulite il sottoscocca del tosaerba.

Lista dei distributori internazionali

Distributore:	Paese:	N. telefono:
Atlantis Su ve Sulama Sisstemleri Lt	Turchia	90 216 344 86 74
Balama Prima Engineering Equip.	Hong Kong	852 2155 2163
B-Ray Corporation	Corea	82 32 551 2076
Casco Sales Company	Portorico	787 788 8383
Ceres S.A.	Costa Rica	506 239 1138
CSSC Turf Equipment (pvt) Ltd.	Sri Lanka	94 11 2746100
Cyril Johnston & Co.	Irlanda del Nord	44 2890 813 121
Equiver	Messico	52 55 539 95444
Femco S.A.	Guatemala	502 442 3277
G.Y.K. Company Ltd.	Giappone	81 726 325 861
Geomechaniki of Athens	Grecia	30 10 935 0054
Guandong Golden Star	Cina	86 20 876 51338
Hako Ground and Garden	Svezia	46 35 10 0000
Hako Ground and Garden	Norvegia	47 22 90 7760
Hayter Limited (U.K.)	Regno Unito	44 1279 723 444
Hydroturf Int. Co Dubai	Emirati Arabi Uniti	97 14 347 9479
Hydroturf Egypt LLC	Egitto	202 519 4308
Ibea S.P.A.	Italia	39 0331 853611
Irriamc	Portogallo	351 21 238 8260
Irrigation Products Int'l Pvt Ltd.	India	86 22 83960789
Jean Heybroek b.v.	Paesi Bassi	31 30 639 4611
Lely (U.K.) Limited	Regno Unito	44 1480 226 800
Maquiver S.A.	Colombia	57 1 236 4079
Maruyama Mfg. Co. Inc.	Giappone	81 3 3252 2285
Metra Kft	Ungheria	36 1 326 3880
Mountfield a.s.	Repubblica Ceca	420 255 704 220
Munditol S.A.	Argentina	54 11 4 821 9999
Oslinger Turf Equipment SA	Ecuador	593 4 239 6970
Oy Hako Ground and Garden Ab	Finlandia	358 987 00733
Parkland Products Ltd.	Nuova Zelanda	64 3 34 93760
Prochaska & Cie	Austria	43 1 278 5100
RT Cohen 2004 Ltd.	Israele	972 986 17979
Riversa	Spagna	34 9 52 83 7500
Roth Motorgerate GmBh & Co.	Germania	49 7144 2050
Sc Svend Carlsen A/S	Danimarca	45 66 109 200
Solvert S.A.S.	Francia	33 1 30 81 77 00
Spypros Stavrinides Limited	Cipro	357 22 434131
Surge Systems India Limited	India	91 1 292299901
T-Markt Logistics Ltd.	Ungheria	36 26 525 500
Toro Australia	Australia	61 3 9580 7355
Toro Europe BVBA	Belgio	32 14 562 960

La garanzia del marchio Toro

Condizioni e prodotti coperti

The Toro® Company e la sua affiliata, Toro Warranty Company, ai sensi di un accordo tra di loro siglato, garantiscono la riparazione dei prodotti Toro elencati più sotto e impiegati per uso residenziale*, qualora essi presentassero difetti di materiale o lavorazione.

I seguenti periodi di tempo vengono applicati dalla data d'acquisto:

Prodotti	Periodo di garanzia
Tosaerba elettrici con operatore a piedi	Garanzia limitata di due anni
Rider con motore posteriore	Garanzia limitata di due anni
Trattori per tappeti erbosi e giardini	Garanzia limitata di due anni
Prodotti elettrici portatili	Garanzia limitata di due anni
Spazzaneve	Garanzia limitata di due anni
Consumer Zero Turn	Garanzia limitata di due anni

*"Acquirente originale" significa la persona che ha acquistato i prodotti Toro originariamente

*Scopo residenziale significa che il prodotto viene utilizzato nel lotto della vostra abitazione. L'utilizzo del prodotto in più luoghi, per scopi istituzionali o il suo noleggio sono considerati usi commerciali, ed in questo caso viene applicata la garanzia per uso commerciale.

Garanzia limitata per uso commerciale

I prodotti e gli accessori Consumer Toro utilizzati a scopo commerciale, istituzionale o per noleggio sono garantiti esenti da difetti di materiale e lavorazione per i seguenti periodi di tempo dalla data d'acquisto originale:

Prodotti	Periodo di garanzia
Tosaerba elettrici con operatore a piedi	Garanzia di 90 giorni
Rider con motore posteriore	Garanzia di 90 giorni
Trattori per tappeti erbosi e giardini	Garanzia di 90 giorni
Prodotti elettrici portatili	Garanzia di 90 giorni
Spazzaneve	Garanzia di 90 giorni
Consumer Zero Turn	Garanzia di 45 giorni

Istruzioni per ottenere il servizio in garanzia

Se credete che il vostro prodotto Toro presenti un difetto di materiale o lavorazione, procedete come segue.

1. Per la revisione del prodotto rivolgetevi al rivenditore di zona. Se per qualsiasi motivo risultasse impossibile contattare il vostro distributore, contattate un qualsiasi altro distributore autorizzato Toro per pianificare la manutenzione.
2. Consegnate il prodotto e la prova di acquisto (scontrino di acquisto) al Distributore. Se per qualsiasi motivo non siete soddisfatti dell'analisi o del servizio del Centro Assistenza, contattateci al:

   Customer Care Department, Consumer Division
   The Toro Company
   8111 Lyndale Avenue South
   Bloomington, MN 55420-1196
   Manager: Assistenza tecnica prodotti: 001–952–887–8248

   Vedere l'acclusa lista dei distributori.

Responsabilità del proprietario

Il proprietario deve mantenere il prodotto Toro in conformità alle procedure di manutenzione riportate nel *Manuale dell'operatore*. La manutenzione ordinaria è a vostro carico, sia essa eseguita da un concessionario o da voi stesso.

Articoli e condizioni non coperti da garanzia

Quanto segue è escluso dalla presente espressa garanzia.

- Il costo della manutenzione ordinaria e di pezzi e materiali di normale consumo, quali: lame del rotore (pale), raschiarulli, cinghie, carburante, lubrificanti, cambi olio, candele, cablaggi/connessioni o regolazione dei freni
- Qualsiasi prodotto o componente che sia stato modificato o erroneamente utilizzato e debba essere sostituito o riparato a causa di incidenti o mancanza di un'adeguata manutenzione.
- Riparazioni necessarie in conseguenza di mancato utilizzo di carburante pulito (vecchio di non oltre un mese) o preparazione inadeguata dell'unità al rimessaggio per periodi superiori a un mese
- Motore e trasmissione, che sono coperti dalle pertinenti garanzie del produttore, con clausole e condizioni a parte

Tutte le riparazioni coperte da queste garanzie devono essere effettuate da un Distributore Toro autorizzato, con ricambi approvati da Toro.

Condizioni generali

L'acquisto è coperto dalle leggi nazionali di ciascun paese. La presente garanzia non limita i diritti riservati all'acquirente da tali leggi.