Form No. 3365-385 Rev A

Eurocycler™ 34cm and 41cm Electric Lawn Mowers

Model No. 21080—Serial No. 310000001 and Up

Model No. 21090—Serial No. 310000001 and Up

Operator's Manual

Contents

Introduction....1
Safety....1
- Safe Operating Practices....2
- Sound Pressure....2
- Sound Power....3
- Hand-Arm Vibration....3
- 3
- Waste of Electrical/Electronic Equipment (WEEE)....3
- Safety and Instructional Decals....3

Setup....4
- 1 Unfolding the Handle....4
- 2 Assembling the Grass Box....5

Product Overview....6
- Specifications....6

Operation....7
- Securing the Extension Cord....7
- Planning Your Mowing Pattern....7
- Starting the Motor....7
- Stopping the Motor....8
- Adjusting the Height-of-Cut....8
- Bagging the Clippings....9
- Mowing Tips....10

Maintenance....10
- Double-insulated Appliances....10
- Cleaning the Mower Housing....10
- Servicing the Blade....11
- Servicing the On/Off and Blade Brake System....12

Storage....12
Troubleshooting....13

Introduction

This rotary-blade, walk-behind lawn mower is intended to be used by residential homeowners or professional, hired operators. It is designed primarily for cutting grass on well-maintained lawns on residential or commercial properties. It is not designed for cutting brush or for agricultural uses.

Thank you for choosing a Toro electric mower for residential use. Read this manual carefully to learn how to operate and maintain your mower properly. The information in this manual can help you and others avoid injury and product damage. Although Toro designs and produces safe products, you are responsible for operating the product properly and safely.

Regulations on the operation of mowers vary from one area to another. Consult with local authorities for regulations and restrictions regarding permitted mowing times in your area.

Safety

Read and understand the contents of this manual before starting the motor.

⚠This is the safety alert symbol. It is used to alert you to potential personal injury hazards. Obey all safety messages that follow this symbol to avoid possible injury or death.

Improperly using or maintaining this lawn mower could result in injury or death. To reduce this potential, comply with the following safety instructions.

⚠ WARNING

To reduce the risk of fire, electric shock, and personal injury when using this electric lawn mower, always follow these safety instructions.

The following safety information has been adapted from European Standard EN 836:1997 and CEI/IEC 60335-77:2001.

© 2010—The Toro® Company
8111 Lyndale Avenue South
Bloomington, MN 55420

Register at www.Toro.com.

CE

Original Instructions (EN)
Printed in Poland
All Rights Reserved

Safe Operating Practices

General Information

- Read the instructions carefully. Be familiar with the controls and the proper use of the equipment.
- Never allow children or people unfamiliar with these instructions to use the lawn mower. Local regulations can restrict the age of the operator.
- Never mow while people, especially children or pets, are nearby.
- The operator or user is responsible for accidents or hazards occurring to other people or their property.

Preparation

- While mowing, always wear substantial footwear and long trousers. Do not operate the equipment when barefoot or wearing open sandals.
- Thoroughly inspect the area where the equipment is to be used and remove all objects which can be thrown by the machine.
- Before using, always visually inspect to see that the blade, blade bolts, and cutter assembly are not worn or damaged. Replace a worn or damaged blade and bolts as a set to preserve balance.
- Toro recommends that the mower should be supplied with a residual current device (RCD) having a tripping current of not more than 30 mA.
- Use only 1.00 mm^2 size extension cord no more than 30 m long suitable for outdoor use (if applicable).

Handling

- Mow only in daylight or in good artificial light.
- Avoid operating the equipment in wet grass, where feasible.
- Always be sure of your footing on slopes.
- Walk; never run.
- For wheeled rotary mowers, mow across the face of slopes, never up and down.
- Exercise extreme caution when changing direction on slopes.
- Do not mow excessively steep slopes.
- Use extreme caution when reversing or pulling the lawn mower toward you.
- Switch off the mower when transporting it from one cutting area to another. Stop the blade whenever you move the mower off the lawn.
- Never operate the lawn mower with defective guards or without mounted safety devices (for example, deflectors and/or grass catchers) in place.
- Switch on the motor carefully according to instructions and with feet well away from the blade.
- Do not tilt the lawn mower when switching on the motor, except if the lawn mower has to be tilted for starting. In this case, do not tilt it more than absolutely necessary and lift only the part which is away from the operator. Always ensure that both hands are in the operating position before returning the appliance to the ground.
- Do not put hands or feet near or under rotating parts. Keep clear of the discharge opening at all times.
- Never pick up or carry a lawn mower while the motor is running.
- Pull the plug from the socket:
  - whenever you leave the lawn mower;
  - before clearing a blockage or removing material from the chute;
  - before checking, cleaning, or working on the lawn mower;
  - after striking a foreign object. Inspect the lawn mower for damage and make repairs before restarting and operating the lawn mower;
  - if the lawn mower starts to vibrate abnormally (check immediately).
- Lightning can cause severe injury or death. If you see lightning or hear thunder in the area, do not operate the machine; seek shelter.

Maintenance and Storage

- Keep all nuts, bolts, and screws tight to be sure the equipment is in safe working condition.
- Check the grass catcher frequently for wear or deterioration.
- Replace worn or damaged parts for safety.
- Ensure that only the proper replacement cutting blade is used.
- Purchase only genuine Toro replacement parts and accessories.

Sound Pressure

This unit has a sound pressure level at the operator's ear of 86 dBA, which includes an Uncertainty Value (K) of 1 dBA.

Sound pressure level was determined according to the procedures outlined in EN ISO 11201.

Sound Power

This unit has a guaranteed sound power level of 96 dBA, which includes an Uncertainty Value (K) of 1 dBA.

Sound power level was determined according to the procedures outlined in ISO 11094.

Hand-Arm Vibration

Model 21080

Measured vibration level for left hand = 3.1 m/s^2

Measured vibration level for right hand = 2.2 m/s^2

Uncertainty Value (K) = 1.6 m/s^2

Measured values were determined according to the procedures outlined in EN 1032.

Model 21090

Measured vibration level for left hand = 3.0 m/s^2

Measured vibration level for right hand = 1.7 m/s^2

Uncertainty Value (K) = 1.5 m/s^2

Measured values were determined according to the procedures outlined in EN 1032.

Waste of Electrical/Electronic Equipment (WEEE)



- EU directive 2002/96/EC classifies this product as an electrical or electronic tool.
- **Do Not** dispose of this tool as unsorted municipal waste.
- Dispose of this tool at a collection or recycling center according to local and national law.
- The consumer has an important role in reducing the disposal of waste by returning waste electronic/electrical tools for recycling.
- Recycling avoids the dispersion of hazardous materials into the municipal waste stream.
- The crossed-out bin symbol reminds the user not to dispose of this product as unsorted municipal waste.

Safety and Instructional Decals

Important: Safety and instruction decals are located near areas of potential danger. Replace damaged or lost decals.

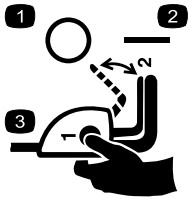

110-1168

1. Off
2. On
3. To engage the mower, press and hold the button while pulling back on the control bar.



110-8417

1. Warning—read the *Operator's Manual.*
2. Thrown object hazard—keep bystanders a safe distance from the machine.
3. Attention, do not touch rotating blade! Disconnect power cord and read the instructions before servicing or performing maintenance.
4. Electric shock hazard—keep the machine out of the rain and other wet conditions.
5. Electrical hazard, cutting of electrical cord—do not push the machine over the power cord.

Setup

Note: Do not connect the mower to a power source until the mower is fully assembled.

1

Unfolding the Handle

No Parts Required

Procedure

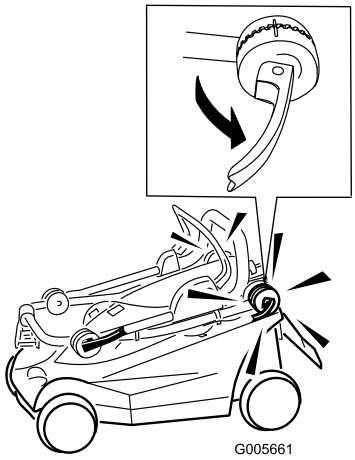

Figure 1

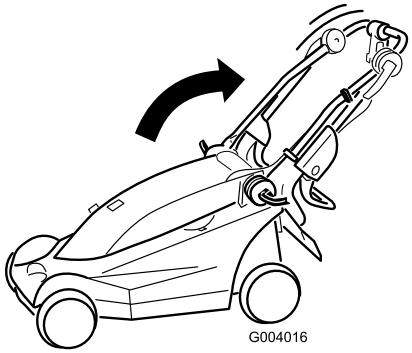

Figure 2

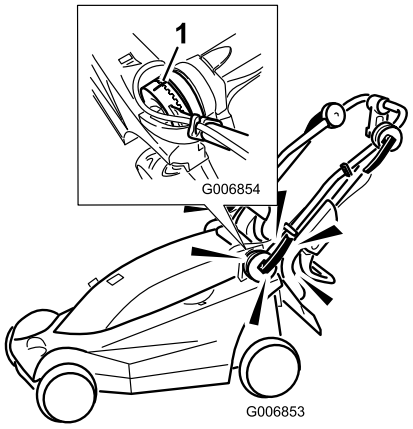

Figure 3

1. Align the marks

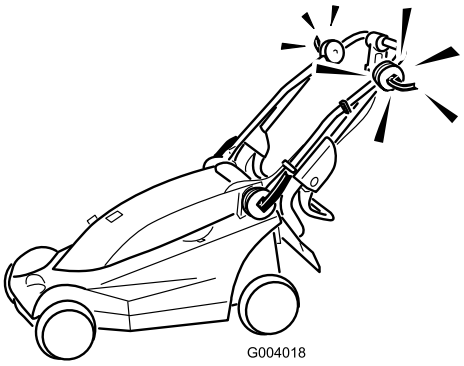

Figure 4

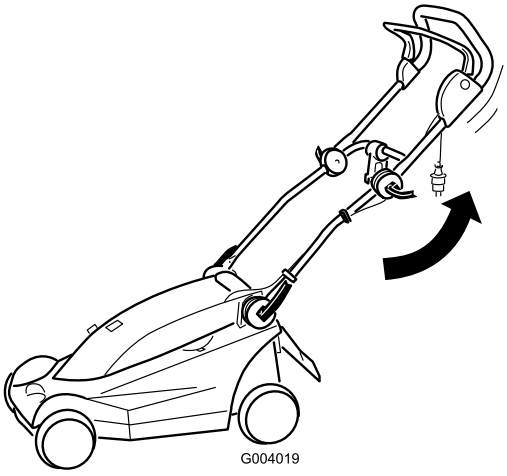

Figure 5

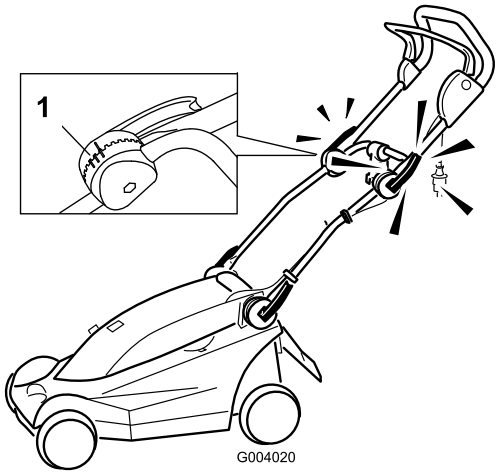

Figure 6

1. Marks for handle positions

Note: You can set the upper handle to 1 of 3 positions. Line up the mark to 1 of the 3 marks on the inner side of the upper handle lock (Figure 6).

2

Assembling the Grass Box

No Parts Required

Procedure

Important: Follow the steps in the order shown.

1. Slide the side into the latches in the top (Figure 7).

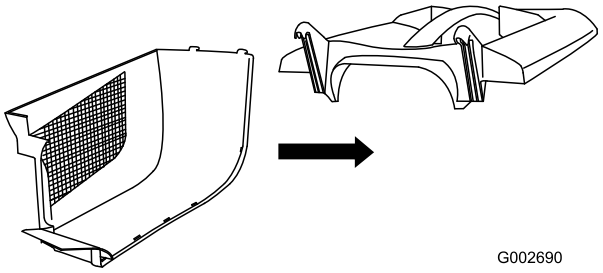

Figure 7

2. Slide the other side into the latches in the top and latch the rear of the 2 sides together (Figure 8).

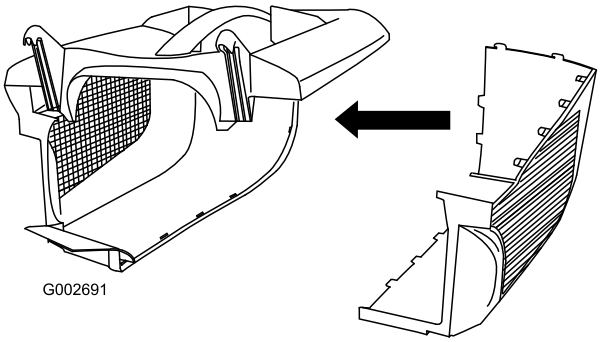

Figure 8

3. Starting at the rear, align and push the remainder of the side latches together (Figure 9).

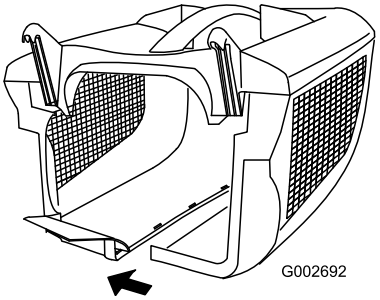

Figure 9

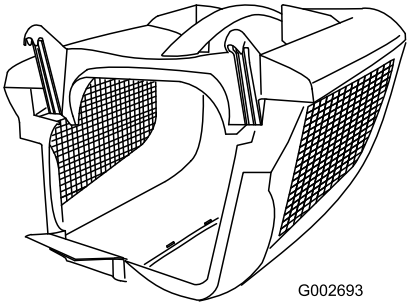

Figure 10

Product Overview

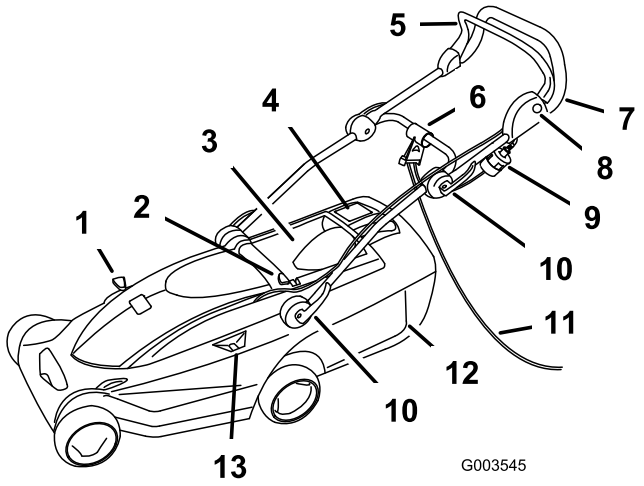

Figure 11

1. Recycling/bagging lever
2. Height-of-cut adjustment button
3. Rear door
4. Grass box fill indicator
5. Control bar
6. Cord lock
7. Handle
8. Button
9. Plug
10. Handle locks (4)
11. Extension cord (not supplied)
12. Grass box
13. Height-of-cut level reading

Specifications

Model	**21080**	**21090**
Weight	15 kg	20 kg
Length	122 cm	132 cm
Width	39 cm	47 cm
Height	104 cm	102 cm
Nominal width of cut	34 cm	41 cm
Nominal height of cut range	20 to 75 mm	20 to 75 mm
Grass box volume	32 L	40 L
Nominal motor RPM	3000 rpm	3000 rpm
Volts and Frequency	230 V/ 50 Hz	230 V/ 50 Hz
Power	1.2 kW	1.2 kW

Operation

Securing the Extension Cord

Note: This procedure is for mowers that require an extension cord.

Use only an extension cord recommended for outdoor use.

⚠ WARNING

Contacting water while operating the mower could cause an electric shock, which can cause an injury or death.

- **Don't handle the plug or the mower with wet hands or while standing in water.**
- **Use only an extension cord recommended for outdoor cold weather use.**

1. Form a loop in the extension cord and secure it in the cord lock (Figure 12).

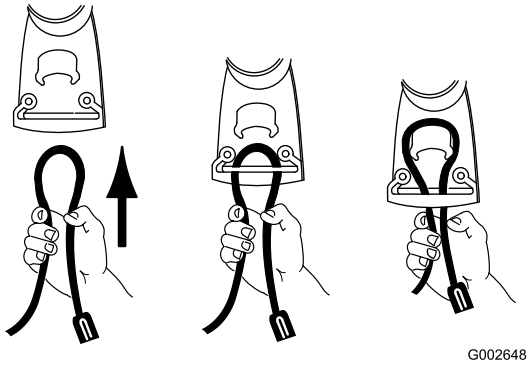

Figure 12

2. Connect the extension cord to the mower plug (Figure 13).

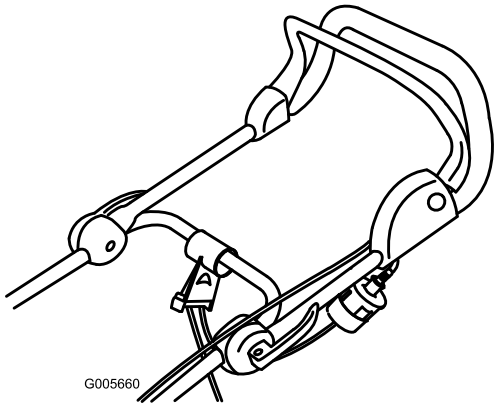

Figure 13

Note: Do not unplug the extension cord by pulling on the cord; to unplug the cord, grasp the plug, not the cord.

⚠ WARNING

The electrical cord could be damaged, causing a shock or fire.

Thoroughly inspect the electrical cord before using the mower. If the cord is damaged, do not operate the mower. Have an Authorized Toro Service Dealer replace or repair a damaged cord immediately.

Planning Your Mowing Pattern

Following the suggested mowing pattern will reduce the risk of running over the cord with the mower, and the cord will not sustain unnecessary wear. Do not allow the power cord to wrap around trees, shrubs, or other obstacles.

Begin by mowing near the electrical power source. Mow back and forth, gradually mowing away from the power source (Figure 14).

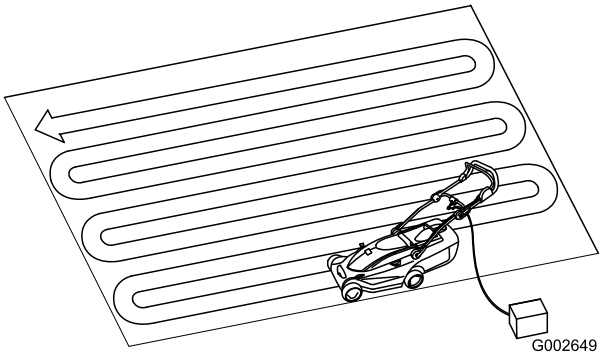

Figure 14

Starting the Motor

1. Connect the extension cord to the mower (if applicable).
2. Plug the other end of the cord into a household electrical power outlet.
3. Push the button on the left side of the handle and hold it in (Figure 15).

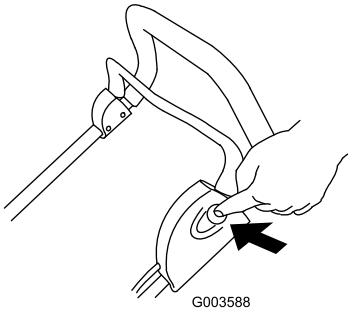

Figure 15

4. While holding in the button, pull the control bar toward the handle (Figure 16).

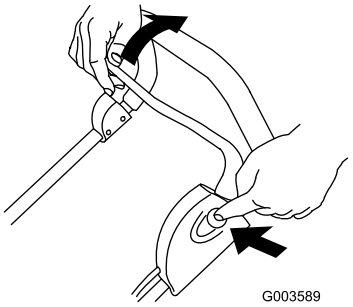

Figure 16

5. Hold the control bar to the handle and release the button (Figure 17).

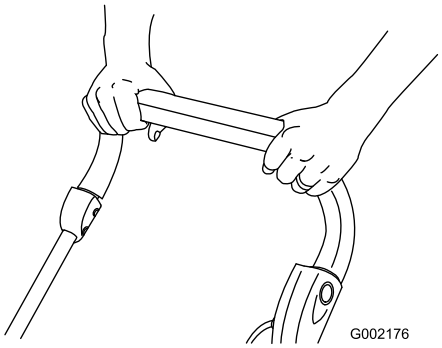

Figure 17

Stopping the Motor

1. Release the control bar (Figure 18).

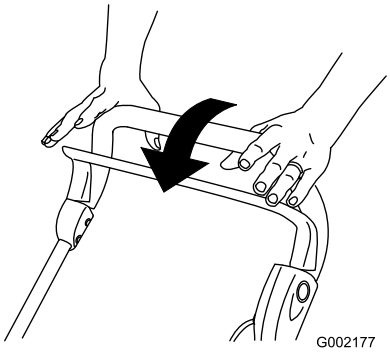

Figure 18

2. Disconnect the mower from the power source if you leave the mower unattended.

Adjusting the Height-of-Cut

The mower has 6 height-of-cut positions (all heights are approximate): A=20 mm; B=31 mm; C=42 mm; D=53 mm; E=64 mm; and F=75 mm.

⚠ DANGER

Adjusting the cutting height levers could bring your hands and feet into contact with a moving blade and result in serious injury.

Stop the motor and wait for all moving parts to stop before changing the height-of-cut setting.

1. Stop the motor and wait for all moving parts to stop.
2. Press down on the height-of-cut adjustment button with your thumb and push down or lift up the height-of-cut handle to the desired cutting height setting shown on the height-of-cut level reading (Figure 19).

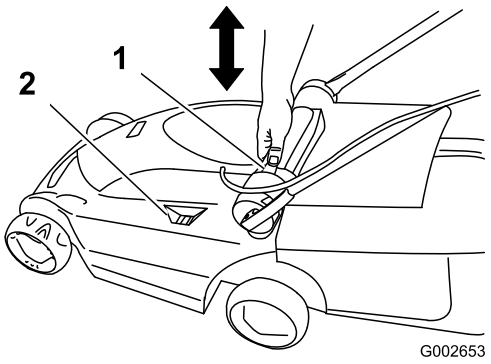

Figure 19

1. Height-of-cut adjustment button
2. Height-of-cut level reading

3. Release the height-of-cut adjustment button.

Bagging the Clippings

Install the grass box to collect the clippings.

1. Lift up the rear door and install the grass box on the mower (Figure 20).

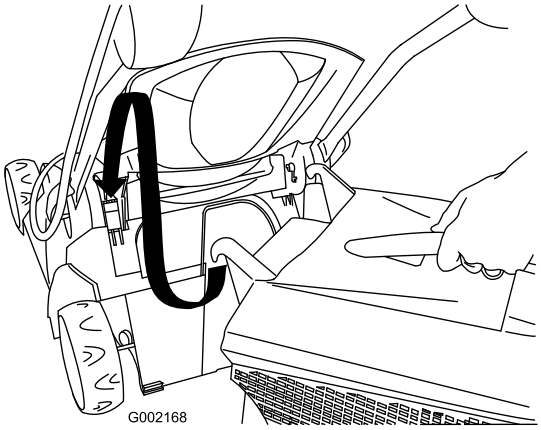

Figure 20

2. Release the rear door.
3. Move the recycling/bagging lever to bagging mode (Figure 21).

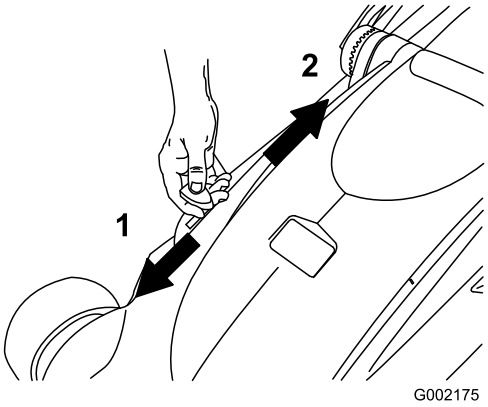

Figure 21

1. Bagging mode
2. Recycling (mulching) mode
3. Recycling/bagging lever

4. Mow with the grass box attached until the grass box indicator shows that the grass box is full (Figure 22).

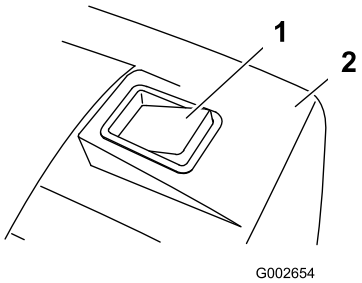

Figure 22

1. Grass box indicator (grass box is full)
2. Grass box

5. Remove the grass box from the mower and empty the contents.

Note: To convert from bagging to recycling, move the recycling/bagging lever to recycling mode (Figure 21) and remove the grass box.

Mowing Tips



Figure 23

Follow these instruction whether cutting grass for the best cutting results and lawn appearance.

- Maintain a **sharp blade** throughout the mowing season.
- **Only mow dry grass.** Wet grass tends to clump on the yard and may cause the mower to plug up or the motor to stall. They may also be slippery to walk on and could cause you to slip and fall.
- While cutting single swaths, ensure an overlap of about 4 cm.
- When cutting very tall grass, you may want to first mow at the highest height-of-cut setting and a slower walking speed; then mow again at a lower setting for best lawn appearance.
- If the finished cut lawn appearance is unsatisfactory, try one or more of the following:
  - Sharpen the blade.
  - Walk at a slower pace while mowing.
  - Raise the height-of-cut setting on your mower.
  - Cut the grass more frequently.
  - Overlap cutting swaths instead of cutting a full swath with each pass.

Maintenance

Toro has designed this product to give you years of trouble-free use. Should it need service, bring the product to an Authorized Toro Service Dealer.

⚠ WARNING

When the mower is connected to a household power source, the mower is operational. Someone could accidentally start the mower and cause a serious injury to you or other bystanders.

Always disconnect the mower from the power source when you leave the mower unattended.

Double-insulated Appliances

In a double-insulated appliance, two systems of insulation are provided instead of grounding. No grounding means is provided on a double-insulated appliance, nor should a means for grounding be added to the appliance. Servicing a double-insulated appliance requires extreme care and knowledge of the system, and should be done only by the qualified service personnel at an Authorized Toro Service Dealer. Replacement parts for a double-insulated appliance must be identical to the parts they replace. A double-insulated appliance is marked with the words "Double Insulation" or "Double Insulated." The symbol (square within a square) ⧈ may also be marked on the appliance.

Cleaning the Mower Housing

After each use, clean the mower housing.

Before cleaning, stop the motor, wait for all moving parts to stop, and disconnect the mower from the power source.

Important: Do not clean the mower with water. Moisture can get trapped in the mower and may cause corrosion of internal parts.

- Clean the underside of the mower housing. Remove dirt and grass clippings with a hardwood scraper.
- Remove the debris from the housing vents along the top of the mower.
- Brush all the debris off the mower housing.
- Inspect the power plug receptacle for signs of melting or heating. Old worn-out extension cord plugs that fit loosely in the plug receptacle can cause overheating from poor contact. Replace any damaged extension cords immediately (if applicable) .

Servicing the Blade

Always mow with a sharp blade. As sharp blade cuts the grass evenly, without tearing or shredding the grass.

When you replace the blade, use only geniune Toro replacement blades.

⚠ WARNING

Someone could accidentally start the motor and cause a serious injury to the operator or to bystanders.

Do not attempt to inspect, remove, or replace the blade without first disconnecting the mower from the power source.

1. Stop the motor and wait for all moving parts to stop.
2. Disconnect the mower from the electrical power source.
3. Tip the mower onto its side.
4. Carefully examine the blade for sharpness and wear, especially where the flat and curved parts of the blade meet. If you notice wear, replace the blade.

   Note: For best performance, install a new blade before the mowing season begins. During the season, file down small nicks on the blade to maintain its cutting edge.

⚠ DANGER

A worn or damaged blade could break and a piece of blade could be thrown in the operator's or bystander's direction, causing serious personal injury or death.

Inspect the blade periodically for wear or damage, and replace a worn or damaged blade.

Removing the Blade

1. Grasp the end of the blade (Figure 24) with a rag or thickly padded glove.

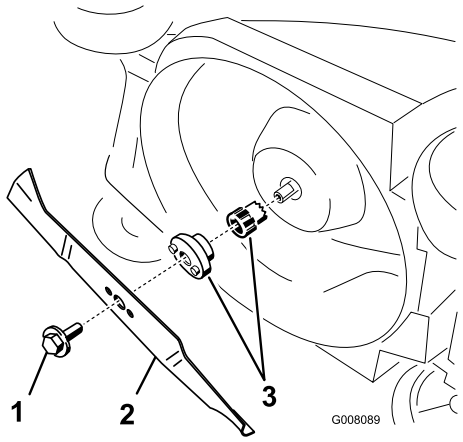

Figure 24

1. Blade bolt
2. Blade
3. Blade adapter

2. Remove the blade bolt and the blade.

   Important: If the blade adapter comes off, ensure that you install it before installing the blade and blade bolt. Operating the mower without the blade adapter will damage the mower.

Sharpening the Blade

Use a file to sharpen the top side of the blade and maintain the original cutting angle.

Note: The blade will remain balanced if you remove the same amount of material from both cutting edges.

Important: Check the balance of the blade by putting it on a blade balancer. You can purchase an inexpensive balancer at a hardware store. A balanced blade stays in a horizontal position; an unbalanced blade settles to the heavy side. If the blade is not balanced, file more metal off the cutting edge on the heavy end of the blade.

Installing the Blade

Install a sharp, balanced blade and the blade bolt. The sail part of the blade must point toward the top of the mower housing to ensure correct installation. Tighten the blade bolt to 15 N-m.

Servicing the On/Off and Blade Brake System

The motor and blade are designed to stop within 3 seconds after you release the control bar. Ensure that the control bar functions properly each time before you operate the mower. If the blade does not stop within 3 seconds or there is a grinding or scraping, metal-to-metal noise when you release the control bar, contact an Authorized Toro Service Dealer. This same recommendation applies if you observe heavy vibrations when using the mower.

Storage

Store the mower in a cool, clean, and dry place away from children. Cover the mower to keep it clean and protected.

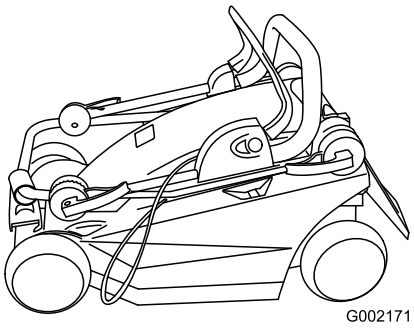

Figure 25

1. Clean the mower housing.
2. Check the condition of the blade.

Troubleshooting

Problem	Possible Cause	Corrective Action
Motor will not start	1. The extension cord is not connected to the mower.	1. Connect the extension cord to the mower and plug the other end of the extension cord into a normal household outlet.
	2. The extension cord is damaged.	2. Check the extension cord, and repair the cord if it is damaged.
	3. The fuse or circuit breaker is blown.	3. Check the outlet fuse or the circuit breaker.
Motor starts hard or loses power	1. The mower discharge chute is plugged.	1. Clean the mower discharge chute.
	2. The underside of the mower housing needs to be cleaned.	2. Clean the underside of the mower housing.
	3. The cutting height is set too low.	3. Set the mower cutting height in a higher position and start the motor again.
Mower or motor vibrates excessively	1. The blade is not balanced.	1. Balance the blade.
	2. The blade mounting bolt is loose.	2. Tighten the blade mounting bolt.
	3. The mower discharge chute is plugged.	3. Clean the mower discharge chute.
	4. The underside of the mower housing needs to be cleaned.	4. Clean the underside of the mower deck.
	5. The motor mounting bolts are loose.	5. Tighten the motor mounting bolts.
Uneven cutting pattern	1. The blade is dull and is not balanced.	1. Sharpen and balance the blade.
	2. You are mowing the same pattern every time you mow.	2. Change the mowing pattern.
	3. The underside of the mower housing needs to be cleaned.	3. Clean the underside of the mower deck.
Discharge chute plugs	1. The cutting height is set too low.	1. Raise the cutting height.
	2. You are trying to mow wet grass.	2. Allow the grass to dry before mowing.
	3. The underside of the mower housing needs to be cleaned.	3. Clean the underside of the mower deck.

Notes:

International Distributor List

Distributor:	Country:	Phone Number:
Atlantis Su ve Sulama Sisstemleri Lt	Turkey	90 216 344 86 74
Balama Prima Engineering Equip.	Hong Kong	852 2155 2163
B-Ray Corporation	Korea	82 32 551 2076
Casco Sales Company	Puerto Rico	787 788 8383
Ceres S.A.	Costa Rica	506 239 1138
CSSC Turf Equipment (pvt) Ltd.	Sri Lanka	94 11 2746100
Cyril Johnston & Co.	Northern Ireland	44 2890 813 121
Equiver	Mexico	52 55 539 95444
Femco S.A.	Guatemala	502 442 3277
G.Y.K. Company Ltd.	Japan	81 726 325 861
Geomechaniki of Athens	Greece	30 10 935 0054
Guandong Golden Star	China	86 20 876 51338
Hako Ground and Garden	Sweden	46 35 10 0000
Hako Ground and Garden	Norway	47 22 90 7760
Hayter Limited (U.K.)	United Kingdom	44 1279 723 444
Hydroturf Int. Co Dubai	United Arab Emirates	97 14 347 9479
Hydroturf Egypt LLC	Egypt	202 519 4308
Ibea S.P.A.	Italy	39 0331 853611
Irriamc	Portugal	351 21 238 8260
Irrigation Products Int'l Pvt Ltd.	India	86 22 83960789
Jean Heybroek b.v.	Netherlands	31 30 639 4611
Lely (U.K.) Limited	United Kingdom	44 1480 226 800
Maquiver S.A.	Colombia	57 1 236 4079
Maruyama Mfg. Co. Inc.	Japan	81 3 3252 2285
Metra Kft	Hungary	36 1 326 3880
Mountfield a.s.	Czech Republic	420 255 704 220
Munditol S.A.	Argentina	54 11 4 821 9999
Oslinger Turf Equipment SA	Ecuador	593 4 239 6970
Oy Hako Ground and Garden Ab	Finland	358 987 00733
Parkland Products Ltd.	New Zealand	64 3 34 93760
Prochaska & Cie	Austria	43 1 278 5100
RT Cohen 2004 Ltd.	Israel	972 986 17979
Riversa	Spain	34 9 52 83 7500
Roth Motorgerate GmBh & Co.	Germany	49 7144 2050
Sc Svend Carlsen A/S	Denmark	45 66 109 200
Solvert S.A.S.	France	33 1 30 81 77 00
Spypros Stavrinides Limited	Cyprus	357 22 434131
Surge Systems India Limited	India	91 1 292299901
T-Markt Logistics Ltd.	Hungary	36 26 525 500
Toro Australia	Australia	61 3 9580 7355
Toro Europe BVBA	Belgium	32 14 562 960

The Toro Warranty

Conditions and Products Covered

The Toro® Company and its affiliate, Toro Warranty Company, pursuant to an agreement between them, jointly promise to repair the Toro Product listed below if used for residential purposes* if defective in materials or workmanship.

The following time periods apply from the date of purchase:

Products	Warranty Period
Walk Power Mowers	2 year limited warranty
Rear Engine Riders	2 year limited warranty
Lawn & Garden Tractors	2 year limited warranty
Electric Hand Held Products	2 year limited warranty
Snowthrowers	2 year limited warranty
Consumer Zero Turn	2 year limited warranty

*Original Purchaser means the person who originally purchased the Toro Product

*Residential purposes means use of the product on the same lot as your home. Use at more than one location, or institutional or rental use, is considered commercial use, and the commercial use warranty would apply.

Limited Warranty for Commercial Use

Toro Consumer Products and attachments used for commercial, institutional, or rental use, are warranted against defects in materials or workmanship for the following time periods from the date of original purchase:

Products	Warranty Period
Walk Power Mowers	90 day warranty
Rear Engine Riders	90 day warranty
Lawn & Garden Tractors	90 day warranty
Electric Hand Held Products	90 day warranty
Snowthrowers	90 day warranty
Consumer Zero Turn	45 day warranty

Instructions for Obtaining Warranty Service

If you think that your Toro Product contains a defect in materials or workmanship, follow this procedure:

1. Contact your seller to arrange service of the product. If for any reason it is impossible for you to contact your seller, you may contact any Toro Authorized Distributor to arrange service.
2. Bring the product and your proof of purchase (sales receipt) to the Service Dealer. If for any reason you are dissatisfied with the Service Dealer's analysis or with the assistance provided, contact us at:

   Customer Care Department, Consumer Division
   The Toro Company
   8111 Lyndale Avenue South
   Bloomington, MN 55420-1196
   Manager: Technical Product Support: 001–952–887–8248

   See attached Distributor List

Owner Responsibilities

You must maintain your Toro Product by following the maintenance procedures described in the *Operator's Manual*. Such routine maintenance, whether performed by a dealer or by you, is at your expense.

Items and Conditions Not Covered

This express warranty does not cover the following:

- Cost of regular maintenance service or wear parts, such as rotor blades (paddles), scraper blades, belts, fuel, lubricants, oil changes, spark plugs, cable/linkage or brake adjustments
- Any product or part which has been altered or misused and requires replacement or repair due to accidents or lack of proper maintenance
- Repairs necessary due to failure to use fresh fuel (less than one month old), or failure to properly prepare the unit prior to any period of non-use over one month
- Engine and transmission. These are covered by the appropriate manufacturer's guarantees with separate terms and conditions

All repairs covered by these warranties must be performed by an Authorized Toro Service Dealer using Toro approved replacement parts.

General Conditions

The purchaser is covered by the national laws of each country. The rights to which the purchaser is entitled with the support of these laws are not restricted by this warranty.

Form No. 3365-385 Rev A

34 cm a 41 cm elektrické travní sekačky Eurocycler™

Číslo modelu 21080—Výrobní číslo 310000001 a vyšší

Číslo modelu 21090—Výrobní číslo 310000001 a vyšší

Návod k obsluze

Obsah

Úvod 1
Bezpečnost 1
- Postupy bezpečné obsluhy 2
- Akustický tlak 3
- Akustický výkon 3
- Vibraze rukou a paží 3
- 3
- Směrnice o použitých elektrických a elektronických zařízeních (WEEE) 3
- Bezpečnostní a instrukční štítky 3

Nastavení 4
- 1 Rozložení rukojeti 4
- 2 Sestavení zásobníku na trávu 5

Součásti stroje 6
- Technické údaje 6

Obsluha 7
- Zajištění prodlužovacího kabelu 7
- Plánování způsobu sekání 7
- Spuštění motoru 7
- Zastavení motoru 8
- Nastavování výšky sekání 8
- Ukládání odpadu v zásobníku 9
- Rady pro sekání 10

Údržba 10
- Dvojitá izolace 10
- Čištění krytu sekačky 10
- Údržba žacího nože 11
- Údržba zapínání/vypínání a brzdového systému žacího nože 12

Uskladnění 12
Odstraňování závad 13

Úvod

Tato sekačka na trávu s rotačním nožem a vedením zezadu je určena pro majitele rodinných domů nebo profesionální poskytovatele služeb pro tyto domy. Je primárně určena k sekání trávy na udržovaných trávnících na soukromých nebo firemních pozemcích. Není určena k sekání křovin ani k zemědělskému použití.

Děkujeme, že jste si vybrali elektrickou sekačku Toro pro soukromé použití. Přečtěte si pečlivě tuto příručku a naučte se sekačku správně obsluhovat a udržovat. Informace v této příručce mohou vám i jiným pomoci předejít zranění osob a poškození výrobku. Ačkoli společnost Toro navrhuje a vyrábí bezpečné výrobky, za správný a bezpečný provoz výrobku nesete odpovědnost vy.

Předpisy týkající se provozu sekaček se v jednotlivých oblastech liší. Informujte se u místních úřadů o předpisech a omezeních týkajících se doby, kdy je ve vašem bydlišti povoleno sekání trávy.

Bezpečnost

Před spuštěním motoru si musíte přečíst tuto příručku a porozumět jejímu obsahu.

⚠Toto je bezpečnostní výstražný symbol. Používá se k upozornění na hrozící nebezpečí úrazu. Dodržujte všechna bezpečnostní upozornění, která následují za tímto symbolem, abyste zabránili možnému poranění nebo smrtelnému úrazu.

Nesprávné používání nebo údržba této travní sekačky může způsobit poranění nebo usmrcení osob. Aby se toto riziko snížilo, dodržujte následující bezpečnostní pokyny.

⚠ DŮLEŽITÉ UPOZORNĚNÍ

Abyste snížili riziko požáru, úrazu elektrickým proudem a poranění osob při používání této elektrické travní sekačky, vždy dodržujte tyto bezpečnostní pokyny.

© 2010—The Toro® Company
8111 Lyndale Avenue South
Bloomington, MN 55420

Zaregistrujte svůj výrobek na adrese www.Toro.com.

CE

Překlad originálu (CS)
Vytištěno v Polsku
Všechna práva vyhrazena

Následující bezpečnostní informace jsou převzaty z evropské normy EN 836:1997 a CEI/IEC 60335-77:2001.

Postupy bezpečné obsluhy

Všeobecné informace

- Pečlivě si přečtěte pokyny. Seznamte se dokonale s ovládacími prvky tohoto zařízení a s jeho správným použitím.
- Nikdy nedovolte, aby tuto sekačku požívaly děti nebo dospělé osoby, které nejsou seznámeny s těmito pokyny. Místní předpisy mohou omezovat věk obsluhy.
- Nikdy nepracujte se sekačkou v blízkosti jiných osob, zejména dětí, nebo domácích zvířat.
- Obsluha nebo uživatel odpovídá za úrazy a ohrožení jiných osob nebo jejich majetku.

Příprava

- Při sekání vždy noste pevnou obuv a dlouhé kalhoty. Se zařízením nepracujte bosi ani v sandálech.
- Pečlivě zkontrolujte celou oblast, ve které se strojem hodláte pracovat, a odstraňte všechny předměty, které by stroj mohl odmrštit.
- Před použitím vždy zkontrolujte žací nože, jejich šrouby a sestavu žací hlavy, zda nejsou opotřebené nebo poškozené. Opotřebené nebo poškozené žací nože a šrouby vždy vyměňujte jako sadu, abyste zachovali vyváženost.
- Společnost Toro doporučuje vybavit sekačku proudovým chráničem s maximálním vypínacím proudem 30 mA.
- Používejte pouze prodlužovací kabel s průřezem 1,00 mm^2 o délce maximálně 30 m vhodný pro venkovní použití (je-li to možné).

Manipulace

- Sekejte vždy jen za denního světla nebo při dobrém umělém osvětlení.
- Je-li to možné, nepoužívejte stroj na mokré trávě.
- Při práci na svazích vždy dbejte na pevnou oporu nohou.
- Pohybujte se chůzí; nikdy během.
- S kolovými rotačními sekačkami sekejte podél svahu, nikdy nahoru a dolů.
- Buďte velmi opatrní při změnách směru pohybu na svazích.
- Nesekejte na příliš strmých svazích.
- Při couvání nebo tahání sekačky směrem k sobě buďte velmi opatrní.
- Sekačku vypněte, pokud ji přepravujete z jednoho místa sekání na jiné. Zastavte žací nůž, kdykoli s travní sekačkou sjedete z trávníku.
- Nikdy nepoužívejte sekačku s vadnými ochrannými kryty nebo bez namontovaných ochranných zařízení (např. deflektorů a/nebo lapačů trávy).
- Opatrně spusťte motor podle pokynů a mějte nohy dostatečně daleko od žacího nože.
- Při spouštění motoru sekačku nenaklánějte, s výjimkou případů, kdy je naklonění nezbytné pro nastartování. V takovém případě nenaklánějte sekačku více, než je nezbytně nutné, a zvedejte pouze tu část, která je dál od obsluhy. Než vrátíte stroj na zem, ujistěte se, že máte obě ruce v ovládací poloze.
- Nedávejte ruce nebo nohy do blízkosti rotujících částí nebo pod ně. Držte se v bezpečné vzdálenosti od vyhazovacího otvoru.
- Nikdy nezvedejte ani nepřenášejte sekačku, je-li motor v chodu.
- Vytáhněte zástrčku ze zásuvky:
  - kdykoliv se vzdalujete od travní sekačky;
  - před čištěním ucpané sekačky nebo odstraněním materiálu z vyhazovacího komínu;
  - před kontrolou, čištěním nebo při jakékoliv práci na sekačce;
  - najedete-li na cizí předmět. Zkontrolujte sekačku, zda není poškozená, a před dalším spuštěním a uvedením do provozu proveďte nezbytné opravy;
  - jestliže pocítíte abnormální vibrace sekačky (proveďte okamžitou kontrolu).
- Blesk může způsobit vážné zranění nebo smrt. Pokud vidíte, jak se blýská, nebo slyšíte hřmění, stroj nepoužívejte a vyhledejte úkryt.

Údržba a skladování

- Všechny matice, šrouby a vruty udržujte v utaženém stavu, abyste zajistili, že stroj je v bezpečném provozním stavu.
- Provádějte časté kontroly opotřebení a zhoršení stavu lapače trávy.
- Z bezpečnostních důvodů vyměňujte opotřebené nebo poškozené části.
- Ujistěte se, že používáte pouze správný typ náhradního žacího nože.
- Používejte pouze originální náhradní díly a příslušenství Toro.

Akustický tlak

Tato sekačka má úroveň akustického tlaku u ucha obsluhy 86 dBA včetně tolerance (K) 1 dBA.

Úroveň akustického tlaku byla stanovena v souladu s postupy uvedenými v normě EN11201.

Akustický výkon

Tato sekačka má zaručenou úroveň akustického výkonu 96 dBA včetně tolerance (K) 1 dBA.

Úroveň akustického výkonu byla stanovena v souladu s postupy uvedenými v normě ISO 11094.

Vibraze rukou a paží

Model 21080

Naměřená úroveň vibrací levé ruky = 3,1 m/s^2

Naměřená hladina vibrací pro pravou ruku = 2,2 m/s^2

Tolerance (K) = 1,6 m/s^2

Naměřené hodnoty byly získány v souladu s postupy uvedenými v normě EN 1032.

Model 21090

Naměřená hladina vibrací pro levou ruku = 3,0 m/s^2

Naměřená úroveň vibrací pravé ruky = 1,7 m/s^2

Tolerance (K) = 1,5 m/s^2

Naměřené hodnoty byly získány v souladu s postupy uvedenými v normě EN 1032.

Směrnice o použitých elektrických a elektronických zařízeních (WEEE)



- Směrnice EU 2002/96/ES klasifikuje tento výrobek jako elektrické nebo elektronické zařízení.
- **Nevyhazujte** ho do netříděného komunálního odpadu.
- Po ukončení životnosti stroj odevzdejte do sběrného nebo recyklačního střediska v souladu s místními zákony.
- Recyklací elektrických a elektronických zařízení přispějete ke snížení objemu likvidovaného odpadu.
- Recyklací dále zabráníte vniknutí nebezpečných materiálů do komunálního odpadu.
- Symbol škrtnutého koše uživatelům připomíná, aby výrobek nevyhazovali do komunálního odpadu.

Bezpečnostní a instrukční štítky

Důležité: Bezpečnostní štítky a pokyny jsou umístěny v blízkosti míst představujících potenciální nebezpečí. Nahraďte poškozené nebo ztracené štítky.

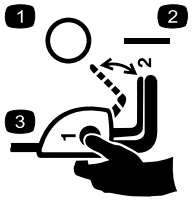

110-1168

1. Vypnuto
2. Zapnuto
3. Pro spuštění sekačky stiskněte a podržte tlačítko a zároveň přitáhněte ovládací páku.



110-8417

1. Varování – přečtěte si *uživatelskou příručku.*
2. Nebezpečí odmrštění předmětů – okolostojící osoby musí být v bezpečné vzdálenosti od stroje.
3. Výstraha: Nedotýkejte se rotujících žacích nožů! Před prováděním opravy nebo údržby odpojte napájecí kabel a přečtěte si pokyny.
4. Nebezpečí úrazu elektrickým proudem – chraňte stroj před deštěm a vlhkem.
5. Elektrické nebezpečí při přeříznutí elektrického kabelu – nepřejeďte strojem před napájecí kabel.

Nastavení

Poznámka: Dokud není sekačka úplně sestavená, nepřipojujte ji ke zdroji napájení.

1

Rozložení rukojeti

Nejsou potřeba žádné díly

Postup

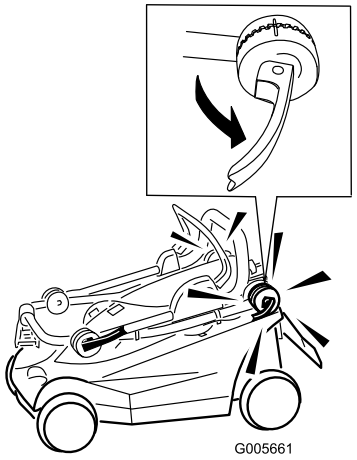

Obrázek 1

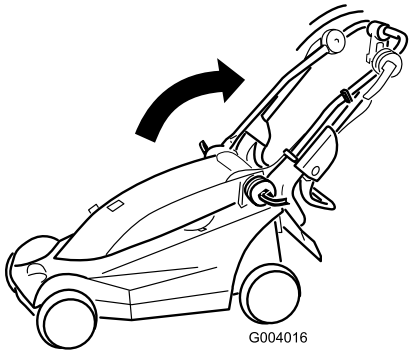

Obrázek 2

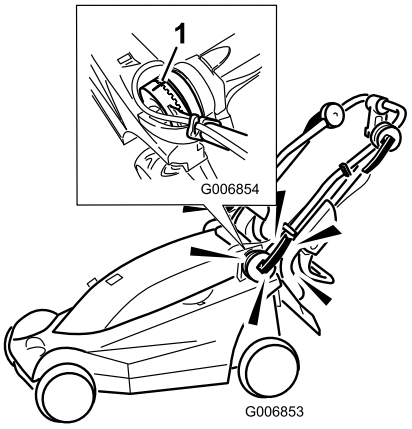

Obrázek 3

1. Vyrovnejte značky

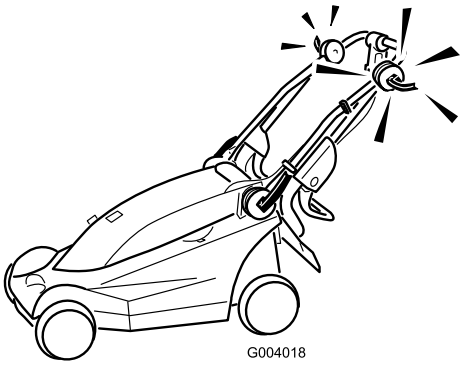

Obrázek 4

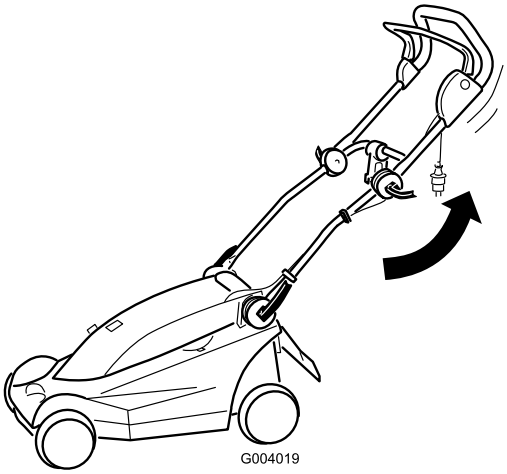

Obrázek 5

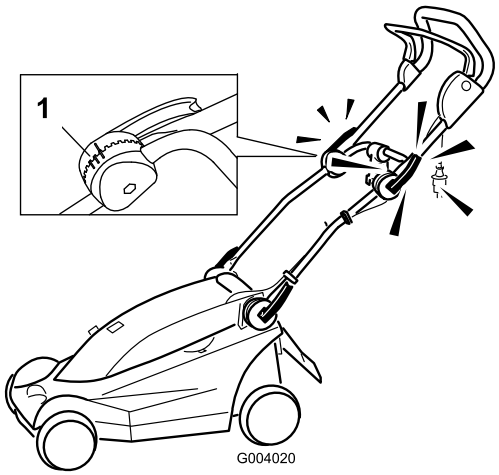

Obrázek 6

1. Značky pro polohy rukojeti

Poznámka: Horní rukojeť můžete nastavit do jedné ze tří poloh. Vyrovnejte značku s jednou ze tří značek na vnitřní straně pojistky horní rukojeti (Obrázek 6).

2

Sestavení zásobníku na trávu

Nejsou potřeba žádné díly

Postup

Důležité: Postupujte podle kroků v uvedeném pořadí.

1. Zasuňte bočnici do západek v horní části (Obrázek 7).

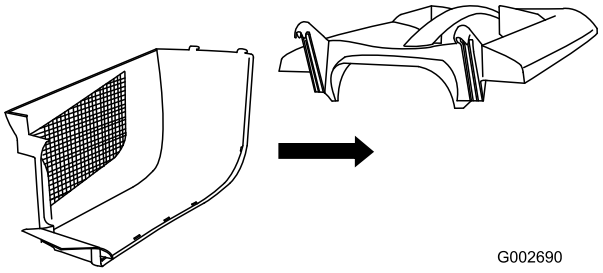

Obrázek 7

2. Zasuňte druhou bočnici do západek v horní části a spojte zadní část obou postranic (Obrázek 8).

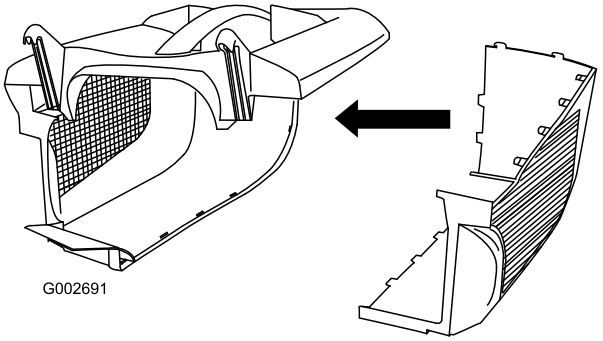

Obrázek 8

3. Začněte vzadu, vyrovnejte zbývající části postranic a zatlačte je k sobě (Obrázek 9).

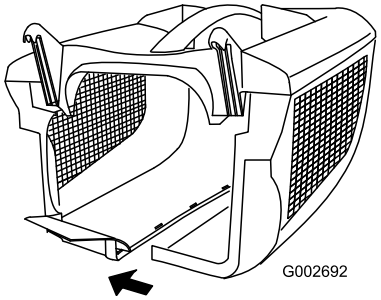

Obrázek 9

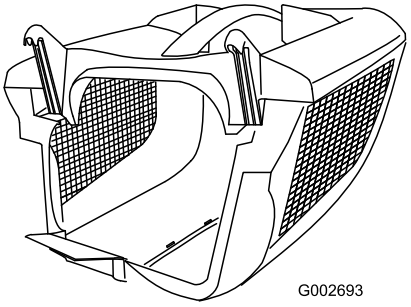

Obrázek 10

Součásti stroje

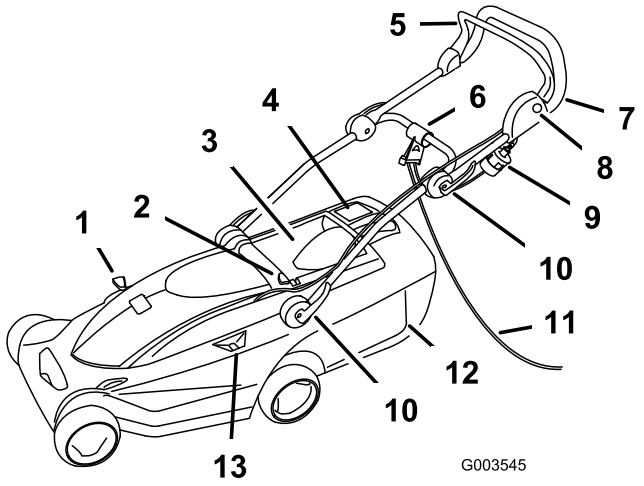

Obrázek 11

1. Recyklační/ukládací páka
2. Knoflík na nastavení výšky sekání
3. Zadní dvířka
4. Indikátor naplnění zásobníku na trávu
5. Ovládací páka
6. Pojistka kabelu
7. Rukojeť
8. Tlačítko
9. Zástrčka
10. Pojistky rukojeti (4)
11. Prodlužovací kabel (není součástí dodávky)
12. Zásobník na trávu
13. Indikátor výšky sekání

Technické údaje

Model	**21080**	**21090**
Hmotnost	15 kg	20 kg
Délka	122 cm	132 cm
Šířka	39 cm	47 cm
Výška	104 cm	102 cm
Jmenovitá šířka záběru	34 cm	41 cm
Nominální výška záběru	20 - 75 mm	20 - 75 mm
Objem zásobníku na trávu	32 l	40 l
Jmenovitý počet otáček za minutu	3000 ot./min.	3000 ot./min.
Napětí a frekvence	230 V/50 Hz	230 V/50 Hz
Výkon	1,2 kW	1,2 kW

Obsluha

Zajištění prodlužovacího kabelu

Poznámka: Tento postup je určen sekačkám, které vyžadují prodlužovací kabel.

Používejte pouze prodlužovací kabely doporučené pro venkovní použití.

⚠ DŮLEŽITÉ UPOZORNĚNÍ

Kontakt s vodou za provozu sekačky může způsobit úraz elektrickým proudem s následným zraněním nebo usmrcením.

- **Se zástrčkou nebo sekačkou nemanipulujte s mokrýma rukama nebo pokud stojíte ve vodě.**
- **Používejte pouze prodlužovací kabel doporučený k venkovnímu použití.**

1. Vytvořte na prodlužovacím kabelu smyčku a zajistěte ji v pojistce kabelu (Obrázek 12).

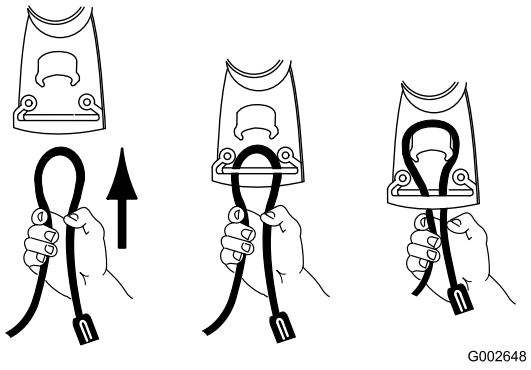

Obrázek 12

2. Připojte prodlužovací kabel k sekačce (Obrázek 13).

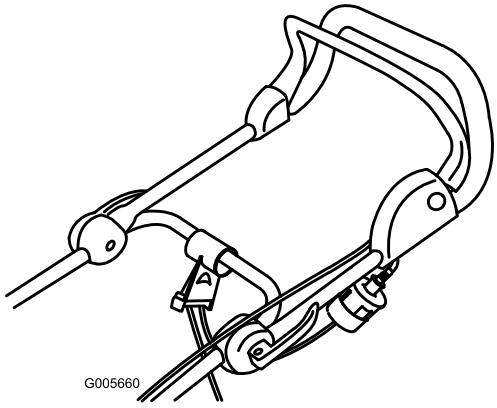

Obrázek 13

Poznámka: Neodpojujte prodlužovací kabel taháním za kabel; chcete-li ho odpojit, uchopte zástrčku, nikoliv kabel.

⚠ DŮLEŽITÉ UPOZORNĚNÍ

Poškozený napájecí kabel může způsobit úraz elektrickým proudem nebo požár.

Před použitím sekačky důkladně prohlédněte napájecí kabel. Je-li kabel poškozený, sekačku nepoužívejte. Ihned nechte poškozený kabel vyměnit nebo opravit v autorizovaném servisním středisku Toro.

Plánování způsobu sekání

Při dodržování doporučeného způsobu sekání se sníží riziko přejetí kabelu sekačkou a zabrání se zbytečnému opotřebení kabelu. Zabraňte obtáčení napájecího kabelu kolem stromů, keřů nebo dalších překážek.

Začněte sekat poblíž zdroje elektrického napájení. Postupujte dozadu a dopředu a postupně se vzdalujte od zdroje napájení (Obrázek 14).

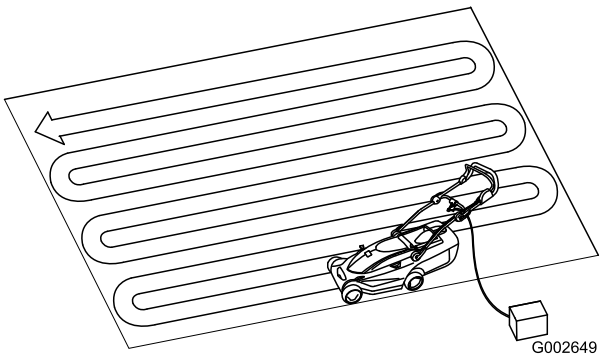

Obrázek 14

Spuštění motoru

1. Připojte prodlužovací kabel k sekačce (pokud se používá).
2. Druhý konec kabelu zapojte do elektrické zásuvky v domácnosti.
3. Stiskněte a podržte tlačítko na levé straně rukojeti (Obrázek 15).

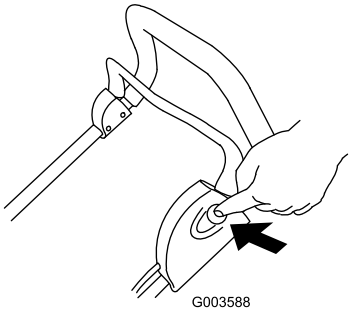

Obrázek 15

4. Zatímco budete držet tlačítko, přitáhněte ovládací páku směrem k rukojeti (Obrázek 16).

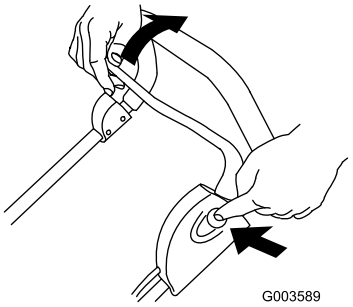

Obrázek 16

5. Přidržte ovládací páku u rukojeti a uvolněte tlačítko (Obrázek 17).

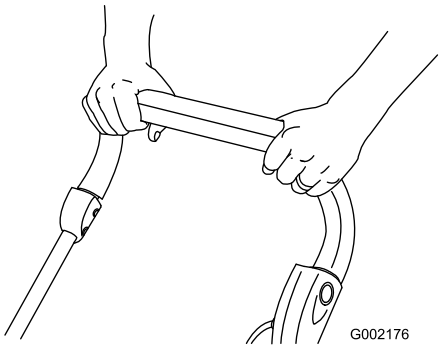

Obrázek 17

Zastavení motoru

1. Uvolněte ovládací páku (Obrázek 18).

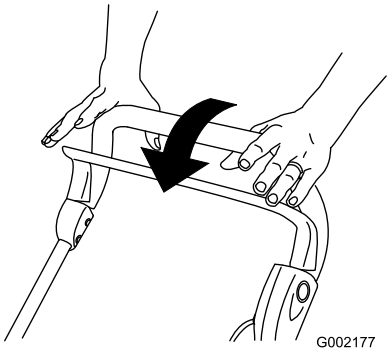

Obrázek 18

2. Pokud necháváte sekačku bez dozoru, odpojte ji od zdroje napájení.

Nastavování výšky sekání

Sekačka má šest poloh výšky sekání (všechny údaje jsou přibližné): A = 20 mm; B = 31 mm; C = 42 mm; D = 53 mm; E = 64 mm a F = 75 mm.

⚠ NEBEZPEČÍ

Při nastavování výšky sekání pomocí pák se mohou vaše ruce a nohy dostat do kontaktu s pohybujícím se nožem a může dojít k vážnému úrazu.

Než začnete měnit výšku nastavení, zastavte motor a počkejte, až se zastaví všechny pohybující se části.

1. Zastavte motor a počkejte, až se zastaví všechny pohybující se části.
2. Palcem stiskněte knoflík na nastavování výšky sekání a zasuňte nebo vytáhněte nastavovací páku do polohy pro požadovanou výšku, kterou ukazuje indikátor výšky sekání (Obrázek 19).

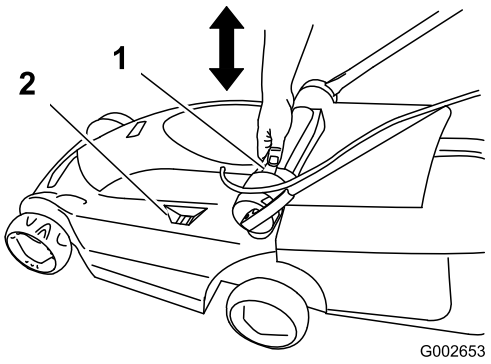

Obrázek 19

1. Knoflík na nastavení výšky sekání
2. Indikátor výšky sekání

3. Uvolněte knoflík na nastavení výšky sekání.

Ukládání odpadu v zásobníku

Namontujte zásobník na trávu pro sběr zbytků trávy.

1. Zvedněte zadní dvířka a nainstalujte na sekačku zásobník na trávu (Obrázek 20).

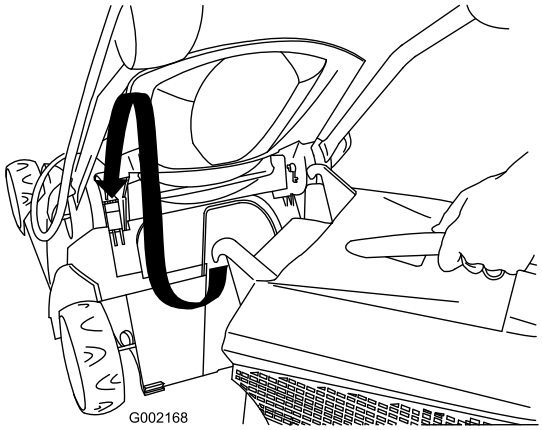

Obrázek 20

2. Uvolněte zadní dvířka.
3. Přepněte recyklační/ukládací páku do režimu ukládání (Obrázek 21).

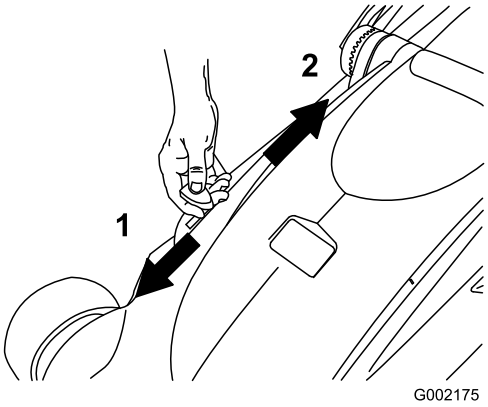

Obrázek 21

1. Režim ukládání
2. Režim recyklace (mulčování)
3. Recyklační/ukládací páka

4. Sekejte s připojeným zásobníkem na trávu, dokud indikátor neukáže, že je zásobník plný (Obrázek 22).

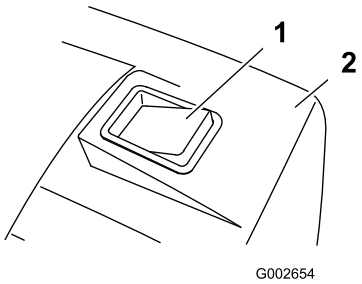

Obrázek 22

1. Indikátor zásobníku na trávu (zásobník je plný)
2. Zásobník na trávu

5. Oddělte zásobník na trávu od sekačky a vyprázdněte ho.

Poznámka: Chcete-li přejít od ukládání k recyklaci, přepněte recyklační/ukládací páku do režimu recyklace (Obrázek 21) a odstraňte zásobník na trávu.

Rady pro sekání



Obrázek 23

Při sekání trávy postupujte podle těchto pokynů, abyste dosáhli nejlepších výsledků a vzhledu trávníku.

- Po celou sezónu udržujte žací nože v **ostrém** stavu.
- **Sekejte pouze suchou trávu.** Vlhká tráva má tendenci se hromadit a může způsobit ucpání sekačky nebo přetížení motoru. Může být také kluzká a způsobit uklouznutí a pád.
- Při sekání jednoho pruhu zajistěte asi 4 cm přesah.
- Při sekání velmi vysoké trávy zkuste nejprve sekat s maximální výškou a pomalým tempem, potom sekání opakujte s nižší výškou, abyste dosáhli nejlepšího vzhledu trávníku.
- Jestliže je vzhled posekaného trávníku neuspokojivý, zkuste některé z následujících rad:
  - Naostřete žací nůž.
  - Kráčejte při sekání pomaleji.
  - Zvyšte výšku sekání na sekačce.
  - Sekejte trávu častěji.
  - Postupujte v překrývajících se pruzích místo plných pruhů při každém průchodu.

Údržba

Společnost Toro zkonstruovala tento výrobek tak, aby bez závady fungoval řadu let. Pokud by přesto vyžadoval opravu, nechte jej opravit v autorizovaném servisním středisku Toro.

⚠ DŮLEŽITÉ UPOZORNĚNÍ

Když je sekačka připojena ke zdroji napájení v domácnosti, je funkční. Někdo by ji mohl neúmyslně zapnout a způsobit vážné zranění vám nebo okolostojícím osobám.

Pokud necháváte sekačku bez dozoru, vždy ji odpojte od zdroje napájení.

Dvojitá izolace

U elektrických spotřebičů s dvojitou izolací jsou namísto ochrany uzemněním použity dva systémy izolace. Elektrické spotřebiče s dvojitou izolací nejsou uzemněny a nejsou určeny k použití s jakýmkoliv systémem uzemnění. Oprava elektrických spotřebičů s dvojitou izolací vyžaduje mimořádnou péči a znalost systému a smí ji provádět pouze kvalifikovaný personál autorizovaných servisních středisek Toro. Náhradní díly elektrických spotřebičů s dvojitou izolací musí byt totožné s původními díly. Elektrické spotřebiče s dvojitou izolací jsou označeny slovy „Double Insulation“ (dvojitá izolace) nebo „Double Insulated“ (dvojitě izolováno). Na spotřebiči může být také tento symbol (čtverec ve čtverci) ⧈.

Čištění krytu sekačky

Po každém sekání vyčistěte kryt sekačky.

Před čištěním zastavte motor, počkejte, až se zastaví všechny pohybující se části, a odpojte sekačku od zdroje napájení.

Důležité: Nečistěte sekačku vodou. Vlhkost by mohla zůstat uvnitř sekačky a mohla by způsobit zrezivění vnitřních částí.

- Vyčistěte spodek sekačky. Odstraňte nečistoty a zbytky trávy stěrkou z tvrdého dřeva.
- Odstraňte zbytky z otvorů v krytu podél horní strany sekačky.
- Kartáčem odstraňte nečistoty z krytu sekačky.
- Prohlédněte zástrčku, zda nejeví známky roztavení nebo ohřevu. Staré, opotřebené prodlužovací kabely, které se volně zasunují do zásuvky, mohou způsobit přehřátí v důsledku nedostatečného kontaktu.

Poškozený prodlužovací kabel ihned vyměňte (pokud se používá).

Údržba žacího nože

Vždy sekejte s ostrým žacím nožem. Ostrý nůž seká trávu čistě, bez trhání nebo lámání stébel.

Pro výměnu žacích nožů používejte výhradně originální žací nože Toro.

⚠ DŮLEŽITÉ UPOZORNĚNÍ

Někdo by mohl neúmyslně spustit motor a způsobit vážné zranění obsluze nebo okolostojícím osobám.

Žací nůž neprohlížejte, neodstraňujte ani neměňte, aniž byste nejprve odpojili sekačku od zdroje napájení.

1. Zastavte motor a počkejte, až se zastaví všechny pohybující se části.
2. Odpojte sekačku od zdroje elektrického napájení.
3. Nakloňte sekačku na stranu.
4. Pečlivě zkontrolujte naostření a opotřebení nože, zejména v místech, kde se setkávají ploché a zakřivené části. Pokud zaznamenáte opotřebení, vyměňte nůž.

   Poznámka: Nejvyššího výkonu dosáhnete, jestliže před zahájením sezóny nainstalujete nový žací nůž. Během sezóny pilujte malé zářezy na žacím noži, aby měl stále ostré hrany.

⚠ NEBEZPEČÍ

Opotřebený nebo poškozený žací nůž by se mohl zlomit a jeho části by mohly být odmrštěny na obsluhu nebo okolostojící osoby, což by mohlo způsobit vážné zranění nebo usmrcení.

Pravidelně kontrolujte žací nůž, zda není opotřebený nebo poškozený, a podle potřeby ho vyměňte.

Demontáž žacího nože

1. Pomocí hadru nebo silně polstrovaných rukavic uchopte konec žacího nože (Obrázek 24).

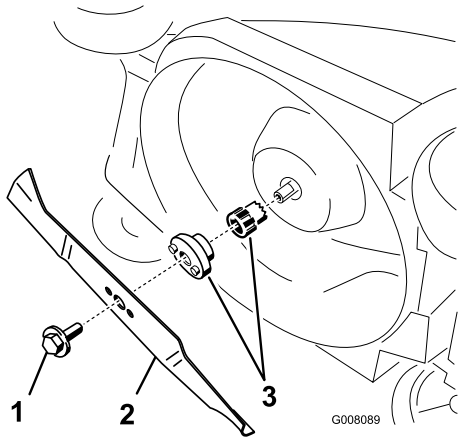

Obrázek 24

1. Šroub žacího nože
2. Žací nůž
3. Adaptér žacího nože

2. Odstraňte šroub a žací nůž.

   Důležité: Pokud se oddělí adaptér žacího nože, musíte ho nainstalovat dříve, než nainstalujete žací nůž a šroub. Když budete používat sekačku bez adaptéru žacího nože, poškodíte ji.

Ostření žacího nože

Pomocí pilníku naostřete horní stranu žacího nože a udržujte původní řezný úhel.

Poznámka: Vyvážení nože neporušíte, jestliže uberete z obou ostří stejné množství materiálu.

Důležité: Zkontrolujte vyvážení nože tak, že jej vložíte na vyvažovačku. Levnou vyvažovačku můžete koupit v železářství. Vyvážený žací nůž zůstane ve vodorovné poloze; nevyvážený žací nůž se nakloní na těžší stranu. Není-li žací nůž vyvážený, opilujte více kovu z ostří na těžším konci nože.

Montáž žacího nože

Nainstalujte ostrý, vyvážený žací nůž a šroub žacího nože. Zakřivená část žacího nože musí být obrácena k horní části krytu sekačky; tím bude zaručena správná instalace. Utáhněte šroub žacího nože na 15 Nm.

Údržba zapínání/vypínání a brzdového systému žacího nože

Motor a žací nůž jsou navržené tak, aby se zastavily do tří sekund po uvolnění ovládací páky. Před každou prací se sekačkou se ujistěte, že ovládací páka správně funguje. Pokud se žací nůž nezastaví do tří sekund od uvolnění ovládací tyče nebo se objeví vrzání či skřípání kovu o kov, kontaktujte autorizované servisní středisko Toro. Totéž doporučení platí, pokud při používání travní sekačky pozorujete silné vibrace.

Uskladnění

Sekačku skladujte na chladném, čistém a suchém místě mimo dosah dětí. Přikrývejte sekačku, aby zůstala čistá a chráněná.

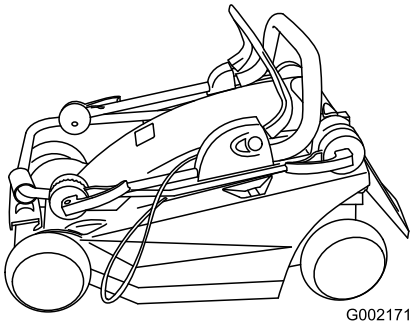

Obrázek 25

1. Vyčistěte skříň sekačky.
2. Zkontrolujte stav žacího nože.

Odstraňování závad

Závada	Možné příčiny	Způsoby odstranění
Motor nelze nastartovat	1. Prodlužovací kabel není připojen k sekačce. 2. Prodlužovací kabel je poškozený. 3. Pojistka nebo přerušovač obvodu jsou spálené.	1. Připojte prodlužovací kabel k sekačce a druhý konec kabelu zastrčte do běžné zásuvky používané v domácnosti. 2. Zkontrolujte prodlužovací kabel a v případě poškození jej opravte. 3. Zkontrolujte pojistku nebo přerušovač obvodu.
Motor obtížně startuje nebo ztrácí výkon.	1. Vyhazovací otvor je ucpaný. 2. Spodek sekačky je třeba vyčistit. 3. Je nastavena příliš malá výška sekání.	1. Vyčistěte vyhazovací otvor. 2. Vyčistěte spodek sekačky. 3. Nastavte větší výšku sekání a znovu spusťte motor.
Sekačka nebo motor nadměrně vibrují.	1. Žací nůž není vyvážený. 2. Upevňovací šroub žacího nože je povolený. 3. Vyhazovací otvor je ucpaný. 4. Spodek sekačky je třeba vyčistit. 5. Upevňovací šrouby motoru jsou povolené.	1. Proveďte vyvážení žacího nože. 2. Utáhněte upevňovací šroub žacího nože. 3. Vyčistěte vyhazovací otvor. 4. Vyčistěte spodek sekačky. 5. Utáhněte upevňovací šrouby motoru.
Nerovnoměrné sekání	1. Žací nůž je tupý a není vyvážený. 2. Sekání provádíte vždy stejným způsobem. 3. Spodek sekačky je třeba vyčistit.	1. Proveďte nabroušení a vyvážení žacího nože. 2. Změňte způsob sekání. 3. Vyčistěte spodek sekačky.
Vyhazovací otvor se ucpává	1. Výška sekání je nastavená příliš nízko. 2. Zkoušíte sekat vlhkou trávu. 3. Spodek sekačky je třeba vyčistit.	1. Zvyšte výšku sekání. 2. Nechte před sekáním trávu uschnout. 3. Vyčistěte spodek sekačky.

Poznámky:

Mezinárodní seznam distributorů

Distributor:	Země:	Tel. číslo:
Atlantis Su ve Sulama Sisstemleri Lt	Turecko	90 216 344 86 74
Balama Prima Engineering Equip.	Hongkong	852 2155 2163
B-Ray Corporation	Jižní Korea	82 32 551 2076
Casco Sales Company	Portoriko	787 788 8383
Ceres S.A.	Kostarika	506 239 1138
CSSC Turf Equipment (pvt) Ltd.	Srí Lanka	94 11 2746100
Cyril Johnston & Co.	Severní Irsko	44 2890 813 121
Equiver	Mexiko	52 55 539 95444
Femco S.A.	Guatemala	502 442 3277
G.Y.K. Company Ltd.	Japonsko	81 726 325 861
Geomechaniki of Athens	Řecko	30 10 935 0054
Guandong Golden Star	Čína	86 20 876 51338
Hako Ground and Garden	Švédsko	46 35 10 0000
Hako Ground and Garden	Norsko	47 22 90 7760
Hayter Limited (U.K.)	Spojené království	44 1279 723 444
Hydroturf Int. Co Dubai	Spojené arabské emiráty	97 14 347 9479
Hydroturf Egypt LLC	Egypt	202 519 4308
Ibea S.P.A.	Itálie	39 0331 853611
Irriamc	Portugalsko	351 21 238 8260
Irrigation Products Int'l Pvt Ltd.	Indie	86 22 83960789
Jean Heybroek b.v.	Nizozemí	31 30 639 4611
Lely (U.K.) Limited	Spojené království	44 1480 226 800
Maquiver S.A.	Kolumbie	57 1 236 4079
Maruyama Mfg. Co. Inc.	Japonsko	81 3 3252 2285
Metra Kft	Maďarsko	36 1 326 3880
Mountfield a.s.	Česká republika	420 255 704 220
Munditol S.A.	Argentina	54 11 4 821 9999
Oslinger Turf Equipment SA	Ekvádor	593 4 239 6970
Oy Hako Ground and Garden Ab	Finsko	358 987 00733
Parkland Products Ltd.	Nový Zéland	64 3 34 93760
Prochaska & Cie	Rakousko	43 1 278 5100
RT Cohen 2004 Ltd.	Izrael	972 986 17979
Riversa	Španělsko	34 9 52 83 7500
Roth Motorgerate GmBh & Co.	Německo	49 7144 2050
Sc Svend Carlsen A/S	Dánsko	45 66 109 200
Solvert S.A.S.	Francie	33 1 30 81 77 00
Spypros Stavrinides Limited	Kypr	357 22 434131
Surge Systems India Limited	Indie	91 1 292299901
T-Markt Logistics Ltd.	Maďarsko	36 26 525 500
Toro Australia	Austrálie	61 3 9580 7355
Toro Europe BVBA	Belgie	32 14 562 960

Záruka Toro

Podmínky a výrobky, na které se záruka vztahuje

Společnost The Toro® Company a její pobočka, Záruční společnost Toro, v souladu s úmluvou mezi nimi, společně slibují, že opraví níže uvedené produkty Toro za podmínky, že byly používány k domácím účelům* a že došlo k vadě materiálu nebo provedení.

Následující časová období se uplatňují od data koupě:

Výrobky	Záruční lhůta
Sekačky s pojezdem	Omezená záruka 2 roky
Ridery s motorem vzadu	Omezená záruka 2 roky
Zahradní traktory	Omezená záruka 2 roky
Elektrické ruční nástroje	Omezená záruka 2 roky
Sněhové frézy	Omezená záruka 2 roky
Sekačky Zero Turn	Omezená záruka 2 roky

*Původním kupujícím se označuje osoba, která produkt Toro původně zakoupila

*Domácími účely se myslí použití výrobku na pozemku vašeho bydliště. Použití na více než jednom místě či použití v institucích či k pronájmu se považuje za komerční použití a na to se nevztahuje záruka.

Omezená záruka pro komerční účely

Na spotřební produkty a příslušenství Toro využívané ke komerčnímu použití či k použití v institucích nebo k pronájmu se vztahuje záruka na vadu materiálu a provedení na následující časová období uplatňující se od data koupě.

Výrobky	Záruční lhůta
Sekačky s pojezdem	Záruka 90 dní
Ridery s motorem vzadu	Záruka 90 dní
Zahradní traktory	Záruka 90 dní
Elektrické ruční nástroje	Záruka 90 dní
Sněhové frézy	Záruka 90 dní
Sekačky Zero Turn	Záruka 45 dní

Pokyny pro poskytnutí záruční opravy

Domníváte-li se, že výrobek Toro vykazuje závadu na materiálu nebo dílenském zpracování, postupujte podle následujících pokynů:

1. Opravu výrobku sjednejte s prodejcem, od kterého jste jej zakoupili. Pokud z jakéhokoli důvodu není možné prodejce kontaktovat, můžete se spojit s jakýmkoli autorizovaným distributorem Toro.
2. Přineste servisnímu prodejci produkt a doklad o koupi (účtenku). Pokud nejste z nějakého důvodu spokojeni s řešením servisního prodejce nebo s poskytnutou podporou, kontaktujte nás na:

   Customer Care Department, Consumer Division
   The Toro Company
   8111 Lyndale Avenue South
   Bloomington, MN 55420-1196
   Ředitel: Technická podpora: 001-952-887-8248

   Viz přiložený seznam distributorů

Povinnosti vlastníka

Údržbu výrobku Toro musíte provádět v souladu s postupy údržby popsanými v *Uživatelské příručce*. Tuto údržbu, ať již vlastními silami nebo prostřednictvím prodejce, hradí majitel výrobku.

Součásti a úkony, na které se nevztahuje záruka

Tato expresní záruka nepokrývá následující:

- Náklady na běžný servis údržby nebo opotřebené díly, jako jsou nože (lopatky), stírací nože, pásy, pohonné látky, mazadla, výměny oleje, zapalovací svíčky, kabely/zapojení nebo seřízení brzd
- Jakýkoliv produkt nebo díl, který byl změněn nebo nesprávně použit a vyžaduje výměnu nebo opravu v důsledku poruch nebo nedostatku řádné údržby
- Opravy potřebné v důsledku nepoužití čerstvé pohonné látky (méně než měsíc staré) nebo nedodržení správné přípravy zařízení na dobu nepoužívání přesahující jeden měsíc
- Motor a spojka. Na tyto součásti se vztahují příslušné záruky výrobce se samostatnými podmínkami.

Všechny opravy kryté těmito zárukami musí být provedeny autorizovaným servisním prodejcem Toro a musí být na ně použity schválené náhradní díly.

Obecné podmínky

Práva kupujícího jsou definována národními zákony příslušné země. Tato záruka žádným způsobem neomezuje práva kupujícího definovaná národními zákony.

Form No. 3365-385 Rev A

EuroCycler™ 34 cm und 41 cm Elektrorasenmäher

Modellnr. 21080—Seriennr. 310000001 und höher

Modellnr. 21090—Seriennr. 310000001 und höher

Bedienungsanleitung

Inhalt

Einführung 1
Sicherheit 1
- Sichere Betriebspraxis 2
- Schalldruck 3
- Schallleistung 3
- Hand-Arm-Vibration 3
- 3
- Entsorgen von elektrischen bzw. elektronischen Geräten (WEEE) 3
- Sicherheits- und Bedienungsschilder 3

Einrichtung 5
- 1 Aufklappen des Griffs 5
- 2 Zusammenbauen des Fangkorbs 6

Produktübersicht 7
- Technische Daten 7

Betrieb 8
- Befestigen des Verlängerungskabels 8
- Planen des Mähmusters 8
- Anlassen des Motors 9
- Abstellen des Motors 9
- Einstellen der Schnitthöhe 9
- Sammeln des Schnittguts 10
- Tipps zum Rasenmähen 11

Wartung 11
- Doppelt isolierte Geräte 11
- Reinigen des Rasenmähergehäuses 11
- Warten des Messers 12
- Warten der Ein-/Ausschaltanlage und der Messerbremsanlage 13

Einlagerung 13
Fehlersuche und -behebung 14

Einführung

Dieser handgeführte Rasenmäher mit Sichelmessern sollte von Privatleuten oder geschulten Lohnarbeitern verwendet werden. Er ist hauptsächlich für das Mähen von Gras auf gepflegten Grünflächen in Privat- oder öffentlichen Anlagen gedacht. Er ist nicht für das Schneiden von Büschen oder für einen landwirtschaftlichen Einsatz gedacht.

Vielen Dank, dass Sie sich für einen Elektrorasenmäher von Toro für den Privatgebrauch entschieden haben. Lesen Sie diese Anleitung sorgfältig durch, um mit dem richtigen Einsatz und Wartung des Rasenmähers vertraut zu werden. Die Informationen in dieser Anleitung verhindern Körperverletzungen und Produktbeschädigungen. Toro konstruiert und fertigt zwar sichere Produkte, Sie sind jedoch für den richtigen und sicheren Einsatz des Geräts verantwortlich.

Die Vorschriften für die Verwendung der Rasenmäher sind regionsabhängig. Wenden Sie sich an die örtlichen Gemeinden, um die Vorschriften (besonders für die Mähzeiten in der Region) zu erfragen.

Sicherheit

Lesen Sie vor dem Anlassen des Motors den Inhalt der vorliegenden Anleitung sorgfältig durch, damit Sie gut darüber Bescheid wissen.

⚠Dies ist ein Warnzeichen. Es macht Sie auf mögliche Verletzungsgefahren aufmerksam. Befolgen Sie zum Vermeiden von Verletzungen und Todesfällen immer sämtliche Sicherheitshinweise.

Der unsachgemäße Einsatz und die falsche Wartung dieses Rasenmähers können zu Verletzungen führen. Befolgen Sie die folgenden Sicherheitsanweisungen, um das Risiko so gering wie möglich zu halten.

© 2010—The Toro® Company
8111 Lyndale Avenue South
Bloomington, MN 55420

Registrieren Sie Ihr Produkt unter www.Toro.com.

CE

Originaldokuments (DE)
Druck: Polen
Alle Rechte vorbehalten

⚠ WARNUNG:

Halten Sie immer die Sicherheitsanweisungen ein, wenn Sie diesen elektrischen Rasenmäher verwenden, um die Gefahr eines Brandes, elektrischen Schlags und Körperverletzungen zu verringern.

Die folgenden Sicherheitsinformationen wurden vom europäischen Standard EN 836:1997 und CEI/IEC 60335-77:2001 angepasst.

Sichere Betriebspraxis

Allgemeine Informationen

- Lesen Sie diese Anweisungen gründlich durch. Machen Sie sich mit den Bedienelementen und dem korrekten Einsatz des Geräts vertraut.
- Lassen Sie den Rasenmäher nie von Kindern oder Personen bedienen, die mit diesen Anweisungen nicht vertraut sind. Das Alter des Fahrers kann durch lokale Vorschriften eingeschränkt sein.
- Mähen Sie nie, wenn sich Personen, insbesondere Kinder oder Haustiere, in der Nähe aufhalten.
- Bedenken Sie immer, dass der Bediener die Verantwortung für Unfälle oder Gefahren gegenüber anderen und ihrem Eigentum trägt.

Vorbereitung

- Tragen Sie beim Mähen immer feste Schuhe und lange Hosen. Fahren Sie die Maschine nie barfuss oder mit Sandalen.
- Untersuchen Sie den Arbeitsbereich der Maschine gründlich und entfernen Sie alle Gegenstände, die von der Maschine aufgeworfen werden könnten.
- Überprüfen Sie vor dem Einsatz immer, ob die Schnittmesser, -schrauben und das Mähwerk abgenutzt oder beschädigt sind. Tauschen Sie abgenutzte oder defekte Messer und -schrauben als komplette Sätze aus, um die Wucht der Messer beizubehalten.
- Die für das Gerät verwendete Stromversorgung sollte eine Fehlerstrom-Schutzvorrichtung mit einem Auslösestrom von höchstens 30 mA sein.
- Verwenden Sie nur Verlängerungskabel der Größe 1,00 mm^2, die nicht länger als 30 m sind und für den Außeneinsatz gedacht sind.

Handhabung

- Mähen Sie nur bei Tageslicht oder guter künstlicher Beleuchtung.
- Vermeiden Sie, wo es geht, den Einsatz in nassem Gras.
- Achten Sie an Hängen immer auf eine gute Bodenhaftung.
- Gehen Sie, aber laufen Sie nie.
- Mähen Sie bei Sichelmähern mit Rädern immer quer zum Hang und nie auf- oder abwärts.
- Gehen Sie beim Richtungswechsel an Hängen äußerst vorsichtig vor.
- Versuchen Sie nicht, steile Hänge zu mähen.
- Gehen Sie mit größter Vorsicht vor, wenn Sie rückwärts gehen oder den Rasenmäher in Ihre Richtung ziehen.
- Schalten Sie den Rasenmäher ab, wenn Sie ihn von einem Mähbereich zu einem anderen transportieren. Schalten Sie das Messer ab, wenn Sie den Rasenmäher von der Rasenfläche schieben.
- Setzen Sie den Rasenmäher nie mit defekten Ablenkblechen oder ohne Sicherheitsvorrichtungen ein (z. B. Ablenkbleche und Grasfangkörbe).
- Lassen Sie den Motor vorsichtig gemäß der Anweisungen an, halten Sie Ihre Füße vom Messer fern.
- Kippen Sie den Rasenmäher nicht, wenn Sie den Motor einschalten, es sei denn, dass der Rasenmäher gekippt werden muss, um den Motor anzulassen. Kippen Sie ihn in solchen Fällen nie weiter als absolut erforderlich und nur den Teil, der vom Benutzer weg steht. Stellen Sie sicher, dass die Hände immer in der Betriebsstellung sind, bevor Sie das Gerät wieder auf den Boden stellen.
- Halten Sie Hände und Füße von sich drehenden Teilen fern. Bleiben Sie immer von der Auswurföffnung fern.
- Heben oder tragen Sie den Rasenmäher nie bei laufendem Motor.
- Ziehen Sie in den folgenden Situationen die Zündkerze aus der Fassung heraus:
  - Wenn Sie den Rasenmäher verlassen.
  - Vor dem Entfernen von Verstopfungen oder Rückständen im Auswurfkanal.
  - Vor dem Prüfen, Reinigen oder Arbeiten am Rasenmäher.
  - Nach dem Kontakt mit einem Fremdkörper. Untersuchen Sie den Rasenmäher auf Schäden und führen die notwendigen Reparaturen durch, bevor Sie ihn erneut starten und in Betrieb nehmen.

– Beim Auftreten von ungewöhnlichen Vibrationen am Rasenmäher (sofort überprüfen).

- Blitzschlag kann zu schweren oder tödlichen Verletzungen führen. Setzen Sie die Maschine nicht ein, wenn Sie Blitze sehen oder Donner hören, und gehen Sie an eine geschützte Stelle.

Wartung und Lagerung

- Halten Sie alle Muttern und Schrauben fest angezogen, damit das Gerät in einem sicheren Betriebszustand bleibt.
- Prüfen Sie den Fangkorb regelmäßig auf Verschleiß und Abnutzung.
- Tauschen Sie abgenutzte und beschädigte Teile aus Sicherheitsgründen aus.
- Stellen Sie sicher, dass Sie das richtige Ersatzmesser verwenden.
- Kaufen Sie nur Toro Originalersatzteile und -zubehör.

Schalldruck

Dieses Gerät erzeugt einen Schalldruckpegel, der am Ohr des Benutzers 86 dBA beträgt (inkl. eines Unsicherheitswerts (K) von 1 dBA.

Der Schalldruckpegel wurde gemäß den Vorgaben in EN ISO 11201 gemessen.

Schallleistung

Dieses Gerät erzeugt einen Schalldruckpegel von 96 dBA beträgt (inkl. eines Unsicherheitswerts (K) von 1 dBA.

Der Schalldruckpegel wurde gemäß den Vorgaben in ISO 11094 gemessen.

Hand-Arm-Vibration

Modell 21080

Das gemessene Vibrationsniveau für die linke Hand beträgt 3,1 m/s^2

Das gemessene Vibrationsniveau für die rechte Hand beträgt 2,2 m/s^2

Der Unsicherheitswert (K) beträgt 1,6 m/s^2

Die Werte wurden nach den Vorgaben von EN 1032 gemessen.

Modell 21090

Das gemessene Vibrationsniveau für die linke Hand beträgt 3,0 m/s^2

Das gemessene Vibrationsniveau für die rechte Hand beträgt 1,7 m/s^2

Der Unsicherheitswert (K) beträgt 1,5 m/s^2

Die Werte wurden nach den Vorgaben von EN 1032 gemessen.

Entsorgen von elektrischen bzw. elektronischen Geräten (WEEE)



- Die EU-Richtlinie 2002/96/EG klassifiziert dieses Produkt als ein elektrisches oder elektronisches Werkzeug.
- Entsorgen Sie dieses Gerät **nicht** im allgemeinen Hausmüll.
- Entsorgen Sie dieses Gerät an einem Sammel- oder Recycling-Zentrum gemäß der örtlichen oder gesetzlichen Vorschriften.
- Der Verbraucher spielt bei der Reduzierung von Müll eine große Rolle. Recyclen Sie dieses elektrische bzw. elektronische Gerät.
- Recyclen verhindert, dass gefährliche Materialien in den Haushaltsmüll gelangen.
- Das Symbol eines durchgestrichenen Mülleimers erinnert den Bediener daran, dieses Produkt nicht in den allgemeinen Müll zu werfen.

Sicherheits- und Bedienungsschilder

Wichtig: Sicherheits- und Bedienungsschilder sind in der Nähe potenzieller Gefahrenbereiche angebracht. Ersetzen Sie beschädigte oder verlorene Schilder.

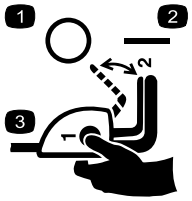

110-1168

1. Aus
2. Ein
3. Zum Einkuppeln des Mähwerks müssen Sie bei gedrückter Taste den Schaltbügel zurück ziehen.

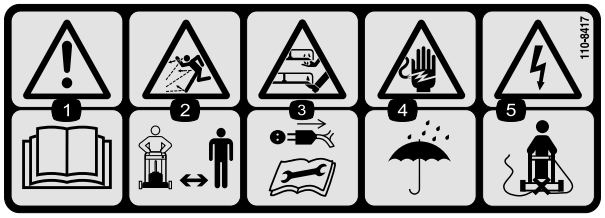

110-8417

1. Warnung: Lesen Sie die *Bedienungsanleitung*.
2. Gefahr durch fliegende Teile: Achten Sie darauf, dass Unbeteiligte den Sicherheitsabstand zum Gerät einhalten.
3. Achtung: Fassen Sie nicht das sich drehende Messer an. Ziehen Sie das Stromkabel ab und lesen Sie die Anweisungen, bevor Sie Kundendienst- oder Wartungsarbeiten ausführen.
4. Gefahr eines elektrischen Schlages: Setzen Sie die Maschine nicht im Regen oder nassen Bedingungen ein.
5. Elektrische Gefahr beim Durchtrennen des Stromkabels: Schieben Sie die Maschine nicht über das Stromkabel.

Einrichtung

Hinweis: Schließen Sie den Rasenmäher erst an eine Steckdose an, wenn er komplett montiert ist.

1

Aufklappen des Griffs

Keine Teile werden benötigt

Verfahren

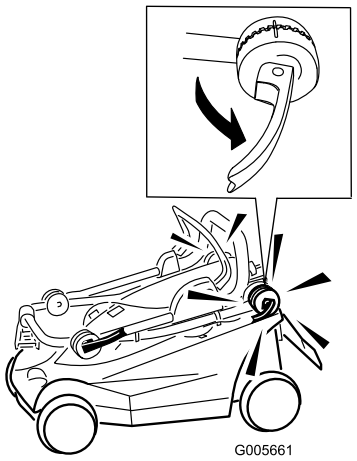

Bild 1

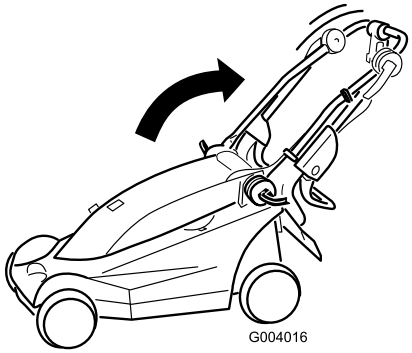

Bild 2

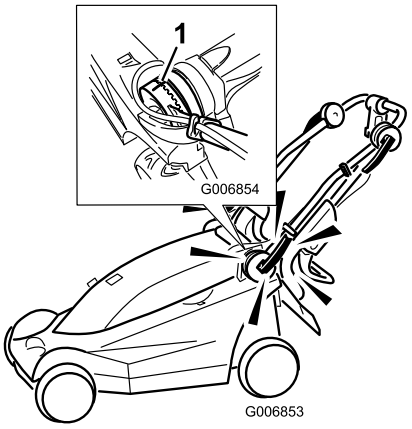

Bild 3

1. Ausrichten der Markierungen

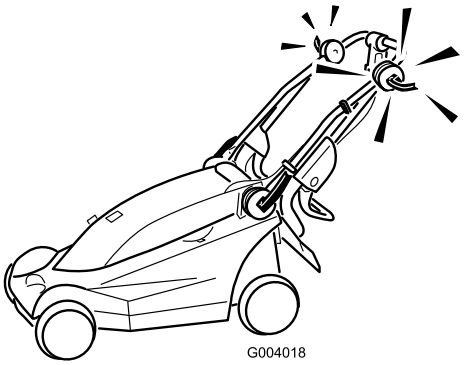

Bild 4

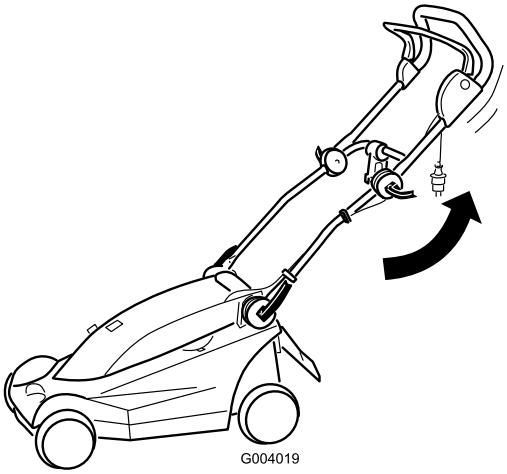

Bild 5

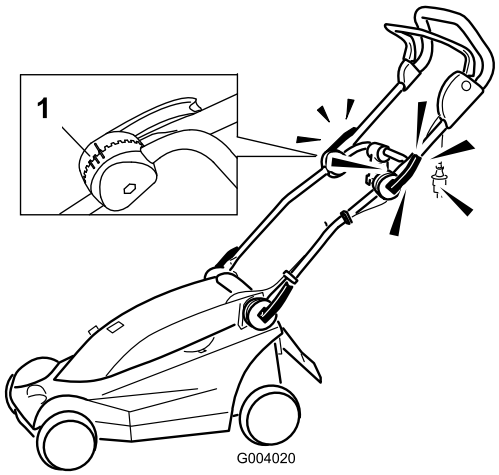

Bild 6

1. Markierungen für die Griffpositionen

Hinweis: Sie können den oberen Griff auf die Stellung 1 bis 3 einstellen. Richten Sie die Markierung mit einer der 3 Markierungen an der Innenseite der oberen Griffarretierung aus (Bild 6).

2

Zusammenbauen des Fangkorbs

Keine Teile werden benötigt

Verfahren

Wichtig: Führen Sie die Schritte in der angegebenen Reihenfolge aus.

1. Schieben Sie die Seite in die Riegel oben (Bild 7).

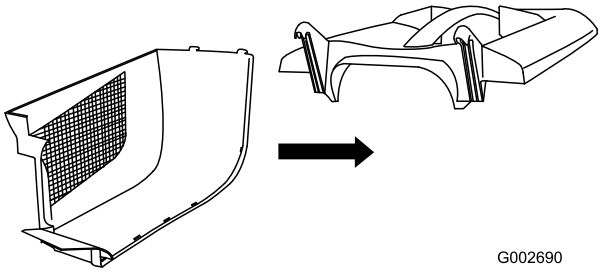

Bild 7

2. Schieben Sie die andere Seite in die Riegel oben und verriegeln Sie die Rückseite der beiden Seiten (Bild 8).

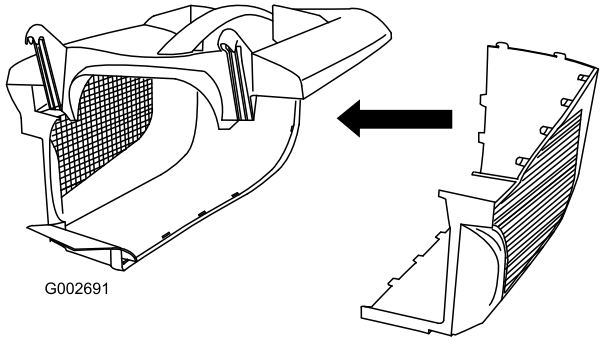

Bild 8

3. Fangen Sie hinten an und richten Sie die restlichen Seitenriegel aus und drücken Sie sie zusammen (Bild 9).

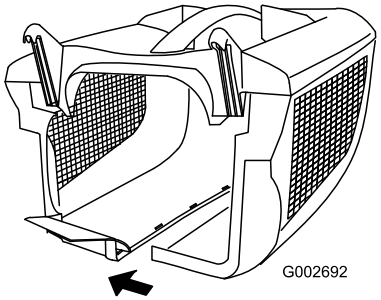

Bild 9

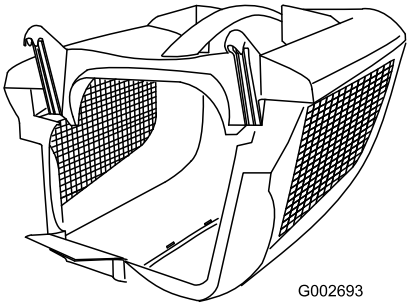

Bild 10

Produktübersicht

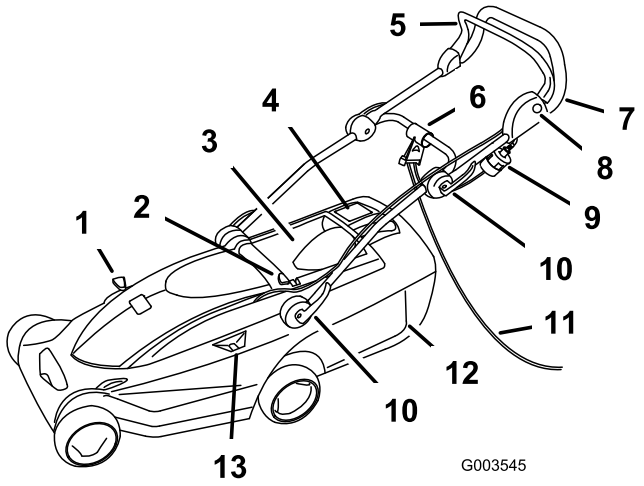

Bild 11

1. Hebel für Recycling/Kollektieren
2. Taste für das Einstellen der Schnitthöhe
3. Hecktür
4. Füllstandanzeige des Fangkorbs
5. Schaltbügel
6. Kabelsperre
7. Griff
8. Taste
9. Stecker
10. Griffriegel (4)
11. Verlängerungskabel (falls zutreffend)
12. Fangkorb
13. Schnitthöhe

Technische Daten

Modell	**21080**	**21090**
Gewicht	15 kg	20 kg
Länge	122 cm	132 cm
Breite	39 cm	47 cm
Höhe	104 cm	102 cm
Nominelle Schnittbreite	34 cm	41 cm
Nomineller Schnitthöhenbereich	20 bis 75 mm	20 bis 75 mm
Fassungsvermögen des Fangkorbs	32 L	40 L
Nominelle Motordrehzahl	3000 U/min	3000 U/min
Volt und Frequenz	230 V/ 50 Hz	230 V/ 50 Hz
Strom	1,2 kW	1,2 kW

Betrieb

Befestigen des Verlängerungskabels

Hinweis: Dieses Verfahren gilt für Rasenmäher, für die ein Verlängerungskabel benötigt wird.

Verwenden Sie nur für den Einsatz außen geeignete Verlängerungskabel.

⚠ WARNUNG:

Wenn Sie beim Einsatz des Rasenmähers mit Wasser in Berührung kommen, kann dies zu einem elektrischen Schlag führen, der zu Verletzungen oder sogar tödlichen Verletzungen führen kann.

- **Fassen Sie den Stecker oder den Rasenmäher nicht mit nassen Händen an, oder wenn Sie im Wasser stehen.**
- **Verwenden Sie nur für den Einsatz außen und bei kaltem Wetter geeignete Verlängerungskabel.**

1. Machen Sie im Verlängerungskabel eine Schleife und befestigen Sie sie in der Kabelarretierung (Bild 12).

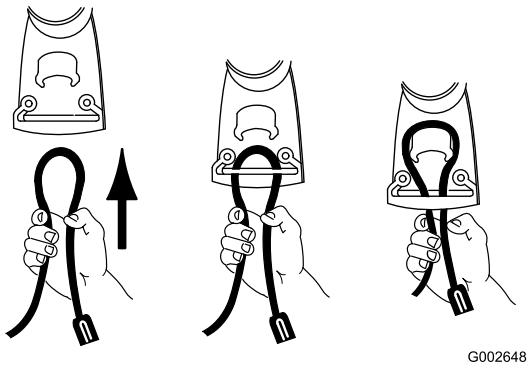

Bild 12

2. Stecken Sie das Verlängerungskabel in die Buchse am Rasenmäher (Bild 13).

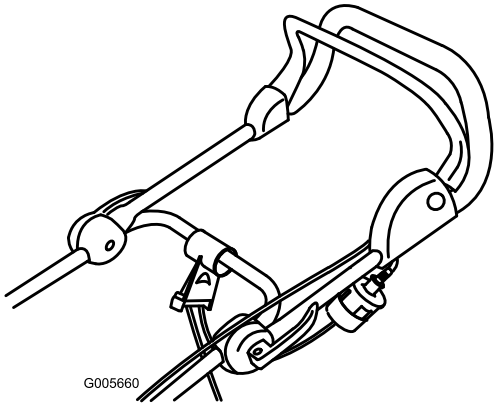

Bild 13

Hinweis: Ziehen Sie das Verlängerungskabel nicht durch Ziehen am Kabel ab. Fassen Sie den Stecker und nicht das Kabel an, wenn Sie das Kabel abschließen möchten.

⚠ WARNUNG:

Das Elektrokabel kann beschädigt werden und einen Schlag oder Brand verursachen.

Prüfen Sie das Elektrokabel gründlich, bevor Sie den Rasenmäher einsetzen. Setzen Sie den Rasenmäher nicht ein, wenn das Kabel beschädigt ist. Lassen Sie das Kabel sofort von einem offiziellen Vertragshändler von Toro auswechseln oder reparieren.

Planen des Mähmusters

Wenn Sie sich an das vorgeschlagene Mähmuster halten, verringern Sie das Risiko, mit dem Rasenmäher über das Kabel zu fahren. Außerdem wird das Kabel nicht unnötig abgenutzt. Achten Sie darauf, dass sich das Kabel nicht um Bäume, Sträucher oder andere Hindernisse wickelt.

Fangen Sie das Mähen in der Nähe der Steckdose an. Mähen Sie hin und her und mähen Sie mit größerer Distanz zur Steckdose (Bild 14).

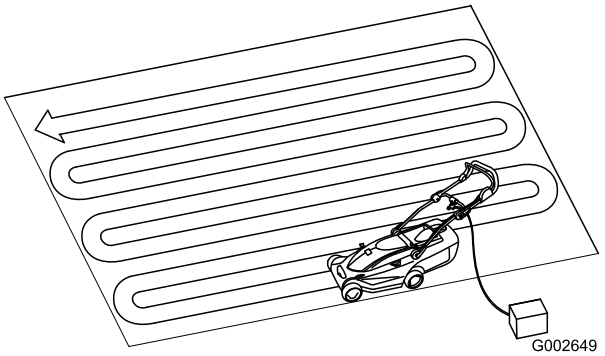

Bild 14

Anlassen des Motors

1. Schließen Sie das Verlängerungskabel am Rasenmäher (falls zutreffend) an.
2. Stecken Sie das andere Ende des Kabel in eine Steckdose.
3. Drücken Sie die Taste links am Griff und halten Sie sie gedrückt (Bild 15).

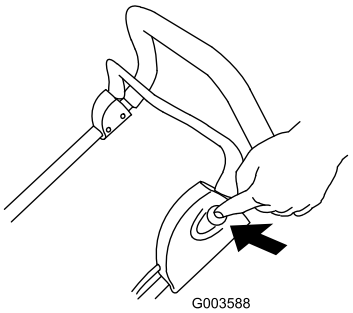

Bild 15

4. Ziehen Sie den Schaltbügel bei gedrückter Taste zum Griff (Bild 16).

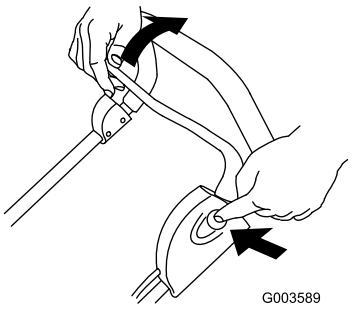

Bild 16

5. Halten Sie den Schaltbügel zum Griff und lassen Sie die Taste los (Bild 17).

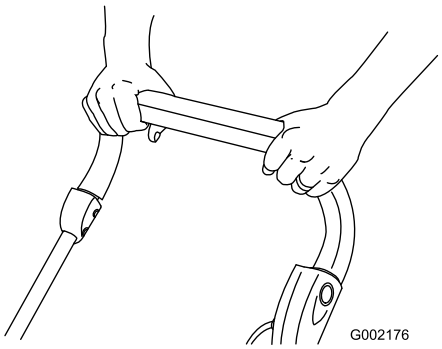

Bild 17

Abstellen des Motors

1. Lassen Sie den Schaltbügel los (Bild 18).

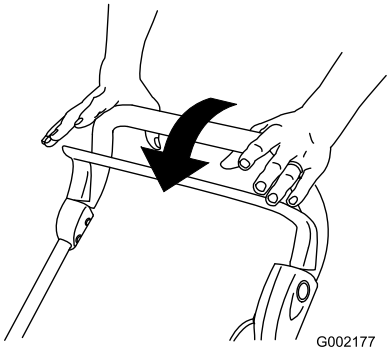

Bild 18

2. Schließen Sie den Rasenmäher von der Steckdose ab, wenn Sie den Rasenmäher unbeaufsichtigt lassen.

Einstellen der Schnitthöhe

Der Rasenmäher hat 6 Einstellungen für die Schnitthöhe (alle Werte sind ungefähre Angaben): A=20 mm, B=31 mm, C=42 mm, D=53 mm, E=64 mm und F=75 mm.

⚠ GEFAHR

Beim Einstellen der Schnitthöhenhebel können Ihre Hände mit einem sich drehenden Messer in Kontakt geraten, was schwere Verletzungen zur Folge haben kann.

Stellen Sie den Motor ab und warten Sie den Stillstand aller beweglichen Teile ab, bevor Sie die Schnitthöhe einstellen.

1. Stellen Sie den Motor ab und warten Sie, bis alle beweglichen Teile zum Stillstand gekommen sind.
2. Drücken Sie mit dem Daumen auf die Taste zum Einstellen der Schnitthöhe und drücken Sie den Schnitthöhengriff nach unten oder ziehen Sie ihn nach oben, bis Sie die gewünschte Einstellung auf der Schnitthöhenanzeige erreicht haben (Bild 19).

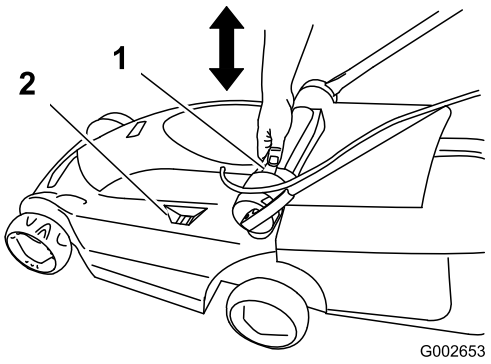

Bild 19

1. Taste für das Einstellen der Schnitthöhe
2. Schnitthöhe

3. Lassen Sie die Taste für das Einstellen der Schnitthöhe los.

Sammeln des Schnittguts

Setzen Sie den Fangkorb ein, um das Schnittgut zu sammeln.

1. Heben Sie die hintere Klappe an und setzen Sie den Fangkorb am Rasenmäher ein (Bild 20).

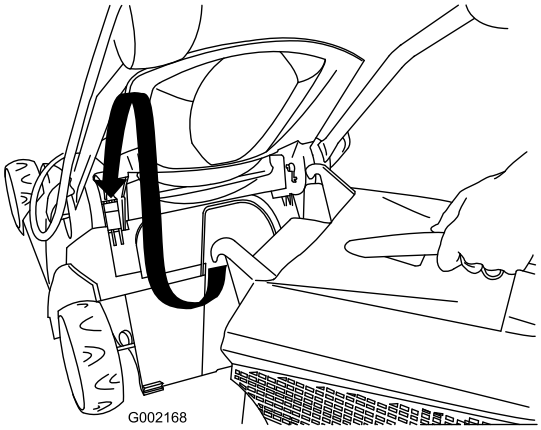

Bild 20

2. Lassen Sie die hintere Klappe wieder los.
3. Schieben Sie den Hebel für Recycling/Kollektieren in die Stellung zum Kollektieren (Bild 21).

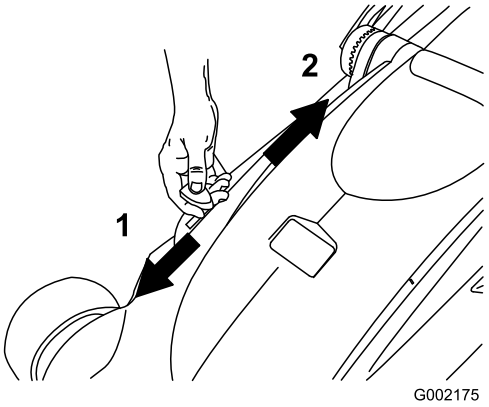

Bild 21

1. Stellung zum Kollektieren
2. Stellung zum Recycling
3. Hebel für Recycling/Kollektieren

4. Mähen Sie mit dem eingesetzten Fangkorb, bis die Anzeige am Fangkorb anzeigt, dass der Fangkorb voll ist (Bild 22).

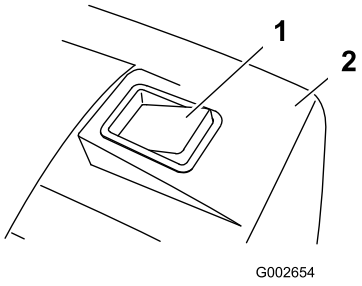

Bild 22

1. Fangkorbanzeige (Fangkorb ist voll)
2. Fangkorb

5. Nehmen Sie den Fangkorb vom Rasenmäher ab und leeren Sie das Schnittgut aus.

Hinweis: Wenn Sie vom Kollektieren zum Recycling wechseln möchten, schieben Sie den Hebel für Recycling/Kollektieren in die Stellung zum Recycling (Bild 21) und nehmen Sie den Fangkorb ab.

Tipps zum Rasenmähen



Bild 23

Halten Sie sich an diese Anweisungen, wenn Sie Gras schneiden, um die besten Mähergebnisse und das beste Schnittbild zu erhalten.

- Halten Sie die Messer während der ganzen Mähsaison **scharf**.
- **Mähen Sie nur trockenes Gras.** Nasses Gras neigt zum Verklumpen im Garten und kann ein Verstopfen des Rasenmähers und ein Abstellen des Motors verursachen. Das Gras oder Laub kann auch rutschig sein, sodass Sie rutschen oder fallen können.
- Stellen Sie beim Mähen einer Schnittbreite sicher, dass Sie eine Überschneidung von ungefähr 4 cm haben.
- Wenn Sie sehr hohes Gras schneiden, sollten Sie zuerst mit der höchsten Schnitthöhe und einer langsamen Gehgeschwindigkeit schneiden. Mähen Sie dann noch einmal mit einer niedrigeren Einstellung, um das beste Schnittbild zu erhalten.
- Probieren Sie bei einem unbefriedigenden Erscheinungsbild der Rasenfläche eine der folgenden Abhilfen aus:
  - Schärfen Sie das Messer.
  - Gehen Sie beim Mähen langsamer.
  - Stellen Sie eine höhere Schnitthöhe am Rasenmäher ein.
  - Mähen Sie häufiger.
  - Lassen Sie die Bahnen überlappen, anstelle bei jedem Gang eine neue Bahn zu mähen.

Wartung

Dieses Produkt von Toro wurde speziell entwickelt, um Ihnen viele Jahre problemlos zu dienen. Sollte das Gerät repariert werden müssen, bringen Sie es zu einem offiziellen Vertragshändler von Toro.

⚠ WARNUNG:

Wenn der Rasenmäher an eine Steckdose angeschlossen ist, kann er verwendet werden. Der Rasenmäher könnte aus Versehen gestartet werden und Sie oder andere Personen schwer verletzen.

Schließen Sie den Rasenmäher immer von der Steckdose ab, wenn Sie den Rasenmäher unbeaufsichtigt lassen.

Doppelt isolierte Geräte

Bei einem doppelt isoliertem Gerät werden anstelle von einer Erde zwei Isolierungen eingesetzt. Keine Erde ist an einem doppelt isoliertem Gerät vorhanden. Es sollte auch keine Erde dem Gerät hinzugefügt werden. Reparaturen an einem doppelt isoliertem Gerät müssen sorgfältig und mit Kenntnis des Systems ausgeführt werden. Diese Arbeiten sollten nur von fachlich geschulten Personal bei einem offiziellen Vertragshändler von Toro ausgeführt werden. Ersatzteile für ein doppelt isoliertes Gerät müssen identisch zu dem Teil sein, das Sie ersetzen. Ein doppelt isoliertes Gerät ist mit den Worten Doppelisolierung“ oder Doppelt isoliert“ markiert. Das Symbol (Rechteck in einem Rechteck) ⧈ kann auch auf dem Gerät vorhanden sein.

Reinigen des Rasenmähergehäuses

Reinigen Sie das Rasenmähergehäuse nach jedem Einsatz.

Stellen Sie den Motor ab, bevor Sie mit den Reinigungsarbeiten beginnen, warten Sie bis alle beweglichen Teile zum Stillstand gekommen sind und schließen Sie den Rasenmäher von der Steckdose ab.

Wichtig: Reinigen Sie den Rasenmäher nicht mit Wasser. Feuchtigkeit kann im Rasenmäher zurück bleiben und zu Korrosion bei den internen Teilen führen.

- Reinigen Sie die Unterseite des Mähwerkgehäuses. Entfernen Sie die Schmutz- und Schnittgutrückstände mit einem Hartholzschaber.
- Entfernen Sie Rückstände von den Entlüftungsschlitzen oben am Rasenmähergehäuse.

- Entfernen Sie alle Rückstände am Rasenmähergehäuse mit einer Bürste.
- Prüfen Sie die Steckdose auf Schmelz- oder Überhitzungsanzeichen. Alte, abgenutzte Stecker von Verlängerungskabeln, die lose in der Steckdose sitzen, können aufgrund des schlechten Kontakts zum Überhitzen führen. Wechseln Sie beschädigte Verlängerungskabel sofort aus.

Warten des Messers

Mähen Sie immer mit einem scharfen Messer. Ein scharfes Messer mäht sauber, ohne Grashalme zu zerreißen oder zu zerschnetzeln.

Ersetzen Sie das Messer nur durch ein Originalmesser von Toro.

⚠ WARNUNG:

Der Rasenmäher könnte aus Versehen gestartet werden und Sie oder andere Personen schwer verletzen.

Schließen Sie den Rasenmäher von der Steckdose ab, bevor Sie das Messer prüfen, abnehmen oder auswechseln.

1. Stellen Sie den Motor ab und warten Sie, bis alle beweglichen Teile zum Stillstand gekommen sind.
2. Schließen Sie den Rasenmäher von der Steckdose ab.
3. Kippen Sie den Rasenmäher seitlich.
4. Prüfen Sie vorsichtig die Schärfe und Abnutzung des Messers, besonders an den Stellen, an denen sich flache und gebogene Teile berühren. Wenn Sie Abnutzungen feststellen, sollten Sie das Messer auswechseln.

   Hinweis: Montieren Sie für die optimale Leistung vor dem Saisonbeginn ein neues Messer. Feilen Sie während der Saison kleine Kerben am Messer aus, um die Schnittkante zu erhalten.

⚠ GEFAHR

Ein abgenutztes oder defektes Messer kann zerbrechen. Messerstücke, die ausgeschleudert werden, können den Bediener oder Unbeteiligte treffen und schwere oder tödliche Verletzungen verursachen.

Prüfen Sie das Messer regelmäßig auf Abnutzung und Beschädigung und wechseln Sie ein abgenutztes oder beschädigtes Messer aus.

Entfernen des Messers

1. Fassen Sie das Ende des Messers mit einem stark wattierten Handschuh oder einem Lappen an (Bild 24).

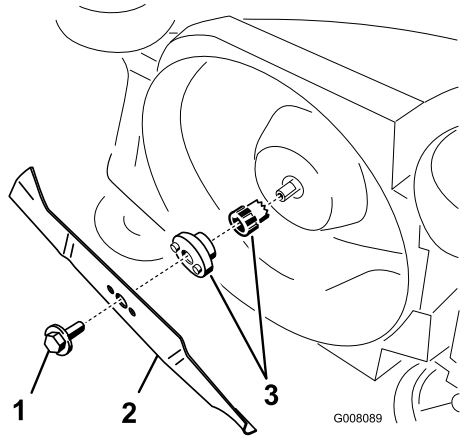

Bild 24

1. Messerschraube
2. Messer
3. Messeradapter

2. Entfernen Sie die Messerschraube und das Schnittmesser.

   Wichtig: Wenn sich der Messeradapter löst, stellen Sie sicher, dass Sie ihn montieren, bevor Sie das Messer und die Messerschraube einsetzen. Wenn Sie den Rasenmäher ohne Messeradapter einsetzen, wird der Mäher beschädigt.

Schärfen des Messers

Schärfen Sie die Oberseite des Messers mit einer Feile und erhalten Sie den ursprünglichen Schnittwinkel.

Hinweis: Das Messer bleibt ausgewuchtet, wenn Sie die gleiche Menge Metall von beiden Schnittkanten entfernen.

Wichtig: Überprüfen Sie die Auswuchtung des Schnittmessers auf einer Ausgleichsmaschine. Ihr Fachhändler führt Auswuchter zu günstigen Preisen. Ein ausgewuchtetes Messer bleibt horizontal, ein nicht ausgewuchtetes Messer senkt sich nach einer Seite ab. Wenn das Messer nicht ausgewuchtet ist, feilen Sie von der schweren Seite des Messers mehr von der Schnittkante ab.

Montieren des Messers

Montieren Sie ein scharfes, ausgewuchtetes Messer und die Messerschraube. Die Windflügel müssen nach oben in Richtung Rasenmähergehäuse weisen. Ziehen Sie die Schnittmesserschraube auf 15 Nm.

Warten der Ein-/Ausschaltanlage und der Messerbremsanlage

Der Motor und das Messer stellen 3 Sekunden nach dem Loslassen des Schaltbügels ab. Stellen Sie vor jedem Einsatz des Rasenmähers sicher, dass der Schaltbügel richtig funktioniert. Wenn das Messer nicht innerhalb von 3 Sekunden abstellt, oder Sie ein Geräusch hören, dass Metall auf Metall schleift oder kratzt, wenn Sie den Schaltbügel loslassen, wenden Sie sich an den offiziellen Vertragshändler von Toro. Dieselben Empfehlungen gelten, wenn Sie bei der Verwendung des Rasenmähers starke Vibrationen spüren.

Einlagerung

Stellen Sie den Rasenmäher an einem kühlen, sauberen und trockenen Ort ab, der nicht für Kinder zugänglich ist. Decken Sie den Rasenmäher ab, um ihn sauber und geschützt zu halten.

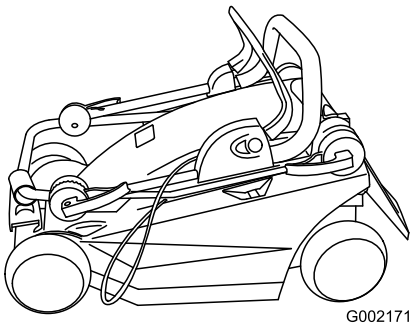

Bild 25

1. Reinigen Sie das Mähergehäuse.
2. Prüfen Sie den Messerzustand.

Fehlersuche und -behebung

Problem	Mögliche Ursache	Behebungsmaßnahme
Motor springt nicht an	1. Das Verlängerungskabel ist nicht am Rasenmäher angeschlossen.	1. Schließen Sie das Verlängerungskabel am Rasenmäher an und stecken Sie das andere Ende des Kabels in eine normale Steckdose.
	2. Das Verlängerungskabel ist beschädigt.	2. Prüfen Sie das Verlängerungskabel und reparieren Sie beschädigte Kabel.
	3. Die Sicherung oder der Schutzschalter ist durchgebrannt.	3. Prüfen Sie die Sicherung an der Steckdose oder den Schutzschalter.
Motor springt schwer an oder verliert Leistung.	1. Der Auswurfkanal des Rasenmähers ist verstopft.	1. Reinigen Sie den Auswurfkanal des Rasenmähers.
	2. Die Unterseite des Mähwerkgehäuses muss gesäubert werden.	2. Reinigen Sie die Unterseite des Mähwerkgehäuses.
	3. Die Schnitthöhe ist zu niedrig.	3. Stellen Sie die Schnitthöhe des Mähers höher und lassen Sie den Motor wieder an.
Der Rasenmäher oder der Motor vibrieren stark.	1. Das Messer ist nicht ausgewuchtet.	1. Wuchten Sie das Messer aus.
	2. Die Befestigungsschraube des Messers ist lose.	2. Ziehen Sie die Befestigungsschraube des Messers an.
	3. Der Auswurfkanal des Rasenmähers ist verstopft.	3. Reinigen Sie den Auswurfkanal des Rasenmähers.
	4. Die Unterseite des Mähwerkgehäuses muss gesäubert werden.	4. Reinigen Sie die Unterseite des Mähwerkes.
	5. Die Motorbefestigungsschrauben sind lose.	5. Ziehen Sie die Motorbefestigungs-schrauben an.
Ungleichmäßiges Schnittmuster	1. Das Messer ist stumpf oder nicht ausgewuchtet.	1. Schärfen und wuchten Sie das Messer aus.
	2. Sie mähen bei jedem Mähen dasselbe Muster.	2. Ändern Sie das Mähmuster.
	3. Die Unterseite des Mähwerkgehäuses muss gesäubert werden.	3. Reinigen Sie die Unterseite des Mähwerkes.
Der Auswurfkanal verstopft	1. Die Schnitthöhe ist zu niedrig.	1. Verwenden Sie eine höhere Schnitthöhe.
	2. Sie mähen nasses Gras.	2. Lassen Sie das Gras vor dem Mähen abtrocknen.
	3. Die Unterseite des Mähwerkgehäuses muss gesäubert werden.	3. Reinigen Sie die Unterseite des Mähwerkes.

Internationale Händlerliste

Vertragshändler:	Land:	Telefonnummer:
Atlantis Su ve Sulama Sisstemleri Lt	Türkei	90 216 344 86 74
Balama Prima Engineering Equip.	Hongkong	852 2155 2163
B-Ray Corporation	Korea	82 32 551 2076
Casco Sales Company	Puerto Rico	787 7888383
Ceres S.A.	Costa Rica	506 2391138
CSSC Turf Equipment (pvt) Ltd.	Sri Lanka	94 11 2746100
Cyril Johnston & Co.	Nordirland	44 2890 813 121
Equiver	Mexiko	52 55 539 95444
Femco S.A.	Guatemala	502 4423277
G.Y.K. Company Ltd.	Japan	81 726 325 861
Geomechaniki of Athens	Griechenland	30 10 935 0054
Guandong Golden Star	China	86 20 876 51338
Hako Ground and Garden	Schweden	46 35 10 0000
Hako Ground and Garden	Norwegen	47 22 90 7760
Hayter Limited (U.K.)	Großbritannien	44 1279 723 444
Hydroturf Int. Co Dubai	Vereinigte Arabische Emirate	97 14 347 9479
Hydroturf Egypt LLC	Ägypten	202 519 4308
Ibea S.P.A.	Italien	39 0331 853611
Irriamc	Portugal	351 21 238 8260
Irrigation Products Int'l Pvt Ltd.	Indien	86 22 83960789
Jean Heybroek b.v.	Niederlande	31 30 639 4611
Lely (U.K.) Limited	Großbritannien	44 1480 226 800
Maquiver S.A.	Kolumbien	57 1 236 4079
Maruyama Mfg. Co. Inc.	Japan	81 3 3252 2285
Metra Kft	Ungarn	36 1 326 3880
Mountfield a.s.	Tschechische Republik	420 255 704 220
Munditol S.A.	Argentinien	54 11 4 821 9999
Oslinger Turf Equipment SA	Ecuador	593 4 239 6970
Oy Hako Ground and Garden Ab	Finnland	358 987 00733
Parkland Products Ltd.	Neuseeland	64 3 34 93760
Prochaska & Cie	Österreich	43 1 278 5100
RT Cohen 2004 Ltd.	Israel	972 986 17979
Riversa	Spanien	34 9 52 83 7500
Roth Motorgerate GmBh & Co.	Deutschland	49 7144 2050
Sc Svend Carlsen A/S	Dänemark	45 66 109 200
Solvert S.A.S.	Frankreich	33 1 30 81 77 00
Spypros Stavrinides Limited	Zypern	357 22 434131
Surge Systems India Limited	Indien	91 1 292299901
T-Markt Logistics Ltd.	Ungarn	36 26 525 500
Toro Australia	Australien	61 3 9580 7355
Toro Europe BVBA	Belgien	32 14 562 960

Die Garantie von Toro

Bedingungen und abgedeckte Produkte

&Toro und die Vertragshändler, die Toro Warranty Company, gewährleisten im Rahmen eines gegenseitigen Abkommens die aufgeführten Produkte von Toro zu reparieren, wenn die Produkte Material- oder Herstellungsfehler aufweisen.

Die folgenden Garantiezeiträume gelten ab dem Kaufdatum:

Produkte	**Garantiezeitraum**
Handrasenmäher mit Selbstantrieb	2-jährige eingeschränkte Garantie
Aufsitzrasenmäher mit Heckmotor	2-jährige eingeschränkte Garantie
Rasen- und Gartentraktore	2-jährige eingeschränkte Garantie
Tragbare Elektroprodukte	2-jährige eingeschränkte Garantie
Schneefräsen	2-jährige eingeschränkte Garantie
Verbraucherprodukt mit Null-Wenderadius	2-jährige eingeschränkte Garantie

*Originalkäufer ist die Person, die das Toro Produkt neu gekauft hat.

*Normaler Privatgebrauch bedeutet die Verwendung des Produktes auf demselben Grundstück wie das Eigenheim. Der Einsatz an mehreren Standorten, öffentliche Einrichtungen als Einsetzender oder die Verwendung als Leihgerät wird als kommerzieller Gebrauch eingestuft, und in diesen Situationen würde die kommerzielle Garantie gelten.

Eingeschränkte Garantie für kommerziellen Gebrauch

Verbraucherprodukte und Zubehör von Toro, die für kommerziellen, institutionellen oder Leihgebrauch verwendet werden, werden für die folgenden Zeiträume ab Kaufdatum mit einer Garantie für Material- und Herstellungsfehler abgedeckt.

Produkte	**Garantiezeitraum**
Handrasenmäher mit Selbstantrieb	90-tägige Garantie
Aufsitzrasenmäher mit Heckmotor	90-tägige Garantie
Rasen- und Gartentraktore	90-tägige Garantie
Tragbare Elektroprodukte	90-tägige Garantie
Schneefräsen	90-tägige Garantie
Verbraucherprodukt mit Null-Wenderadius	45-tägige Garantie

Anweisungen für die Inanspruchnahme von Wartungsarbeiten unter Garantie

Halten Sie dieses Verfahren ein, wenn Sie der Meinung sind, dass Ihre Produkte von Toro Material- oder Herstellungsfehler aufweisen.

1. Wenden Sie sich an die Verkaufsstelle, um einen Kundendienst für das Produkt zu vereinbaren. Wenn Sie den Verkäufer nicht kontaktieren können, können Sie sich auch an jeden offiziellen Vertragshändler von Toro wenden.
2. Bringen Sie das Produkt zum Händler und legen Sie ihm einen Kaufnachweis (Rechnung) vor. Wenn Sie mit der Analyse oder dem Support des Vertragshändlers nicht zufrieden sind, wenden Sie sich an uns unter:

   Customer Care Department, Consumer Division
   The Toro Company
   8111 Lyndale Avenue South
   Bloomington, MN 55420-1196
   Manager: Technical Product Support: 001-952-887-8248

   Siehe beiliegende Liste der Vertragshändler

Verantwortung des Eigentümers

Sie müssen das Produkt von Toro pflegen und die in der *Bedienungsanleitung* aufgeführten Wartungsarbeiten ausführen. Für solche Routinewartungsarbeiten, die von Ihnen oder einem Händler durchgeführt werden, kommen Sie auf.

Nicht von der Garantie abgedeckte Punkte und Bedingungen

Diese ausdrückliche Garantie schließt Folgendes aus:

- Kosten für regelmäßige Wartungsarbeiten oder Teile, wie z. B. Rotormesser, Abstreifermesser, Riemen Kraftstoff, Schmiermittel, Ölwechsel, Zündkerzen, Kabel- und Gestänge-Einstellungen oder Einstellen der Bremsen
- Jedes Produkt oder Teil, das modifiziert oder missbraucht wurde und aufgrund eines Unfalls oder fehlender Wartung ersetzt oder repariert werden muss
- Reparaturen, die aufgrund von Nichtverwenden von frischem Kraftstoff (weniger als ein Monat) oder falscher Vorbereitung des Geräts vor einer Einlagerung von mehr als einem Monaten zurückzuführen sind.
- Motor und Getriebe. Diese Teile werden von den entsprechenden Herstellergarantien mit eigenen allgemeinen Geschäftsbedingungen abgedeckt

Alle von diesen Garantien abgedeckten Reparaturen müssen von einem offiziellen Toro Vertragshändler mit den offiziellen Ersatzteilen von Toro ausgeführt werden.

Allgemeine Bedingungen

Für den Käufer gelten die gesetzlichen Vorschriften jedes Landes. Die Rechte, die dem Käufer aus diesen gesetzlichen Vorschriften zustehen, werden nicht von dieser Garantie eingeschränkt.

Form No. 3365-385 Rev A

Cortacéspedes eléctricos Eurocycler™ de 34 cm y 41 cm

Nº de modelo 21080—Nº de serie 310000001 y superiores

Nº de modelo 21090—Nº de serie 310000001 y superiores

Manual del operador

Contenido

Introducción 1
Seguridad 1
- Prácticas de operación segura 2
- Presión sonora 3
- Potencia sonora 3
- Vibración Mano-brazo 3
- 3
- Residuos de equipos eléctricos/electrónicos (WEEE) 3
- Pegatinas de seguridad e instrucciones 3

Montaje 5
- 1 Cómo desplegar el manillar 5
- 2 Ensamblaje del recogedor de hierba 6

El producto 7
- Especificaciones 7

Operación 8
- Sujeción del cable alargador 8
- Planificación del patrón de siega 8
- Cómo poner en marcha el motor 8
- Cómo parar el motor 9
- Ajuste de la altura de corte 9
- Ensacado de los recortes 10
- Consejos de siega 11

Mantenimiento 11
- Aparatos con doble aislamiento 11
- Limpieza de la carcasa del cortacésped 11
- Mantenimiento de la cuchilla 12
- Mantenimiento del sistema de encendido/apagado y del freno de la cuchilla 13

Almacenamiento 13
Solución de problemas 14

Introducción

Este cortacésped dirigido de cuchillas rotativas está diseñado para ser usado por usuarios domésticos o por operadores profesionales contratados. Está diseñado principalmente para segar césped bien mantenido en zonas verdes residenciales o comerciales. No está diseñado para cortar maleza o para aplicaciones agrícolas.

Gracias por elegir un cortacésped eléctrico Toro para uso residencial. Lea este manual detenidamente para aprender a utilizar y mantener correctamente su cortacésped. La información de este manual puede ayudarle a usted y a otros a evitar lesiones personales y daños al producto. Aunque Toro diseña y fabrica productos seguros, usted es responsable de utilizar el producto de forma correcta y segura.

La normativa sobre el uso de los cortacéspedes varía de una zona a otra. Consulte a su autoridad local respecto a las normas y restricciones sobre horarios de siega permitidos en su zona.

Seguridad

Lea y comprenda el contenido de este manual antes de arrancar el motor.

⚠Éste es el símbolo de alerta de seguridad. Se utiliza para advertirle sobre potenciales riesgos de lesiones personales. Observe siempre todos los mensajes de seguridad que siguen a este símbolo con el fin de evitar posibles lesiones o la muerte.

El uso o mantenimiento incorrectos de este cortacésped pueden causar lesiones o la muerte. Para reducir esta posibilidad, cumpla las siguientes instrucciones de seguridad.

⚠ ADVERTENCIA

Para reducir el riesgo de incendio, descarga eléctrica y lesiones personales al usar este cortacésped eléctrico, siga siempre estas instrucciones de seguridad.

© 2010—The Toro® Company
8111 Lyndale Avenue South
Bloomington, MN 55420

Registre su producto en www.Toro.com.

CE

Traducción del original (ES)
Impreso en Polonia
Reservados todos los derechos

La siguiente información sobre seguridad ha sido adaptada de las Normas Europeas EN 836:1997 y CEI/IEC 60335-77:2001.

Prácticas de operación segura

Información general

- Lea cuidadosamente las instrucciones. Familiarícese con los controles y con el uso correcto del equipo.
- No permita nunca que niños o personas no familiarizadas con estas instrucciones utilicen el cortacésped. Es posible que existan normativas locales que restringen la edad del operador.
- No siegue nunca si hay otras personas cerca, especialmente niños, o animales.
- El operador o el usuario es responsable de cualquier accidente o peligro que afecte a otras personas o a su propiedad.

Preparación

- Mientras corta el césped, use pantalones largos y calzado fuerte. No haga funcionar el equipo estando descalzo, o llevando sandalias.
- Inspeccione cuidadosamente el área donde se va a utilizar el cortacésped y retire todos los objetos que puedan ser arrojados por la máquina.
- Antes de usar la máquina, realice siempre una inspección visual para asegurarse de que la cuchilla, los pernos de la cuchilla y el conjunto de corte no están desgastados o dañados. Si la cuchilla o los pernos están gastados o dañados, sustitúyalos en su conjunto para no desequilibrar la máquina.
- Toro recomienda que el cortacésped se alimente desde un dispositivo de corriente residual (RCD) con una corriente de disparo de no más de 30 mA.
- Utilice únicamente cables alargadores de 1,00 mm^2 de sección y de no más de 30 m de longitud, aptos para el uso en exteriores (en su caso).

Uso

- Corte el césped solamente con luz natural o con una buena iluminación artificial.
- Siempre que sea posible, evite utilizar el equipo si la hierba está mojada.
- Asegúrese de pisar firmemente en cuestas y pendientes.
- Camine, no corra jamás.
- En el caso de cortacéspedes rotativos con ruedas, siegue de través las cuestas y pendientes, nunca hacia arriba o hacia abajo.
- Extreme las precauciones al cambiar de dirección en cuestas o pendientes.
- No siegue pendientes y cuestas extremadamente empinadas.
- Extreme las precauciones al ir hacia atrás o tirar del cortacésped hacia usted.
- Apague el cortacésped antes de transportarlo de una zona de siega a otra. Pare la cuchilla antes de trasladar el cortacésped fuera del césped.
- No utilice nunca el cortacésped si los protectores están defectuosos, o sin tener colocados dispositivos de seguridad, como por ejemplo deflectores y recogehierbas.
- Ponga en marcha el motor con cuidado siguiendo las instrucciones y con los pies bien alejados de la cuchilla.
- No incline el cortacésped al poner en marcha el motor, a menos que sea necesario inclinar el cortacésped para ponerlo en marcha. En este caso, no lo incline más de lo absolutamente necesario y levante únicamente la parte que está más lejos del operador. Asegúrese siempre de que ambas manos están en la posición de operación antes de bajar el aparato al suelo.
- No coloque nunca las manos o los pies debajo de piezas que están girando. Manténgase alejado del conducto de descarga en todo momento.
- Nunca levante ni transporte el cortacésped mientras el motor esté en marcha.
- Retire la clavija del enchufe:
  - siempre que deje desatendido el cortacésped;
  - antes de limpiar atascos o de retirar material del conducto;
  - antes de inspeccionar, limpiar o hacer mantenimiento en el cortacésped;
  - después de golpear un objeto extraño. Inspeccione el cortacésped y repare cualquier daño antes de volver a poner en marcha y utilizar el cortacésped;
  - si el cortacésped comienza a vibrar de manera anormal (comprobar inmediatamente).
- Los rayos pueden causar graves lesiones o incluso la muerte. Si se ven relámpagos o rayos o se oyen truenos en la zona, no utilice la máquina; busque un lugar donde resguardarse.

Mantenimiento y almacenamiento

- Mantenga apretados todos los tornillos, pernos y tuercas para asegurar que la máquina esté en perfectas condiciones de funcionamiento.

- Inspeccione frecuentemente el recogedor por si existe desgaste o deterioro.
- Para su seguridad, sustituya las piezas desgastadas o dañadas.
- Asegúrese de utilizar únicamente la cuchilla de repuesto correcta.
- Compre únicamente piezas de repuesto y accesorios genuinos de Toro.

Presión sonora

Esta unidad tiene un nivel de presión sonora en el oído del operador de 86 dBA, que incluye un valor de incertidumbre (K) de 1 dBA.

El nivel de presión sonora se determinó mediante los procedimientos descritos en EN ISO 11201.

Potencia sonora

Esta unidad tiene un nivel de potencia sonora garantizado de 96 dBA, que incluye un valor de incertidumbre (K) de 1 dBA.

El nivel de potencia sonora se determinó mediante los procedimientos descritos en ISO 11094.

Vibración Mano-brazo

Modelo 21080

Nivel medido de vibración en la mano izquierda = 3,1 $/s^2$

Nivel medido de vibración en la mano derecha = 2,2 m/s^2

Valor de incertidumbre (K) = 1,6 m/s^2

Los valores medidos se determinaron mediante los procedimientos descritos en EN 1032.

Modelo 21090

Nivel medido de vibración en la mano izquierda = 3,0 $/s^2$

Nivel medido de vibración en la mano derecha = 1,7 m/s^2

Valor de incertidumbre (K) = 1,5 m/s^2

Los valores medidos se determinaron mediante los procedimientos descritos en EN 1032.

Residuos de equipos eléctricos/electrónicos (WEEE)



- La Directiva 2002/96/CE de la UE clasifica este producto como herramienta eléctrica o electrónica.
- **No** elimine esta herramienta como residuo municipal sin separar.
- Elimine esta herramienta en un centro de recogida o reciclado con arreglo a la legislación local y nacional.
- El cliente juega un papel importante en la reducción de residuos al entregar las herramientas electrónicas/eléctricas inservibles para su reciclado.
- El reciclado evita la dispersión de materiales peligrosos en la corriente de residuos municipales.
- El símbolo del cubo de basura tachado recuerda al usuario que no debe eliminar este producto como residuo municipal sin separar.

Pegatinas de seguridad e instrucciones

Importante: Hay pegatinas de seguridad e instrucciones colocadas cerca de zonas de potencial peligro. Si están dañadas o si se han perdido, sustitúyalas.

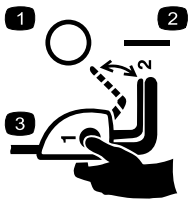

110-1168

1. Desconectado
2. On
3. Para poner en marcha el cortacésped, pulse y mantenga pulsado el botón mientras tira hacia atrás de la barra de control.

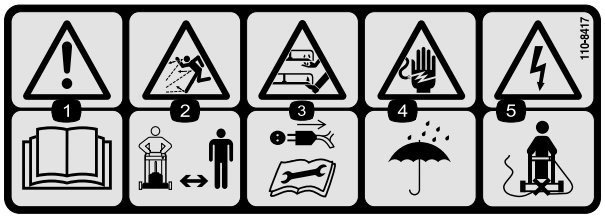

110-8417

1. Advertencia – lea el *Manual del operador*.
2. Peligro de objetos arrojados – mantenga a otras personas a una distancia prudencial de la máquina.
3. ¡Atención, no toque la cuchilla cuando está girando! Desconecte el cable eléctrico y lea las instrucciones antes de realizar cualquier operación de mantenimiento o ajuste.
4. Peligro de descarga eléctrica – mantenga la máquina alejada de la lluvia y otras fuentes de humedad.
5. Peligro eléctrico, corte del cable eléctrico—no empuje la máquina por encima del cable de alimentación.

Montaje

Nota: No conecte el cortacésped a una toma de corriente hasta que termine de ensamblarlo por completo.

1

Cómo desplegar el manillar

No se necesitan piezas

Procedimiento

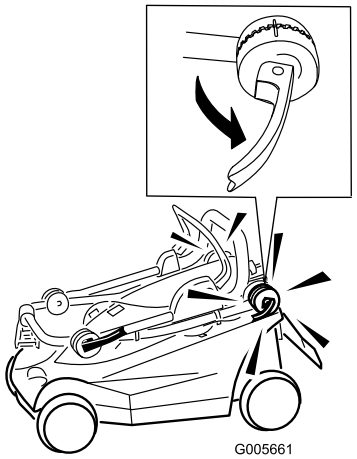

Figura 1

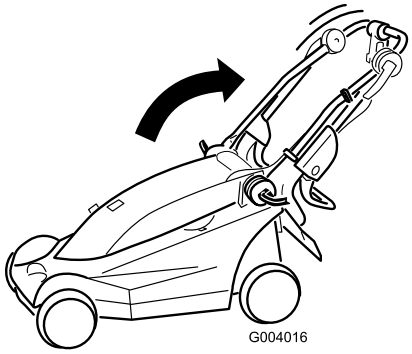

Figura 2

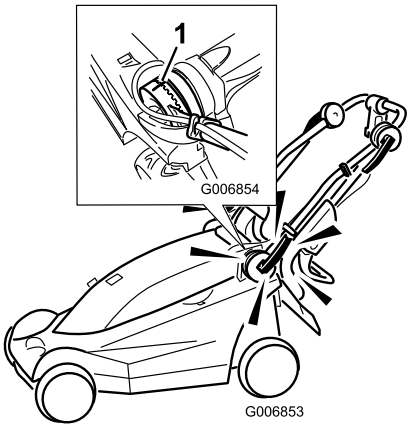

Figura 3

1. Alinee las marcas

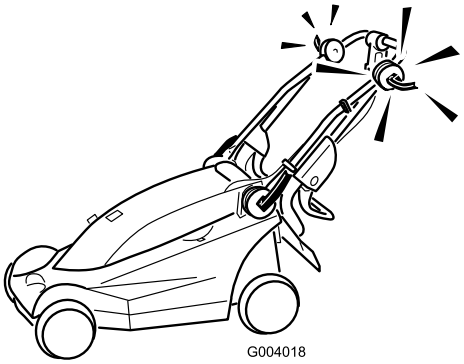

Figura 4

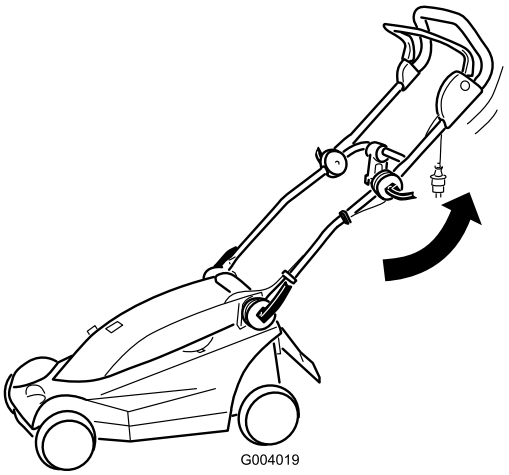

Figura 5

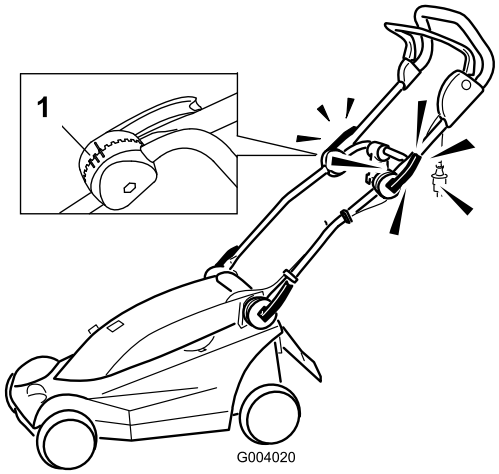

Figura 6

1. Posiciones del manillar

Nota: Puede poner el manillar superior en 1 de 3 posiciones. Alinee la marca con una de las 3 marcas del lado interior del cierre del manillar superior (Figura 6).

2

Ensamblaje del recogedor de hierba

No se necesitan piezas

Procedimiento

Importante: Siga los pasos en el orden indicado.

1. Acople el lateral, introduciendo las pestañas en las ranuras de la parte superior (Figura 7).

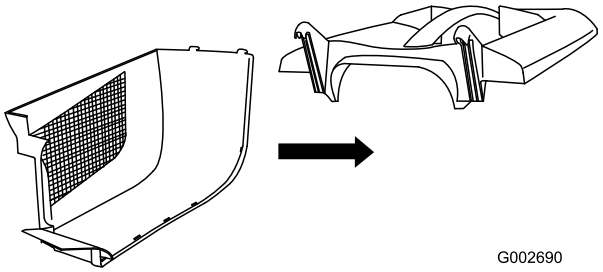

Figura 7

2. Acople el otro lateral, introduciendo las pestañas en las ranuras de la parte superior, y junte las partes traseras de ambos laterales (Figura 8).

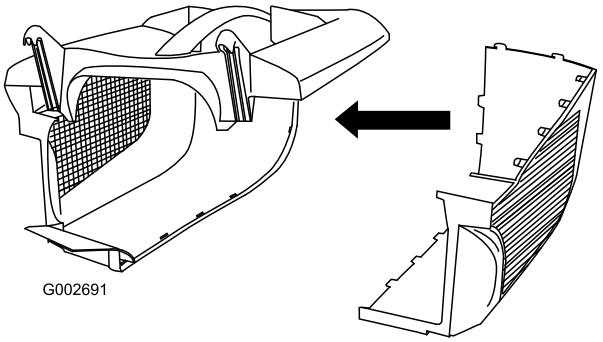

Figura 8

3. Empezando por detrás, alinee las restantes pestañas/ranuras de los laterales y engánchelas presionando (Figura 9).

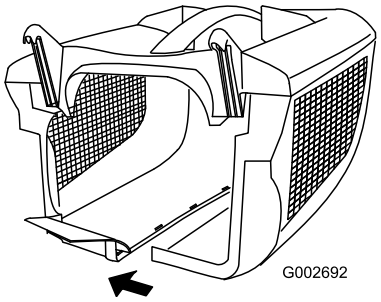

Figura 9

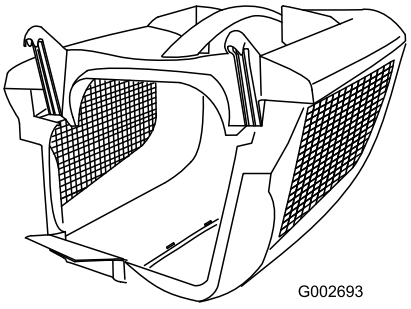

Figura 10

El producto

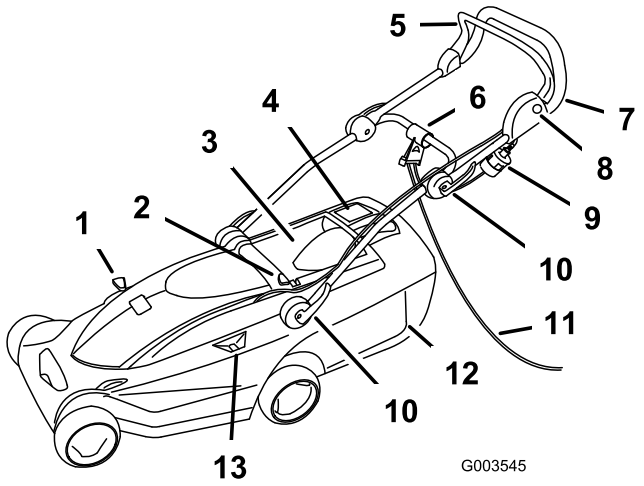

Figura 11

1. Palanca de reciclado/ensacado
2. Botón de ajuste de la altura de corte
3. Puerta trasera
4. Indicador de recogedor de hierba lleno
5. Barra de control
6. Dispositivo de sujeción del cable
7. Manillar
8. Botón
9. Enchufe
10. Cierres del manillar (4)
11. Cable alargador (no suministrado)
12. Recogedor de hierba
13. Indicador de la altura de corte

Especificaciones

Modelo	**21080**	**21090**
Peso	15 kg	20 kg
Longitud	122 cm	132 cm
Anchura	39 cm	47 cm
Altura	104 cm	102 cm
Anchura de corte nominal	34 cm	41 cm
Intervalo de alturas de corte nominal	20 - 75 mm	20 - 75 mm
Volumen del recogehierbas	32 L	40 L
RPM nominales del motor	3000 rpm	3000 rpm
Tensión y frecuencia	230 V/ 50 Hz	230 V/ 50 Hz
Potencia	1,2 kW	1,2 kW

Operación

Sujeción del cable alargador

Nota: Este procedimiento es para cortacéspedes que requieren un cable alargador.

Utilice únicamente alargadores recomendados para su uso en exteriores.

⚠ ADVERTENCIA

El contacto con el agua mientras se maneja el cortacésped podría provocar una descarga eléctrica, la cual puede causar lesiones personales o la muerte.

- **No manipule el enchufe o el cortacésped con las manos mojadas o con los pies en agua.**
- **Utilice únicamente cables alargadores recomendados para su uso en exteriores en temperaturas bajas.**

1. Forme un bucle en el cable alargador y fíjelo en el dispositivo de sujeción del cable (Figura 12).

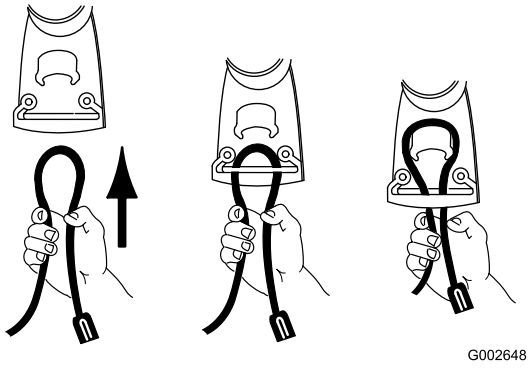

Figura 12

2. Conecte el cable alargador al enchufe del cortacésped (Figura 13).

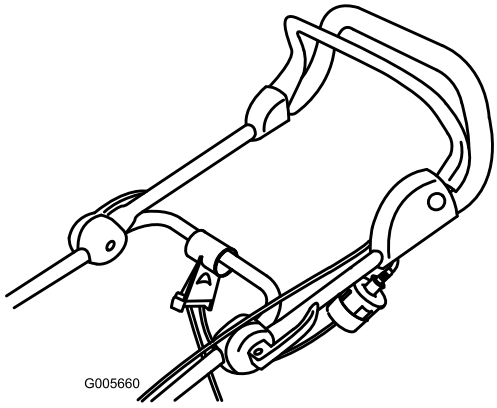

Figura 13

Nota: No desenchufe el cable alargador tirando del cable; para desconectar el cable, sujete el enchufe, no el cable.

⚠ ADVERTENCIA

El cable eléctrico podría resultar dañado, causando una descarga o un incendio.

Inspeccione a fondo el cable eléctrico antes de usar el cortacésped. Si el cable está dañado, no utilice el cortacésped. Haga reparar o sustituir un cable dañado inmediatamente por un Servicio Técnico Autorizado Toro.

Planificación del patrón de siega

El uso del patrón de siega recomendado reducirá el riesgo de pasar el cortacésped por encima del cable, y el cable no sufrirá un desgaste innecesario. No deje que el cable de alimentación se enganche en árboles, arbustos u otros obstáculos.

Empiece segando cerca de la toma de corriente eléctrica. Vaya haciendo pasadas, alejándose cada vez más de la toma de corriente (Figura 14).

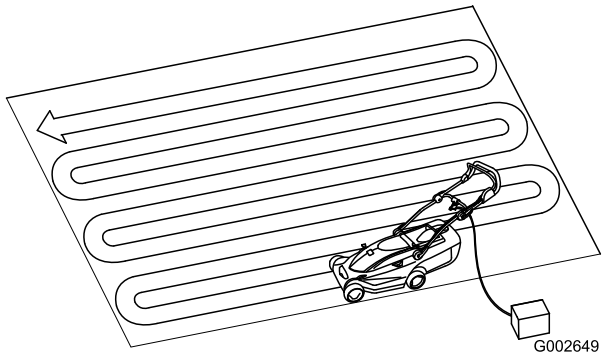

Figura 14

Cómo poner en marcha el motor

1. Conecte el cable alargador al cortacésped (en su caso).
2. Enchufe el otro extremo del cable en una toma de corriente eléctrica doméstica.
3. Presione el botón situado en el lado izquierdo del manillar (Figura 15).

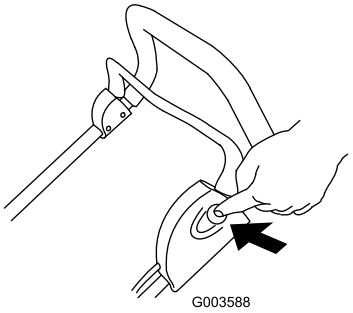

Figura 15

4. Apriete el botón y tire de la barra de control hacia el manillar (Figura 16).

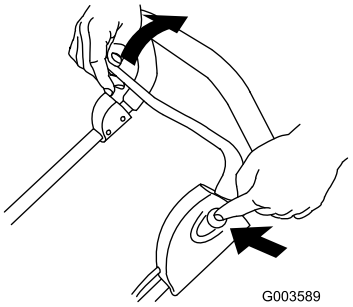

Figura 16

5. Sujete la barra de control contra el manillar y suelte el botón (Figura 17).

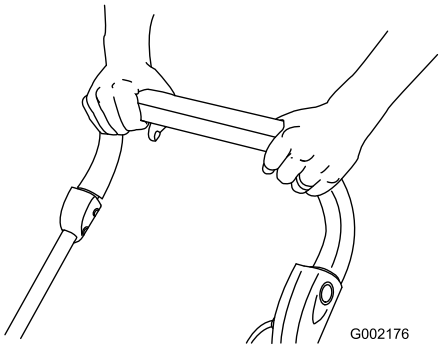

Figura 17

Cómo parar el motor

1. Suelte la barra de control (Figura 18).

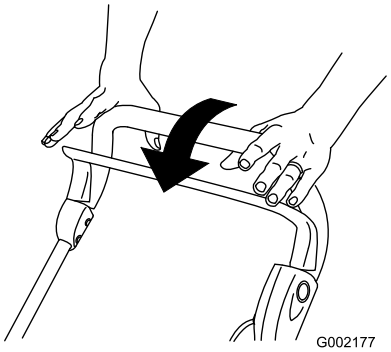

Figura 18

2. Desconecte el cortacésped de la toma de corriente si deja desatendido el cortacésped.

Ajuste de la altura de corte

El cortacésped cuenta con seis posiciones de ajuste de la altura de corte (todas las alturas son aproximadas): A=20 mm; B=31 mm; C=42 mm; D=53 mm; E=64 mm; y F=75 mm.

⚠ PELIGRO

Al manipular las palancas de ajuste de la altura de corte, sus manos y pies podrían tocar una cuchilla en movimiento, lo que podría causarle graves lesiones.

Pare el motor y espere a que se detengan todas las piezas en movimiento antes de cambiar el ajuste de la altura de corte.

1. Pare el motor y espere a que se detengan todas las piezas en movimiento.
2. Pulse con el dedo pulgar el botón de ajuste de la altura de corte y baje o levante la palanca de ajuste de altura de corte hasta el indicador muestre la altura de corte deseada (Figura 19).

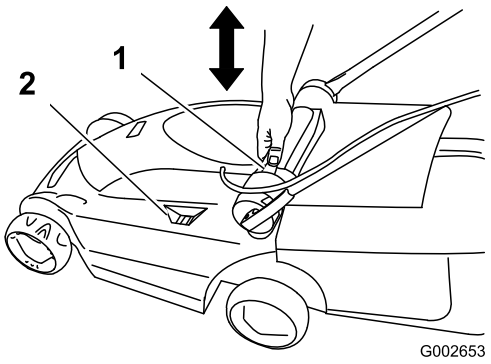

Figura 19

1. Botón de ajuste de la altura de corte
2. Indicador de la altura de corte

3. Suelte el botón de ajuste de altura de corte.

Ensacado de los recortes

Instale el recogedor de hierba para recoger los recortes.

1. Levante la puerta trasera e instale el recogedor de hierba en el cortacésped (Figura 20).

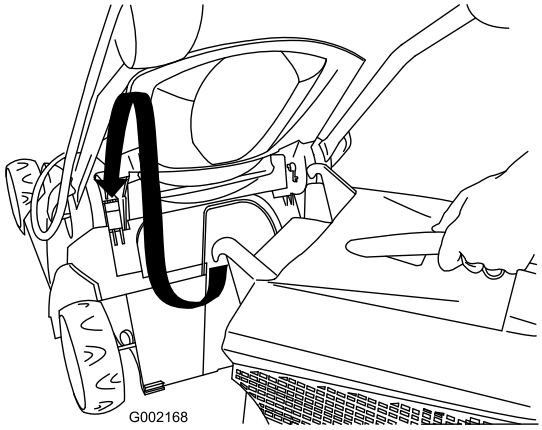

Figura 20

2. Suelte la puerta trasera.
3. Ponga la palanca de reciclado/ensacado en el modo de ensacado (Figura 21).

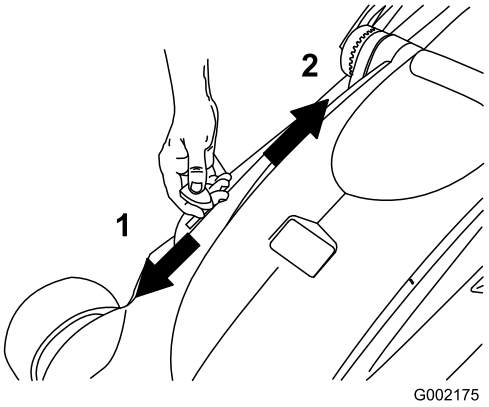

Figura 21

1. Modo de ensacado
2. Modo de reciclado (mulching)
3. Palanca de reciclado/ensacado

4. Siegue con el recogedor de hierba acoplado, hasta que el indicador del recogedor de hierba indique que el recogedor de hierba está lleno (Figura 22).

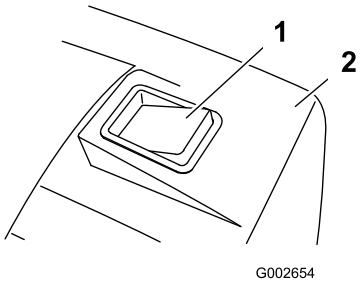

Figura 22

1. Indicador del recogedor de hierba (el recogedor de hierba está lleno)
2. Recogedor de hierba

5. Retire el recogedor de hierba del cortacésped y vacíelo.

Nota: Para pasar de ensacado a reciclado, mueva la palanca de reciclado/ensacado al modo de reciclado (Figura 21) y retire el recogedor de hierba.

Consejos de siega



Figura 23

Siga estas instrucciones para obtener los mejores resultados y el mejor aspecto de su césped.

- Mantenga la **cuchilla afilada** durante toda la temporada de siega.
- **Siegue solamente hierba seca.** La hierba mojada tiende a aglomerarse, y puede atascar el cortacésped o hacer que se cale el motor. También pueden ser resbaladizas, y si usted las pisa, puede resbalar y caerse.
- Al segar, asegúrese de solapar cada pasada unos 4 cm.
- Cuando corte hierba muy larga, siegue primero usando la altura de corte más alta y camine despacio; luego siegue de nuevo a una altura menor para obtener el mejor aspecto de césped.
- Si el aspecto final del césped no es satisfactorio, pruebe a:
  - Afilar la cuchilla.
  - Caminar más despacio mientras siega.
  - Elevar la altura de corte del cortacésped.
  - Cortar el césped con más frecuencia.
  - Solapar los pasillos de corte en lugar de cortar un pasillo completo en cada pasada.

Mantenimiento

Toro ha diseñado este producto para que le proporcione años de funcionamiento sin problemas. Si necesita mantenimiento, lleve el producto a su Servicio Técnico Autorizado Toro.

⚠ ADVERTENCIA

Cuando el cortacésped está conectado a una toma de corriente doméstica, el cortacésped está operativo. Alguien podría ponerlo en marcha accidentalmente y causar lesiones graves a usted o a otras personas.

Desconecte siempre el cortacésped de la toma de corriente si deja desatendido el cortacésped.

Aparatos con doble aislamiento

En un aparato con doble aislamiento, hay dos sistemas de aislamiento en lugar de una conexión a tierra. No se proporciona ningún medio de conexión a tierra en un aparato con doble aislamiento, y no se debe añadir al aparato una conexión a tierra. El mantenimiento de un aparato con doble aislamiento requiere un cuidado extremo y un buen conocimiento del sistema, y sólo debe ser realizado por el personal de servicio cualificado de un Servicio Técnico Autorizado Toro. Las piezas de repuesto de un aparato con doble aislamiento deben ser idénticas a las que sustituyen. Un aparato con doble aislamiento lleva las palabras "Double Insulation" o "Double Insulated". El aparato también puede llevar el símbolo ⧈ (un cuadrado dentro de otro).

Limpieza de la carcasa del cortacésped

Después de cada uso, limpie la carcasa del cortacésped.

Antes de limpiarla, pare el motor, espere a que se detengan todas las piezas en movimiento, y desconecte el cortacésped de la toma de corriente.

Importante: No limpie el cortacésped con agua. Puede quedar humedad dentro del cortacésped y causar la corrosión de piezas internas.

- Limpie los bajos de la carcasa del cortacésped. Retire la suciedad y los recortes de hierba con un rascador de madera dura.
- Retire los residuos de los orificios de ventilación de la parte superior del cortacésped.

- Con un cepillo, retire todos los residuos de la carcasa del cortacésped.
- Compruebe que el alojamiento del enchufe de alimentación no muestra señales de derretimiento o recalentamiento. Si el enchufe del cable alargador está viejo o desgastado, puede no encajar perfectamente en el alojamiento y causar sobrecalentamiento debido al mal contacto. Cambie inmediatamente cualquier cable alargador dañado (en su caso).

Mantenimiento de la cuchilla

Siegue siempre con la cuchilla afilada. Una cuchilla afilada corta la hierba uniformemente, sin romper o deshilachar la hierba.

Cuando cambie la cuchilla, utilice solamente cuchillas de repuesto genuinas de Toro.

⚠ ADVERTENCIA

Alguien podría poner el motor en marcha accidentalmente y causar lesiones graves al operador o a otras personas.

No intente inspeccionar, retirar o cambiar la cuchilla sin antes desconectar el cortacésped de la toma de corriente.

1. Pare el motor y espere a que se detengan todas las piezas en movimiento.
2. Desconecte el cortacésped de la toma de corriente eléctrica.
3. Ponga el cortacésped de lado.
4. Examine cuidadosamente la cuchilla para asegurarse de que está afilada y para detectar cualquier desgaste, sobre todo en la reunión entre la parte plana y la parte curva de la cuchilla. Si se aprecia desgaste, cambie la cuchilla.

   Nota: Para obtener el mejor rendimiento, instale una cuchilla nueva antes de que empiece la temporada de siega. Durante la temporada de siega, lime cualquier desperfecto de la cuchilla con el fin de mantener el filo de corte.

⚠ PELIGRO

Una cuchilla desgastada o dañada podría romperse, y un trozo de la cuchilla podría ser arrojado a la zona donde está el operador u otra persona, provocando lesiones personales graves o la muerte.

Inspeccione periódicamente la cuchilla y cambie la cuchilla si está desgastada o dañada.

Cómo retirar la cuchilla

1. Sujete el extremo de la cuchilla (Figura 24) usando un paño o un guante grueso.

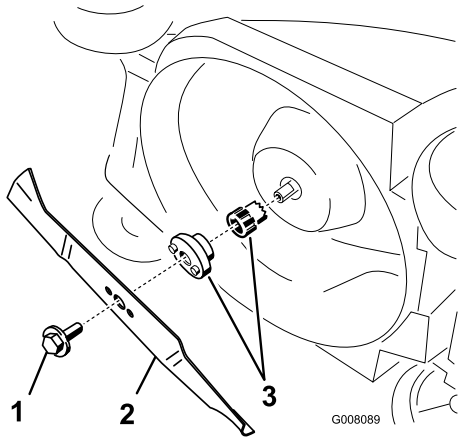

Figura 24

1. Perno de la cuchilla
2. Cuchilla
3. Adaptador de la cuchilla

2. Retire el perno de la cuchilla y la cuchilla.

   Importante: Si se desprende el adaptador de la cuchilla, asegúrese de instalarlo antes de instalar la cuchilla y el perno de la cuchilla. La operación del cortacésped sin el adaptador de la cuchilla dañará el cortacésped.

Cómo afilar la cuchilla

Utilice una lima para afilar la parte superior de la cuchilla y mantener el ángulo de corte original.

Nota: La cuchilla permanece equilibrada si se retira la misma cantidad de material de ambos filos de corte.

Importante: Verifique el equilibrio de la cuchilla colocándola sobre un equilibrador de cuchillas. Usted puede adquirir un equilibrador barato en cualquier ferretería. Una cuchilla equilibrada se mantiene horizontal; si la cuchilla no está equilibrada, el extremo más pesado baja. Si la cuchilla no está equilibrada, lime más metal del filo de corte en el extremo más pesado de la cuchilla.

Cómo instalar la cuchilla

Instale una cuchilla afilada y equilibrada y el perno de la cuchilla. La vela de la cuchilla debe apuntar hacia la parte superior de la carcasa del cortacésped para asegurar una instalación correcta. Apriete el perno de la cuchilla a 15 Nm.

Mantenimiento del sistema de encendido/apagado y del freno de la cuchilla

El motor y la cuchilla están diseñados de tal forma que deben detenerse en el plazo de 3 segundos cuando usted suelta la barra de control. Asegúrese de que la barra de control funciona correctamente cada vez que usted utilice el cortacésped. Si la cuchilla no se detiene en 3 segundos o si hay ruidos metálicos producidos por el roce cuando usted suelta la barra de control, póngase en contacto con un Servicio Técnico Autorizado Toro. Esta misma recomendación es aplicable si usted nota fuertes vibraciones mientras utiliza el cortacésped.

Almacenamiento

Almacene el cortacésped en un lugar fresco, limpio y seco, alejado de los niños. Cubra el cortacésped para mantenerlo limpio y protegido.

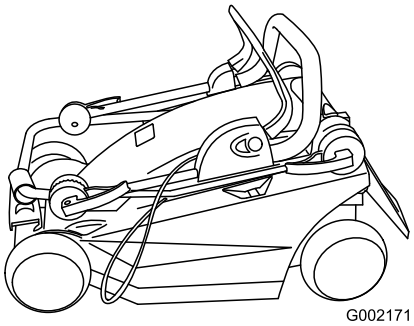

Figura 25

1. Limpie la carcasa del cortacésped.
2. Compruebe la condición de la cuchilla.

Solución de problemas

Problema	Posible causa	Acción correctora
El motor no arranca	1. El cable alargador no está conectado al cortacésped.	1. Conecte el cable alargador al cortacésped y conecte el otro extremo del cable alargador a una toma de corriente doméstica normal.
	2. El cable alargador está dañado.	2. Compruebe el cable alargador y repárelo si está dañado.
	3. El fusible o el disyuntor esta fundido.	3. Compruebe el fusible de salida o el disyuntor.
El motor es difícil de arrancar o pierde potencia	1. El conducto de descarga del cortacésped está taponado.	1. Limpie el conducto de descarga del cortacésped.
	2. Es necesario limpiar los bajos de la carcasa del cortacésped.	2. Limpie los bajos de la carcasa del cortacésped.
	3. La altura de corte es demasiado baja.	3. Ajuste la altura de corte del cortacésped a una posición más alta y vuelva a arrancar el motor.
El cortacésped o el motor vibra excesivamente	1. La cuchilla no está equilibrada.	1. Equilibre la cuchilla.
	2. El perno de montaje de la cuchilla está suelto.	2. Apriete el perno de montaje de la cuchilla.
	3. El conducto de descarga del cortacésped está taponado.	3. Limpie el conducto de descarga del cortacésped.
	4. Es necesario limpiar los bajos de la carcasa del cortacésped.	4. Limpie los bajos de la carcasa del cortacésped.
	5. Los pernos de montaje del motor están sueltos.	5. Apriete los pernos de montaje del motor.
Patrón de corte desigual	1. La cuchilla no está afilada ni equilibrada.	1. Afile y equilibre la cuchilla.
	2. Usted siega cada vez con el mismo patrón.	2. Cambie el patrón de siega.
	3. Es necesario limpiar los bajos de la carcasa del cortacésped.	3. Limpie los bajos de la carcasa del cortacésped.
Se atasca el conducto de descarga	1. La altura de corte es demasiado baja.	1. Eleve la altura de corte.
	2. Usted está intentando segar hierba mojada.	2. Deje que la hierba se seque antes de segar.
	3. Es necesario limpiar los bajos de la carcasa del cortacésped.	3. Limpie los bajos de la carcasa del cortacésped.

Lista de Distribuidores Internacionales

Distribudor:	País:	Teléfono:
Atlantis Su ve Sulama Sisstemleri Lt	Turquía	90 216 344 86 74
Balama Prima Engineering Equip.	Hong Kong	852 2155 2163
B-Ray Corporation	Corea	82 32 551 2076
Casco Sales Company	Puerto Rico	787 788 8383
Ceres S.A.	Costa Rica	506 239 1138
CSSC Turf Equipment (pvt) Ltd.	Sri Lanka	94 11 2746100
Cyril Johnston & Co.	Irlanda del Norte	44 2890 813 121
Equiver	México	52 55 539 95444
Femco S.A.	Guatemala	502 442 3277
G.Y.K. Company Ltd.	Japón	81 726 325 861
Geomechaniki of Athens	Grecia	30 10 935 0054
Guandong Golden Star	China	86 20 876 51338
Hako Ground and Garden	Suecia	46 35 10 0000
Hako Ground and Garden	Noruega	47 22 90 7760
Hayter Limited (U.K.)	Reino Unido	44 1279 723 444
Hydroturf Int. Co Dubai	Emiratos Árabes Unidos	97 14 347 9479
Hydroturf Egypt LLC	Egipto	202 519 4308
Ibea S.P.A.	Italia	39 0331 853611
Irriamc	Portugal	351 21 238 8260
Irrigation Products Int'l Pvt Ltd.	India	86 22 83960789
Jean Heybroek b.v.	Países Bajos	31 30 639 4611
Lely (U.K.) Limited	Reino Unido	44 1480 226 800
Maquiver S.A.	Colombia	57 1 236 4079
Maruyama Mfg. Co. Inc.	Japón	81 3 3252 2285
Metra Kft	Hungría	36 1 326 3880
Mountfield a.s.	República Checa	420 255 704 220
Munditol S.A.	Argentina	54 11 4 821 9999
Oslinger Turf Equipment SA	Ecuador	593 4 239 6970
Oy Hako Ground and Garden Ab	Finlandia	358 987 00733
Parkland Products Ltd.	Nueva Zelanda	64 3 34 93760
Prochaska & Cie	Austria	43 1 278 5100
RT Cohen 2004 Ltd.	Israel	972 986 17979
Riversa	España	34 9 52 83 7500
Roth Motorgerate GmBh & Co.	Alemania	49 7144 2050
Sc Svend Carlsen A/S	Dinamarca	45 66 109 200
Solvert S.A.S.	Francia	33 1 30 81 77 00
Spypros Stavrinides Limited	Chipre	357 22 434131
Surge Systems India Limited	India	91 1 292299901
T-Markt Logistics Ltd.	Hungría	36 26 525 500
Toro Australia	Australia	61 3 9580 7355
Toro Europe BVBA	Bélgica	32 14 562 960

La Garantía Toro

Condiciones y productos cubiertos

The Toro® Company y su afiliado, Toro Warranty Company, bajo un acuerdo entre sí, prometen conjuntamente reparar el Producto Toro citado a continuación si ha sido usado con propósitos residenciales* y si tiene defectos de materiales o mano de obra.

Los siguientes plazos son aplicables desde la fecha de la compra

Productos	**Periodo de garantía**
Cortacéspedes dirigidos	Garantía limitada de 2 años
Cortacéspedes con conductor, con motor trasero	Garantía limitada de 2 años
Tractores de césped y jardín	Garantía limitada de 2 años
Productos eléctricos manuales	Garantía limitada de 2 años
Lanzanieves	Garantía limitada de 2 años
Giro Zero de consumo	Garantía limitada de 2 años

* “Comprador original” significa la persona que compró originalmente el Producto Toro.

"Propósito residencial" significa el uso del producto en la misma parcela en que se encuentra su vivienda habitual. El uso en más de un lugar, o el uso institucional o alquiler, se considera como uso comercial y sería aplicable la garantía de uso comercial.

Garantía limitada para el uso comercial

Los productos de consumo y accesorios Toro utilizados con propósitos comerciales, institucionales o de alquiler están garantizados contra defectos en materiales o mano de obra durante los periodos de tiempo siguientes a partir de su fecha de compra original:

Productos	**Periodo de garantía**
Cortacéspedes dirigidos	Garantía de 90 días
Cortacéspedes con conductor, con motor trasero	Garantía de 90 días
Tractores de césped y jardín	Garantía de 90 días
Productos eléctricos manuales	Garantía de 90 días
Lanzanieves	Garantía de 90 días
Giro Zero de consumo	Garantía de 45 días

Instrucciones para obtener asistencia bajo la garantía

Si usted cree que su producto Toro tiene un defecto de materiales o de mano de obra, siga este procedimiento:

1. Póngase en contacto con el vendedor para concertar el servicio técnico del producto. Si por cualquier razón le es imposible ponerse en contacto con el vendedor, puede dirigirse a cualquier Distribuidor Autorizado Toro para concertar el servicio técnico.
2. Lleve el producto y su prueba de compra (recibo o factura de venta) al Distribuidor. Si por alguna razón usted no está satisfecho con el análisis del Servicio Técnico o con la asistencia recibida, póngase en contacto con nosotros en la dirección siguiente:

   Customer Care Department, Consumer Division
   The Toro Company
   8111 Lyndale Avenue South
   Bloomington, MN 55420-1196
   Director: Soporte técnico: 001–952–887–8248

   Consulte la lista de Distribuidores adjunta

Responsabilidades del Propietario

Usted debe mantener su producto Toro siguiendo los procedimientos de mantenimiento descritos en el *Manual del operador*. Dicho mantenimiento rutinario, sea realizado por un distribuidor o por usted mismo, es por cuenta de usted.

Elementos y condiciones no cubiertos

Esta garantía expresa no cubre:

- El coste del servicio de mantenimiento regular o de piezas sujetas a desgaste, como por ejemplo palas de rotor, rascadores, correas, combustible, lubricantes, cambios de aceite, bujías, ajustes de cables/acoplamientos o ajustes de frenos
- Cualquier producto o pieza que haya sido modificado o mal utilizado o que haya necesitado ser sustituido o reparado debido a accidente o falta de mantenimiento adecuado
- Reparaciones debidas a no utilizar combustible fresco (comprado hace menos de un mes) o no preparar adecuadamente la unidad antes de cualquier periodo de no utilización superior a un mes
- Motor y transmisión. Estos elementos están cubiertos por las garantías de los fabricantes correspondientes, con términos y condiciones propios

Todas las reparaciones cubiertas por estas garantías deben ser realizadas por un Distribuidor Toro Autorizado usando piezas de repuesto aprobadas por Toro.

Condiciones generales

El comprador está amparado por la legislación de cada país. Esta garantía no restringe los derechos del comprador bajo dicha legislación.

Form No. 3365-385 Rev A

34 cm:n ja 41 cm:n sähkökäyttöiset Eurocycler™-ruohonleikkurit

Mallinro: 21080—Sarjanro: 310000001 tai suurempi

Mallinro: 21090—Sarjanro: 310000001 tai suurempi

Käyttöopas

Sisältö

Johdanto 1
Turvaohjeet 1
- Turvalliset käyttötavat 2
- Äänenpaine 3
- Ääniteho 3
- Käden–käsivarren värinä 3
- 3
- Sähkö- ja elektroniikkalaiteromu 3
- Turva- ja ohjetarrat 3

Käyttöönotto 4
- 1 Kahvan suoristaminen 4
- 2 Ruohonkeräimen kokoaminen 5

Laitteen yleiskatsaus 6
- Tekniset tiedot 6

Käyttö 7
- Jatkojohdon kiinnitys 7
- Leikkuukuvion suunnittelu 7
- Moottorin käynnistys 7
- Moottorin pysäytys 8
- Leikkuukorkeuden säätö 8
- Leikkuujätteiden kerääminen ruohonkeräimeen 9
- Leikkuuvinkkejä 10

Kunnossapito 10
- Kaksoiseristetyt laitteet 10
- Leikkuukotelon puhdistus 10
- Terän huolto 11
- Käynnistys-/sammutusjärjestelmän ja teräjarrujärjestelmän huolto 12

Varastointi 12
Vianetsintä 13

Johdanto

Tämä työnnettävä vaakatasoleikkuri on tarkoitettu kotikäyttöön tai kaupalliseen ammattikäyttöön. Se on tarkoitettu pääasiassa asuinkiinteistöjen ja kaupallisten kiinteistöjen viheralueiden ruohonleikkuuseen. Sitä ei ole tarkoitettu pensaiden leikkuuseen eikä maatalouskäyttöön.

Olet tehnyt hyvän valinnan ostaessasi kotikäyttöön tarkoitetun sähkökäyttöisen Toro-ruohonleikkurin. Lue tämä käyttöopas huolellisesti, jotta opit käyttämään ja huoltamaan leikkuria asianmukaisesti. Tämän käyttöoppaan tiedoilla sinä ja muut käyttäjät pystytte välttämään tapaturmia ja laitevaurioita. Toro suunnittelee ja valmistaa turvallisia tuotteita, mutta olet kuitenkin itse vastuussa tuotteen asianmukaisesta ja turvallisesta käytöstä.

Ruohonleikkureiden käyttöä koskevat määräykset vaihtelevat alueittain. Lisätietoja alueesi määräyksistä ja sallittujen ruohonleikkuuaikojen rajoituksista saa paikallisilta viranomaisilta.

Turvaohjeet

Lue ja sisäistä tämän käyttöoppaan sisältö ennen kuin käynnistät moottorin.

⚠Tämä on varoitusmerkintä. Sitä käytetään varoittamaan vaaroista, joista voi olla seurauksena henkilövahinko. Noudata symbolin perässä annettuja turvallisuusohjeita mahdollisen tapaturman tai kuoleman välttämiseksi.

Ruohonleikkurin asiaton käyttö tai huolto voi aiheuttaa tapaturman tai kuoleman. Vähennä tapaturmariskiä noudattamalla seuraavia turvaohjeita.

⚠ VAARA

Noudata aina näitä turvaohjeita tulipalon, sähköiskun ja henkilövahinkojen vaaran vähentämiseksi tätä sähkökäyttöistä ruohonleikkuria käytettäessä.

© 2010—The Toro® Company
8111 Lyndale Avenue South
Bloomington, MN 55420

Rekisteröi tuotteesi osoitteessa www.Toro.com.

CE

Käännös alkuperäisestä tekstistä (FI)
Painettu Puolassa
Kaikki oikeudet pidätetään

Seuraavat turvallisuustiedot on otettu eurooppalaisesta standardista EN 836:1997 ja standardista CEI/IEC 60335-77:2001.

Turvalliset käyttötavat

Yleisiä tietoja

- Lue ohjeet huolellisesti. Tutustu ohjauslaitteisiin ja laitteen asianmukaiseen käyttöön.
- Älä koskaan anna lasten tai näihin ohjeisiin perehtymättömien henkilöiden käyttää ruohonleikkuria. Paikalliset säännökset saattavat asettaa rajoituksia käyttäjän iälle.
- Älä koskaan leikkaa ruohoa, kun lähistöllä on ihmisiä (varsinkin lapsia) tai lemmikkieläimiä.
- Käyttäjä vastaa muille ihmisille tai heidän omaisuudelleen aiheutuneista vahingoista.

Valmistelut

- Käytä aina ruohoa leikatessa tukevia kenkiä ja pitkiä housuja aina. Älä käytä laitetta avojaloin tai avoimissa sandaaleissa.
- Tarkasta huolellisesti alue, jolla laitetta on tarkoitus käyttää, ja poista kaikki esineet, jotka se voi singota.
- Tarkasta aina ennen käyttöä silmämääräisesti, että terä, terän pultit ja leikkuujärjestelmä eivät ole kuluneet tai vaurioituneet. Vaihda kulunut tai vaurioitunut terä ja pultit sarjoissa, jotta tasapaino säilyy.
- Toro suosittelee, että tämän ruohonleikkurin virtalähteen tulee olla varustettu vikavirtasuojalla, jonka laukaisuvirran tulee olla enintään 30 mA.
- Käytä ainoastaan ulkokäyttöön tarkoitettua 1,00 mm^2:n kokoista jatkojohtoa, joka on enintään 30 m pitkä.

Käsittely

- Leikkaa ruohoa vain päivänvalossa tai hyvässä keinovalaistuksessa.
- Vältä tämän laitteen käyttämistä märässä ruohossa, jos se on mahdollista.
- Varo, että jalkasi eivät luista rinteissä.
- Käytä laitetta kävellen, älä juokse.
- Liiku pyörillä varustetulla kelaleikkurilla poikittain rinteeseen päin, älä koskaan ylös- tai alaspäin.
- Noudata erittäin suurta varovaisuutta vaihtaessasi suuntaa rinteillä.
- Älä yritä leikata ruohoa jyrkissä rinteissä.
- Ole erittäin varovainen vaihtaessasi suuntaa tai vetäessäsi ruohonleikkuria itseäsi kohti.
- Sammuta ruohonleikkuri, kun kuljetat sen leikkuualueelta toiselle. Pysäytä terä, jos siirrät leikkurin pois nurmelta.
- Älä koskaan käytä ruohonleikkuria, jonka suojukset ovat vaurioituneet tai jossa ei ole asennettuna suojalaitteita (kuten suuntainlevyjä ja/tai ruohonkeräimiä).
- Käynnistä moottori huolellisesti ohjeiden mukaan jalat kaukana terästä.
- Älä kallista ruohonleikkuria moottorin käynnistyksen aikana, ellei ruohonleikkuria täydy kallistaa käynnistystä varten. Kallista tällöin vain sen verran kuin on aivan välttämätöntä ja nosta vain sitä osaa, joka on käyttäjästä poispäin. Varmista aina, että molemmat kädet ovat käyttöasennossa ennen kuin lasket koneen maahan.
- Älä laita käsiä tai jalkoja pyörivien osien lähelle tai alle. Älä mene koskaan heittoaukon eteen.
- Älä nosta tai kanna ruohonleikkuria moottorin ollessa käynnissä.
- Irrota pistoke pistorasiasta:
  - aina kun poistut ruohonleikkurin luota
  - ennen tukkeuman poistamista tai aineen poistamista suppilosta
  - ennen ruohonleikkurin tarkastamista, puhdistamista tai huoltamista
  - vieraaseen esineeseen osumisen jälkeen. Tarkasta, onko ruohonleikkurissa vaurioita ja korjaa ne ennen ruohonleikkurin käynnistämistä ja käyttämistä
  - jos ruohonleikkuri alkaa täristä epänormaalisti (tarkasta heti).
- Salamanisku voi aiheuttaa vakavan loukkaantumisen tai hengenvaaran. Jos alueella on ukonilma, konetta ei saa käyttää. Tällöin on hakeuduttava suojaan.

Kunnossapito ja varastointi

- Huolehdi, että mutterit, pultit ja ruuvit ovat tiukalla, jotta laitetta on turvallista käyttää.
- Tarkista säännöllisesti, ettei ruohonkerääjässä ole kulumia tai vaurioita.
- Vaihda kuluneet tai vaurioituneet osat turvallisuuden parantamiseksi.
- Käytä vaihtoteränä ainoastaan sopivaa leikkuuterää.
- Hanki vain aitoja Toro-varaosia ja -lisävarusteita.

Äänenpaine

Tämän laitteen äänenpainetaso käyttäjän korvan kohdalla on 86 dBA, johon sisältyy epävarmuusarvo (K) 1 dBA.

Äänenpainetaso on määritetty standardissa EN ISO11201 määritetyn menettelyn mukaisesti.

Ääniteho

Tämän laitteen taattu äänitehon taso on 96 dBA, johon sisältyy epävarmuusarvo (K) 1 dBA.

Äänitehon taso on määritetty standardissa ISO 11094 määritetyn menettelyn mukaisesti.

Käden–käsivarren värinä

Malli 21080

Vasemmalle kädelle mitattu värinätaso = 3,1 m/s^2

Oikealle kädelle mitattu värinätaso = 2,2 m/s^2

Epävarmuusarvo (K) = 1,6 m/s^2

Mitatut arvot on määritetty standardissa EN 1032 määritetyn menettelyn mukaisesti.

Malli 21090

Vasemmalle kädelle mitattu värinätaso = 3,0 m/s^2

Oikealle kädelle mitattu värinätaso = 1,7 m/s^2

Epävarmuusarvo (K) = 1,5 m/s^2

Mitatut arvot on määritetty standardissa EN 1032 määritetyn menettelyn mukaisesti.

Sähkö- ja elektroniikkalaiteromu



- Tämä laite luokitellaan EU-direktiivin 2002/96/EY mukaan elektroniikka- tai sähkötyökaluksi.
- Työkalua **ei saa** hävittää lajittelemattoman yhdyskuntajätteen mukana.
- Tämä työkalu on toimitettava hävitettäväksi keräyspisteeseen tai kierrätyskeskukseen paikallisen lainsäädännön edellyttämällä tavalla.
- Kuluttajat voivat vähentää huomattavasti jätteiden määrää toimittamalla elektroniikka- ja sähkötyökalut kierrätettäviksi.
- Kierrätys estää vaarallisten aineiden leviämisen yhdyskuntajätteen sekaan.
- Tämä merkintä muistuttaa käyttäjää siitä, että tuotetta ei saa hävittää lajittelemattoman yhdyskuntajätteen mukana.

Turva- ja ohjetarrat

Tärkeää: Turva- ja ohjetarrat on sijoitettu mahdollisesti vaarallisten alueiden lähelle. Vaihda vaurioituneet tai kadonneet tarrat uusiin.

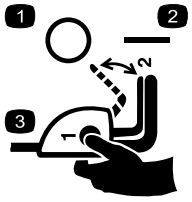

110-1168

1. Off (pois)
2. On (päällä)
3. Kytke leikkuri pitämällä painiketta painettuna ja vetämällä samalla ohjaustankoa taaksepäin.

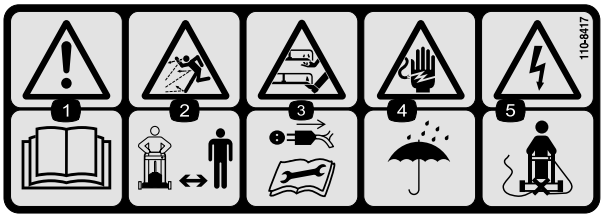

110-8417

1. Vaara – lue *käyttöopas*.
2. Esineiden sinkoutumisvaara – pidä sivulliset turvallisen matkan päässä koneesta.
3. Vaara – älä koske pyörivään terään! Irrota virtajohto ja lue ohjeet ennen huoltoa tai korjauksia.
4. Sähköiskuvaara – pidä laite poissa sateesta ja muista märistä olosuhteista.
5. Sähköjohdon rikkoutumisvaara – älä työnnä laitetta virtajohdon päältä.

Käyttöönotto

Huomaa: Älä kytke ruohonleikkuria virtalähteeseen, ellei leikkuri ole täysin koottu.

1

Kahvan suoristaminen

Mitään osia ei tarvita

Ohjeet

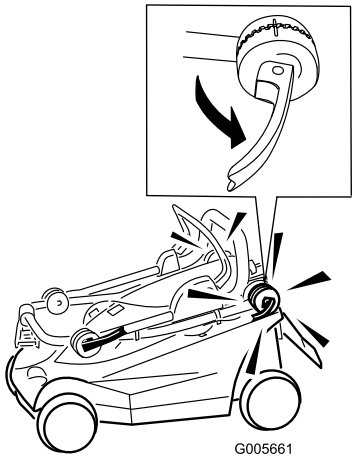

Kuva 1

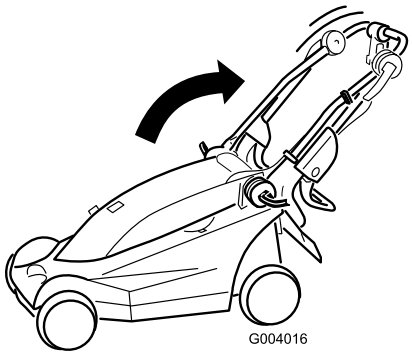

Kuva 2

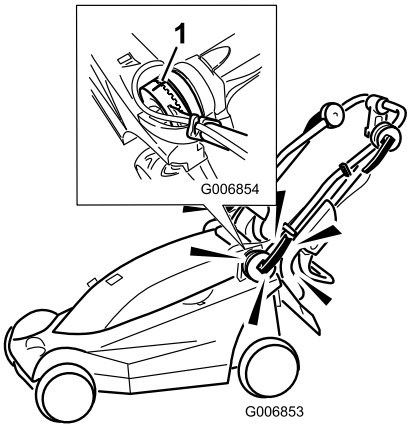

Kuva 3

1. Kohdista merkit

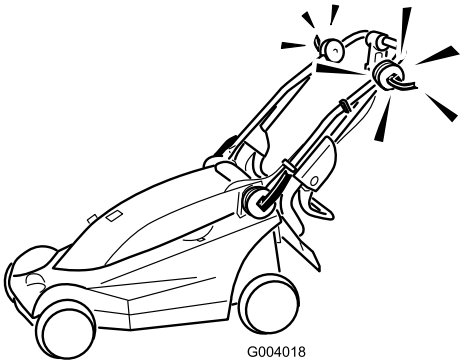

Kuva 4

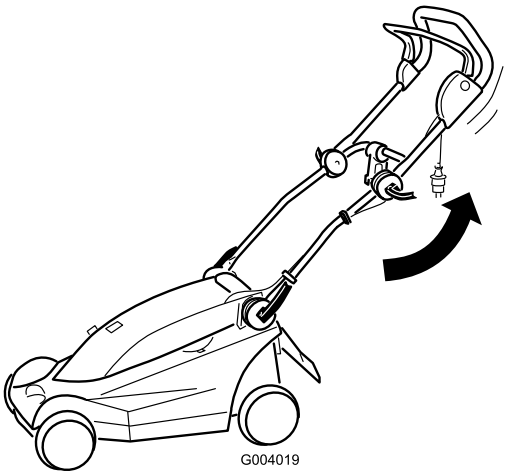

Kuva 5

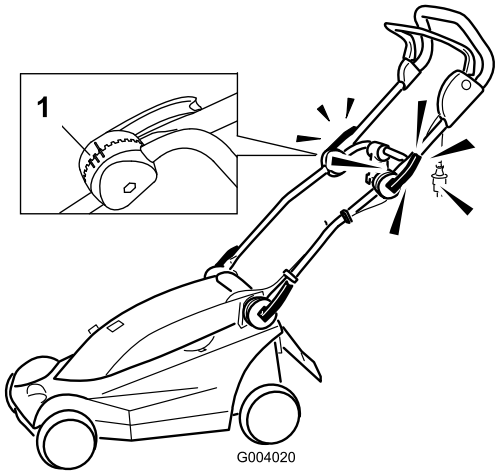

Kuva 6

1. Kahvan asentojen merkit

Huomaa: Yläkahva voidaan asettaa johonkin kolmesta asennosta. Kohdista merkki yhteen kolmesta yläkahvan lukon sisäpinnalla olevista merkeistä (Kuva 6).

2

Ruohonkeräimen kokoaminen

Mitään osia ei tarvita

Ohjeet

Tärkeää: Tee vaiheet esitetyssä järjestyksessä.

1. Liu'uta sivuosa yläosan salpoihin (Kuva 7).

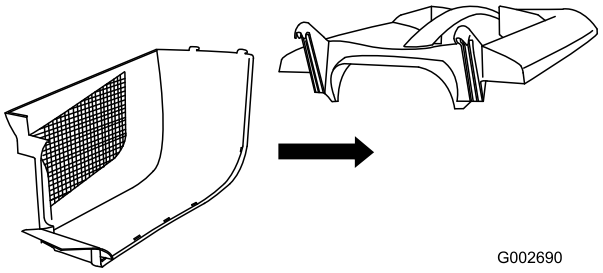

Kuva 7

2. Liu'uta toinen sivuosa yläosan salpoihin ja salpaa sivuosien päädyt yhteen (Kuva 8).

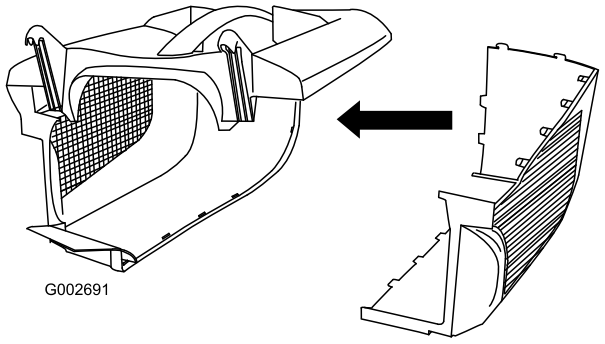

Kuva 8

3. Aloita takaosasta ja kohdista ja työnnä jäljellä olevat sivusalvat yhteen (Kuva 9).

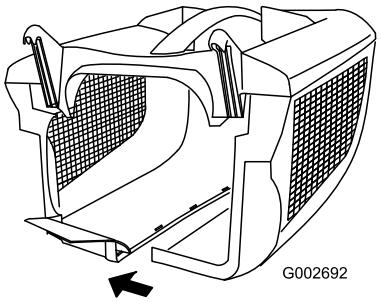

Kuva 9

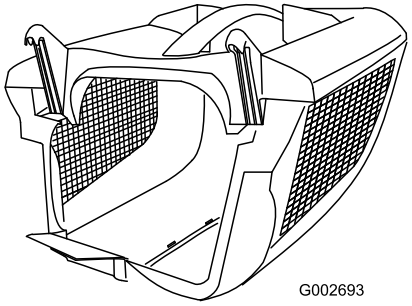

Kuva 10

Laitteen yleiskatsaus

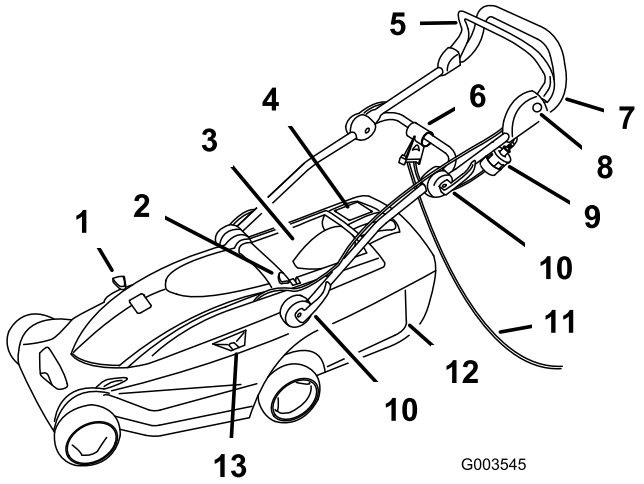

Kuva 11

1. Kierrätys-/keräysvipu
2. Leikkuukorkeuden säätöpainike
3. Takaluukku
4. Ruohonkeräimen täyttymisen ilmaisin
5. Ohjaustanko
6. Johtopidike
7. Kahva
8. Painike
9. Pistoke
10. Kahvan lukot (4)
11. Jatkojohto (ei mukana)
12. Ruohonkeräin
13. Leikkuukorkeuden ilmaisin

Tekniset tiedot

Malli	**21080**	**21090**
Paino	15 kg	20 kg
Pituus	122 cm	132 cm
Leveys	39 cm	47 cm
Korkeus	104 cm	102 cm
Nimellisleikkuuleveys	34 cm	41 cm
Nimellisleikkuukorkeus	20 - 75 mm	20 - 75 mm
Ruohonkeräimen tilavuus	32 l	40 l
Moottorin nimelliskierrosnopeus	3000 rpm	3000 rpm
Jännite ja taajuus	230 V/50 Hz	230 V/50 Hz
Teho	1,2 kW	1,2 kW

Käyttö

Jatkojohdon kiinnitys

Huomaa: Tämä toimenpide on ruohonleikkureille, jotka vaativat jatkojohdon.

Käytä vain ulkokäyttöön tarkoitettua jatkojohtoa.

⚠ VAARA

Kosketus veteen ruohonleikkurin käytön aikana saattaa aiheuttaa tappavan voimakkaan sähköiskun.

- **Älä käsittele pistoketta tai ruohonleikkuria märin käsin tai kun seisot vedessä.**
- **Käytä vain kylmässä säässä ulkokäyttöön suositeltua jatkojohtoa.**

1. Tee jatkojohtoon silmukka ja kiinnitä se johtopidikkeeseen (Kuva 12).

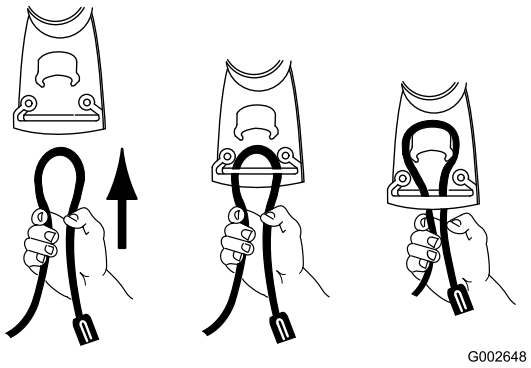

Kuva 12

2. Kytke jatkojohto leikkurin pistokkeeseen (Kuva 13).

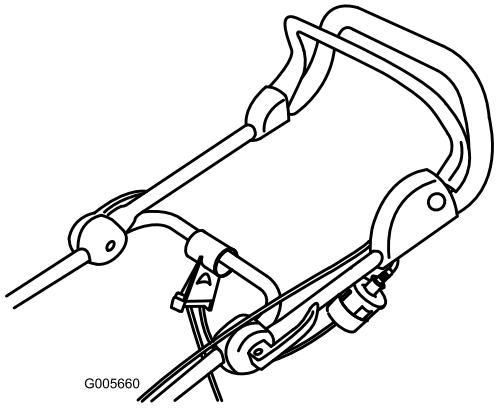

Kuva 13

Huomaa: Älä irrota jatkojohtoa pistorasiasta vetämällä johdosta. Irrota johto pistorasiasta tarttumalla pistokkeeseen, ei johtoon.

⚠ VAARA

Sähköjohto saattaa vaurioitua ja aiheuttaa sähköiskun tai tulipalon.

Tutki sähköjohto perusteellisesti ennen ruohonleikkurin käyttöä. Jos johto on vaurioitunut, älä käytä ruohonleikkuria. Vie vaurioitunut johto välittömästi valtuutettuun Toro-huoltoliikkeeseen vaihdettavaksi tai korjattavaksi.

Leikkuukuvion suunnittelu

Noudatettaessa suositeltua leikkuukuviota riski ajaa leikkurilla johdon päälle on pienempi eikä johto kulu tarpeettomasti. Älä päästä virtajohtoa kiertymään puiden, pensaiden tai muiden esteiden ympärille.

Aloita leikkaaminen lähellä sähkövirtalähdettä. Leikkaa edestakaisin ja siirry vähitellen etäämmäs virtalähteestä (Kuva 14).

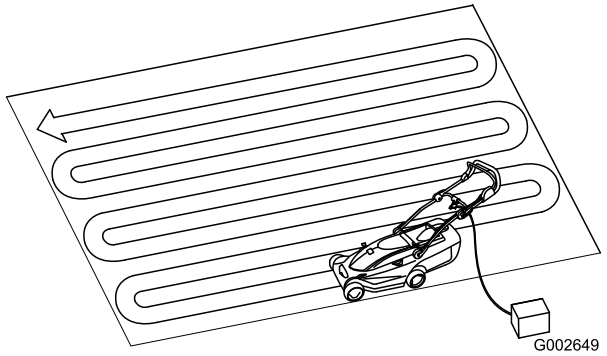

Kuva 14

Moottorin käynnistys

1. Kytke jatkojohto (jos käytössä) ruohonleikkuriin.
2. Kytke johdon toinen pää pistorasiaan.
3. Paina kahvan vasemmalla puolella olevaa painiketta ja pidä sitä painettuna (Kuva 15).

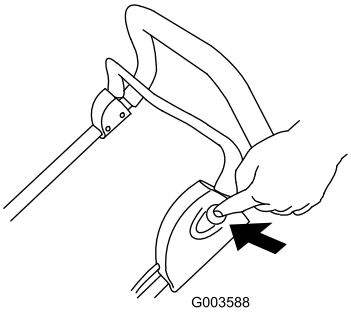

Kuva 15

4. Pidä painiketta painettuna ja vedä ohjaustankoa kahvaa kohti (Kuva 16).

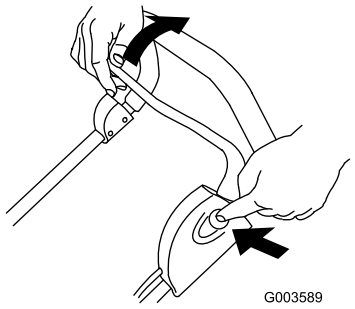

Kuva 16

5. Pidä ohjaustankoa kahvaa vasten ja vapauta painike (Kuva 17).

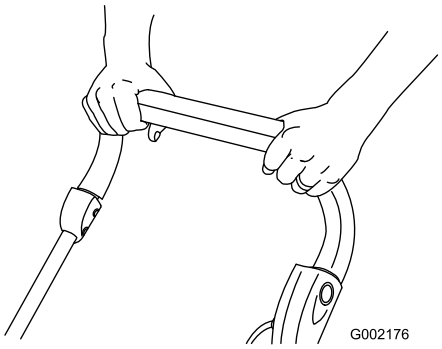

Kuva 17

Moottorin pysäytys

1. Vapauta ohjaustanko (Kuva 18).

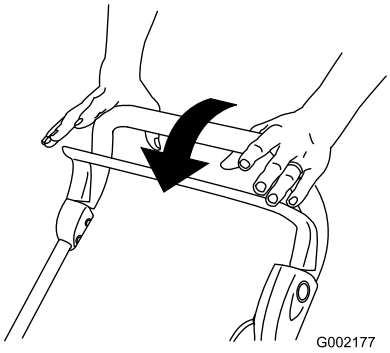

Kuva 18

2. Irrota leikkuri virtalähteestä, jos jätät leikkurin ilman valvontaa.

Leikkuukorkeuden säätö

Leikkurissa on kuusi leikkuukorkeuden asentoa (kaikki korkeudet ovat likimääräisiä): A=20 mm, B=31 mm, C=42 mm, D=53 mm, E=64 mm ja F=75 mm.

⚠ HENGENVAARA

Leikkuukorkeussäätimiä käsiteltäessä kädet ja jalat saattavat joutua kosketuksiin liikkuvan terän kanssa, mikä voi aiheuttaa vakavia vammoja.

Sammuta moottori ja odota, kunnes kaikki liikkuvat osat ovat pysähtyneet, ennen kuin muutat leikkuukorkeuden asetusta.

1. Sammuta moottori ja odota, kunnes kaikki liikkuvat osat ovat pysähtyneet.
2. Paina peukalolla leikkuukorkeuden säätöpainiketta ja paina tai nosta leikkuukorkeuden kahva haluamaasi leikkuukorkeusasetukseen leikkuukorkeuden ilmaisimen mukaan (Kuva 19).

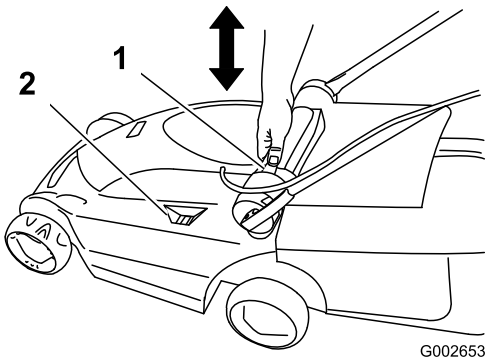

Kuva 19

1. Leikkuukorkeuden säätöpainike
2. Leikkuukorkeuden ilmaisin

3. Vapauta leikkuukorkeuden säätöpainike.

Leikkuujätteiden kerääminen ruohonkeräimeen

Asenna ruohonkeräin leikkuujätteiden keräystä varten.

1. Nosta takaluukku ja asenna ruohonkeräin leikkuriin (Kuva 20).

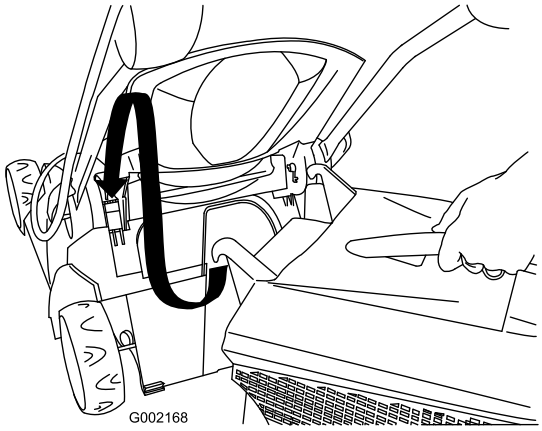

Kuva 20

2. Vapauta takaluukku.
3. Siirrä kierrätys-/keräysvipu keräysasentoon (Kuva 21).

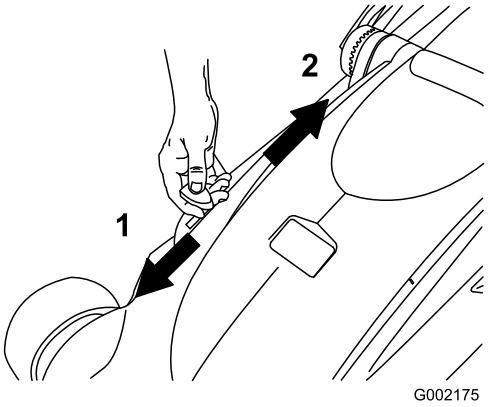

Kuva 21

1. Keräysasento
2. Kierrätysasento (levitys)
3. Kierrätys-/keräysvipu

4. Leikkaa ruohoa ruohonkeräimen ollessa kiinnitettynä, kunnes ruohonkeräimen ilmaisin ilmoittaa ruohonkeräimen täyttyneen (Kuva 22).

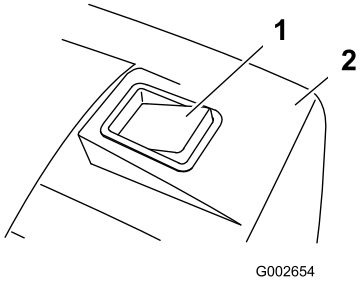

Kuva 22

1. Ruohonkeräimen ilmaisin (ruohonkeräin on täynnä)
2. Ruohonkeräin

5. Irrota ruohonkeräin ruohonleikkurista ja tyhjennä sisältö.

Huomaa: Jos haluat vaihtaa keräyksestä kierrätykseen, siirrä kierrätys-/keräysvipu kierrätysasentoon (Kuva 21) ja irrota ruohonkeräin.

Leikkuuvinkkejä



Kuva 23

Noudattamalla näitä ohjeita saavutetaan paras leikkuujälki ja parhaan näköinen nurmikko.

- Pidä **terä terävänä** koko leikkuukauden ajan.
- **Leikkaa vain kuivaa ruohoa.** Kostea ruoho paakkuuntuu nurmikolle ja voi tukkia leikkurin tai pysäyttää moottorin. Kostea alusta voi myös olla liukas kävellä ja aiheuttaa liukastumisen ja kaatumisen.
- Kun leikkaat yksittäisiä leikkuukaistoja, varmista noin 4 cm:n limittäisyys.
- Leikattaessa erittäin pitkää ruohoa kannattaa leikata ensin korkeimmalla leikkuukorkeuden asetuksella ja kävellä hitaasti ja leikata sen jälkeen uudestaan matalammalla asetuksella, jotta nurmikosta tulee hyvän näköinen.
- Jos leikattu nurmikko ei näytä hyvältä, kokeile seuraavia toimenpiteitä tai jotain niistä:
  - Teroita terä.
  - Kävele hitaammin leikatessasi.
  - Nosta leikkurin leikkuukorkeusasetusta.
  - Leikkaa ruoho useammin.
  - Kulje aina osaksi edellisen leikkuukaistan päällä; älä leikkaa kokonaan uutta kaistaa.

Kunnossapito

Toro on suunnitellut tämän tuotteen siten, että se toimii moitteettomasti vuosien ajan. Jos sitä on huollettava, vie laite valtuutettuun Toro-huoltoliikkeeseen.

⚠ VAARA

Kun leikkuri on kytkettynä pistorasiaan, leikkuri on käyttövalmis. Joku saattaa käynnistää leikkurin vahingossa ja aiheuttaa vakavan tapaturman lähellä oleville henkilöille.

Irrota leikkuri virtalähteestä, jos jätät leikkurin ilman valvontaa.

Kaksoiseristetyt laitteet

Kaksoiseristetyissä laitteissa käytetään maadoituksen sijaan kahta eristysjärjestelmää. Kaksoiseristettyjen laitteiden mukana ei toimiteta maadoitusvälineitä, eikä niihin saa lisätä maadoitusta. Kaksoiseristettyjen laitteiden huoltaminen edellyttää äärimmäistä tarkkuutta ja järjestelmän tuntemusta, ja se on jätettävä valtuutetun Toro-huoltoliikkeen koulutetun huoltohenkilökunnan tehtäväksi. Kaksoiseristettyjen laitteiden varaosien on oltava täsmälleen samanlaisia kuin alkuperäiset osat. Kaksoiseristetyssä laitteessa on merkintä ”Double Insulation” tai ”Double Insulated”. Laitteessa voi olla myös merkki ⧈ (neliö neliön sisällä).

Leikkuukotelon puhdistus

Puhdista leikkuukotelo jokaisen käyttökerran jälkeen.

Sammuta moottori, odota että kaikki liikkuvat osat pysähtyvät ja irrota leikkuri virtalähteestä ennen puhdistamista.

Tärkeää: Älä pese leikkuria vedellä. Leikkuriin saattaa jäädä kosteutta, joka voi ruostuttaa sisäisiä osia.

- Puhdista leikkuukotelon alapuoli. Irrota lika ja ruohojätteet kovapuisella kaapimella.
- Irrota roskat leikkurin yläosassa olevista kotelon aukoista.
- Harjaa kaikki roskat leikkuukotelosta.
- Tarkasta, ettei pistorasiassa ole merkkejä sulamisesta tai kuumenemisesta. Vanhat ja kuluneet jatkojohdon pistokkeet, jotka ovat löysästi pistorasiassa, saattavat aiheuttaa ylikuumenemista huonon kosketuksen takia. Vaihda vaurioituneet jatkojohdot välittömästi.

Terän huolto

Leikkaa aina terävällä terällä Terävä terä leikkaa ruohon tasaisesti repimättä ja silppuamatta.

Vaihda terä alkuperäiseen Toro-vaihtoterään.

⚠ VAARA

Joku saattaa käynnistää moottorin vahingossa ja aiheuttaa vakavan tapaturman käyttäjälle tai lähellä oleville henkilöille.

Älä yritä tarkastaa, irrottaa tai vaihtaa terää irrottamatta leikkuria ensin virtalähteestä.

1. Sammuta moottori ja odota, kunnes kaikki liikkuvat osat ovat pysähtyneet.
2. Irrota leikkuri sähkövirtalähteestä.
3. Kallista ruohonleikkuri kyljelleen.
4. Tarkasta huolellisesti, että terä on terävä ja kulumaton, varsinkin tasaisten ja muotoiltujen osien kohtauspaikoissa. Vaihda terä, jos siinä on kulumisen merkkejä.

   Huomaa: Jotta ruohonleikkuri toimii parhaalla mahdollisella tavalla, asenna uusi terä ennen leikkuukauden alkamista. Viilaa leikkuukauden aikana pienet lovet terästä, jotta sen leikkuusärmä pysyy hyvänä.

⚠ HENGENVAARA

Kulunut tai vaurioitunut terä voi rikkoutua ja terän pala voi sinkoutua käyttäjää tai ohikulkijaa päin ja aiheuttaa vakavan loukkaantumisen tai kuoleman.

Terä on tarkistettava säännöllisesti kulumisen ja vaurioiden varalta ja kulunut tai vaurioitunut terä on vaihdettava.

Terän irrotus

1. Tartu terän päähän (Kuva 24) liinan tai paksun hansikkaan avulla.

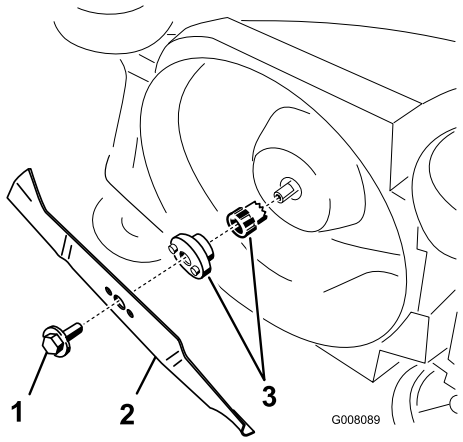

Kuva 24

1. Teräpultti
2. Terä
3. Teräsovitin

2. Irrota teräpultti ja terä.

   Tärkeää: Jos teräsovitin irtoaa, asenna se ennen terän ja teräpultin asentamista. Leikkurin käyttäminen ilman teräsovitinta vaurioittaa leikkuria.

Terän teroitus

Teroita terän yläosa viilalla alkuperäisen leikkuukulman säilyttämiseksi.

Huomaa: Terä säilyttää tasapainonsa, kun molemmista leikkuusärmistä poistetaan yhtä paljon materiaalia.

Tärkeää: Tarkista terän tasapaino asettamalla se terän tasaimeen. Edullisia tasaimia on saatavana rautakaupoissa. Tasapainossa oleva terä pysyy vaaka-asennossa. Tasapainoton terä kallistuu raskasta puolta päin. Jos terä ei ole tasapainossa, viilaa sen leikkuusärmää enemmän terän raskaasta päästä.

Terän asennus

Asenna terävä, tasapainotettu terä ja teräpultti. Terän siipiosan on osoitettava ylöspäin leikkuukotelon yläosaa kohti, jotta asennus on oikein. Kiristä terän kiinnityspultti momenttiin 15 Nm.

Käynnistys-/sammutusjärjestelmän ja teräjarrujärjestelmän huolto

Moottori ja terä on suunniteltu pysähtymään kolmen sekunnin sisällä ohjaustangon vapauttamisesta. Varmista, että ohjaustanko toimii oikein aina ennen leikkurin käyttöä. Jos terä ei pysähdy kolmen sekunnin kuluessa tai jos ohjaustangon vapauttamisen yhteydessä kuuluu hankaava tai raapiva metallinen ääni, ota yhteys valtuutettuun Toro-huoltoliikkeeseen. Noudata samaa suositusta myös, jos havaitset voimakasta värinää käyttäessäsi ruohonleikkuria.

Varastointi

Varastoi leikkuri viileään, puhtaaseen ja kuivaan paikkaan pois lasten ulottuvilta. Peitä leikkuri, jotta se pysyy puhtaana ja suojassa.

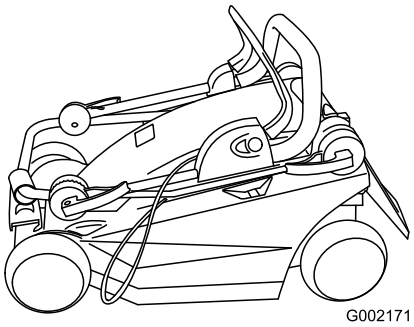

Kuva 25

---

1. Puhdista leikkuukotelo.
2. Tarkista terän kunto.

Vianetsintä

Ongelma	Mahdollinen syy	Korjaustoimenpiteet
Moottori ei käynnisty	1. Jatkojohto ei ole kytkettynä leikkuriin. 2. Jatkojohto on vaurioitunut. 3. Sulake on palanut tai suojakatkaisin on lauennut.	1. Kytke jatkojohto leikkuriin ja kytke jatkojohdon toinen pää tavalliseen pistorasiaan. 2. Tarkista jatkojohto ja vaihda se, jos se on vaurioitunut. 3. Tarkista pistorasian sulake tai suojakatkaisin.
Moottori käynnistyy huonosti tai menettää tehoa	1. Leikkurin heittosuppilo on tukossa. 2. Leikkuukotelon alapuoli on puhdistettava. 3. Leikkuukorkeus on asetettu liian matalaksi.	1. Puhdista leikkurin heittosuppilo. 2. Puhdista leikkuukotelon alapuoli. 3. Aseta leikkurin leikkuukorkeus korkeammaksi ja käynnistä moottori uudestaan.
Leikkuri tai sen moottori tärisee liikaa	1. Terä ei ole tasapainossa. 2. Terän kiinnityspultti on löysällä. 3. Leikkurin heittosuppilo on tukossa. 4. Leikkuukotelon alapuoli on puhdistettava. 5. Moottorin kiinnityspultit ovat löysällä.	1. Tasapainota terä. 2. Kiristä terän kiinnityspultti. 3. Puhdista leikkurin heittosuppilo. 4. Puhdista leikkurilavan alapuoli. 5. Kiristä moottorin kiinnityspultit.
Epätasainen leikkuujälki	1. Terä on tylsä ja epätasapainossa. 2. Leikkaat aina samansuuntaisesti. 3. Leikkuukotelon alapuoli on puhdistettava.	1. Teroita ja tasapainota terä. 2. Vaihda leikkuusuuntaa. 3. Puhdista leikkurilavan alapuoli.
Heittosuppilo tukkeutuu	1. Leikkuukorkeus on asetettu liian matalaksi. 2. Yrität leikata märkää ruohoa. 3. Leikkuukotelon alapuoli on puhdistettava.	1. Nosta leikkuukorkeutta. 2. Anna ruohon kuivua ennen leikkaamista. 3. Puhdista leikkurilavan alapuoli.

Huomautuksia:

Kansainväliset jakelijat

Jakelija:	Maa:	Puhelinnumero:
Atlantis Su ve Sulama Sisstemleri Lt	Turkki	90 216 344 86 74
Balama Prima Engineering Equip.	Hongkong	852 2155 2163
B-Ray Corporation	Korea	82 32 551 2076
Casco Sales Company	Puerto Rico	787 788 8383
Ceres S.A.	Costa Rica	506 239 1138
CSSC Turf Equipment (pvt) Ltd.	Sri Lanka	94 11 2746100
Cyril Johnston & Co.	Pohjois-Irlanti	44 2890 813 121
Equiver	Meksiko	52 55 539 95444
Femco S.A.	Guatemala	502 442 3277
G.Y.K. Company Ltd.	Japani	81 726 325 861
Geomechaniki of Athens	Kreikka	30 10 935 0054
Guandong Golden Star	Kiina	86 20 876 51338
Hako Ground and Garden	Ruotsi	46 35 10 0000
Hako Ground and Garden	Norja	47 22 90 7760
Hayter Limited (U.K.)	Yhdistynyt kuningaskunta	44 1279 723 444
Hydroturf Int. Co Dubai	Arabiemiirikuntien liitto	97 14 347 9479
Hydroturf Egypt LLC	Egypti	202 519 4308
Ibea S.P.A.	Italia	39 0331 853611
Irriamc	Portugali	351 21 238 8260
Irrigation Products Int'l Pvt Ltd.	Intia	86 22 83960789
Jean Heybroek b.v.	Alankomaat	31 30 639 4611
Lely (U.K.) Limited	Yhdistynyt kuningaskunta	44 1480 226 800
Maquiver S.A.	Kolumbia	57 1 236 4079
Maruyama Mfg. Co. Inc.	Japani	81 3 3252 2285
Metra Kft	Unkari	36 1 326 3880
Mountfield a.s.	Tšekin tasavalta	420 255 704 220
Munditol S.A.	Argentiina	54 11 4 821 9999
Oslinger Turf Equipment SA	Ecuador	593 4 239 6970
Oy Hako Ground and Garden Ab	Suomi	358 987 00733
Parkland Products Ltd.	Uusi-Seelanti	64 3 34 93760
Prochaska & Cie	Itävalta	43 1 278 5100
RT Cohen 2004 Ltd.	Israel	972 986 17979
Riversa	Espanja	34 9 52 83 7500
Roth Motorgerate GmbH & Co.	Saksa	49 7144 2050
Sc Svend Carlsen A/S	Tanska	45 66 109 200
Solvert S.A.S.	Ranska	33 1 30 81 77 00
Spypros Stavrinides Limited	Kypros	357 22 434131
Surge Systems India Limited	Intia	91 1 292299901
T-Markt Logistics Ltd.	Unkari	36 26 525 500
Toro Australia	Australia	61 3 9580 7355
Toro Europe BVBA	Belgia	32 14 562 960

Toron takuu

Ehdot ja takuunalaiset tuotteet

The Toro® Company ja sen tytäryhtiö Toro Warranty Company antavat yhteisen sopimuksensa mukaisesti takuun korjata alempana mainitun, kotikäytössä olleen* Toro-tuotteen, jos siinä ilmenee materiaali- tai valmistusvikoja.

Tuotteille annetaan seuraavat takuuajat ostopäivästä lukien:

Tuotteet	**Takuuaika**
Työnnettävät ruohonleikkurit	Kahden vuoden rajoitettu takuu
Takamoottoriset ajoleikkurit	Kahden vuoden rajoitettu takuu
Ajoleikkurit ja puutarhatraktorit	Kahden vuoden rajoitettu takuu
Sähkökäyttöiset kannettavat laitteet	Kahden vuoden rajoitettu takuu
Lumilingot	Kahden vuoden rajoitettu takuu
Paikallaan kääntyvät kuluttajalaitteet	Kahden vuoden rajoitettu takuu

* Alkuperäinen ostaja on henkilö, joka alun perin osti Toro-tuotteen.

* Kotikäyttö tarkoittaa tuotteen käyttöä samalla tontilla, missä kotisi sijaitsee. Käyttöä useammassa kuin yhdessä paikassa, käyttöä laitoksessa tai vuokrakäyttöä pidetään kaupallisena käyttönä, johon sovelletaan kaupalliseen käyttöön annettua takuuta.

Rajoitettu takuu – kaupallinen käyttö

Toro Kuluttajakäyttöön tarkoitetuille laitteille ja lisälaitteille, joita käytetään kaupallisesti, laitoksissa tai vuokrakalustona, annetaan materiaali- ja valmistusvirhetakuu seuraaviksi ajanjaksoiksi alkuperäisestä ostopäivästä lukien:

Tuotteet	**Takuuaika**
Työnnettävät ruohonleikkurit	90 päivän takuu
Takamoottoriset ajoleikkurit	90 päivän takuu
Ajoleikkurit ja puutarhatraktorit	90 päivän takuu
Sähkökäyttöiset kannettavat laitteet	90 päivän takuu
Lumilingot	90 päivän takuu
Paikallaan kääntyvät kuluttajalaitteet	45 päivän takuu

Takuuhuollon ohjeet

Jos uskot, että Toro-tuotteessasi on materiaali- tai valmistusvirhe, toimi seuraavasti:

1. Ota yhteys tuotteen myyjään huollon järjestämiseksi. Jos et voi jostain syystä ottaa yhteyttä tuotteen myyjään, ota yhteys mihin tahansa valtuutettuun Toro-jälleenmyyjään.
2. Vie laite ja ostotodistus (ostokuitti) huoltoliikkeeseen. Jos et ole tyytyväinen huoltoliikkeen arvioon tai saamaasi palveluun, ota yhteys Toroon:

   Customer Care Department, Consumer Division
   The Toro Company
   8111 Lyndale Avenue South
   Bloomington, MN 55420-1196
   Päällikkö: Tekninen tuotetuki: 001–952–887–8248

   Katso oheinen jakelijaluettelo

Omistajan vastuut

Toro-laitetta on huollettava *käyttöoppaan* huolto-ohjeiden mukaisesti. Tällaisen kunnossapidon kustannuksista vastaa omistaja huollon suorittajasta riippumatta.

Takuun ulkopuoliset kohteet ja viat

Tämä takuu ei kata seuraavia:

- Määräaikaishuolto tai kuluvat osat, esim. roottorilavat, kaavinterät, hihnat, polttoaine, voiteluaineet, öljynvaihdot, sytytystulpat, kaapeli/vivusto tai jarrujen säätö.
- Laitteet tai osat, joita on muutettu tai käytetty väärin, tai jotka on vaihdettava tai korjattava onnettomuuksien tai asianmukaisen huollon laiminlyönnin vuoksi.
- Korjaukset, jotka johtuvat vanhan polttoaineen (yli kuukauden ikäisen) käytöstä tai siitä, että laitetta ei ole valmisteltu oikein ennen kuin se on jätetty käyttämättä yli kuukauden ajaksi.
- Moottori ja vaihteisto. Niihin sovelletaan asianmukaisen valmistajan takuita ja niiden erillisiä takuuehtoja.

Kaikki näiden takuiden piiriin kuuluvat korjaukset on suoritettava valtuutetussa Toro-huoltoliikkeessä, ja niissä saa käyttää vain Toron hyväksymiä varaosia.

Yleiset ehdot

Ostajaa suojaavat maakohtaiset lait. Tämä takuu ei rajoita ostajan lakisääteisiä oikeuksia.

Form No. 3365-385 Rev A

Tondeuses électriques Eurocycler™ de 34 cm et 41 cm

N° de modèle 21080—N° de série 310000001 et suivants

N° de modèle 21090—N° de série 310000001 et suivants

Manuel de l'utilisateur

Table des matières

Introduction 1
Sécurité 1
- Consignes de sécurité 2
- Niveau de pression acoustique 3
- Puissance acoustique 3
- Vibrations au niveau des mains et des bras 3
- 3
- Mise au rebut des équipements électriques/électroniques (WEEE) 4
- Autocollants de sécurité et d'instruction 4

Mise en service 5
- 1 Dépliage du guidon 5
- 2 Assemblage du bac à herbe 6

Vue d'ensemble du produit 7
- Caractéristiques techniques 7

Utilisation 8
- Fixation de la rallonge 8
- Préparer le parcours de la tondeuse 8
- Démarrage du moteur 8
- Arrêt du moteur 9
- Réglage de la hauteur de coupe 9
- Ramassage de l'herbe coupée 10
- Conseils pour la tonte 11

Entretien 11
- Appareils à double isolation 11
- Nettoyage du carter de la tondeuse 11
- Entretien de la lame 12
- Entretien du système marche/arrêt et de freinage de la lame 13

Remisage 13
Dépistage des défauts 14

Introduction

Cette tondeuse à conducteur marchant à lame rotative est destinée au grand public, aux professionnels et aux utilisateurs temporaires. Elle est principalement conçue pour tondre les pelouses bien entretenues des terrains privés et commerciaux. Elle n'est pas conçue pour couper les broussailles ni pour un usage agricole.

Vous avez choisi une tondeuse électrique Toro à usage privé, et nous vous en remercions. Lisez attentivement ce manuel pour apprendre à utiliser et entretenir correctement votre tondeuse. Les informations données sont importantes pour éviter des accidents et des dégâts matériels. Toro conçoit et fabrique des produits sûrs, mais c'est à vous qu'incombe la responsabilité de les utiliser correctement, en respectant les consignes de sécurité.

Les règles d'utilisation des tondeuses varient selon votre lieu de résidence. Consultez les autorités locales concernant la réglementation et les restrictions relatives aux heures légales d'utilisation des tondeuses.

Sécurité

Lisez et assimilez le contenu de ce manuel avant de mettre le moteur en marche.

⚠Voici le triangle de sécurité. Il signale les dangers potentiels susceptibles de causer des blessures. Respectez tous les messages de sécurité qui suivent ce symbole pour éviter des accidents, potentiellement mortels.

L'usage ou l'entretien incorrect de cette tondeuse peut occasionner des accidents, parfois mortels. Pour réduire les risques, respectez les consignes de sécurité suivantes.

© 2010—The Toro® Company
8111 Lyndale Avenue South
Bloomington, MN 55420

Enregistrez votre produit à www.Toro.com.

CE

Traduction du texte d'origine (FR)
Imprimé en Pologne
Tous droits réservés

⚠ ATTENTION

Pour réduire le risque d'incendie, d'électrocution ou de blessures corporelles, respectez toujours ces consignes de sécurité quand vous utilisez la tondeuse.

Les informations de sécurité suivantes sont adaptées des normes européennes EN 836:1997 et CEI/IEC 60335-77:2001.

Consignes de sécurité

Informations générales

- Lisez attentivement les instructions. Familiarisez-vous avec les commandes et l'utilisation de la machine.
- Ne laissez jamais des enfants, ou des adultes n'ayant pas pris connaissance de ces instructions, utiliser la tondeuse. Certaines législations imposent un âge minimum pour l'utilisation de ce type d'engin.
- Ne tondez jamais lorsque des personnes, et surtout des enfants ou des animaux familiers, se trouvent à proximité.
- L'utilisateur est responsable des accidents et dommages causés aux autres personnes et à leurs possessions.

Préliminaires

- Portez toujours un pantalon et des chaussures solides pour travailler. Ne tondez pas pieds nus ou en sandales.
- Inspectez soigneusement la zone à tondre et enlevez tout objet susceptible d'être projeté par la machine.
- Avant d'utiliser la tondeuse, vérifiez toujours si la lame, les boulons de la lame et l'ensemble de coupe ne sont pas usés ou endommagés. Remplacez toujours les boulons et la lame usés ou endommagés en même temps pour ne pas modifier l'équilibre.
- Toro préconise d'équiper la machine d'un dispositif différentiel à courant résiduel (RCD) avec un courant de déclenchement maximum de 30 mA.
- Utilisez uniquement une rallonge pour usage extérieur de 1 mm^2 de diamètre et de 30 m maximum de longueur (le cas échéant).

Consignes d'utilisation

- Tondez uniquement à la lumière du jour ou avec un bon éclairage artificiel.
- Dans la mesure du possible, n'utilisez pas la machine sur herbe humide.
- Sur les terrains en pente, faites particulièrement attention de ne pas glisser.
- Marchez, ne courez pas.
- Pour les tondeuses rotatives sur roues, tondez transversalement à la pente, jamais en montant ou en descendant.
- Soyez extrêmement prudent lorsque vous changez de direction sur un terrain en pente.
- Ne tondez pas de pentes trop raides.
- Soyez extrêmement prudent en marche arrière ou quand vous tirez la tondeuse vers vous.
- Arrêtez la tondeuse pour la déplacer d'une zone de coupe à une autre. Arrêtez la lame chaque fois que la tondeuse quitte la pelouse.
- N'utilisez jamais une tondeuse dont les capots ou l'équipement de sécurité (par ex. déflecteurs et/ou bacs à herbe) ne sont pas en place.
- Mettez le moteur en marche prudemment en vous conformant aux instructions et en évitant d'approcher les pieds de la lame.
- N'inclinez pas la tondeuse lors de la mise en marche du moteur, sauf si cela est nécessaire pour démarrer. Dans ce cas, ne la relevez pas plus qu'il n'est indispensable, et ne relevez que la partie éloignée de l'utilisateur. Placez toujours les deux mains en position de conduite avant de reposer la machine sur le sol.
- N'approchez pas les mains ou les pieds des pièces en rotation. Ne vous tenez jamais devant l'ouverture d'éjection.
- Ne soulevez et ne portez jamais une tondeuse dont le moteur tourne.
- Débranchez le câble d'alimentation de la prise :
  - avant de quitter la tondeuse ;
  - avant de dégager des obstructions ou d'enlever des matériaux dans l'éjecteur.
  - avant tout contrôle, tout nettoyage ou toute intervention sur la tondeuse ;
  - après avoir heurté un obstacle. Recherchez et réparez les dégâts éventuels de la tondeuse avant de la remettre en marche et de l'utiliser ;
  - si la tondeuse se met à vibrer de manière inhabituelle (contrôlez immédiatement).
- La foudre peut provoquer des blessures graves ou mortelles. Si vous observez la foudre ou que vous entendez le tonnerre à proximité, n'utilisez pas la machine et mettez-vous à l'abri.

Entretien et remisage

- Gardez tous les écrous, boulons et vis toujours bien serrés pour être sûr de pouvoir utiliser la tondeuse sans danger.
- Vérifiez fréquemment l'état et l'usure du bac à herbe.
- Remplacez les pièces usées ou endommagées pour éviter les accidents.
- Utilisez toujours une lame de rechange du type correct.
- N'achetez que des pièces et accessoires Toro d'origine.

Niveau de pression acoustique

Cette machine produit au niveau de l'oreille de l'utilisateur une pression acoustique de 86 dBA, qui comprend une valeur d'incertitude (K) de 1 dBA.

La pression acoustique est déterminée en conformité avec les procédures énoncées dans la norme EN ISO 11201.

Puissance acoustique

Cette machine a un niveau de puissance acoustique garanti de 96 dBA, qui comprend une valeur d'incertitude (K) de 1 dBA.

La puissance acoustique est déterminée en conformité avec les procédures énoncées dans la norme ISO 11094.

Vibrations au niveau des mains et des bras

Modèle 21080

Niveau de vibrations mesuré pour la main gauche = 3,1 m/s^2

Niveau de vibrations mesuré pour la main droite = 2,2 m/s^2

Valeur d'incertitude (K) = 1,6 m/s^2

Les valeurs mesurées sont déterminées en conformité avec les procédures énoncées dans la norme EN 1032.

Modèle 21090

Niveau de vibrations mesuré pour la main gauche = 3,0 m/s^2

Niveau de vibrations mesuré pour la main droite = 1,7 m/s^2

Valeur d'incertitude (K) = 1,5 m/s^2

Les valeurs mesurées sont déterminées en conformité avec les procédures énoncées dans la norme EN 1032.

Mise au rebut des équipements électriques/électroniques (WEEE)



- La directive UE 2002/96/CE place ce produit dans la catégorie outil électrique ou électronique.
- Ne jetez **pas** cet outil dans une décharge municipale sans tri.
- Mettez cet outil au rebut dans un centre de collecte ou de recyclage en conformité avec la réglementation locale et nationale.
- Le consommateur joue un rôle important dans la réduction du volume de déchets à éliminer s'il prend la peine de renvoyer les outils électroniques/électriques dans un lieu de recyclage.
- Le recyclage évite la dispersion de matériaux dangereux dans le flux de déchets municipaux.
- Le symbole de la poubelle barrée d'une croix rappelle à l'utilisateur qu'il ne doit pas se débarrasser du produit dans une décharge municipale en vrac.

Autocollants de sécurité et d'instruction

Important: **Les autocollants de sécurité et d'instruction sont placés près des endroits potentiellement dangereux. Remplacez les autocollants endommagés.**

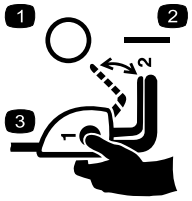

110-1168

1. Arrêt
2. Marche
3. Pour engager la tondeuse, appuyez sur le bouton tout en tirant la barre de commande vers vous.



110-8417

1. Attention – lisez le *Manuel de l'utilisateur*.
2. Risque de projections – tenez les spectateurs à bonne distance de la machine.
3. Attention, ne touchez pas la lame en rotation ! Débranchez le cordon d'alimentation et lisez les instructions avant d'effectuer des entretiens ou des révisions.
4. Risque d'électrocution – protégez la machine de la pluie et de l'humidité en général.
5. Risque électrique par sectionnement du câble d'alimentation — ne faites pas passer la machine sur le câble d'alimentation.

Mise en service

Remarque: Ne branchez pas la tondeuse à une source d'alimentation avant de l'avoir assemblée complètement.

1

Dépliage du guidon

Aucune pièce requise

Procédure

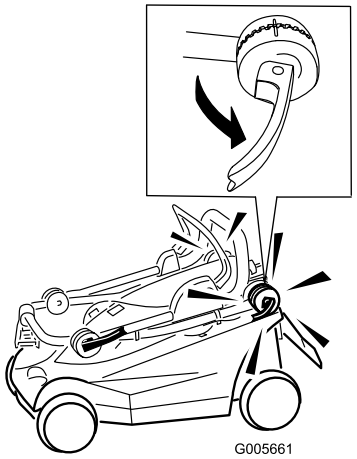

Figure 1

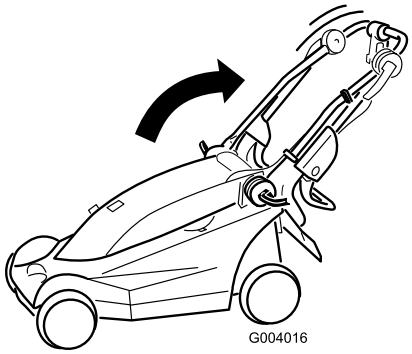

Figure 2

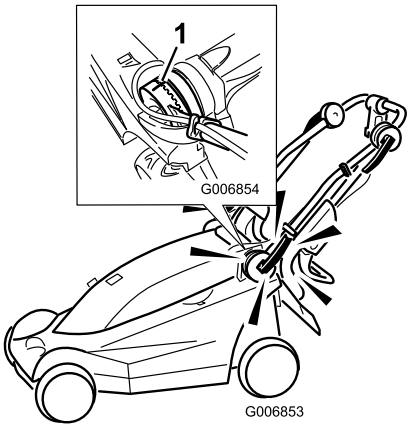

Figure 3

1. Alignez les repères

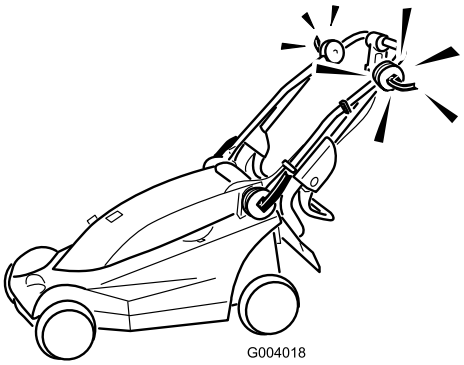

Figure 4

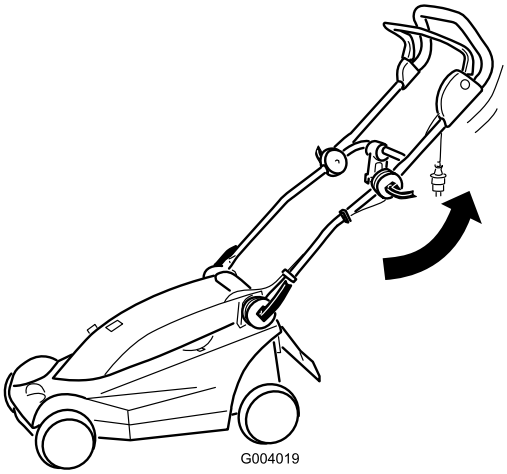

Figure 5

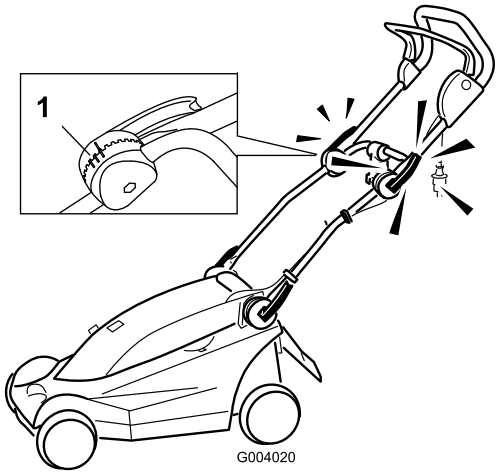

Figure 6

1. Repères de position du guidon

Remarque: La partie supérieure du guidon peut être réglée à 3 positions différentes. Alignez le repère sur l'un des 3 repères à l'intérieur du verrou de la partie supérieure du guidon (Figure 6).

2

Assemblage du bac à herbe

Aucune pièce requise

Procédure

Important: Suivez la procédure ci-dessous dans l'ordre indiqué.

1. Insérez le côté dans les verrous de la partie supérieure (Figure 7).

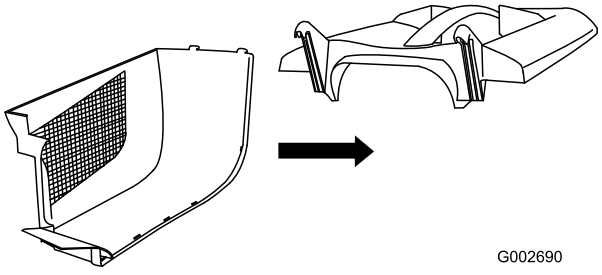

Figure 7

2. Insérez l'autre côté dans les verrous de la partie supérieure et verrouillez l'arrière des 2 côtés (Figure 8).

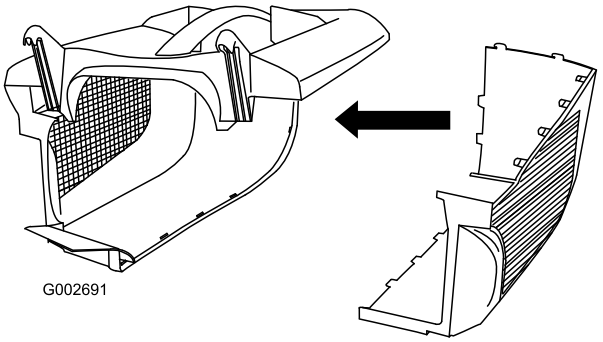

Figure 8

3. En commençant à l'arrière, alignez et poussez ensemble les derniers verrous latéraux (Figure 9).

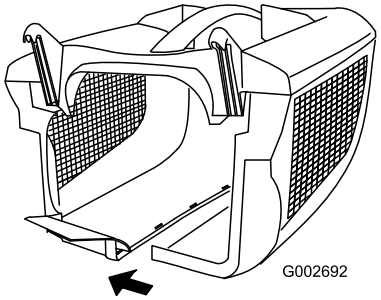

Figure 9

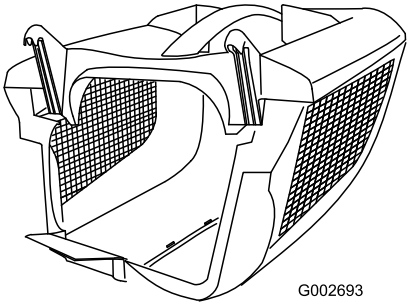

Figure 10

Vue d'ensemble du produit

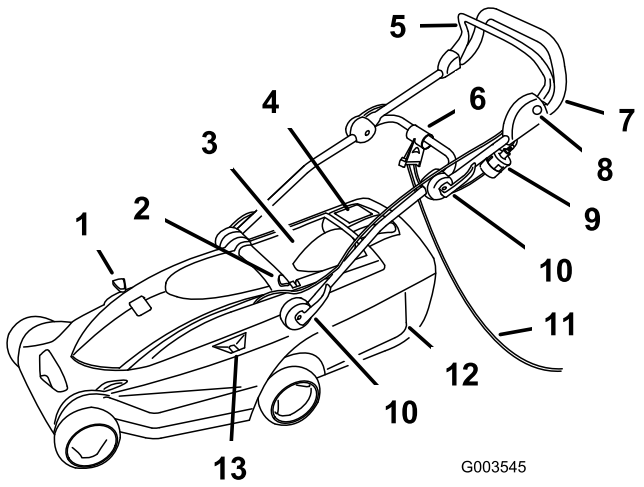

Figure 11

1. Levier de recyclage/ramassage
2. Bouton de réglage de la hauteur de coupe
3. Volet arrière
4. Indicateur de remplissage du bac à herbe
5. Barre de commande
6. Dispositif de blocage du câble d'alimentation
7. Guidon
8. Bouton
9. Prise
10. Verrous du guidon (4)
11. Rallonge (non fournie)
12. Bac à herbe
13. Indication de hauteur de coupe

Caractéristiques techniques

Modèle	**21080**	**21090**
Poids	15 kg	20 kg
Longueur	122 cm	132 cm
Largeur	39 cm	47 cm
Hauteur	41 po	102 cm
Largeur de coupe nominale	34 cm	41 cm
Plage de hauteur de coupe nominale	20 à 75 mm	20 à 75 mm
Capacité du bac à herbe	32 l	40 l
Régime moteur nominal	3 000 tr/min	3 000 tr/min
Tensions et fréquences	230 V/ 50 Hz	230 V/ 50 Hz
Puissance	1,2 kW	1,2 kW

Utilisation

Fixation de la rallonge

Remarque: Cette procédure doit être utilisée pour les tondeuses pour lesquelles une rallonge est nécessaire.

Utilisez uniquement une rallonge prévue pour l'extérieur.

⚠ ATTENTION

Un contact avec l'eau pendant l'utilisation de la tondeuse peut causer des blessures ou la mort par électrocution.

- **Ne manipulez pas la tondeuse ou le connecteur si vous avez les mains mouillées ou les pieds dans l'eau.**
- **Utilisez uniquement une rallonge agréée prévue pour l'utilisation à l'extérieur à basse température.**

1. Faites une boucle avec le fil de la rallonge et accrochez-la dans le dispositif de blocage (Figure 12).

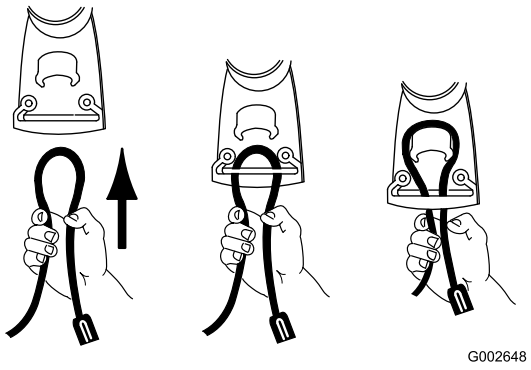

Figure 12

2. Branchez la rallonge au connecteur de la tondeuse (Figure 13).

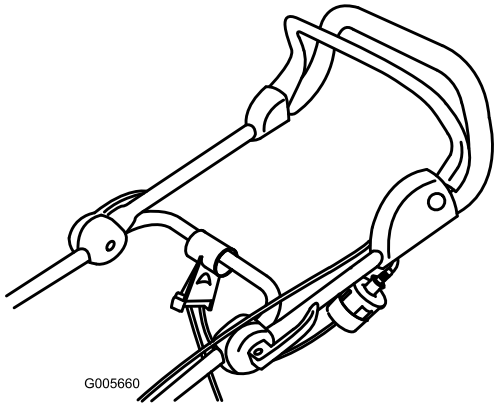

Figure 13

Remarque: Ne débranchez pas la rallonge en tirant sur le fil, mais en tenant la prise.

⚠ ATTENTION

La rallonge pourrait être endommagée et électrocuter quelqu'un ou causer un incendie.

Examinez soigneusement la rallonge avant d'utiliser la tondeuse. Si la rallonge est endommagée, n'utilisez pas la tondeuse. Si la rallonge est endommagée, faites-la remplacer ou réparer immédiatement par un réparateur Toro agréé.

Préparer le parcours de la tondeuse

En suivant le parcours suggéré, vous réduisez le risque de passer sur le câble d'alimentation de la tondeuse et vous n'usez pas inutilement le câble. Évitez d'enrouler le câble autour de troncs d'arbre, de buissons ou d'autres obstacles.

Commencez à tondre près de la source d'alimentation électrique. Adoptez un mouvement de va-et-vient et tondez en vous éloignant graduellement de la source d'alimentation (Figure 14).

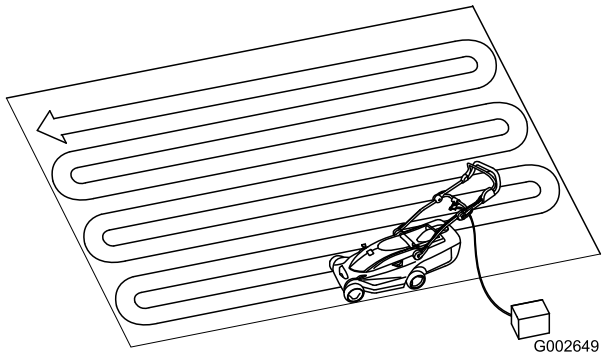

Figure 14

Démarrage du moteur

1. Connectez la rallonge à la tondeuse (le cas échéant).
2. Branchez l'autre extrémité du câble à une prise secteur ordinaire.
3. Appuyez de façon continue sur le bouton du côté gauche du guidon (Figure 15).

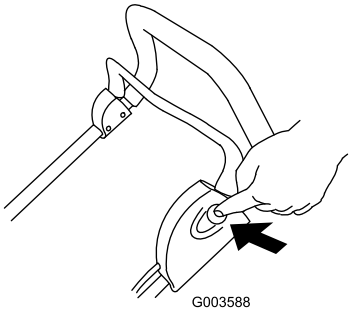

Figure 15

4. Sans relâcher le bouton, rapprochez la barre de commande du guidon (Figure 16).

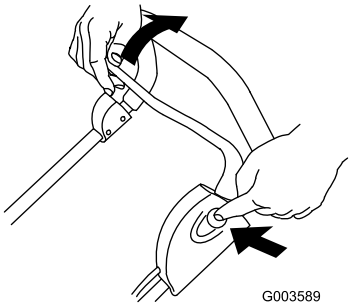

Figure 16

5. Serrez la barre de commande contre le guidon et relâchez le bouton (Figure 17).

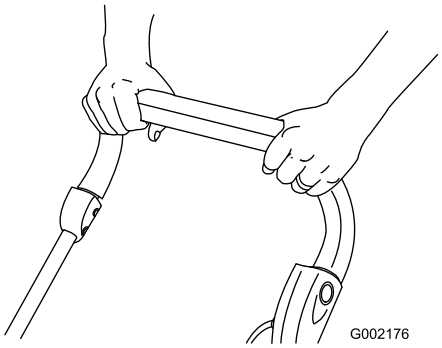

Figure 17

Arrêt du moteur

1. Relâchez la barre de commande (Figure 18).

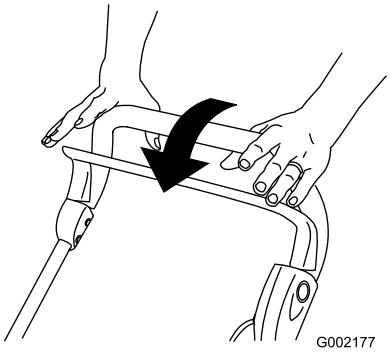

Figure 18

2. Débranchez le câble de la source d'alimentation si vous laissez la tondeuse sans surveillance.

Réglage de la hauteur de coupe

La tondeuse dispose de 6 réglages de hauteur de coupe (toutes les hauteurs sont approximatives) : A=20 mm, B=31 mm, C=42 mm, D=53 mm, E=64 mm et F=75 mm.

⚠ DANGER

Lors du réglage des leviers de hauteur de coupe, vous risquez de vous blesser gravement si vos mains ou vos pieds touchent la lame en mouvement.

Arrêtez le moteur et attendez l'arrêt de toutes les pièces en mouvement avant de changer la hauteur de coupe.

1. Arrêtez le moteur et attendez l'arrêt de toutes les pièces mobiles.
2. Appuyez sur le bouton de réglage de la hauteur de coupe avec le pouce et poussez ou tirez la poignée de hauteur de coupe à la position de réglage voulue, indiquée par l'indicateur (Figure 19).

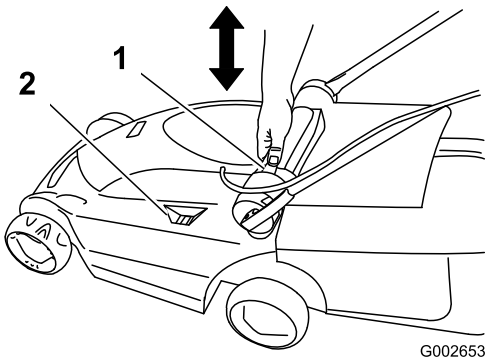

Figure 19

1. Bouton de réglage de la hauteur de coupe
2. Indication de hauteur de coupe

3. Relâchez le bouton de réglage de la hauteur de coupe.

Ramassage de l'herbe coupée

Installez le bac à herbe pour ramasser les déchets d'herbe.

1. Soulevez le volet arrière et montez le bac à herbe sur la tondeuse (Figure 20).

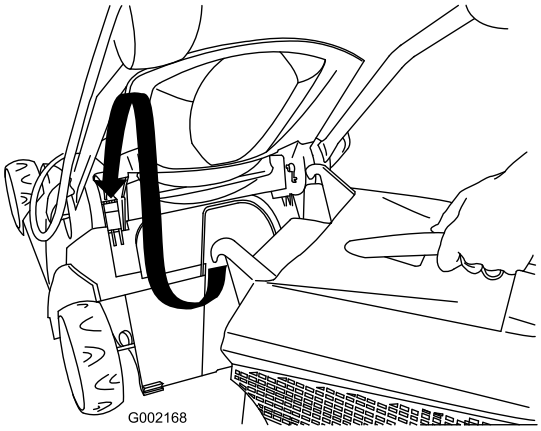

Figure 20

2. Relâchez le volet arrière.
3. Placez le levier de recyclage/ramassage en mode ramassage (Figure 21).

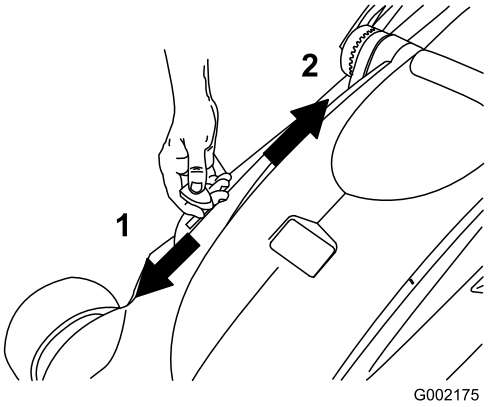

Figure 21

1. Mode ramassage
2. Mode recyclage (mulching)
3. Levier de recyclage/ramassage

4. Tondez avec le bac à herbe monté sur la machine jusqu'à ce que l'indicateur montre qu'il est plein (Figure 22).

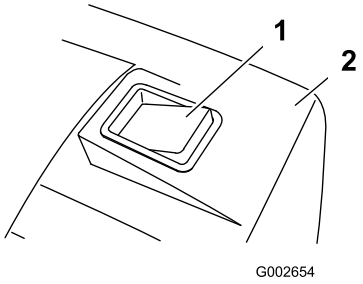

Figure 22

1. Indicateur du bac à herbe (bac plein)
2. Bac à herbe

5. Retirez le bac à herbe de la tondeuse et videz-le.

Remarque: Pour passer du mode ramassage au mode recyclage, placez le levier de sélection en position recyclage (Figure 21) et enlevez le bac à herbe.

Conseils pour la tonte



Figure 23

Afin d'obtenir des résultats optimaux, suivez ces instructions pour tondre l'herbe.

- Maintenez la lame **bien affûtée** tout au long de la saison de tonte.
- **Tondez uniquement l'herbe sèche.**L'herbe humide a tendance à s'agglomérer sur la pelouse et risque d'obstruer la tondeuse et de faire caler le moteur. Elle peut aussi être glissante sous les pieds et vous faire déraper et tomber.
- Lorsque vous tondez, empiétez chaque fois d'environ 4 cm sur la bande tondue précédemment.
- Si l'herbe est très haute, il est parfois nécessaire d'effectuer un premier passage à la hauteur de coupe maximale et à vitesse réduite, puis un second passage à une hauteur de coupe plus basse pour obtenir de meilleurs résultats.
- Si l'aspect de la pelouse tondue n'est pas satisfaisant, essayez une ou plusieurs des solutions suivantes :
  - Aiguisez la lame.
  - Tondez en avançant plus lentement.
  - Utilisez une hauteur de coupe plus élevée.
  - Tondez plus souvent.
  - Empiétez sur les passages précédents pour ne tondre qu'une largeur de bande réduite.

Entretien

Toro a conçu ce produit pour vous offrir des années de bons et loyaux services. Lorsqu'un entretien est requis, confiez l'appareil à un réparateur Toro agréé.

⚠ ATTENTION

Lorsque la tondeuse est branchée sur le secteur, elle est en état de fonctionnement. Quelqu'un pourrait la mettre en marche par inadvertance et vous blesser gravement ou blesser des personnes à proximité.

Débranchez toujours le câble de la source d'alimentation si vous laissez la tondeuse sans surveillance.

Appareils à double isolation

Ce type d'appareil dispose de deux systèmes d'isolation au lieu d'une mise à la masse. Aucun dispositif de mise à la masse n'est prévu sur un appareil à double isolation et aucun ne doit lui être ajouté. L'entretien d'un appareil à double isolation est délicat et exige de bien connaître le système. Pour cette raison, n'en confiez l'entretien qu'au personnel qualifié de votre réparateur Toro agréé. Les pièces de rechange d'un appareil à double isolation doivent être identiques aux pièces d'origine. Les appareils à double isolation portent les mots "Double isolation" ou "Doublement isolé" ("Double Insulation" ou "Double Insulated"). Le symbole (un carré entouré d'un carré) ⧈ est parfois également utilisé.

Nettoyage du carter de la tondeuse

Nettoyez le carter de la tondeuse après chaque utilisation.

Avant de nettoyer la tondeuse, arrêtez le moteur, attendez l'arrêt de toute les pièces en mouvement et débranchez le câble de la source d'alimentation.

Important: Ne nettoyez pas la tondeuse à l'eau. De l'humidité pourrait subsister à l'intérieur et entraîner la corrosion des pièces internes.

- Nettoyez le dessous du carter de la tondeuse. Enlevez les saletés et les débris d'herbe collés au carter de la tondeuse à l'aide d'un racloir en bois.
- Enlevez les débris des évents du carter en haut de la tondeuse.
- Enlevez tous les débris du carter de la tondeuse avec une brosse.
- Vérifiez si la prise d'alimentation semble avoir fondu ou surchauffé. Les rallonges usagées qui s'adaptent mal dans la prise peuvent causer une surchauffe

en raison d'un mauvais contact. Remplacez immédiatement les rallonges endommagées (le cas échéant).

Entretien de la lame

Gardez toujours la lame bien affûtée. Elle coupera l'herbe de manière uniforme, sans arracher ni déchiqueter les brins.

Si la lame doit être remplacée, utilisez toujours une lame Toro d'origine.

⚠ ATTENTION

Quelqu'un pourrait mettre le moteur en marche par inadvertance et vous blesser gravement ou blesser des personnes à proximité.

N'essayez pas d'examiner, de déposer ou de remplacer la lame avant d'avoir débranché la tondeuse de la source d'alimentation.

1. Arrêtez le moteur et attendez l'arrêt de toutes les pièces mobiles.
2. Débranchez la tondeuse de la source d'alimentation électrique.
3. Basculez la tondeuse sur le côté.
4. Vérifiez soigneusement l'affûtage et l'usure de la lame, surtout au point de rencontre des parties planes et incurvées. Remplacez la lame si elle vous semble usée.

   Remarque: Pour de meilleurs résultats, montez une lame neuve au début de la saison de tonte. En cours de saison, limez les petites ébréchures de la lame pour conserver le tranchant.

⚠ DANGER

Une lame usée ou endommagée risque de se briser et de projeter le morceau cassé vers l'utilisateur ou les personnes à proximité, et de causer des blessures graves ou mortelles.

Examinez régulièrement la lame et remplacez-la si elle est usée ou endommagée.

Dépose de la lame

1. Tenez la lame à son extrémité (Figure 24) avec un chiffon ou un gant épais.

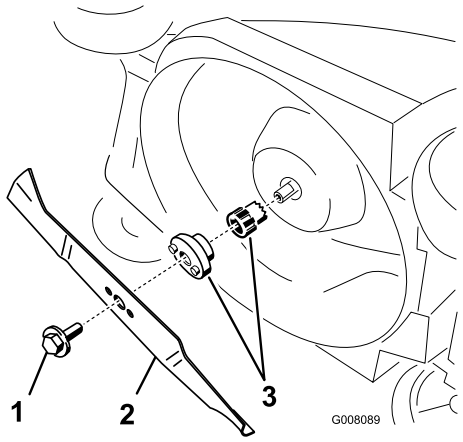

Figure 24

1. Boulon de lame
2. Lame
3. Adaptateur de lame

2. Retirez le boulon et la lame.

   Important: Si l'adaptateur de lame se détache, n'oubliez pas de le remettre en place avant de monter la lame et le boulon. La tondeuse risque de subir des dommages si l'adaptateur n'est pas en place.

Aiguisage de la lame

Limez le dessus de la lame et conservez l'angle de coupe d'origine.

Remarque: Limez la même quantité de métal sur les deux tranchants pour ne pas déséquilibrer la lame.

Important: Vérifiez l'équilibre de la lame en la plaçant sur un équilibreur. Vous pouvez vous procurer un équilibreur à peu de frais dans n'importe quelle quincaillerie. Une lame équilibrée reste horizontale, tandis qu'une lame déséquilibrée penche du côté le plus lourd. Si la lame n'est pas équilibrée, limez davantage le tranchant du côté le plus lourd.

Pose de la lame

Montez une lame bien affûtée et équilibrée, et fixez-la avec le boulon. La partie incurvée de la lame doit être dirigée vers le haut du carter de tondeuse pour que l'installation soit correcte. Serrez le boulon de la lame à 15 Nm.

Entretien du système marche/arrêt et de freinage de la lame

Le moteur et la lame sont conçus pour s'arrêter dans les 3 secondes suivant le relâchement de la barre de commande. Vérifiez le fonctionnement de la barre de commande avant chaque utilisation de la tondeuse. Si la lame ne s'arrête pas en 3 secondes ou si vous entendez un grincement ou un frottement de métal quand vous relâchez la lame de commande, contactez un réparateur Toro agréé. Cette recommandation est également valable si la tondeuse vibre fortement pendant l'utilisation.

Remisage

Remisez la tondeuse dans un local frais, propre et sec, et hors de portée des enfants. Couvrez la tondeuse pour la garder propre et la protéger.

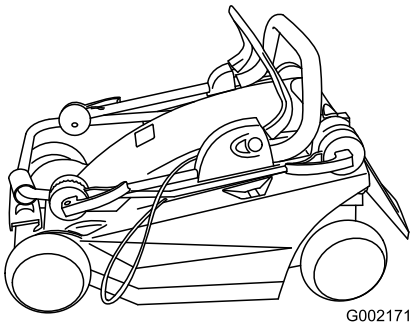

Figure 25

1. Nettoyez le carter de la tondeuse.
2. Vérifiez l'état de la lame.

Dépistage des défauts

Problème	Cause possible	Mesure corrective
Le moteur refuse de démarrer	1. La rallonge n'est pas connectée à la tondeuse. 2. La rallonge est endommagée. 3. Le fusible ou le coupe-circuit est grillé.	1. Connectez la rallonge à la tondeuse et branchez l'autre extrémité du câble à une prise secteur ordinaire. 2. Vérifiez l'état de la rallonge et réparez-la si elle est endommagée. 3. Vérifiez le fusible de la prise ou le coupe-circuit.
Le moteur démarre difficilement ou perd de la puissance	1. L'éjecteur de la tondeuse est bouché. 2. Le dessous du carter de la tondeuse est encrassé. 3. La hauteur de coupe utilisée est trop basse.	1. Nettoyez l'éjecteur de la tondeuse. 2. Nettoyez le dessous du carter de la tondeuse. 3. Choisissez une hauteur de coupe supérieure et remettez le moteur en marche.
La tondeuse ou le moteur vibre excessivement.	1. La lame est déséquilibrée. 2. Le boulon de fixation de la lame est desserré. 3. L'éjecteur de la tondeuse est bouché. 4. Le dessous du carter de la tondeuse est encrassé. 5. Les boulons de fixation du moteur sont desserrés.	1. Équilibrez la lame. 2. Serrez le boulon de fixation de la lame. 3. Nettoyez l'éjecteur de la tondeuse. 4. Nettoyez le dessous du carter de la tondeuse. 5. Serrez les boulons de fixation du moteur.
La tonte n'est pas uniforme	1. La lame est émoussée et déséquilibrée. 2. Vous tondez en suivant le même parcours chaque fois. 3. Le dessous du carter de la tondeuse est encrassé.	1. Affûtez et équilibrez la lame. 2. Changez le parcours de la tondeuse. 3. Nettoyez le dessous du carter de la tondeuse.
L'éjecteur se bouche.	1. La hauteur de coupe utilisée est trop basse. 2. Vous essayez de tondre une pelouse humide. 3. Le dessous du carter de la tondeuse est encrassé.	1. Augmentez la hauteur de coupe. 2. Attendez que l'herbe soit sèche avant de tondre. 3. Nettoyez le dessous du carter de la tondeuse.

Liste des distributeurs internationaux

Distributeur :	Pays :	Numéro de téléphone :
Atlantis Su ve Sulama Sisstemleri Lt	Turquie	90 216 344 86 74
Balama Prima Engineering Equip.	Hong Kong	852 2155 2163
B-Ray Corporation	Corée	82 32 551 2076
Casco Sales Company	Puerto Rico	787 788 8383
Ceres S.A.	Costa Rica	506 239 1138
CSSC Turf Equipment (pvt) Ltd.	Sri Lanka	94 11 2746100
Cyril Johnston & Co.	Irlande du Nord	44 2890 813 121
Equiver	Mexique	52 55 539 95444
Femco S.A.	Guatemala	502 442 3277
G.Y.K. Company Ltd.	Japon	81 726 325 861
Geomechaniki of Athens	Grèce	30 10 935 0054
Guandong Golden Star	Chine	86 20 876 51338
Hako Ground and Garden	Suède	46 35 10 0000
Hako Ground and Garden	Norvège	47 22 90 7760
Hayter Limited (U.K.)	Royaume-Uni	44 1279 723 444
Hydroturf Int. Co Dubai	Émirats Arabes Unis	97 14 347 9479
Hydroturf Egypt LLC	Egypte	202 519 4308
Ibea S.P.A.	Italie	39 0331 853611
Irriamc	Portugal	351 21 238 8260
Irrigation Products Int'l Pvt Ltd.	Inde	86 22 83960789
Jean Heybroek b.v.	Pays Bas	31 30 639 4611
Lely (U.K.) Limited	Royaume-Uni	44 1480 226 800
Maquiver S.A.	Colombie	57 1 236 4079
Maruyama Mfg. Co. Inc.	Japon	81 3 3252 2285
Metra Kft	Hongrie	36 1 326 3880
Mountfield a.s.	République tchèque	420 255 704 220
Munditol S.A.	Argentine	54 11 4 821 9999
Oslinger Turf Equipment SA	Équateur	593 4 239 6970
Oy Hako Ground and Garden Ab	Finlande	358 987 00733
Parkland Products Ltd.	Nouvelle-Zélande	64 3 34 93760
Prochaska & Cie	Autriche	43 1 278 5100
RT Cohen 2004 Ltd.	Israël	972 986 17979
Riversa	Espagne	34 9 52 83 7500
Roth Motorgerate GmBh & Co.	Allemagne	49 7144 2050
Sc Svend Carlsen A/S	Danemark	45 66 109 200
Solvert S.A.S.	France	33 1 30 81 77 00
Spypros Stavrinides Limited	Chypre	357 22 434131
Surge Systems India Limited	Inde	91 1 292299901
T-Markt Logistics Ltd.	Hongrie	36 26 525 500
Toro Australia	Australie	61 3 9580 7355
Toro Europe BVBA	Belgique	32 14 562 960

La garantie Toro

Conditions et produits couverts

La société The Toro® Company et sa filiale, la société Toro Warranty, en vertu de l'accord passé entre elles, s'engagent conjointement à réparer les produits Toro figurant ci-dessous et présentant un défaut de fabrication ou de matériau.

Durées de la garantie à partir de la date d'achat :

Produits	Période de garantie
Tondeuses à conducteur marchant	Garantie limitée de 2 ans
Tondeuses autoportées à moteur arrière	Garantie limitée de 2 ans
Tracteurs de jardin et tondeuses autoportées	Garantie limitée de 2 ans
Produits électriques à main	Garantie limitée de 2 ans
Déneigeuses	Garantie limitée de 2 ans
Machines à rayon de braquage zéro à usage privé	Garantie limitée de 2 ans

* “Acheteur d'origine” signifie la première personne qui s'est portée acquéreur des produits Toro.

*“L'usage résidentiel” désigne l'utilisation du produit sur le terrain où se trouve votre résidence. L'utilisation dans plusieurs lieux ou par des institutions ou la location est considérée comme un usage commercial, couvert par la garantie commerciale.

Garantie limitée pour usage commercial

Les produits de consommation et accessoires Toro utilisés à des fins commerciales, par des institutions ou donnés en location, sont couverts contre tout défaut de matériau ou de fabrication pour les durées suivantes à compter de la date d'achat d'origine :

Produits	Période de garantie
Tondeuses à conducteur marchant	Garantie de 90 jours
Tondeuses autoportées à moteur arrière	Garantie de 90 jours
Tracteurs de jardin et tondeuses autoportées	Garantie de 90 jours
Produits électriques à main	Garantie de 90 jours
Déneigeuses	Garantie de 90 jours
Machines à rayon de braquage zéro à usage privé	Garantie de 45 jours

Comment faire intervenir la garantie ?

Si vous pensez que votre produit Toro présente un défaut de fabrication ou de matériau, procédez comme suit :

1. Demandez à votre revendeur de prendre en charge votre produit. Si pour une raison quelconque il vous est impossible de contacter votre revendeur, vous pouvez vous adresser à n'importe quel concessionnaire Toro agréé pour l'entretien de votre produit.
2. Lorsque vous vous rendez chez le réparateur, apportez le produit et une preuve d'achat (reçu). Si, pour une raison quelconque, vous n'êtes pas satisfait du diagnostic de votre réparateur ou des conseils prodigués, n'hésitez pas à nous contacter à l'adresse suivante :

   Customer Care Department, Consumer Division
   The Toro Company
   8111 Lyndale Avenue South
   Bloomington, MN 55420-1196, États-Unis
   Directeur : Service technique : 001-952-887-8248

   Consultez la liste des distributeurs jointe.

Responsabilités du propriétaire

Votre produit Toro doit être entretenu en suivant les procédures d'entretien décrites dans le *Manuel de l'utilisateur*. Cet entretien courant est à vos frais, qu'il soit effectué par vous ou par un concessionnaire.

Ce que la garantie ne couvre pas

Cette garantie expresse ne couvre pas :

- Les frais normaux d'entretien et de remplacement de pièces telles que pales de rotor (palettes), lames racleuses, courroies, carburant, lubrifiants, changements d'huile, bougies, câble/tringlerie ou réglages des freins.
- Les produits ou pièces ayant subi des modifications ou un usage abusif, et nécessitant un remplacement ou une réparation en raison d'un accident ou d'un défaut d'entretien.
- Les réparations requises en raison de l'utilisation de carburant non frais (vieux de plus d'un mois) ou d'une mauvaise préparation de la tondeuse avant toute période de non-utilisation de plus d'un mois.
- Moteur et transmission. Ces composants sont couverts pas les garanties du constructeur pertinentes et par des conditions séparées.

Toutes les réparations couvertes par ces garanties doivent être effectuées par un réparateur Toro agréé, à l'aide de pièces de rechange agréées par Toro.

Conditions générales

L'acheteur est couvert par la législation nationale de chaque pays. Les droits de l'acheteur, soutenus par la législation, ne sont pas limités par la présente garantie.

Form No. 3365-385 Rev A

Tosaerba elettrici Eurocycler™ da 34 cm e 41 cm

Nº del modello 21080—Nº di serie 310000001 e superiori

Nº del modello 21090—Nº di serie 310000001 e superiori

Manuale dell'operatore

Indice

Introduzione 1
Sicurezza 1
- Norme di sicurezza 2
- Pressione acustica 3
- Potenza acustica 3
- Vibrazioni mano-braccio 3
- 3
- Prevenzione di rifiuti di apparecchiature elettriche ed elettroniche (WEEE) 3
- Adesivi di sicurezza e informativi 3

Preparazione 5
- 1 Sollevamento della stegola 5
- 2 Montaggio del cesto di raccolta 6

Quadro generale del prodotto 7
- Specifiche 7

Funzionamento 8
- Fissaggio del cavo di prolunga 8
- Pianificazione della tosatura 8
- Avviamento del motore 8
- Arresto del motore 9
- Regolazione dell'altezza di taglio 9
- Raccolta dello sfalcio 10
- Suggerimenti per la tosatura 11

Manutenzione 11
- Apparecchiature con doppio isolamento 11
- Pulizia della scocca del tosaerba 11
- Revisione della lama 12
- Revisione del sistema di accensione e del freno della lama 13

Rimessaggio 13
Localizzazione guasti 14

Introduzione

Questo tosaerba a lame rotanti con operatore a piedi è pensato per l'utilizzo da parte di privati od operatori professionisti del verde. Il suo scopo è quello di tagliare l'erba di prati ben tenuti di complessi residenziali o proprietà commerciali. Non è stato progettato per tagliare aree cespugliose o per impieghi in agricoltura.

Grazie per avere scelto un tosaerba elettrico &ToroShort per uso residenziale. Leggete attentamente questo manuale per imparare come utilizzare e manutenere correttamente il vostro tosaerba. Le informazioni qui riportate aiuteranno voi ed altri ad evitare infortuni e a non danneggiare il prodotto. Sebbene la Toro progetti, produca e distribuisca prodotti all'insegna della sicurezza, voi siete responsabili del corretto utilizzo del prodotto in condizioni di sicurezza.

Le norme per l'uso dei tosaerba variano da una zona all'altra. Consultate l'ente locale riguardo a normative e limitazioni relative agli orari in cui è permesso tosare nella vostra zona.

Sicurezza

Leggete e comprendete il contenuto di questo manuale prima di avviare il motore.

⚠Questo è il simbolo di richiamo alla sicurezza, che viene usato per richiamare l'attenzione a pericoli di infortuni potenziali. Attenetevi a tutti i messaggi di sicurezza che seguono questo simbolo, al fine di evitare infortuni ed anche la morte.

L'errato utilizzo o manutenzione di questo tosaerba può causare infortuni ed anche la morte. Limitate questo pericolo attenendovi alle seguenti istruzioni di sicurezza.

⚠ AVVERTENZA

Osservate sempre queste istruzioni di sicurezza per ridurre il rischio d'incendio, scosse elettriche e infortuni quando utilizzate questo tosaerba elettrico.

© 2010—The Toro® Company
8111 Lyndale Avenue South
Bloomington, MN 55420

Registrate il vostro prodotto presso www.Toro.com.

CE

Traduzione dell'originale (IT)
Stampato in Polonia
Tutti i diritti sono riservati

Le seguenti informazioni sulla sicurezza sono un adattamento delle norme europee EN 836:1997 e CEI/IEC 60335-77:2001.

Norme di sicurezza

Informazioni generali

- Leggete attentamente le istruzioni. Prendete dimestichezza con i comandi e il corretto utilizzo delle apparecchiature.
- Non consentite mai l'uso del tosaerba a bambini o a persone che non abbiano perfetta conoscenza delle presenti istruzioni. Le normative locali possono imporre limiti all'età dell'operatore.
- Non tosate in prossimità di altre persone, soprattutto bambini, o di animali da compagnia.
- L'operatore o utilizzatore è responsabile di incidenti o pericoli occorsi ad altre persone o alla loro proprietà.

Preparazione

- Indossate pantaloni lunghi e calzature robuste quando tosate. Non usate mai l'apparecchiatura a piedi nudi o in sandali.
- Ispezionate attentamente l'area in cui deve essere utilizzata l'apparecchiatura, e sgombratela da oggetti che possano venire raccolti e scagliati dalla macchina.
- Prima dell'uso, controllate sempre a vista che la lama, i bulloni della lama e il gruppo di taglio non siano usurati o danneggiati. Sostituite in serie la lama e i bulloni usurati o danneggiati, per mantenere il bilanciamento.
- Toro consiglia di corredare il tosaerba di un dispositivo di corrente residua (RCD) di un massimo di 30 mA.
- Usate soltanto un cavo di prolunga di 1,00 mm^2, lungo un massimo di 30 m per uso all'aperto (se pertinente).

Uso del tosaerba

- Tosate solamente alla luce del giorno o con illuminazione artificiale adeguata.
- Evitate, per quanto possibile, di utilizzare l'apparecchiatura su erba bagnata.
- Appoggiate sempre i piedi con sicurezza sui pendii.
- Camminate, non correte.
- Se utilizzate un tosaerba rotante con ruote per falciare in pendenza, eseguite un movimento laterale, mai verso l'alto e il basso.
- Invertite la direzione con cautela sulle pendenze.
- Non tosate versanti molto scoscesi.
- Prestate la massima attenzione quando fate marcia indietro o tirate il tosaerba verso di voi.
- Spegnete il tosaerba quando lo trasferite da un'area da tosare all'altra. Fermate la lama ogni volta che allontanate il tosaerba dal tappeto erboso.
- Non utilizzate mai il tosaerba se gli schermi sono difettosi o se i dispositivi di protezione non sono montati (es. deflettori e/o cesti di raccolta).
- Accendete il motore con cautela come da istruzioni, tenendo i piedi a debita distanza dalla lama.
- Non inclinate il tosaerba quando accendete il motore, salvo nei casi in cui il tosaerba debba essere inclinato per l'avviamento. In questo caso non inclinatelo più del necessario, e sollevate soltanto il lato lontano dall'operatore. Prima di rimettere l'apparecchiatura a terra, accertatevi che entrambe le mani siano in posizione di lavoro.
- Non mettete le mani o i piedi vicino o sotto le parti rotanti. Restate sempre lontani dall'apertura di scarico.
- Non sollevate né trasportate il tosaerba se il motore è acceso.
- Togliete la spina dalla presa:
  - ogni volta che lasciate il tosaerba incustodito;
  - prima di sbloccare un intasamento o di rimuovere corpi estranei dal tubo di scarico;
  - prima di controllare, pulire o eseguire interventi sul tosaerba;
  - dopo aver colpito un corpo estraneo; ispezionate il tosaerba per rilevare eventuali danni, ed effettuate le riparazioni necessarie prima di utilizzarlo;
  - se il tosaerba inizia a vibrare in modo anomalo (controllate immediatamente).
- I lampi possono causare lesioni gravi o morte. Se vedete lampi o udite tuoni vicini all'area in cui vi trovate, non utilizzate la macchina; cercate un riparo.

Manutenzione e rimessaggio

- Mantenete adeguatamente serrati tutti i dadi, i bulloni e le viti, per assicurarvi che l'apparecchiatura funzioni nelle migliori condizioni di sicurezza.
- Controllate frequentemente il cesto di raccolta, per verificarne l'usura o il deterioramento.
- Sostituite le parti usurate o danneggiate, per motivi di sicurezza.

- Verificate che la lama di taglio utilizzata sia quella giusta.
- Acquistate soltanto parti di ricambio ed accessori originali Toro.

Pressione acustica

Questa unità ha un livello di pressione acustica all'orecchio dell'operatore di 86 dBA, con un valore d'incertezza (K) di 1 dBA.

Il livello di pressione acustica è stato determinato in conformità con le procedure definite nella norma EN ISO 11201.

Potenza acustica

Questa unità ha un livello di potenza acustica garantito di 96 dBA, con un valore d'incertezza (K) di 1 dBA.

Il livello di potenza acustica è stato determinato in conformità con le procedure definite nella norma ISO 11094.

Vibrazioni mano-braccio

Modello 21080

Livello di vibrazione misurato per la mano sinistra = 3,1 m/s^2

Livello di vibrazione misurato per la mano destra = 2,2 m/s^2

Valore d'incertezza (K) = 1,6 m/s^2

I valori rilevati sono stati determinati in conformità con le procedure definite nella norma EN 1032.

Modello 21090

Livello di vibrazione misurato per la mano sinistra = 3,0 m/s^2

Livello di vibrazione misurato per la mano destra = 1,7 m/s^2

Valore d'incertezza (K) = 1,5 m/s^2

I valori rilevati sono stati determinati in conformità con le procedure definite nella norma EN 1032.

Prevenzione di rifiuti di apparecchiature elettriche ed elettroniche (WEEE)



- La direttiva UE 2002/96/CE classifica questo prodotto come attrezzo elettrico o elettronico.
- **Non** smaltite questo attrezzo come rifiuto urbano indifferenziato.
- Smaltite questo attrezzo presso un centro di raccolta o riciclaggio, nel pieno rispetto delle leggi locali e nazionali.
- Il consumatore svolge un ruolo importante nella riduzione dello smaltimento dei rifiuti, e deve consegnare gli attrezzi elettronici ed elettrici inutilizzabili per il riciclaggio.
- Il riciclaggio evita la disperzione di materiali pericolosi nel ciclo dei rifiuti urbani.
- Il simbolo del cassonetto barrato ricorda all'utente di non smaltire questo prodotto come rifiuto urbano indifferenziato.

Adesivi di sicurezza e informativi

Importante: Gli adesivi di sicurezza e d'istruzione sono affissi accanto a zone particolarmente pericolose. Sostituite gli adesivi danneggiati o mancanti.

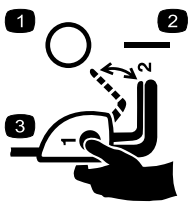

110-1168

1. Off
2. On
3. Per avviare il tosaerba, premete il pulsante e tenetelo premuto mentre tirate indietro la barra di comando.

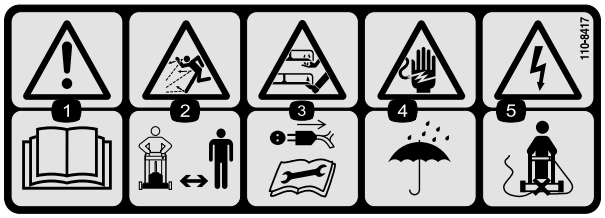

110-8417

1. Avvertenza. Leggete il *Manuale dell'operatore.*
2. Pericolo di lancio di oggetti. Tenete gli astanti a distanza di sicurezza dalla macchina.
3. Attenzione, non toccate la lama mentre gira! Scollegate il cavo elettrico e leggete le istruzioni prima di eseguire interventi di revisione o manutenzione.
4. Pericolo di scossa elettrica. Tenete la macchina lontano da pioggia e umidità.
5. Pericolo di tagliare il cavo elettrico. Non spingete la macchina sopra il cavo elettrico.

Preparazione

Nota: Non mettete il tosaerba sotto tensione prima che sia completamente montato.

1

Sollevamento della stegola

Non occorrono parti

Procedura

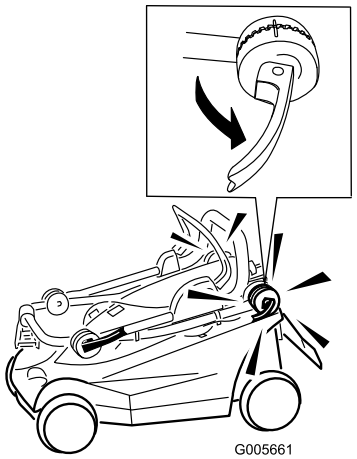

Figura 1

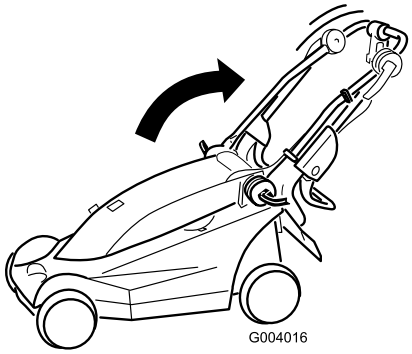

Figura 2

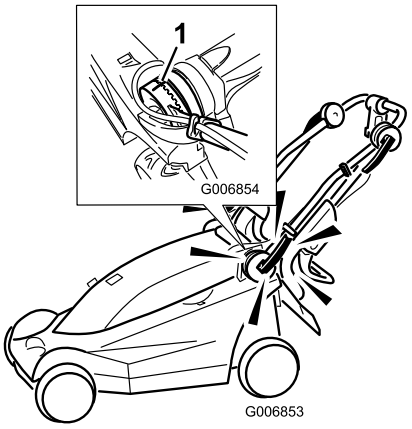

Figura 3

1. Allineate i segni

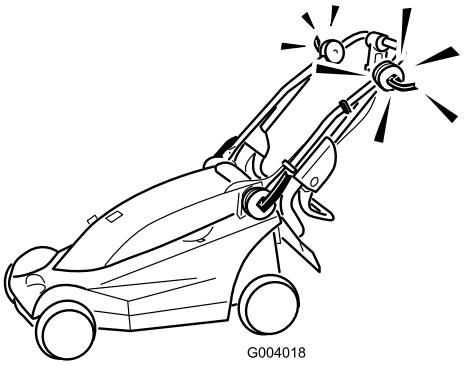

Figura 4

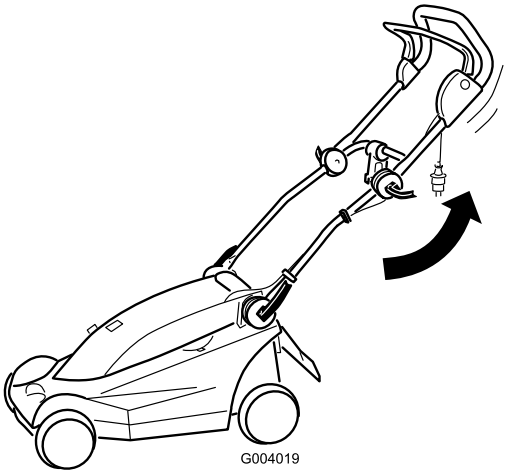

Figura 5

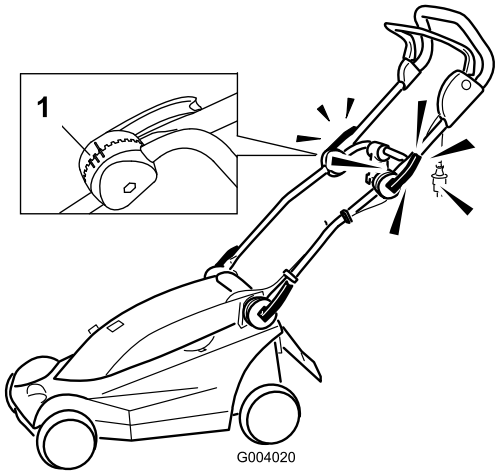

Figura 6

1. Segni per le posizioni della stegola

Nota: Potete regolare la stegola superiore in tre posizioni. Allineate il segno ad uno dei tre segni previsti sul lato interno del dispositivo di bloccaggio della stegola superiore (Figura 6).

2

Montaggio del cesto di raccolta

Non occorrono parti

Procedura

Importante: Eseguite le operazioni nell'ordine indicato.

1. Inserite il lato nei fermi sulla parte superiore (Figura 7).

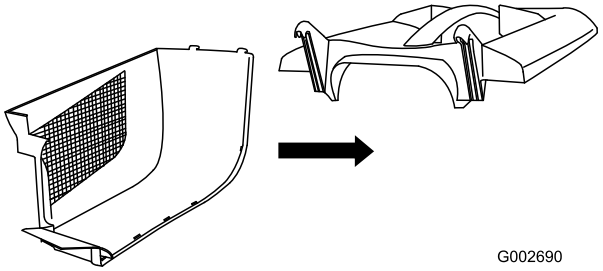

Figura 7

2. Inserite l'altro lato nei fermi della parte superiore e bloccate insieme il retro dei due lati (Figura 8).

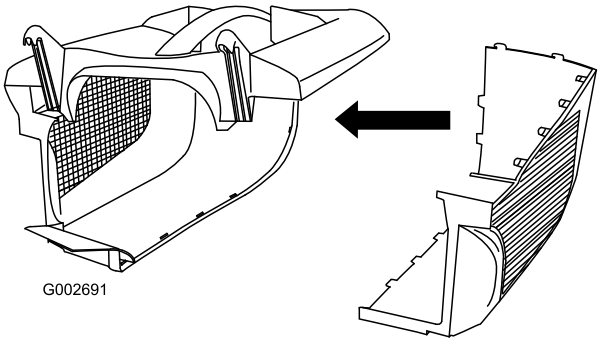

Figura 8

3. Iniziando dal retro, allineate e premete insieme i rimanenti fermi laterali (Figura 9).

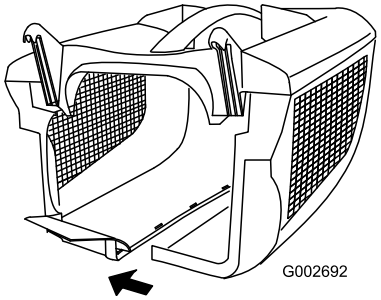

Figura 9

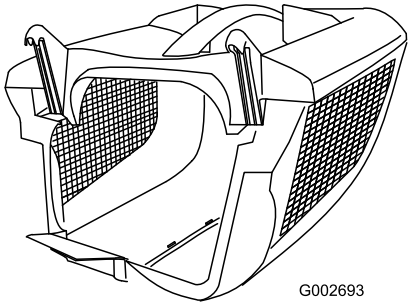

Figura 10

Quadro generale del prodotto

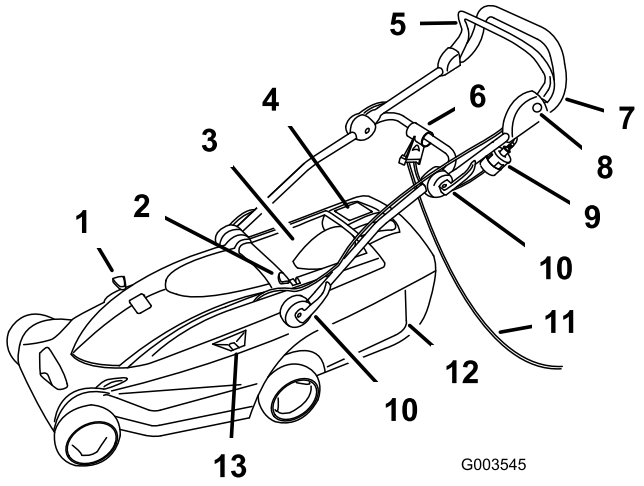

Figura 11

1. Leva di riciclaggio/raccolta
2. Pulsante di regolazione dell'altezza di taglio
3. Sportello posteriore
4. Spia di livello del cesto di raccolta
5. Barra di comando
6. Blocco del cavo
7. Manico
8. Pulsante
9. Spina
10. Dispositivi di blocco della stegola (4)
11. Cavo di prolunga (non a corredo)
12. Cesto di raccolta
13. Spia di livello dell'altezza di taglio

Specifiche

Modello	**21080**	**21090**
Peso	15 kg	20 kg
Lunghezza	122 cm	132 cm
Larghezza	39 cm	47 cm
Altezza	104 cm	102 cm
Larghezza di taglio nominale	34 cm	41 cm
Range di altezze di taglio nominali	da 20 a 75 mm	da 20 a 75 mm
Capacità cesto di raccolta	32 l.	40 l.
Giri/min nominali del motore	3000 giri/min	3000 giri/min
Voltaggio e frequenza	230 V/ 50 Hz	230 V/ 50 Hz
Servosterzo	1,2 kW	1,2 kW

Funzionamento

Fissaggio del cavo di prolunga

Nota: Questa operazione viene eseguita sui tosaerba che necessitano di un cavo di prolunga.

Utilizzate soltanto un cavo di prolunga raccomandato per uso all'aperto.

⚠ AVVERTENZA

Il contatto con l'acqua mentre usate il tosaerba può causare una scossa elettrica, e di conseguenza ferite o anche la morte.

- **Non maneggiate la spina o il tosaerba con mani bagnate o con i piedi nell'acqua.**
- **Utilizzate soltanto un cavo di prolunga raccomandato per uso all'aperto a temperature fredde.**

1. Formate un cappio con il cavo di prolunga e fissatelo nel fermacavo (Figura 12).

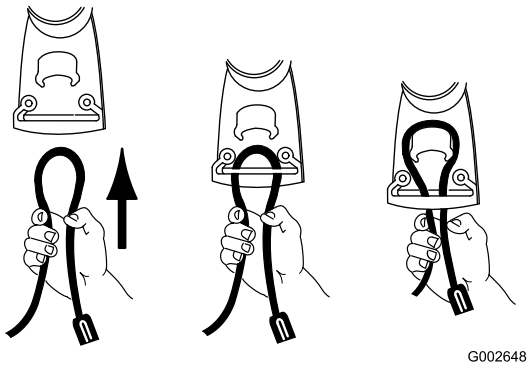

Figura 12

2. Collegate il cavo di prolunga alla spina del tosaerba (Figura 13).

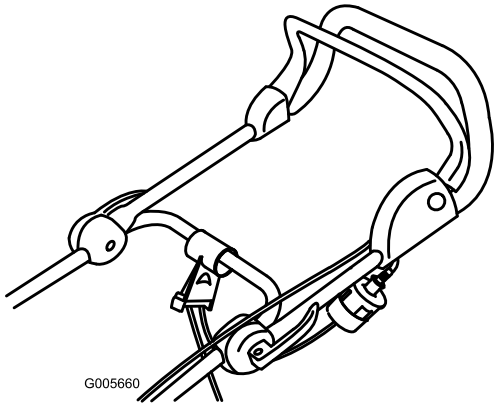

Figura 13

Nota: Non tirate il cavo di prolunga per staccare la spina; per togliere il cavo dalla presa afferrate la spina, non il cavo.

⚠ AVVERTENZA

Il cavo elettrico può danneggiarsi e provocare scosse o prendere fuoco.

Controllate attentamente il cavo elettrico prima di usare il tosaerba. Se il cavo è danneggiato, non usate il tosaerba. Fate sostituire o riparare immediatamente il cavo danneggiato da un Centro Assistenza Toro autorizzato.

Pianificazione della tosatura

Osservate il piano di tosatura proposto, per ridurre il rischio di passare sopra il cavo con il tosaerba e di usurare inutilmente il cavo. Non lasciate avvolgere il cavo elettrico attorno ad alberi, cespugli o altri ostacoli.

Iniziate a tosare nelle adiacenze della presa elettrica. Tosate avanti e indietro, allontanandovi a poco a poco dalla presa elettrica (Figura 14).

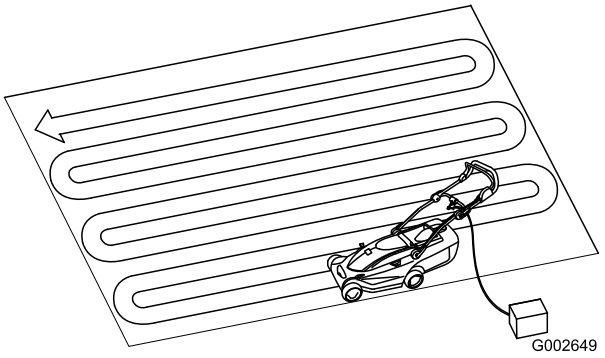

Figura 14

Avviamento del motore

1. Collegate il cavo di prolunga al tosaerba (se pertinente).
2. Inserite l'altro capo del cavo in una presa elettrica domestica.
3. Premete il pulsante a sinistra della stegola e tenetelo premuto (Figura 15).

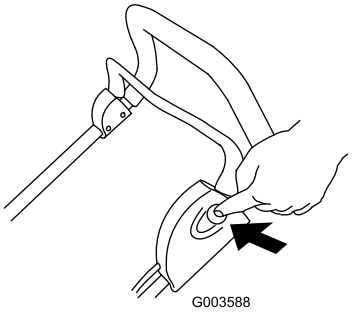

Figura 15

4. Tenete premuto il pulsante e tirate la barra di comando verso la stegola (Figura 16).

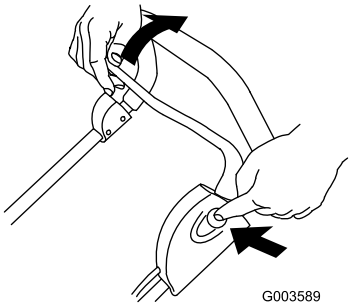

Figura 16

5. Tenete la barra di comando contro la stegola e rilasciate il pulsante (Figura 17).

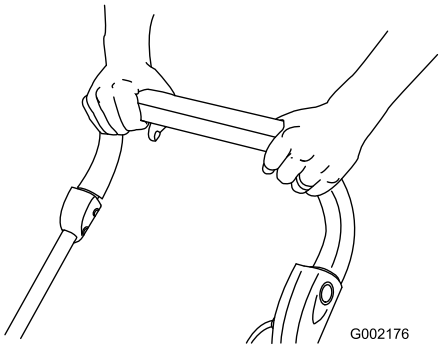

Figura 17

Arresto del motore

1. Rilasciate la barra di comando (Figura 18).

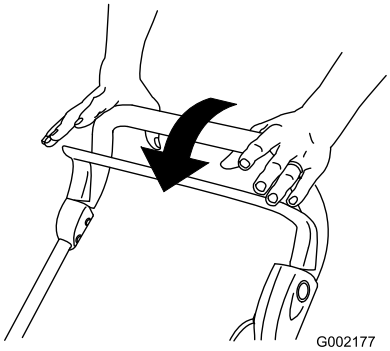

Figura 18

2. Se lasciate il tosaerba incustodito, staccate la spina dalla presa elettrica.

Regolazione dell'altezza di taglio

Il tosaerba ha sei altezze di taglio (tutte approssimative): A = 20 mm; B = 31 mm; C = 42 mm; D = 53 mm; E = 64 mm ed F = 75 mm.

⚠ PERICOLO

Regolando le leve dell'altezza di taglio potreste toccare la lama in movimento con le mani o i piedi, e ferirvi gravemente.

Prima di cambiare l'altezza di taglio spegnete il motore e attendete che tutte le parti in movimento si siano fermate.

1. Spegnete il motore e attendete che tutte le parti in movimento si siano fermate.
2. Premete il pulsante di regolazione dell'altezza di taglio con il pollice, e abbassate o alzate l'impugnatura dell'altezza di taglio all'altezza opportuna illustrata dalla spia di livello dell'altezza di taglio (Figura 19).

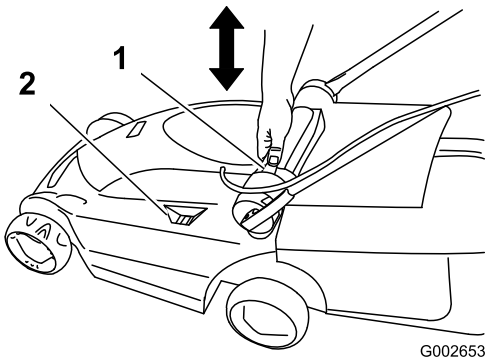

Figura 19

1. Pulsante di regolazione dell'altezza di taglio
2. Spia di livello dell'altezza di taglio

3. Rilasciate il pulsante di regolazione dell'altezza di taglio.

Raccolta dello sfalcio

Montate il cesto di raccolta per raccogliere i ritagli d'erba.

1. Alzate lo sportello posteriore e montate il cesto di raccolta sul tosaerba (Figura 20).

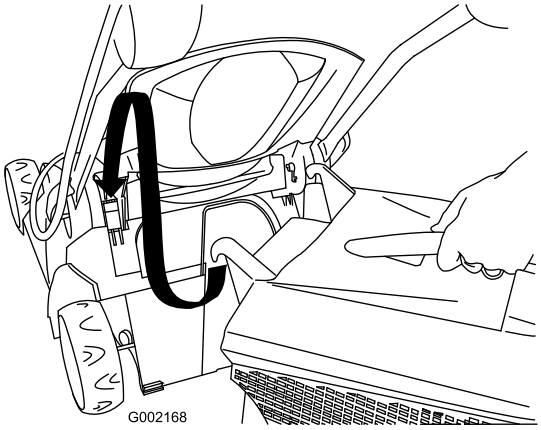

Figura 20

2. Rilasciate lo sportello posteriore.
3. Spostate la leva di riciclaggio/raccolta in posizione di raccolta (Figura 21).

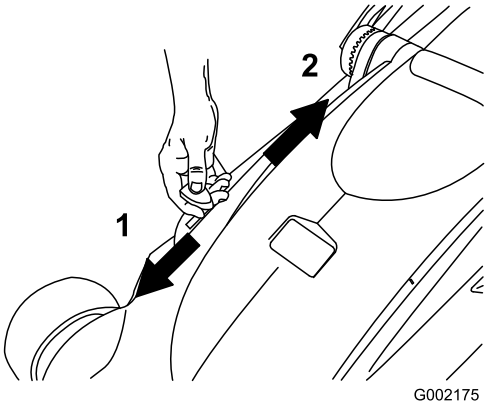

Figura 21

1. Posizione di raccolta
2. Posizione di riciclaggio (mulching)
3. Leva di riciclaggio/raccolta

4. Tosate con il cesto di raccolta montato, fin quando la relativa spia indica che il cesto è pieno (Figura 22).

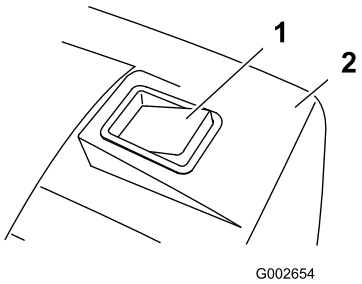

Figura 22

1. Spia del cesto di raccolta (cesto pieno)
2. Cesto di raccolta

5. Togliete il cesto di raccolta dal tosaerba e svuotatelo.

Nota: Per commutare dalla raccolta dello sfalcio al riciclaggio, spostate la leva di riciclaggio/raccolta nella posizione di riciclaggio (Figura 21) e togliete il cesto di raccolta.

Suggerimenti per la tosatura



Figura 23

Osservate queste istruzioni per ottenere una falciatura ed un tappeto erboso più attraenti.

- Mantenete la **lama affilata** durante l'intera stagione di tosatura.
- **Tosate soltanto erba asciutta.** L'erba bagnata tende a raggrupparsi sul prato e può intasare il tosaerba o fermare il motore. Può essere anche scivolosa, e se vi camminate sopra potreste scivolare e cadere.
- Quando falciate con singole passate, sovrapponetele di 4 cm circa.
- Quando falciate erba molto alta, per ottenere un tappeto erboso attraente si consiglia di falciare innanzitutto alla massima altezza di taglio e alla minima velocità a piedi, e falciarla di nuovo ad un'altezza di taglio inferiore.
- Se il tappeto erboso tosato non ha un aspetto soddisfacente, provate uno dei seguenti rimedi.
  - Affilate la lama.
  - Tosate camminando più lentamente.
  - Alzate l'altezza di taglio del tosaerba.
  - Tosate l'erba più di frequente.
  - Sovrapponete le passate, anziché falciare un'intera andana ad ogni passata

Manutenzione

Toro ha progettato questo prodotto in modo che vi dia anni e anni di servizio affidabile. Per eventuali revisioni portate il prodotto ad un Centro Assistenza Toro autorizzato.

⚠ AVVERTENZA

Quando è collegato ad una presa elettrica domestica, il tosaerba è pronto per l'uso. Qualcuno potrebbe avviarlo accidentalmente e causare gravi infortuni a voi e a terzi.

Se lasciate il tosaerba incustodito, staccate sempre la spina dalla presa elettrica.

Apparecchiature con doppio isolamento

Le apparecchiature con doppio isolamento sono provviste di due sistemi di isolamento al posto della messa a terra. Le apparecchiature con doppio isolamento non sono provviste di messa a terra, ed a queste apparecchiature non si deve aggiungere la messa a terra. La revisione di apparecchiature con doppio isolamento deve essere eseguita con la massima cautela da personale esperto, pertanto deve essere eseguita soltanto da addetti alla revisione qualificati, presso un Centro Assistenza Toro autorizzato. Le parti di ricambio delle apparecchiature con doppio isolamento devono essere identiche alle parti da esse sostituite. Le apparecchiature con doppio isolamento sono contrassegnate dalla dicitura "Doppio isolamento" (Double Insulation) o "Doppiamente isolate" (Double Insulated). Sull'apparecchiatura può essere presente anche il simbolo (quadrato all'interno di un quadrato) ⧈.

Pulizia della scocca del tosaerba

Pulite sempre la scocca del tosaerba dopo l'uso.

Prima di pulirlo, spegnete il motore, attendete che tutte le parti in movimento si siano fermate, e scollegate il tosaerba dalla presa elettrica.

Importante: Non pulite il tosaerba con acqua. L'umidità può rimanere intrappolata nel tosaerba e far corrodere le parti interne.

- Pulite il sottoscocca del tosaerba. Togliete morchia e sfalcio con un raschietto di legno duro.
- Togliete i detriti dai fori di sfiato della scocca sopra il tosaerba.

- Eliminate con una spazzola tutti i detriti dalla scocca del tosaerba.
- Verificate che nella presa della spina elettrica non vi siano segni di fusione o calore. Le spine consumate dei cavi di prolunga, se sono allentate nella presa, possono causare il surriscaldamento a causa del cattivo contatto. Sostituite immediatamente i cavi di prolunga avariati (se pertinente).

Revisione della lama

Tosate sempre con una lama affilata. Le lame affilate falciano l'erba in modo uniforme, senza strapparla o tagliuzzarla.

Quando sostituite la lama, usate soltanto lame di ricambio originali Toro.

⚠ AVVERTENZA

Qualcuno potrebbe avviare accidentalmente il motore e causare gravi infortuni all'operatore o a terzi.

Non cercate di controllare, togliere o sostituire la lama senza aver prima staccato il tosaerba dalla presa elettrica.

1. Spegnete il motore e attendete che tutte le parti in movimento si siano fermate.
2. Staccate il tosaerba dalla presa elettrica.
3. Inclinate il tosaerba su di un lato.
4. Controllate attentamente l'affilatura e l'usura della lama, specialmente nel punto d'incontro tra le parti piatte e quelle curve. Se notate segni di usura, sostituite la lama.

   Nota: Per ottenere prestazioni ottimali montate una lama nuova prima dell'inizio della stazione di tosatura. Durante la stagione di tosatura, limate eventuali piccole tacche sulla lama per mantenere il tagliente.

⚠ PERICOLO

Una lama consumata o danneggiata può spezzarsi e scagliare frammenti in direzione dell'operatore o di astanti, causando gravi ferite o anche la morte.

Controllate spesso la lama per accertarvi che non vi siano segni di usura o danno, e sostituitela se è consumata o avariata.

Rimozione della lama

1. Afferrate l'estremità della lama (Figura 24) con un cencio o un guanto bene imbottito.

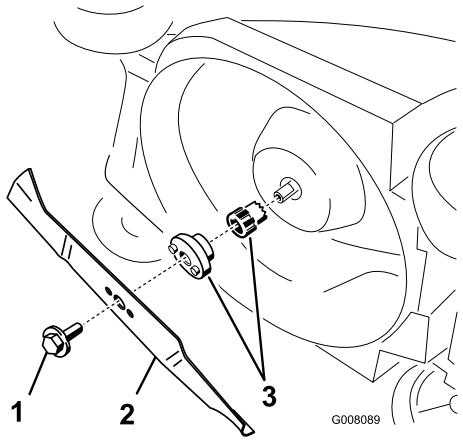

Figura 24

1. Bullone della lama
2. Lama
3. Adattatore per lama

2. Togliete il bullone della lama e la lama.

   Importante: Se l'adattatore della lama dovesse staccarsi, non dimenticate di montarlo prima della lama e del bullone. Se utilizzerete il tosaerba senza l'adattatore della lama, danneggerete il tosaerba.

Affilatura della lama

Affilate il lato superiore della lama con una lima, e mantenete l'angolo di taglio originale.

Nota: La lama rimane bilanciata se asporterete la stessa quantità di materiale da entrambi i taglienti.

Importante: Controllate il bilanciamento della lama posizionandola su un bilanciatore. Potrete acquistare un bilanciatore poco costoso da un negozio di ferramenta. La lama bilanciata rimane in posizione orizzontale; se è sbilanciata, si abbassa dal lato pesante. Se la lama è sbilanciata, limate dell'altro metallo dal tagliente, dall'estremità pesante della lama.

Montaggio della lama

Montate la lama affilata e bilanciata, ed il relativo bullone. Il montaggio è corretto se la costa della lama è rivolta verso l'alto della scocca del tosaerba. Serrate il bullone della lama a 15 Nm.

Revisione del sistema di accensione e del freno della lama

Il motore e la lama sono progettati in modo da fermarsi entro tre secondi dopo aver rilasciato la barra di comando. Verificate che la barra di comando funzioni correttamente ogni volta che utilizzate il tosaerba. Se la lama non si ferma entro tre secondi, o se udite rumori di raschiatura o di metallo contro metallo quando rilasciate la barra di comando, contattate un Centro Assistenza Toro autorizzato. Questa raccomandazione è pertinente anche qualora notiate forti vibrazioni mentre utilizzate il tosaerba.

Rimessaggio

Riponete il tosaerba in un luogo fresco, pulito e asciutto, lontano dai bambini. Coprite il tosaerba per mantenerlo pulito e proteggerlo.

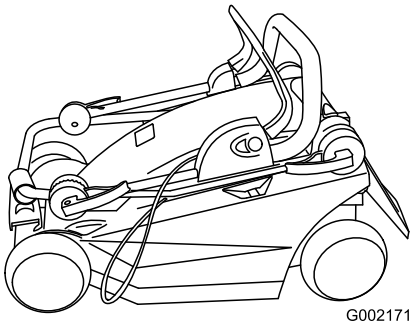

Figura 25

1. Pulite la scocca del tosaerba.
2. Controllate le condizioni della lama.

Localizzazione guasti

Problema	Possibile causa	Rimedio
Il motore non si avvia	1. Il cavo di prolunga non è collegato al tosaerba.	1. Collegate il cavo di prolunga al tosaerba e inserite la spina sull'altro capo del cavo di prolunga in una normale presa domestica.
	2. Il cavo di prolunga è danneggiato.	2. Controllate il cavo di prolunga; se è danneggiato riparatelo.
	3. È saltato il fusibile o il sezionatore di circuito.	3. Controllate il fusibile della presa o il sezionatore di circuito.
Il motore si avvia con difficoltà o perde potenza	1. Il condotto di scarico del tosaerba è intasato.	1. Pulite il condotto di scarico del tosaerba.
	2. Il sottoscocca del tosaerba deve essere pulito.	2. Pulite il sottoscocca del tosaerba.
	3. L'altezza di taglio è troppo bassa.	3. Impostate l'altezza di taglio del tosaerba ad una posizione superiore e riavviate il motore.
Il tosaerba o il motore vibrano in modo eccessivo.	1. La lama non è bilanciata.	1. Bilanciate la lama.
	2. Il bullone di fissaggio della lama è allentato.	2. Serrate il bullone di fissaggio della lama.
	3. Il condotto di scarico del tosaerba è intasato.	3. Pulite il condotto di scarico del tosaerba.
	4. Il sottoscocca del tosaerba deve essere pulito.	4. Pulite il sottoscocca del tosaerba.
	5. I bulloni di fissaggio del motore sono allentati.	5. Serrate i bulloni di fissaggio del motore.
Taglio non uniforme.	1. La lama è ottusa e non è bilanciata.	1. Affilate la lama e bilanciatela.
	2. Avete tosato ripetutamente nella stessa direzione.	2. Cambiate la direzione di tosatura.
	3. Il sottoscocca del tosaerba deve essere pulito.	3. Pulite il sottoscocca del tosaerba.
Il condotto di scarico s'intasa.	1. L'altezza di taglio è troppo bassa.	1. Alzate l'altezza di taglio.
	2. State cercando di tosare erba bagnata.	2. Lasciate asciugare l'erba prima di tosare.
	3. Il sottoscocca del tosaerba deve essere pulito.	3. Pulite il sottoscocca del tosaerba.

Lista dei distributori internazionali

Distributore:	Paese:	N. telefono:
Atlantis Su ve Sulama Sisstemleri Lt	Turchia	90 216 344 86 74
Balama Prima Engineering Equip.	Hong Kong	852 2155 2163
B-Ray Corporation	Corea	82 32 551 2076
Casco Sales Company	Portorico	787 788 8383
Ceres S.A.	Costa Rica	506 239 1138
CSSC Turf Equipment (pvt) Ltd.	Sri Lanka	94 11 2746100
Cyril Johnston & Co.	Irlanda del Nord	44 2890 813 121
Equiver	Messico	52 55 539 95444
Femco S.A.	Guatemala	502 442 3277
G.Y.K. Company Ltd.	Giappone	81 726 325 861
Geomechaniki of Athens	Grecia	30 10 935 0054
Guandong Golden Star	Cina	86 20 876 51338
Hako Ground and Garden	Svezia	46 35 10 0000
Hako Ground and Garden	Norvegia	47 22 90 7760
Hayter Limited (U.K.)	Regno Unito	44 1279 723 444
Hydroturf Int. Co Dubai	Emirati Arabi Uniti	97 14 347 9479
Hydroturf Egypt LLC	Egitto	202 519 4308
Ibea S.P.A.	Italia	39 0331 853611
Irriamc	Portogallo	351 21 238 8260
Irrigation Products Int'l Pvt Ltd.	India	86 22 83960789
Jean Heybroek b.v.	Paesi Bassi	31 30 639 4611
Lely (U.K.) Limited	Regno Unito	44 1480 226 800
Maquiver S.A.	Colombia	57 1 236 4079
Maruyama Mfg. Co. Inc.	Giappone	81 3 3252 2285
Metra Kft	Ungheria	36 1 326 3880
Mountfield a.s.	Repubblica Ceca	420 255 704 220
Munditol S.A.	Argentina	54 11 4 821 9999
Oslinger Turf Equipment SA	Ecuador	593 4 239 6970
Oy Hako Ground and Garden Ab	Finlandia	358 987 00733
Parkland Products Ltd.	Nuova Zelanda	64 3 34 93760
Prochaska & Cie	Austria	43 1 278 5100
RT Cohen 2004 Ltd.	Israele	972 986 17979
Riversa	Spagna	34 9 52 83 7500
Roth Motorgerate GmBh & Co.	Germania	49 7144 2050
Sc Svend Carlsen A/S	Danimarca	45 66 109 200
Solvert S.A.S.	Francia	33 1 30 81 77 00
Spypros Stavrinides Limited	Cipro	357 22 434131
Surge Systems India Limited	India	91 1 292299901
T-Markt Logistics Ltd.	Ungheria	36 26 525 500
Toro Australia	Australia	61 3 9580 7355
Toro Europe BVBA	Belgio	32 14 562 960

La garanzia del marchio Toro

Condizioni e prodotti coperti

The Toro® Company e la sua affiliata, Toro Warranty Company, ai sensi di un accordo tra di loro siglato, garantiscono la riparazione dei prodotti Toro elencati più sotto e impiegati per uso residenziale*, qualora essi presentassero difetti di materiale o lavorazione.

I seguenti periodi di tempo vengono applicati dalla data d'acquisto:

Prodotti	Periodo di garanzia
Tosaerba elettrici con operatore a piedi	Garanzia limitata di due anni
Rider con motore posteriore	Garanzia limitata di due anni
Trattori per tappeti erbosi e giardini	Garanzia limitata di due anni
Prodotti elettrici portatili	Garanzia limitata di due anni
Spazzaneve	Garanzia limitata di due anni
Consumer Zero Turn	Garanzia limitata di due anni

*"Acquirente originale" significa la persona che ha acquistato i prodotti Toro originariamente

*Scopo residenziale significa che il prodotto viene utilizzato nel lotto della vostra abitazione. L'utilizzo del prodotto in più luoghi, per scopi istituzionali o il suo noleggio sono considerati usi commerciali, ed in questo caso viene applicata la garanzia per uso commerciale.

Garanzia limitata per uso commerciale

I prodotti e gli accessori Consumer Toro utilizzati a scopo commerciale, istituzionale o per noleggio sono garantiti esenti da difetti di materiale e lavorazione per i seguenti periodi di tempo dalla data d'acquisto originale:

Prodotti	Periodo di garanzia
Tosaerba elettrici con operatore a piedi	Garanzia di 90 giorni
Rider con motore posteriore	Garanzia di 90 giorni
Trattori per tappeti erbosi e giardini	Garanzia di 90 giorni
Prodotti elettrici portatili	Garanzia di 90 giorni
Spazzaneve	Garanzia di 90 giorni
Consumer Zero Turn	Garanzia di 45 giorni

Istruzioni per ottenere il servizio in garanzia

Se credete che il vostro prodotto Toro presenti un difetto di materiale o lavorazione, procedete come segue.

1. Per la revisione del prodotto rivolgetevi al rivenditore di zona. Se per qualsiasi motivo risultasse impossibile contattare il vostro distributore, contattate un qualsiasi altro distributore autorizzato Toro per pianificare la manutenzione.
2. Consegnate il prodotto e la prova di acquisto (scontrino di acquisto) al Distributore. Se per qualsiasi motivo non siete soddisfatti dell'analisi o del servizio del Centro Assistenza, contattateci al:

   Customer Care Department, Consumer Division
   The Toro Company
   8111 Lyndale Avenue South
   Bloomington, MN 55420-1196
   Manager: Assistenza tecnica prodotti: 001–952–887–8248

   Vedere l'acclusa lista dei distributori.

Responsabilità del proprietario

Il proprietario deve mantenere il prodotto Toro in conformità alle procedure di manutenzione riportate nel *Manuale dell'operatore*. La manutenzione ordinaria è a vostro carico, sia essa eseguita da un concessionario o da voi stesso.

Articoli e condizioni non coperti da garanzia

Quanto segue è escluso dalla presente espressa garanzia.

- Il costo della manutenzione ordinaria e di pezzi e materiali di normale consumo, quali: lame del rotore (pale), raschiarulli, cinghie, carburante, lubrificanti, cambi olio, candele, cablaggi/connessioni o regolazione dei freni
- Qualsiasi prodotto o componente che sia stato modificato o erroneamente utilizzato e debba essere sostituito o riparato a causa di incidenti o mancanza di un'adeguata manutenzione.
- Riparazioni necessarie in conseguenza di mancato utilizzo di carburante pulito (vecchio di non oltre un mese) o preparazione inadeguata dell'unità al rimessaggio per periodi superiori a un mese
- Motore e trasmissione, che sono coperti dalle pertinenti garanzie del produttore, con clausole e condizioni a parte

Tutte le riparazioni coperte da queste garanzie devono essere effettuate da un Distributore Toro autorizzato, con ricambi approvati da Toro.

Condizioni generali

L'acquisto è coperto dalle leggi nazionali di ciascun paese. La presente garanzia non limita i diritti riservati all'acquirente da tali leggi.

Form No. 3365-385 Rev A

34 cm en 41 cm Eurocycler™ elektrische gazonmaaiers

Modelnr.: 21080—Serienr.: 310000001 en hoger

Modelnr.: 21090—Serienr.: 310000001 en hoger

Gebruikershandleiding

Inhoud

Inleiding 1
Veiligheid 1
- Veilige bediening 2
- Geluidsdruk 3
- Geluidsniveau 3
- Hand-arm vibratie 3
- 3
- Afgedankte elektrische en elektronische apparatuur (AEEA) 3
- Veiligheids- en instructiestickers 3

Montage 5
- 1 De handgreep uitklappen 5
- 2 Grasvanger assembleren 6

Algemeen overzicht van de machine 7
- Specificaties 7

Gebruiksaanwijzing 8
- Verlengsnoer bevestigen 8
- Maaipatroon bepalen 8
- De motor starten 8
- De motor afzetten 9
- Maaihoogte instellen 9
- Maaisel opvangen 10
- Maaitips 11

Onderhoud 11
- Dubbelgeïsoleerde apparaten 11
- Maaikast reinigen 11
- Onderhoud van het maaimes 12
- Onderhoud van het In-/Uitschakelsysteem en de mesrem 13

Stalling 13
Problemen, oorzaak en remedie 14

Inleiding

Deze loopmaaier met draaiende messen is bedoeld voor gebruik door particulieren of professionele bestuurders. De machine is voornamelijk ontworpen voor het maaien van gras op goed onderhouden particuliere of commerciële gazons. De machine is niet ontworpen voor het maaien van borstelig gras of voor gebruik in de landbouw.

Wij danken u vriendelijk voor uw keuze van een Toro elektrische gazonmaaier voor huishoudelijk gebruik. Lees deze handleiding zorgvuldig, zodat u weet hoe u de maaier op de juiste wijze kunt gebruiken en onderhouden. De informatie in deze handleiding kan u en anderen helpen letsel en schade te voorkomen. Hoewel Toro veilige producten ontwerpt en fabriceert, blijft u verantwoordelijk voor het juiste en veilige gebruik van de machine.

De voorschriften voor het gebruik van maaimachines verschillen per land of regio. Wij adviseren u contact op te nemen met de plaatselijke autoriteiten voor informatie over voorschriften en beperkingen met betrekking tot de toegestane maaitijden in regio.

Veiligheid

Het is belangrijk dat u deze handleiding eerst leest en begrijpt voordat u de motor start.

⚠Dit is het veiligheidssymbool. Het wordt gebruikt om uw attent te maken op mogelijk risico's op lichamelijk letsel. Houd u aan alle veiligheidsberichten bij dit symbool teneinde lichamelijk of zelfs dodelijk letsel te voorkomen.

Onjuist gebruik of onderhoud van deze gazonmaaier kan letsel of de dood veroorzaken. Om dit risico te verminderen, dient u zich aan de volgende instructies te houden.

© 2010—The Toro® Company
8111 Lyndale Avenue South
Bloomington, MN 55420

Registreer uw product op www.Toro.com.

CE

Vertaling van de oorspronkelijke tekst (NL)
Gedrukt in Polen
Alle rechten voorbehouden

⚠ WAARSCHUWING

Om het risico van brand, elektrische schok of lichamelijk letsel te verminderen bij het gebruik van deze machine, moet altijd u deze veiligheidsinstructies opvolgen.

De volgende veiligheidsinstructies zijn ontleend aan de Europese norm EN 836:1997 en CEI/IEC 60335-77:2001.

Veilige bediening

Algemene informatie

- Lees deze handleiding aandachtig door. Zorg ervoor dat u vertrouwd raakt met bedieningsorganen en weet hoe u de machine moet gebruiken.
- U dient erop toe te zien dat de machine niet door kinderen wordt bediend of door volwassenen die niet van de instructies op de hoogte zijn. Voor de bestuurder kan een wettelijke minimumleeftijd gelden.
- Houd iedereen weg uit het gebied waarin u de machine gebruikt, met name kinderen en huisdieren.
- De bestuurder of gebruiker is verantwoordelijk voor ongevallen of schade aan andere personen of hun eigendommen.

Voor ingebruikname

- Draag tijdens het maaien altijd een lange broek en stevige schoenen. Draag geen schoenen met open tenen en loop niet op blote voeten.
- Inspecteer het terrein waarop u de maaimachine gaat gebruiken grondig en verwijder eventuele voorwerpen die door de machine kunnen worden uitgeworpen.
- Controleer altijd voor het gebruik het mes, de mesbouten en het maaimechanisme op sporen van slijtage of beschadiging. Vervang versleten of beschadigde messen en bouten altijd als complete set om een goede balans te behouden.
- Toro beveelt aan de maaier te voorzien van een netvoedingapparaat met een uitschakelstroom van maximaal 30 mA.
- Gebruik uitsluitend een verlengsnoer van 1,00 mm² met een lengte van maximaal 30 m die geschikt is voor gebruik buitenshuis (indien van toepassing).

Gebruik

- Maai uitsluitend bij daglicht of goed kunstlicht.
- Gebruik indien mogelijk de machine niet op een nat gazon.
- Zorg dat u op hellingen altijd stevig staat.
- Loop stapvoets; nooit rennen.
- Met een cirkelmaaier dwars op hellingen maaien, nooit heuvel op en af.
- Ga zeer zorgvuldig te werk als u van richting verandert op een helling.
- Maai niet op al te steile hellingen.
- Ga zeer voorzichtig te werk als u de maaier omkeert of naar u toetrekt.
- Schakel de machine uit als u deze van het ene naar het andere werkgebied overbrengt. Zorg ervoor dat het mes stilstaat als u de maaier van het gazon af rijdt.
- Gebruik de gazonmaaier nooit met defecte beschermplaten of zonder dat de beveiligingen, zoals veiligheidsschermen en/of grasvangers, op hun plaats zitten.
- Start de motor voorzichtig volgens de instructies en houd uw voeten een eind uit de buurt van het mes.
- Houd de gazonmaaier nooit schuin als u de motor start, behalve als u de machine schuin moet houden om te starten. Houd de machine in dat geval niet schuiner dan nodig is, en til alleen de zijde op die het verst van u verwijderd is. U moet beide handen altijd in de bedrijfsstand houden voordat u de machine weer op de grond zet.
- Houd handen en voeten uit de buurt van draaiende onderdelen. Blijf altijd uit de buurt van de afvoeropening.
- U mag een gazonmaaier nooit optillen of dragen terwijl de motor loopt.
- Trek de gloeilamp uit de houder:
  - als u de machine achterlaat;
  - voordat u verstoppingen verwijdert of het uitwerpkanaal ontstopt;
  - voordat u de machine controleert, reinigt of daaraan werkzaamheden verricht;
  - als u een vreemd voorwerp raakt. Controleer de machine op beschadigingen en voer alle benodigde reparaties uit alvorens deze weer te gebruiken;
  - als de machine abnormaal begint te trillen (direct controleren).
- Bliksem kan ernstig of dodelijk letsel veroorzaken. Als u bliksem ziet of donder hoort in het gebied, gebruik de machine dan niet; ga schuilen.

Onderhoud en stalling

- Draai alle moeren, bouten en schroeven regelmatig strak aan, zodat de machine steeds veilig kan worden gebruikt.
- Controleer de grasvanger regelmatig op slijtage en mankementen.
- Vervang versleten of beschadigde onderdelen met het oog op een veilig gebruik.
- Controleer of bij een vervanging het goede maaimes is gemonteerd.
- Gebruik ter vervanging uitsluitend originele onderdelen en accessoires van Toro.

Geluidsdruk

Deze machine oefent een geluidsdruk van 86 dBA uit op het gehoor van de gebruiker, met een onzekerheidswaarde (K) van 1 dBA.

De geluidsdruk is vastgesteld volgens de procedures in EN ISO 11201.

Geluidsniveau

Deze machine heeft een gegarandeerd geluidsniveau van 96 dBA, met een onzekerheidswaarde (K) van 1 dBA.

Het geluidsniveau werd bepaald volgens de procedures in ISO 11094.

Hand-arm vibratie

Model 21080

Gemeten trillingsniveau op de linkerhand = 3,1 m/s^2

Gemeten trillingsniveau op de rechterhand = 2,2 m/s^2

Onzekerheidswaarde (K) = 1,6 m/s^2

De gemeten waarden zijn bepaald volgens de procedures in EN 1032.

Model 21090

Gemeten trillingsniveau op de linkerhand = 3,0 m/s^2

Gemeten trillingsniveau op de rechterhand = 1,7 m/s^2

Onzekerheidswaarde (K) = 1,5 m/s^2

De gemeten waarden zijn bepaald volgens de procedures in EN 1032.

Afgedankte elektrische en elektronische apparatuur (AEEA)



- Volgens EU-richtlijn 2002/96/EG is dit product een elektrisch of elektronisch apparaat.
- Verwijder dit apparaat **niet** als ongesorteerd stedelijk afval.
- Breng dit apparaat naar een inzamelpunt of recyclingbedrijf overeenkomstig de plaatselijke of nationale wettelijke voorschriften.
- De consument speelt een belangrijke rol bij de beperking van de hoeveelheid afval door afgedankte elektronische/elektrische apparatuur in te leveren voor recycling.
- Recycling voorkomt dat gevaarlijke stoffen worden verspreid in de stedelijke afvalstroom.
- Het symbool voor gescheiden inzameling van elektrisch en elektronische apparatuur is een doorgekruiste afvalbak; dit herinnert de gebruiker eraan dit product niet te verwijderen als ongesorteerd stedelijk afval.

Veiligheids- en instructiestickers

Belangrijk: Veiligheidsstickers en veiligheidsinstructies bevinden zich bij plaatsen waar gevaar kan ontstaan. Vervang verdwenen of beschadigde stickers.

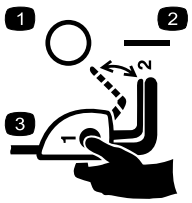

110-1168

1. Uit
2. On
3. Om de maaimachine te starten, moet u de knop ingedrukt houden terwijl u de bedieningsstang naar achteren trekt.

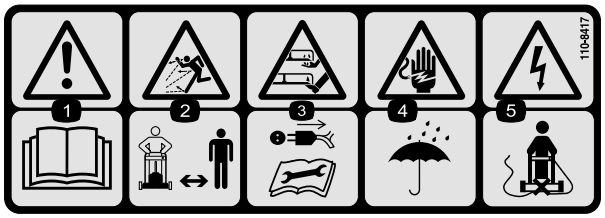

110-8417

1. Waarschuwing – Lees de *Gebruikershandleiding*.
2. De machine kan voorwerpen uitwerpen – Houd omstanders op een veilige afstand van de machine.
3. Kijk uit! Raak een draaiend mes niet aan! Haal het netsnoer uit het stopcontact en lees de instructies alvorens service- of onderhoudswerkzaamheden uit te voeren.
4. Gevaar voor elektrische schok – Stel de machine niet bloot aan regen en andere vochtige omstandigheden.
5. Risico van elektrische schok, stroomsnoer kan worden doorgesneden—Duw de machine nooit over het stroomsnoer.

Montage

Opmerking: Sluit de maaier pas aan op een voedingsbron als deze geheel is geassembleerd.

1

De handgreep uitklappen

Geen onderdelen vereist

Procedure

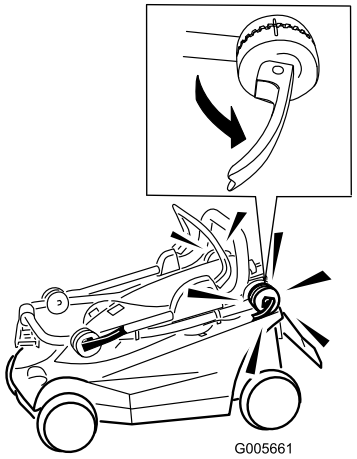

Figuur 1

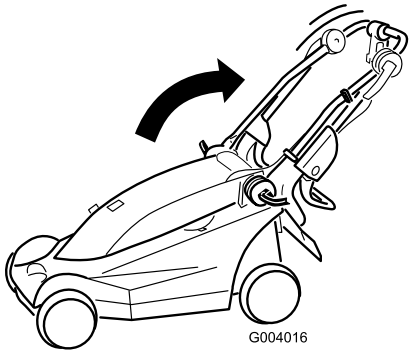

Figuur 2

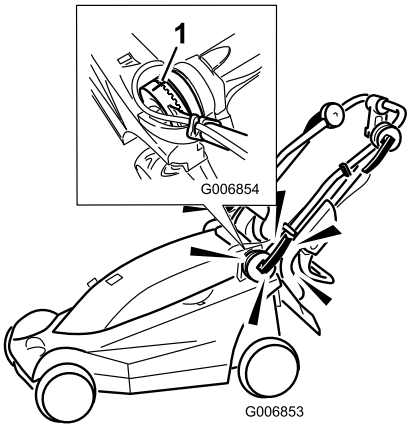

Figuur 3

1. Houd de merktekens op één lijn.

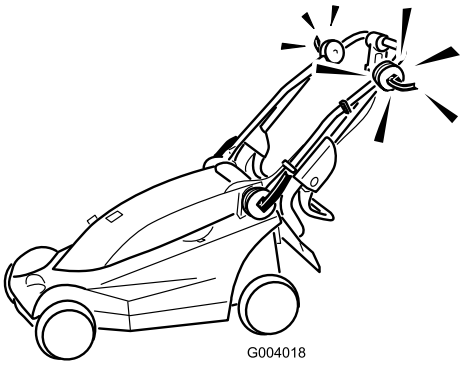

Figuur 4

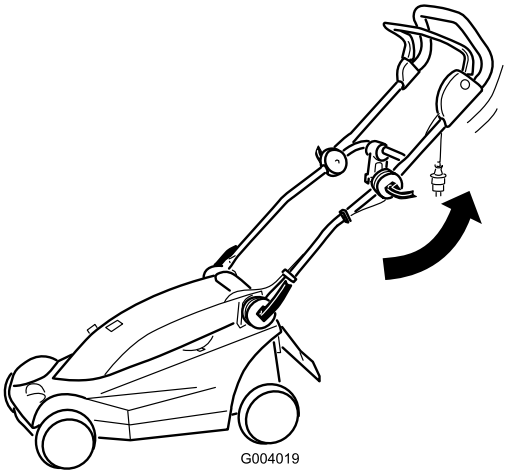

Figuur 5

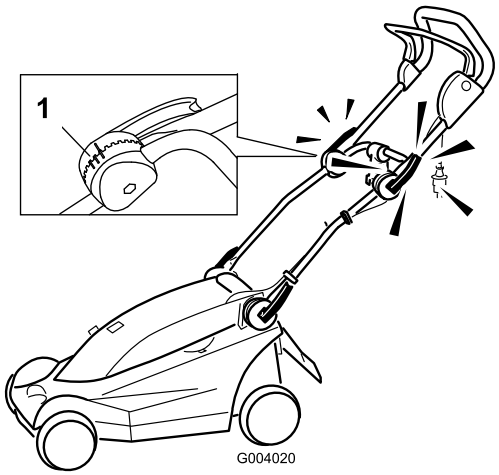

Figuur 6

1. Merktekens voor de stand van de handgreep

Opmerking: U kunt de bovenste handgreep in een van de drie standen zetten. Zet het merkteken op een lijn met een van de drie merktekens op de binnenkant van de vergrendeling van de bovenste handgreep (Figuur 6).

2

Grasvanger assembleren

Geen onderdelen vereist

Procedure

Belangrijk: Voer de stappen uit in de getoonde volgorde.

1. Schuif de zijkant in de vergrendelingen in de bovenkant (Figuur 7).

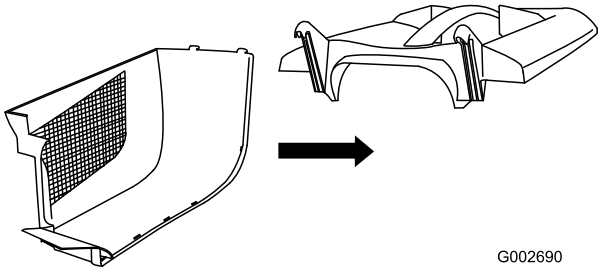

Figuur 7

2. Schuif de andere zijkant in de vergrendelingen in de bovenkant en zet de achterzijde van beide zijkanten aan elkaar vast (Figuur 8).

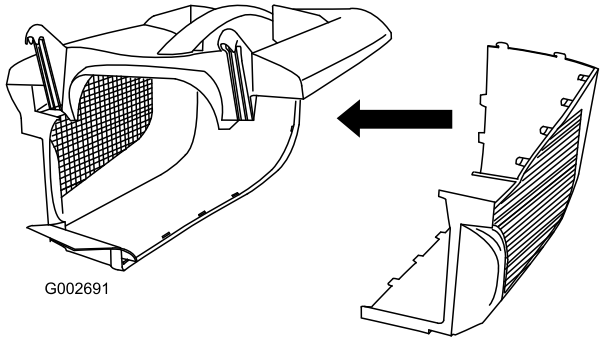

Figuur 8

3. Houd het overblijvende deel van de zijkanten tegenover elkaar en druk ze, beginnend vanaf de achterzijde, aan elkaar vast (Figuur 9).

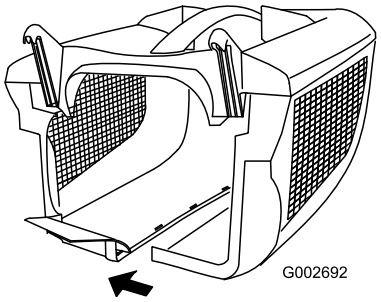

Figuur 9

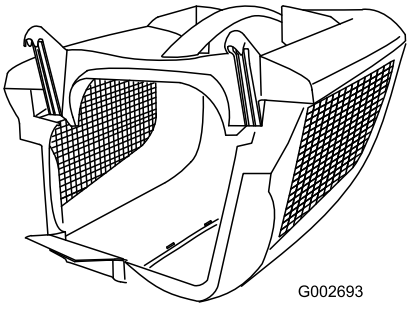

Figuur 10

Algemeen overzicht van de machine

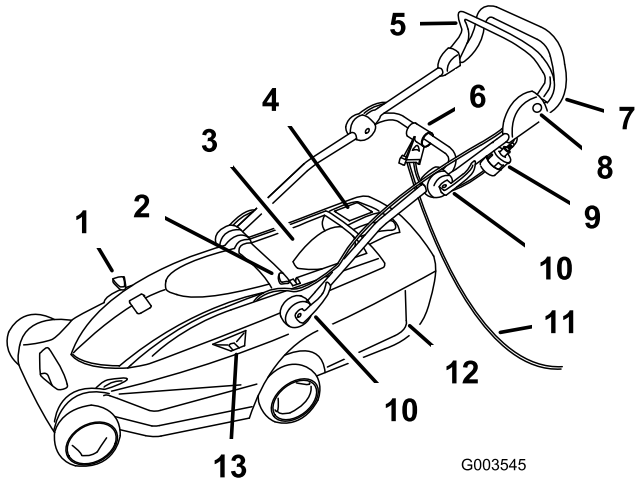

Figuur 11

1. Hendel voor recycling/opvangen
2. Maaihoogteknop
3. Achterklep
4. Volstand-indicator van grasvanger
5. Bedieningsstang
6. Snoerhouder
7. Handgreep
8. Knop
9. Stekker
10. Handgreepvergrendelingen (4)
11. Verlengsnoer (niet meegeleverd)
12. Grasvanger
13. Maaihoogte-indicator

Specificaties

Type	**21080**	**21090**
Gewicht	15 kg	20 kg
Lengte	122 cm	132 cm
Breedte	39 cm	47 cm
Hoogte	104 cm	102 cm
Nominale maaibreedte	34 cm	41 cm
Nominale maaihoogtebereik	20 tot 75 mm	20 tot 75 mm
Inhoud grasvanger	32 L	40 L
Nominaal motortoerental	3000 tpm	3000 tpm
Voltage en frequentie	230 V/50 Hz	230 V/50 Hz
Hydraulisch bekrachtigd	1,2 kW	1,2 kW

Gebruiksaanwijzing

Verlengsnoer bevestigen

Opmerking: Hieronder volgt de procedure voor machines waarvoor een verlengsnoer nodig is.

Gebruik uitsluitend een verlengsnoer dat is aanbevolen voor gebruik buitenshuis.

⚠ WAARSCHUWING

Contact met water tijdens het maaien kan een elektrische schok veroorzaken die letsel of de dood tot gevolg kan hebben.

- **Raak de stekker of de machine niet aan als u natte handen heeft of u in water staat.**
- **Gebruik uitsluitend een verlengsnoer dat is aanbevolen voor gebruik buitenshuis bij koud weer.**

1. Leg een lus in het verlengsnoer en zet dit vast in de snoerhouder (Figuur 12).

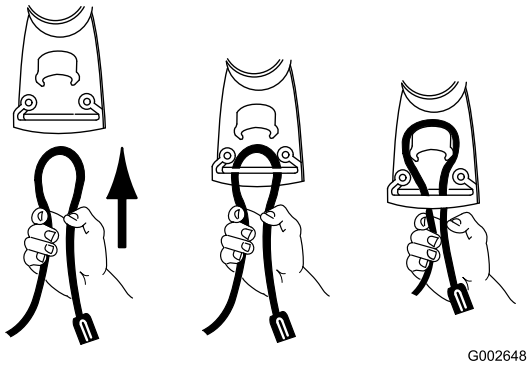

Figuur 12

2. Sluit het verlengsnoer aan op de maaier (Figuur 13).

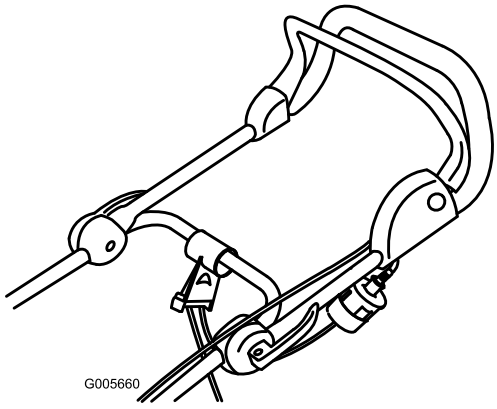

Figuur 13

Opmerking: Maak het verlengsnoer niet los door aan het snoer te trekken; pak hierbij de stekker beet, niet het snoer.

⚠ WAARSCHUWING

Het elektriciteitssnoer kan beschadigd raken en een schok of brand veroorzaken.

Controleer het snoer grondig voordat u de maaier gaat gebruiken. Als het snoer is beschadigd, mag u de machine niet gebruiken. Laat onmiddellijk een erkende Toro Service Dealer een beschadigd snoer vervangen of repareren.

Maaipatroon bepalen

Als u het voorgestelde maaipatroon volgt, vermindert u het risico dat u met de machine over het snoer rijdt, en zal het snoer niet onnodig slijten. Zorg ervoor dat het elektriciteitssnoer niet rond bomen, struiken en andere obstakels wordt gewikkeld.

Begin met maaien bij de elektrische voedingsbron. Maai heen en weer en geleidelijk aan steeds verder van de voedingsbron (Figuur 14).

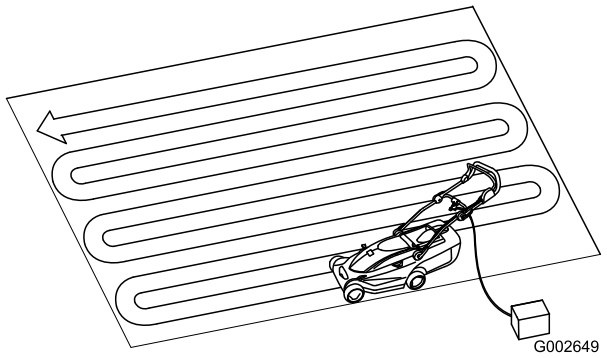

Figuur 14

De motor starten

1. Sluit het verlengsnoer aan op de machine (indien van toepassing).
2. Steek het ene uiteinde van het snoer in een gewoon stopcontact.
3. Druk op de knop op de linkerkant van de handgreep en houd deze ingedrukt (Figuur 15).

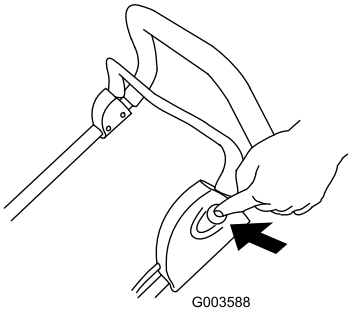

Figuur 15

4. Terwijl u de knop ingedrukt houdt, drukt u de bedieningsstang tegen de handgreep (Figuur 16).

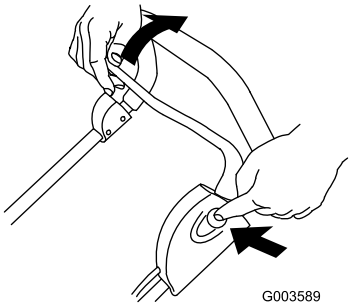

Figuur 16

5. Houd de bedieningsstang tegen de handgreep en laat de knop los (Figuur 17).

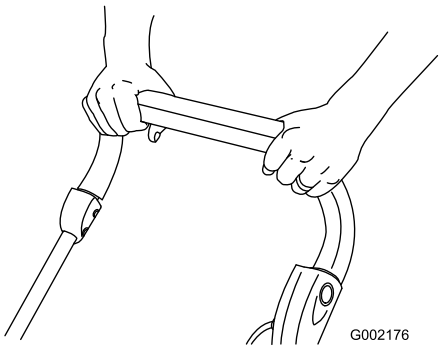

Figuur 17

De motor afzetten

1. Zet de bedieningsstang vrij (Figuur 18).

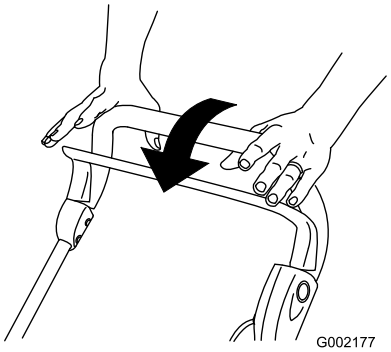

Figuur 18

2. Trek de stekker uit het stopcontact als u de machine onbeheerd achterlaat.

Maaihoogte instellen

De gazonmaaier kan op 6 maaihoogten worden ingesteld (alle maaihoogten zijn bij benadering aangegeven): A = 20 mm; B = 31 mm; C = 42 mm; D = 53 mm; E = 64 mm; en F = 75 mm.

⚠ GEVAAR

Bij het verstellen van een maaihoogtehendel kunnen uw handen en voeten in aanraking komen met een bewegend mes. Dit kan ernstig letsel veroorzaken.

Zet de motor af en wacht tot alle bewegende delen tot stilstand zijn gekomen voordat u de maaihoogte wijzigt.

1. Zet de motor af en wacht totdat alle bewegende onderdelen tot stilstand gekomen zijn.
2. Druk met uw duim op de maaihoogteknop en duw de maaihoogtehendel omhoog of omlaag op de gewenste maaihoogte zoals wordt getoond op de maaihoogte-indicator (Figuur 19).

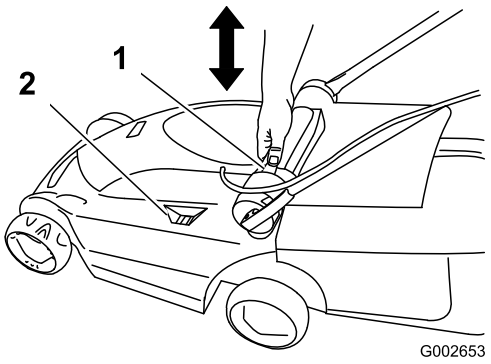

Figuur 19

1. Maaihoogteknop
2. Maaihoogte-indicator

3. Laat de maaihoogteknop los.

Maaisel opvangen

Monteer de grasvanger om het maaisel te verzamelen.

1. Til de achterklep omhoog en monteer de grasvanger aan de maaier (Figuur 20).

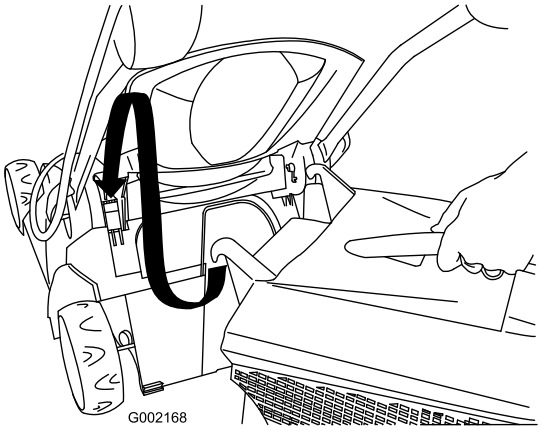

Figuur 20

2. Laat de achterklep los.
3. Zet de hendel voor recycling/opvangen in de opvangmodus (Figuur 21).

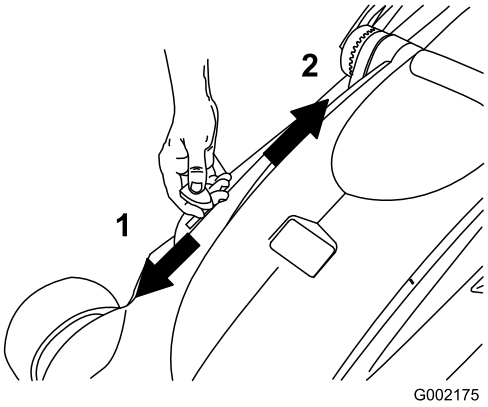

Figuur 21

1. Opvangmodus
2. Recycling-modus (mulching)
3. Hendel voor recycling/opvangen

4. Maai met de gemonteerde grasvanger totdat de volstand-indicator van de grasvanger aangeeft dat deze vol is (Figuur 22).

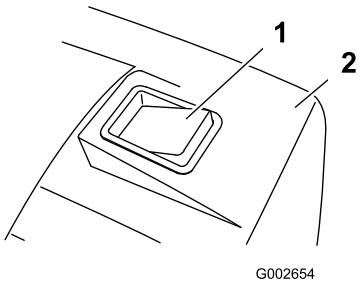

Figuur 22

1. Volstand-indicator van grasvanger (grasvanger is vol)
2. Grasvanger

5. Verwijder de grasvanger van de machine en gooi deze leeg.

Opmerking: Als u het maaisel niet wilt opvangen maar wilt fijnmaken en "recyclen", moet u de hendel voor recycling/opvangen in de recycling-modus (Figuur 21) zetten en de grasvanger verwijderen.

Maaitips



Figuur 23

Volg deze instructies als u gras maait, om de beste maairesultaten te verkrijgen en het gazon een zo fraai mogelijk uiterlijk te geven.

- Zorg ervoor dat u gedurende het hele maaiseizoen steeds met een **scherp maaimes** maait.
- **Maai alleen droog gras.** Nat gras gaan aankoeken, waardoor de maaier verstopt kan raken of de motor kan afslaan. Zij kunnen ook glad worden waardoor u kunt uitglijden en vallen.
- Laat de maaibanen elkaar ongeveer 4 cm overlappen als u afzonderlijke banen maait.
- Als u zeer hoog gras wilt maaien, begint u te maaien bij de maximale maaihoogte-instelling en een langzamere loopsnelheid. Vervolgens gaat u maaien bij een lagere afstelling om het gazon een zo fraai mogelijk uiterlijk te geven.
- Als u na het maaien niet tevreden bent over het uiterlijk van het gazon, adviseren wij een of een aantal van de volgende oplossingen te proberen:
  - Slijp het mes.
  - Loop langzamer tijdens het maaien.
  - Maai bij een hogere maaihoogte-instelling.
  - Maai het gras vaker.
  - Laat de maaibanen overlappen in plaats van steeds een volledig nieuwe baan te maaien.

Onderhoud

Toro heeft dit product ontworpen om u jarenlang probleemloos gebruik te bieden. Indien u service nodig hebt, kunt u het product naar een erkende Toro Service Dealer brengen.

⚠ WAARSCHUWING

Als de gazonmaaier is aangesloten op een gewoon stopcontact, is de machine gebruiksklaar. Iemand kan per ongeluk de motor starten waardoor de gebruiker of andere omstanders ernstig letsel kunnen oplopen.

Trek altijd de stekker uit het stopcontact als u de machine onbeheerd achterlaat.

Dubbelgeïsoleerde apparaten

Bij dubbelgeïsoleerde apparaten worden twee isolatiesystemen gebruikt in plaats van aarding. Een dubbelgeïsoleerd apparaat is niet geaard en mag ook niet extra worden geaard. Het onderhoud van een dubbelgeïsoleerd apparaat vereist uiterste voorzichtigheid en een grondige kennis van het systeem en mag alleen worden uitgevoerd door vakbekwame onderhoudstechnici van een erkende Toro Service Dealer. Bij vervanging van onderdelen van een dubbelgeïsoleerd apparaat mogen alleen onderdelen worden gebruikt die identiek zijn aan de oorspronkelijke onderdelen. Een dubbelgeïsoleerd apparaat wordt aangeduid met de woorden "Dubbele Isolatie" of "Dubbel Geïsoleerd". Daarnaast kan het symbool (een vierkant binnen een vierkant) ⧈ zijn aangebracht op het apparaat.

Maaikast reinigen

Na elk gebruik moet de maaikast worden gereinigd.

Alvorens de maaikast te reinigen, moet u de motor afzetten, wachten totdat alle bewegende onderdelen tot stilstand zijn gekomen en de stekker uit het stopcontact trekken.

Belangrijk: U mag de maaier nooit met water reinigen. Er kan dan vocht achterblijven in de machine waardoor corrosie van inwendige onderdelen kan ontstaan.

- Reinig de onderkant van de maaikast. Verwijder vuil en maaisel met een hardhouten schraper.
- Verwijder de rommel uit de ventilatieopeningen op de bovenkant van de machine.

- Borstel al het vuil van de maaikast.
- Controleer het aansluitpunt van de stekker op tekenen van smelting en verhitting. Oude versleten stekkers van verlengsnoeren die los in het aansluitpunt zitten, kunnen oververhitting veroorzaken als gevolg van slecht contact. Versleten verlengsnoeren (indien van toepassing) moeten onmiddellijk worden vervangen.

Onderhoud van het maaimes

Maai altijd met een scherp mes. Een scherp mes snijdt het gras gelijkmatig af zonder het te scheuren of te kwetsen.

Gebruik ter vervanging van een maaimes altijd een origineel Toro-mes.

⚠ WAARSCHUWING

Iemand kan per ongeluk de motor starten waardoor de gebruiker of andere omstanders ernstig letsel kunnen oplopen.

U mag het maaimes nooit inspecteren, verwijderen of vervangen zonder eerst de stekker uit het stopcontact te hebben getrokken.

1. Zet de motor af en wacht totdat alle bewegende onderdelen tot stilstand gekomen zijn.
2. Trek de stekker uit het stopcontact.
3. Kantel de maaier op een zijkant.
4. Controleer voorzichtig het maaimes op scherpte en slijtage, in het bijzonder op de plaats waar het platte en het gekromde deel samenkomen. Als u een slijtplek ontdekt, moet u het mes onmiddellijk vervangen.

   Opmerking: De beste resultaten krijgt u door een nieuw mes te monteren voordat het maaiseizoen begint. Kleine krasjes op het mes moet u hele seizoen door wegvijlen zodat u een goede snijkant blijft houden.

⚠ GEVAAR

Een versleten of beschadigd mes kan breken en een stuk van het mes kan worden uitgeworpen in de richting van de gebruiker of omstanders en ernstig lichamelijk of dodelijk letsel toebrengen.

Controleer op gezette tijden het maaimes op slijtage of beschadigingen en vervang een versleten of beschadigd mes.

Het maaimes verwijderen

1. Pak het uiteinde van het mes (Figuur 24) vast met een lap of een dikgevoerde handschoen.

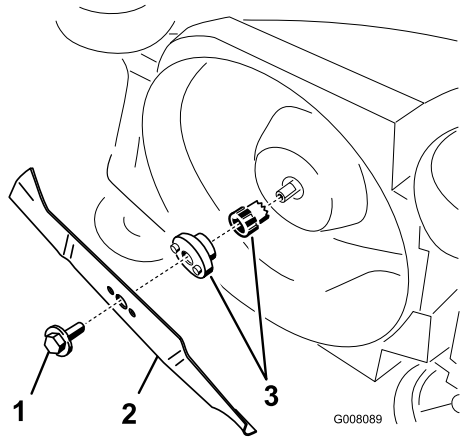

Figuur 24

1. Mesbout
2. Mes
3. Tussenstuk voor maaimes

2. Verwijder de mesbout en het mes.

   Belangrijk: Als het tussenstuk voor het maaimes losraakt, moet u dit monteren voordat u het mes en de mesbout plaatst. Als u zonder dit tussenstuk maait, zal de machine schade oplopen.

Het maaimes slijpen

Gebruik een vijl om de bovenkant van het mes te slijpen. Houd de oorspronkelijke snijhoek in stand.

Opmerking: Het mes blijft in balans als u evenveel materiaal weghaalt van beide snijkanten.

Belangrijk: Controleer de balans van het mes met een mesbalans. U kunt in elke ijzerwinkel voor weinig geld een mesbalans aanschaffen. Een mes dat in balans is, blijft in horizontale positie terwijl een mes dat niet in balans is, doorslaat naar de zware kant. Als het mes niet in evenwicht is, moet u meer metaal afvijlen van de snijrand aan de zware kant.

Het maaimes monteren

Monteer een scherp, gebalanceerd mes en de mesbout. Voor de juiste montage wijst het vleugelgedeelte van het mes naar de bovenkant van de maaikast. Draai de mesbout vast met een torsie van 15 Nm.

Onderhoud van het In-/Uitschakelsysteem en de mesrem

Als u de bedieningsstang loslaat, moeten de motor en het mes binnen 3 seconden stoppen. Telkens voordat u gaat maaien, moet u controleren of de bedieningsstang naar behoren werkt. Als het mes niet binnen 3 seconden stopt of u knarsend geluid van metaal op metaal hoort als de bedieningsstang loslaat, moet u contact opnemen met een erkendeToro Service Dealer. Dit wordt ook aangeraden als de machine hevig trilt tijdens het maaien.

Stalling

Stal de maaimachine op een koele, schone en droge plaats, buiten het bereik van kinderen. Dek de maaier af om deze schoon te houden en te beschermen.

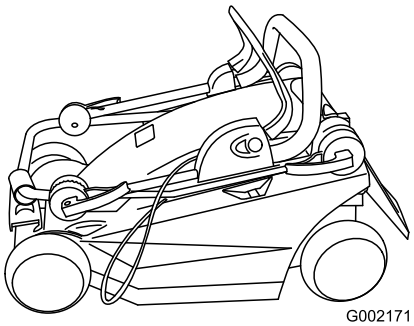

Figuur 25

1. Reinig de maaikast.
2. Controleer de conditie van het maaimes.

Problemen, oorzaak en remedie

Probleem	Mogelijke oorzaak	Remedie
De motor wil niet starten	1. Het verlengsnoer is niet aangesloten op de maaier. 2. Het verlengsnoer is beschadigd. 3. De zekering of stroomonderbreker is doorgebrand.	1. Het verlengsnoer aansluiten op de machine en het andere uiteinde van het snoer in een gewoon stopcontact steken. 2. Het verlengsnoer controleren en repareren als het is beschadigd. 3. Zekering of stroomonderbreker controleren.
Motor start moeilijk of verliest vermogen	1. De afvoertunnel van de maaier is verstopt. 2. De onderkant van de maaikast moet worden gereinigd. 3. De maaihoogte is te laag.	1. De afvoertunnel van de maaier schoonmaken. 2. De onderkant van de maaikast reinigen. 3. Zet de machine in een hogere maaistand en start de motor opnieuw.
De maaier of motor trilt abnormaal.	1. Het mes is niet in balans. 2. De bevestigingsbout van het maaimes zit los. 3. De afvoertunnel van de maaier is verstopt. 4. De onderkant van de maaikast moet worden gereinigd. 5. De bevestigingsbouten van de motor zitten los.	1. Het mes balanceren. 2. De bevestigingsbout van het maaimes vastdraaien. 3. De afvoertunnel van de maaier schoonmaken. 4. De onderkant van het maaidek schoonmaken. 5. De bevestigingsbouten van de motor vastdraaien.
Ongelijkmatig maaipatroon	1. Het mes is bot en niet in balans. 2. U maait steeds in hetzelfde patroon. 3. De onderkant van de maaikast moet worden gereinigd.	1. Mes slijpen en balanceren. 2. In een ander patroon maaien. 3. De onderkant van het maaidek reinigen.
Afvoertunnel verstopt	1. De maaihoogte is te laag. 2. U probeert nat gras te maaien. 3. De onderkant van de maaikast moet worden gereinigd.	1. Instellen op een hogere maaistand. 2. Het gras eerst laten drogen voordat u gaat maaien. 3. De onderkant van het maaidek reinigen.

Lijst met internationale dealers

Dealer:	Land:	Telefoonnummer:
Atlantis Su ve Sulama Sisstemleri Lt	Turkije	90 216 344 86 74
Balama Prima Engineering Equip.	Hongkong	852 2155 2163
B-Ray Corporation	Korea	82 32 551 2076
Casco Sales Company	Puerto Rico	787 788 8383
Ceres S.A.	Costa Rica	506 239 1138
CSSC Turf Equipment (pvt) Ltd.	Sri Lanka	94 11 2746100
Cyril Johnston & Co.	Noord-Ierland	44 2890 813 121
Equiver	Mexico	52 55 539 95444
Femco S.A.	Guatemala	502 442 3277
G.Y.K. Company Ltd.	Japan	81 726 325 861
Geomechaniki of Athens	Griekenland	30 10 935 0054
Guandong Golden Star	China	86 20 876 51338
Hako Ground and Garden	Zweden	46 35 10 0000
Hako Ground and Garden	Noorwegen	47 22 90 7760
Hayter Limited (U.K.)	Verenigd Koninkrijk	44 1279 723 444
Hydroturf Int. Co Dubai	Verenigde Arabische Emiraten	97 14 347 9479
Hydroturf Egypt LLC	Egypte	202 519 4308
Ibea S.P.A.	Italië	39 0331 853611
Irriamc	Portugal	351 21 238 8260
Irrigation Products Int'l Pvt Ltd.	India	86 22 83960789
Jean Heybroek BV.	Nederland	31 30 639 4611
Lely (U.K.) Limited	Verenigd Koninkrijk	44 1480 226 800
Maquiver S.A.	Colombia	57 1 236 4079
Maruyama Mfg. Co. Inc.	Japan	81 3 3252 2285
Metra Kft	Hongarije	36 1 326 3880
Mountfield a.s.	Tsjechië	420 255 704 220
Munditol S.A.	Argentinië	54 11 4 821 9999
Oslinger Turf Equipment SA	Ecuador	593 4 239 6970
Oy Hako Ground and Garden Ab	Finland	358 987 00733
Parkland Products Ltd.	Nieuw-Zeeland	64 3 34 93760
Prochaska & Cie	Oostenrijk	43 1 278 5100
RT Cohen 2004 Ltd.	Israël	972 986 17979
Riversa	Spanje	34 9 52 83 7500
Roth Motorgerate GmBh & Co.	Duitsland	49 7144 2050
Sc Svend Carlsen A/S	Denemarken	45 66 109 200
Solvert S.A.S.	Frankrijk	33 1 30 81 77 00
Spypros Stavrinides Limited	Cyprus	357 22 434131
Surge Systems India Limited	India	91 1 292299901
T-Markt Logistics Ltd.	Hongarije	36 26 525 500
Toro Australia	Australië	61 3 9580 7355
Toro Europe BVBA	België	32 14 562 960

Toro Garantie

Voorwaarden en producten waarvoor de garantie geldt

The Toro® Company en de hieraan gelieerde onderneming Toro Warranty Company, geven krachtens een overeenkomst tussen beide ondernemingen gezamenlijk de garantie alle onderstaande Toro-producten te repareren als deze materiaalgebreken of fabricagefouten vertonen, mits het product uitsluitend voor huiselijke doeleinden* is gebruikt.

De volgende perioden zijn van toepassing vanaf de datum van aankoop:

Producten	Garantieperiode
Motorgazonmaaiers	2 jaar garantie
Riders	2 jaar garantie
Gazon- & Tuintractoren	2 jaar garantie
Elektrische trimmers en bladblazers	2 jaar garantie
Sneeuwruimers	2 jaar garantie
Zero Turn maaiers	2 jaar garantie

*De oorspronkelijke koper is de persoon die het Toro product oorspronkelijk heeft gekocht

*Normale huiselijke doeleinden betekent gebruik van het product op het terrein dat bij uw huis hoort. Gebruik op meer dan één locatie of gebruik op een werkplaats of gebruik voor verhuur wordt als commercieel gebruik beschouwd. Hierop is de garantie voor commercieel gebruik van toepassing.

Garantie voor commercieel gebruik

Toro Op consumentenproducten en werktuigen die worden gebruikt voor commerciële en institutionele doeleinden of worden verhuurd, wordt garantie verleend tegen materiaalgebreken en fabricagefouten gedurende de volgende perioden vanaf de datum van de oorspronkelijke aankoop:

Producten	Garantieperiode
Motorgazonmaaiers	90 dagen garantie
Riders	90 dagen garantie
Gazon- & Tuintractoren	90 dagen garantie
Elektrische trimmers en bladblazers	90 dagen garantie
Sneeuwruimers	90 dagen garantie
Zero Turn maaiers	45 dagen garantie

Aanwijzingen voor aanvraag van garantieservice

Als u van mening bent dat een Toro product materiaalgebreken of fabricagefouten vertoont, moet u deze procedure volgen:

1. Neem contact op met de verkoper om het product te laten nakijken of te repareren. Als u om wat voor reden dan ook geen contact kunt opnemen met de verkoper, neem dan contact op met een andere erkende Toro-dealer om onderhoud te laten plegen.
2. Breng het product met uw aankoopbewijs (kwitantie) naar de servicedealer. Als u om enige reden ontevreden bent over het onderzoek van de servicedealer of de verleende hulp, verzoeken wij u contact met ons op te nemen via:

   Customer Care Department, Consumer Division
   The Toro Company
   8111 Lyndale Avenue South
   Bloomington, MN 55420-1196 VS
   Manager: Technical Product Support: 001–952–887–8248

   Zie bijgevoegde lijst met dealers

Plichten van de eigenaar

U dient uw Toro product te onderhouden zoals wordt beschreven in de *Gebruikershandleiding*. Dit routineonderhoud is voor uw rekening, ongeacht of dit wordt uitgevoerd door de dealer of uzelf.

Zaken en gevallen die niet onder de garantie vallen

Buiten deze expliciete garantie vallen:

- De kosten voor regelmatig onderhoud of onderdelen die aan slijtage onderhevig zijn, zoals rotormessen (schoepen), schrapermessen, riemen, brandstof, smeermiddelen, olie verversen, bougies, kabels/koppelingen of afstelling van remmen
- Elk product of onderdeel dat is veranderd of verkeerd is gebruikt en moet worden vervangen of worden gerepareerd als gevolg van ongelukken of gebrekkig onderhoud.
- Reparatie die noodzakelijk is omdat oude brandstof (ouder dan één maand) is gebruikt of het brandstofsysteem niet goed is voorbereid op een periode van buitengebruikstelling van langer dan één maand.
- Motor en transmissie. Deze vallen onder de toepasselijke fabrieksgarantie met aparte algemene voorwaarden

Alle reparatiewerkzaamheden die onder deze garantie vallen, moeten worden uitgevoerd door een Erkende Toro servicedealer, waarbij Toro goedgekeurde vervangingsonderdelen dienen te worden gebruikt.

Algemene voorwaarden

De koper wordt beschermd door de nationale wetgeving van elk land. De rechten waarover de koper beschikt op grond van deze wetgeving, worden niet beperkt door deze garantie.

Form No. 3365-385 Rev A

Eurocycler™ 34 cm og 41 cm elektriske gressklippere

Modellnr. 21080—Serienr. 310000001 og oppover

Modellnr. 21090—Serienr. 310000001 og oppover

Brukerhåndbok

Innhold

Innledning....1
Sikkerhet....1
- Regler for sikker bruk....2
- Lydtrykk....3
- Lydstyrke....3
- Hånd-arm-vibrasjon....3
- 3
- Avhending av elektrisk/elektronisk utstyr (WEEE)....3
- Sikkerhets- og instruksjonsmerker....3

Montering....4
- 1 Folde ut håndtaket....4
- 2 Sette sammen gresskassen....5

Oversikt over produktet....6
- Spesifikasjoner....6

Bruk....7
- Sikring av skjøteledning....7
- Planlegge ditt klippemønster....7
- Starte motoren....7
- Stoppe motoren....8
- Justere klippehøyden....8
- Samle opp gresset....9
- Klippetips....10

Vedlikehold....10
- Dobbeltisolerte apparater....10
- Rengjøre gressklipperhuset....10
- Vedlikeholde kniven....11
- Vedlikeholde av/på- og knivbremsesystemet....12

Lagring....12
Feilsøking....13

Innledning

Denne gressklipperen av skyvemodell med roterende kniver er beregnet på bruk av private boligeiere eller profesjonelle, innleide operatører. Den er hovedsakelig beregnet på å klippe gress på godt vedlikeholdte plener på private eller kommersielle eiendommer. Den er ikke beregnet på å klippe kratt eller for jordbruksbruk.

Takk for at du valgte en elektrisk gressklipper fra Toro for privat bruk. Les denne håndboken nøye, slik at du lærer å bruke og vedlikeholde gressklipperen på riktig måte. Informasjonen i denne håndboken kan hjelpe deg og andre å unngå person- og produktskade. Selv om Toro utformer og produserer sikre produkter, er du selv ansvarlig for å bruke produktet på en korrekt og trygg måte.

Forskrifter om bruk av gressklippere variere fra sted til sted. Forhør deg med lokale autoriteter om forskrifter og restriksjoner vedrørende tillatte klippetider i ditt område.

Sikkerhet

Les og forstå innholdet i denne håndboken før du starter motoren.

⚠Dette er et sikkerhetsvarselssymbol. Det brukes for å varsle deg om mulige farer for personskade. Følg alle sikkerhetsmeldinger som følger dette symbolet for å unngå skader eller dødsulykker.

Feilaktig bruk eller vedlikehold av gressklipperen kan føre til personskade eller dødsfall. For å redusere muligheten for skader bør du følge sikkerhetsinstruksjonene nedenfor.

⚠ ADVARSEL

For å redusere faren for brann, elektrisk støt og personskader når du bruker denne elektriske gressklipperen må du alltid følge disse sikkerhetsinstruksjonene.

© 2010—The Toro® Company
8111 Lyndale Avenue South
Bloomington, MN 55420

Registrer ditt produkt på www.Toro.com.

CE

Oversettelse av originalen (NO)
Trykt i Polen
Med enerett

Følgende sikkerhetsinformasjon har blitt tilpasset fra de europeiske standardene EN 836:1997 og CEI/IEC 60335-77:2001.

Regler for sikker bruk

Generell informasjon

- Les grundig gjennom bruksanvisningen. Gjør deg kjent med kontrollene og hvordan utstyret skal brukes.
- Barn eller personer som ikke er kjent med disse instruksjonene må ikke bruke gressklipperen. Undersøk evt. aldersgrense for bruk av dette utstyret.
- Du må aldri klippe mens andre personer, spesielt barn eller kjæledyr, befinner seg i nærheten.
- Føreren eller brukeren har ansvaret hvis andre personer eller deres eiendom utsettes for ulykker eller farer.

Forberedelser

- Når du klipper, må du alltid ha på deg kraftig fottøy og langbukser. Ikke bruk maskinen uten sko eller med åpne sandaler.
- Foreta en grundig inspeksjon der maskinen skal brukes og fjern alle gjenstander som kan slenges opp i luften.
- Før bruk må du alltid sjekke at knivene, knivboltene og klippeenheten er i orden og fri for skader og slitasje. Skift ut en slitt eller skadet kniv og bolter i sett for å opprettholde balansen.
- Toro anbefaler at gressklipperen skal leveres med en startstrømsenhet (RCD) med en utløsningsstrøm på ikke mer enn 30 mA.
- Bruk kun skjøteledning i størrelse 1,00 mm² som ikke er mer enn 30 m lang og som egner seg for utendørsbruk (ved behov).

Håndtering

- Gressklipperen må bare brukes i dagslys eller der det er god kunstig belysning.
- Unngå å bruke utstyret på vått gress, der det er mulig.
- Vær alltid sikker på hvor du setter føttene i skråninger.
- Gå, ikke løp.
- For roterende klippere med hjul skal du klippe på tvers av skråningen, ikke opp og ned.
- Vær ytterst forsiktig når du forandrer retning i skråninger.
- Ikke klipp i overdrevent bratte skråninger.
- Vær svært forsiktig når du rygger eller trekker gressklipperen mot deg.
- Slå av gressklipperen når den transportere fra ett arbeidsområde til et annet. Stopp kniven når du flytter gressklipperen av gresset.
- Bruk aldri gressklipperen med defekte skydd eller uten at alle monterte sikkerhetsinnretninger (for eksempel deflektorer og/eller gressoppsamlere) på plass.
- Slå motoren forsiktig på i henhold til instruksjonene og med føttene godt unna kniven.
- Ikke vipp gressklipperen når du slår på motoren, unntatt hvis gressklipperen må vippes for å startes. I dette tilfellet må ikke gressklipperen vippes mer enn absolutt nødvendig og løft kun den delen som er vendt bort fra operatøren. Sikre alltid at begge hendene er i driftsposisjon før du setter utstyret ned på bakken igjen.
- Hold hender og føtter borte fra roterende deler. Hold deg unna åpningen på utløpssjakten til enhver tid.
- Løft eller bær aldri en gressklipper mens motoren er i gang.
- Trekk ut støpselet fra kontakten:
  - når du går i fra gressklipperen,
  - før du fjerner en blokkering eller fjerner materiale fra sjakten,
  - før du kontrollerer, rengjør eller utfører arbeid på gressklipperen,
  - etter at maskinen har kjørt på en gjenstand. Undersøk om gressklipperen ble skadet, og reparer den før du starter den og bruker gressklipperen igjen,
  - hvis maskinen vibrerer unormalt mye (undersøk øyeblikkelig).
- Lynnedslag kan forårsake alvorlige skader eller dødsfall. Hvis du ser/hører at lyn og tordenvær nærmer seg der du er, må du ikke bruke maskinen. Søk tilflukt!

Vedlikehold og oppbevaring

- Sørg for at alle mutrer, bolter og skruer er godt tilstrammet, for å være sikker på at utstyret er trygt å bruke.
- Kontroller gressoppsamleren regelmessig og se etter skader eller slitasje.
- Skift alltid ut deler med skader eller slitasje for sikkerhets skyld.

- Kontroller at kun korrekte erstatningskniver benyttes.
- Kjøp utelukkende originale reservedeler og tilbehør fra Toro.

Lydtrykk

Denne enheten har et lydtrykknivå på 86 dBA ved operatørens øre, med en usikkerhetsverdi (K) på 1 dBA.

Lydstyrkenivået ble fastsatt iht. prosedyrene som er beskrevet i EN ISO 11201.

Lydstyrke

Denne enheten har et garantert lydstyrkenivå på 96 dBA, med en usikkerhetsverdi (K) på 1 dBA.

Lydstyrkenivået ble fastsatt iht. prosedyrene som er beskrevet i EN 11094.

Hånd-arm-vibrasjon

Modell 21080

Målt vibrasjonsnivå for venstre hånd = 3,1 m/s^2

Målt vibrasjonsnivå for høyre hånd = 2,2 m/s^2

Usikkerhetsverdi (K) = 1,6 m/s^2

Målte verdier ble fastsatt iht. prosedyrene som er beskrevet i EN 1032.

Modell 21090

Målt vibrasjonsnivå for venstre hånd = 3,0 m/s^2

Målt vibrasjonsnivå for høyre hånd = 1,7 m/s^2

Usikkerhetsverdi (K) = 1,5 m/s^2

Målte verdier ble fastsatt iht. prosedyrene som er beskrevet i EN 1032.

Avhending av elektrisk/elektronisk utstyr (WEEE)



- EU-direktiv 2002/96/EF klassifiserer dette produktet som et elektrisk eller elektronisk verktøy.
- **Ikke** avhend dette verktøyet som usortert restavfall.
- Avhend verktøyet ved et kildesorterings- eller resirkuleringssted i henhold til lokalt og nasjonalt regelverk.
- Forbrukeren har en viktig rolle i forhold til reduksjon av avfall ved å levere elektrisk/elektronisk verktøy inn til resirkulering.
- Resirkulering gjør at en unngår spredning av farlig materiale i restavfallet.
- Søppelkassen med et kryss over er et symbol som påminner brukeren om å ikke avhende dette produktet som usortert restavfall.

Sikkerhets- og instruksjonsmerker

Viktig: Sikkerhets- og instruksjonsmerker er plassert nær områder som utgjør en mulig fare. Erstatt skadde eller manglende merker.

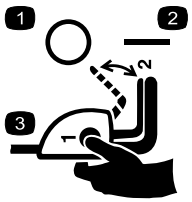

110-1168

1. Off (av)
2. On (på)
3. For å starte gressklipperen, trykk og hold inne knappen mens du trekker styrestangen bakover.

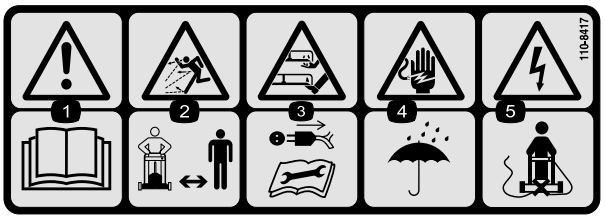

110-8417

1. Advarsel – les *brukerhåndboken*.
2. Fare for at gjenstander slynges gjennom luften – hold trygg avstand fra maskinen.
3. Forsiktig, ikke rør de roterende bladene! Koble strømkabelen og les instruksjonen før service eller utføring av vedlikehold.
4. Fare for elektrisk støt – ikke bruk maskinen i regn og andre våte forhold.
5. Fare for elektrisk støt ved kutting av strømledning – ikke skyv maskinen over strømledningen.

Montering

Merk: Ikke koble gressklipperen til strømkilden igjen før den er ferdig sammensatt.

1

Folde ut håndtaket

Ingen deler er nødvendige

Prosedyre

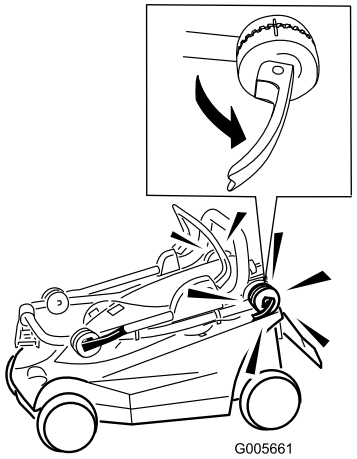

Figur 1

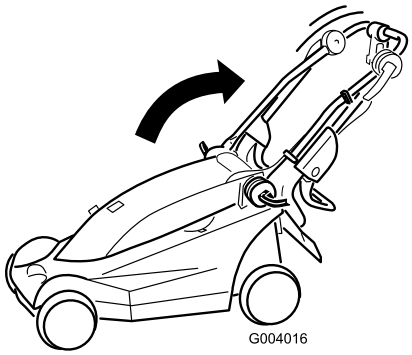

Figur 2

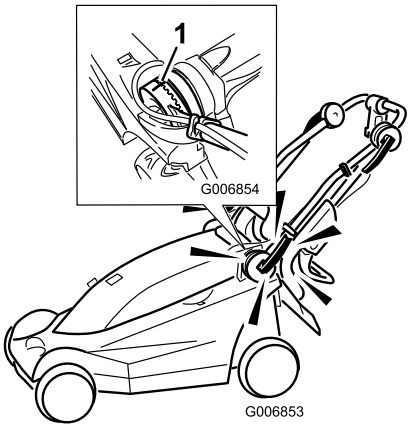

Figur 3

1. Rett inn merkene

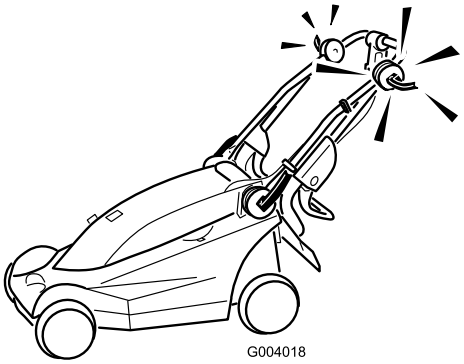

Figur 4

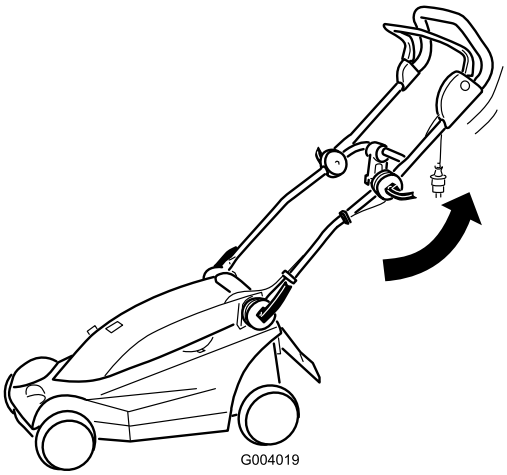

Figur 5

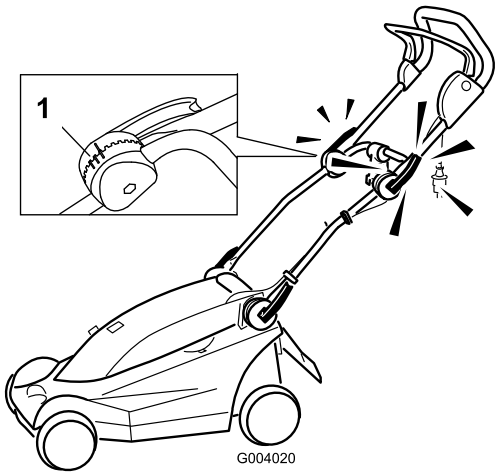

Figur 6

1. Merker for håndtaksposisjoner

Merk: Du kan sette det øvre håndtaket i én av tre posisjoner. Rett inn merket med ett av de tre merkene på innsiden av den øvre håndtakslåsen (Figur 6).

2

Sette sammen gresskassen

Ingen deler er nødvendige

Prosedyre

Viktig: Følg trinnene i rekkefølgen som vises.

1. Skyv siden inn i hektene i oversiden (Figur 7).

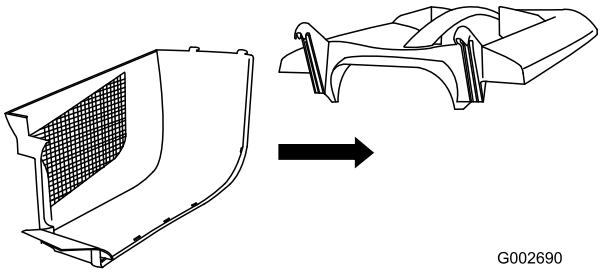

Figur 7

2. Skyv den andre siden inn i hektene i oversiden og fest bakdelene på de to sidestykkene sammen (Figur 8).

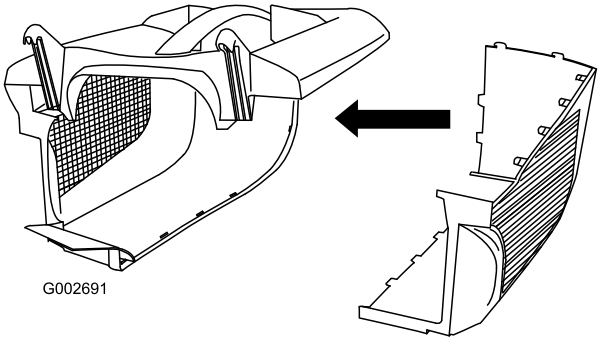

Figur 8

3. Start bak, innrett og skyv de restererende av sidehektene sammen (Figur 9).

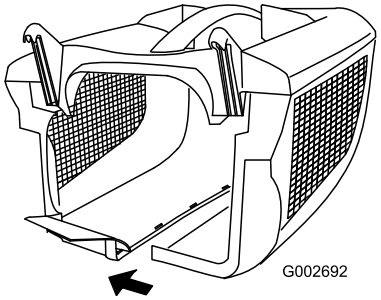

Figur 9

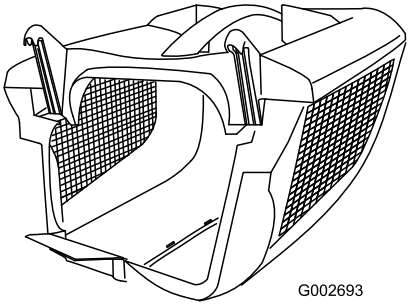

Figur 10

Oversikt over produktet

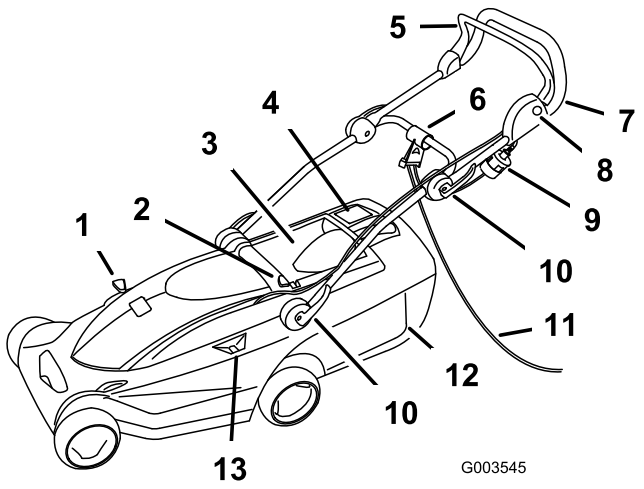

Figur 11

1. Resirkulerings-/oppsamlingsspak
2. Justeringsknapp for klippehøyde
3. Bakre dør
4. Oppfyllingsindikator for gresskasse
5. Kontrollbøyle
6. Ledningslås
7. Håndtak
8. Knapp
9. Knott
10. Håndtakslås (4)
11. Skjøteledning (følger ikke med)
12. Gresskasse
13. Avlesing av klippehøydenivå

Spesifikasjoner

Modell	**21080**	**21090**
Vekt	15 kg	20 kg
Lengde	122 cm	132 cm
Bredde	39 cm	47 cm
Høyde	104 cm	102 cm
Nominell klippebredde	34 cm	41 cm
Nominell klippehøydeaspekt	20 til 75 mm	20 til 75 mm
Gresskasse, volum	32 l	40 l
Nominell o/min til motor	3000 o/min	3000 o/min
Volt og frekvenser	230 V / 50 Hz	230 V / 50 Hz
Strøm	1,2 kW	1,2 kW

Bruk

Sikring av skjøteledning

Merk: Denne prosedyren er for gressklippere som krever en skjøteledning.

Bruk kun skjøteledninger som er anbefalt for utendørs bruk.

⚠ ADVARSEL

Kontakt med vann under bruk av gressklipperen kan forårsake elektrisk støt, og resultere i personskader eller dødsfall.

- **Ikke ta i støpselet eller gressklipperen med våte hender eller mens du står i vann.**
- **Bruk kun en skjøteledning som er anbefalt for utendørs bruk i kaldt vær.**

1. Lag en løkke på skjøteledningen og fest den i ledningslåsen (Figur 12).

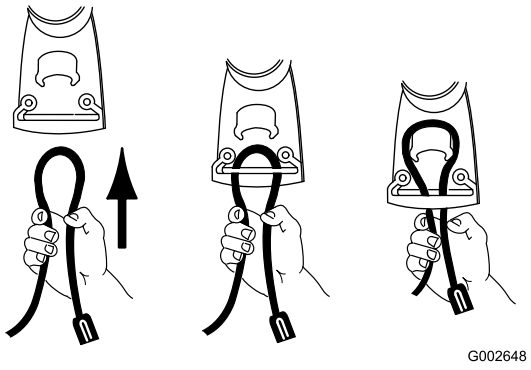

Figur 12

2. Koble skjøteledningen til gressklipperinntaket (Figur 13).

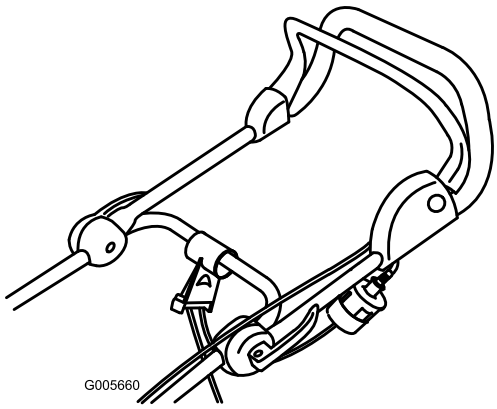

Figur 13

Merk: Ikke koble fra skjøteledningen ved å trekke i ledningen. Ta i støpselet, ikke ledningen, for å koble fra ledningen.

⚠ ADVARSEL

Den elektriske ledningen kan ødelegges og føre til støt eller brann.

Kontroller den elektriske ledningen grundig før du bruker gressklipperen. Hvis ledningen er skadet må du ikke bruke gressklipperen. Få en autorisert Toro-serviceforhandler til å erstatte eller reparere en skadet ledning umiddelbart.

Planlegge ditt klippemønster

Ved å følge det foreslåtte klippemønsteret vil du redusere faren for å kjøre over ledningen med gressklipperen, og ledningen vil ikke utsettes for unødvendig slitasje. Ikke tillat at strømledningen legger seg rundt trær, busker eller andre hindringer.

Begynn med å klippe nær den strømuttaket. Klipp frem og tilbake mens du gradvis flytter deg bort fra strømuttaket (Figur 14).

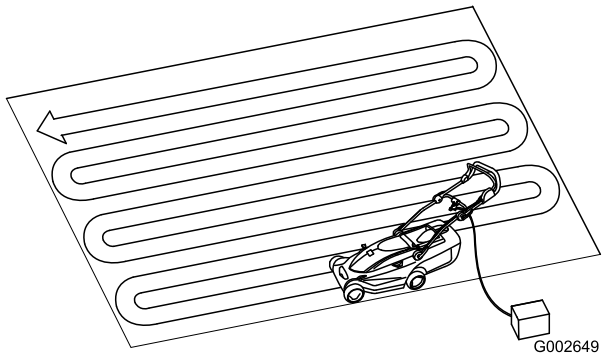

Figur 14

Starte motoren

1. Koble skjøteledningen til gressklipperen (ved behov).
2. Koble den andre enden av ledningen i et husholdningsstrømuttak.
3. Trykk på knappen på venstre side av håndtaket og hold den inne (Figur 15).

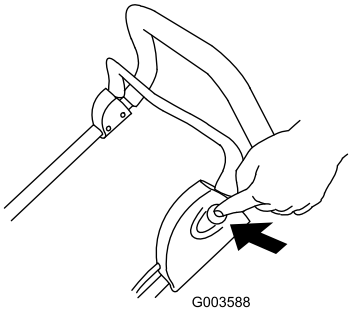

Figur 15

4. Mens du holder inne knappen, dra styrestangen mot håndtaket (Figur 16).

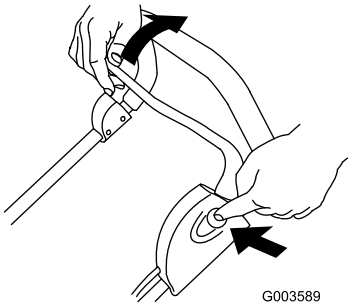

Figur 16

5. Hold styrestangen mot håndtaket og slipp knappen (Figur 17).

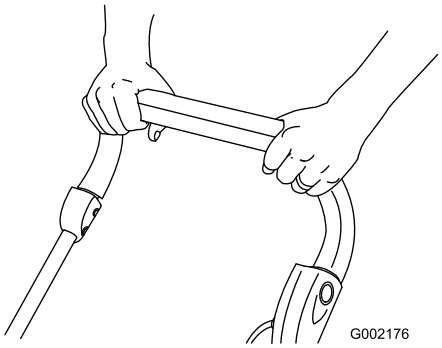

Figur 17

Stoppe motoren

1. Slipp kontrollbøylen (Figur 18).

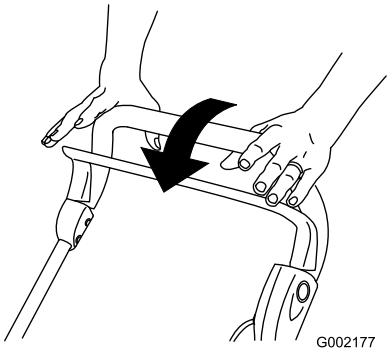

Figur 18

2. Koble gressklipperen fra strømkilden hvis du skal la den stå uten tilsyn.

Justere klippehøyden

Gressklipperen har seks klippehøydeposisjoner (alle høydene er omtrentlige): A = 20 mm; B = 31 mm; C = 42 mm; D = 53 mm; E = 64 mm og F = 75 mm.

⚠ FARE

Justering av klippehøydespakene kan føre hendene og føttene i kontakt med en kniv som beveger seg og føre til alvorlige skader.

Stopp motoren, og vent til alle bevegelige deler har stoppet før du endrer klippehøydeinnstillingen.

1. Stopp motoren, og vent til alle bevegelige deler har stoppet.
2. Trykk ned justeringsknappen for klippehøyde med tommelen og trykk ned eller løft opp klippehøydehåndtaket til ønsket klippehøydeinnstilling som vises i klippehøydeavlesingen (Figur 19).

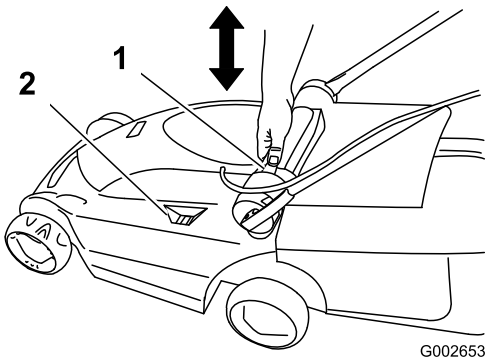

Figur 19

1. Justeringsknapp for klippehøyde
2. Avlesing av klippehøydenivå

3. Slipp justeringsknappen for klippehøyde.

Samle opp gresset

Monter gresskassen for å samle opp gressrestene.

1. Løft opp den bakre døren og installer gresskassen på gressklipperen (Figur 20).

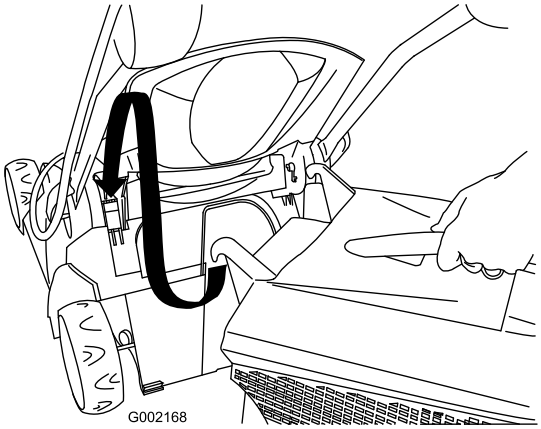

Figur 20

2. Frigjør den bakre døren.
3. Flytt resirkulerings-/oppsamlingsspaken til oppsamlingsmodus (Figur 21).

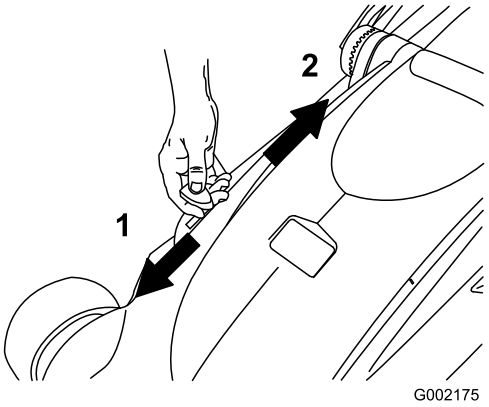

Figur 21

1. Oppsamlingsmodus
2. Resirkuleringsmodus (kverning)
3. Resirkulerings-/oppsamlingsspak

4. Klipp med gresskassen festet inntil indikatoren for gresskassen viser at gresskassen er full (Figur 22).

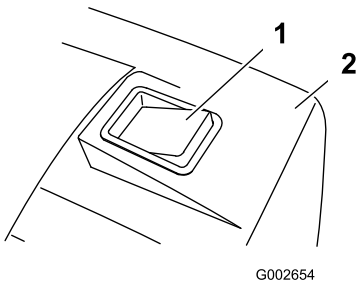

Figur 22

1. Gresskasseindikator (gresskassen er full)
2. Gresskasse

5. Fjern gresskassen fra gressklipperen og tøm ut innholdet.

Merk: For å skifte fra oppsamling til resirkulering må du flytte spaken til resirkuleringsmodus (Figur 21) og fjerne gresskassen.

Klippetips



Figur 23

Følg disse instruksjonene når du klipper gress for best klipperesultat og utseende på gressplenen.

- Oppretthold en **skarp kniv** gjennom hele klippesesongen.
- **Bare klipp tørt gress.** Vått gress har en tendens til å klumpe seg på bakken og kan føre til å gressklipperen tilstoppes eller at motoren stanser. Det kan også være glatt å gå på, og kan føre til at du sklir og faller.
- Når du klipper enkle skårganger, påse at overlappingen er på omtrent 4 cm.
- Når du klipper svært høyt gress er det lurt å først klippe på den høyeste klippehøydeinnstillingen og ved lavere hastighet, og deretter klippe en gang til på en lavere innstilling for å oppnå best mulig utseende på gressplenen.
- Hvis den ferdig klipte gressplenen ikke ser bra ut kan du prøve en gang til og gjøre følgende:
  - Slip kniven.
  - Gå saktere mens du klipper.
  - Hev klippehøydeinnstillingen på gressklipperen.
  - Klipp gresset oftere.
  - Overlapp skårganger i stedet for å klippe en hel skårgang hver gang.

Vedlikehold

Toro har utformet dette produktet for å gi deg mange års bruk uten problemer. Hvis den han behov for service kan du levere den hos et autorisert Toro-serviceverksted.

⚠ ADVARSEL

Når gressklipperen er koblet til en strømkilde i en husholdning, kan gressklipperen brukes. Noen kan ved et uhell starte gressklipperen og dette kan føre til alvorlige personskader.

Koble alltid gressklipperen fra strømkilden når du skal la den stå uten tilsyn.

Dobbeltisolerte apparater

I et dobbeltisolert apparat finnes to systemer for isolasjon i stedet for jording. Det finnes ingen jording på et dobbeltisolert apparat, heller ikke skal det legges til muligheter for jording på apparatet. Service på et dobbeltisolert apparat krever ekstrem forsiktighet og kunnskap om systemet, og skal kun utføres av kvalifisert personell ved et autorisert Toro-serviceverksted. Erstatningsdeler til et dobbeltisolert apparat må være identisk til de delene de erstatter. Et dobbeltisolert apparat er merket med ordene "Double Insulation" eller "Double Insulated". Symbolet (en firkant inne i en firkant) ⧈ kan også markeres på apparatet.

Rengjøre gressklipperhuset

Rengjør gressklipperhuset etter hver gang du har brukt gressklipperen.

Før rengjøring må du stanse motoren, vente til alle bevegelige deler har stoppet og koble gressklipperen fra strømkilden.

Viktig: Ikke rengjør gressklipperen med vann. Fukt kan komme inn i gressklipperen og kan føre til rust på innvendige deler.

- Rengjør undersiden av gressklipperhuset. Fjern smuss og gressrester med en treskrape.
- Fjern rester fra ventilene langs toppen av gressklipperhuset.
- Børst alle rester av gressklipperhuset.
- Undersøk støpselet på strømledningen etter tegn på smelting eller oppvarming. Gamle, utslitte støpsler på skjøteledninger som sitter løst i stikkontakten kan føre til overoppvarming pga. dårlig kontakt. Skift ut eventuelle skadede skjøteledninger umiddelbart (ved behov).

Vedlikeholde kniven

Klipp alltid med en skarp kniv. Dette fordi en skarp kniv klipper gresset jevnt, uten å rive eller trevle opp gresstråene.

Når du skifter kniver, bruk kun originale Toro-erstatningskniver.

⚠ ADVARSEL

Noen kan ved et uhell starte motoren og føre til alvorlige personskader på føreren eller andre personer.

Ikke forsøk å undersøke, fjerne eller erstatte kniven uten først å koble gressklipperen fra strømkilden.

1. Stopp motoren, og vent til alle bevegelige deler har stoppet.
2. Koble gressklipperen fra strømkilden.
3. Vipp gressklipperen over på siden.
4. Undersøk kniven nøye for skarphet og slitasje, særlig der de flate og bøyde delene av kniven møtes. Skift ut kniven hvis du oppdager slitasje.

   Merk: For best mulig resultat kan du montere en ny kniv før klippesesongen begynner. Fil ned små hakk i kniven i løpet av klippesesongen for å opprettholde klippeeggen.

⚠ FARE

En slitt eller skadet kniv kan brekke, og en del av kniven kan slynges ut i retning mot føreren eller andre og føre til alvorlige personskader eller en dødsulykke.

Undersøk kniven regelmessig for slitasje eller skade, og skift den ut hvis den er slitt eller skadet.

Demontere kniven

1. Hold enden av kniven (Figur 24) med en fille eller en tykk hanske.

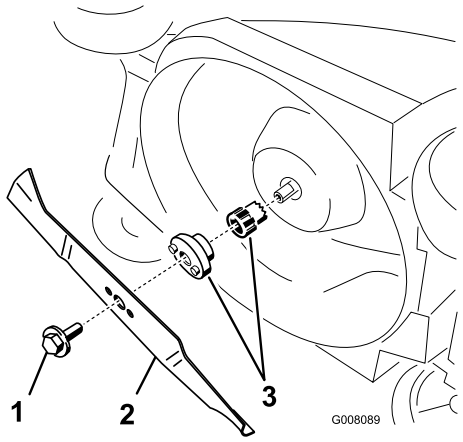

Figur 24

1. Knivbolt
2. Knivblad
3. Knivadapter

2. Fjern knivbolten og knivbladet.

   Viktig: Hvis bladadapteren løsner må du kontrollere at du monterer den før du monterer kniven og knivbolten. Du vil skade gressklipperen hvis du bruker den uten bladadapteren.

Slipe kniven

Bruk en fil til å slipe den øverste siden av kniven og opprettholde den originale klippevinkelen.

Merk: Kniven opprettholder balansen hvis like mye materiale fjernes fra begge kniveggene.

Viktig: Sjekk knivens balanse ved å legge den på en balanseringsinnretning. Du kan kjøpe en billig balanseringsinnretning i en jernvareforretning. En balansert kniv holder seg i horisontal posisjon, mens en kniv som ikke er balansert hviler mot den tyngre siden. Hvis kniven ikke er i balanse må du file bort litt av metallet på klippeeggen på den tunge siden av kniven.

Montere kniven

Monter en skarp, balansert kniv og knivbolten. Vingedelen på kniven må vende mot toppen av klippehuset for å sikre korrekt klipping. Trekk til knivbolten med et moment på 15 Nm.

Vedlikeholde av/på- og knivbremsesystemet

Motoren og kniven er utformet for å stoppe innen tre sekunder etter at du slipper kontrollbøylen. Sikre at kontrollbøylen fungerer på korrekt måte hver gang før du bruker gressklipperen. Hvis kniven ikke stopper i løpet av tre sekunder eller det oppstår slipende eller skrapende lyd av metall mot metall når du slipper kontrollbøylen, ta kontakt med et autorisert Toro-serviceverksted. Samme anbefaling gjelder hvis du merker kraftig risting under klipping.

Lagring

Maskinen må oppbevares på et kjølig, rent og tørt sted hvor barn ikke har tilgang. Dekk til gressklipperen for å holde den ren og beskytte den.

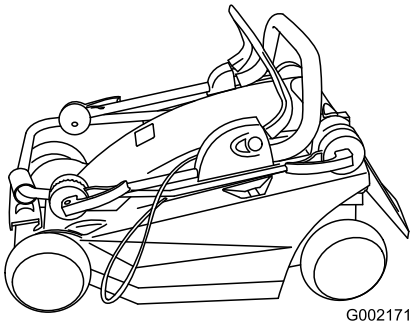

Figur 25

1. Rengjør gressklipperhuset.
2. Kontroller tilstanden til kniven.

Feilsøking

Problem	Mulig årsak	Løsning
Motoren starter ikke	1. Skjøteledningen er ikke koblet til gressklipperen. 2. Skjøteledningen er skadet. 3. Sikringen eller skillebryteren har gått.	1. Koble skjøteledningen til gressklipperen og koble den andre enden av skjøteledningen i et vanlig husholdningsstrømuttak. 2. Kontroller skjøteledningen og reparer den hvis den er skadet. 3. Kontroller uttakssikringen eller skillebryteren.
Motoren er vanskelig å starte eller går ikke skikkelig	1. Utløpssjakten på gressklipperen er tilstoppet. 2. Undersiden av gressklipperhuset trenger rengjøring. 3. Klippehøyden er stilt inn for lavt.	1. Rengjør gressklipperens utløpssjakt. 2. Rengjør undersiden av gressklipperhuset. 3. Still inn gressklipperens klippehøyde til en høyere posisjon og start motoren på nytt.
Gressklipperen eller motoren vibrerer for mye	1. Kniven er ikke i balanse. 2. Knivmonteringsbolten er løs. 3. Utløpssjakten på gressklipperen er tilstoppet. 4. Undersiden av gressklipperhuset trenger rengjøring. 5. Monteringsboltene på motoren er løse.	1. Sett kniven i balanse. 2. Trekk til knivmonteringsbolten. 3. Rengjør gressklipperens utløpssjakt. 4. Rengjør undersiden av klippeenheten. 5. Trekk til monteringsboltene på motoren.
Ujevnt klippemønster	1. Kniven er sløv og ikke i balanse. 2. Du klipper samme mønster hver gang du klipper. 3. Undersiden av gressklipperhuset trenger rengjøring.	1. Slip og balanser kniven. 2. Endre klippemønsteret. 3. Rengjør undersiden av klippeenheten.
Utløpssjakt tettes igjen	1. Klippehøyden er for lav. 2. Du prøver å klippe vått gress. 3. Undersiden av gressklipperhuset trenger rengjøring.	1. Hev klippehøyden. 2. La gresset bli tørt før du klipper det. 3. Rengjør undersiden av klippeenheten.

Notat:

Liste over internasjonale forhandlere

Distributør:	Land:	Telefonnummer:
Atlantis Su ve Sulama Sisstemleri Lt	Tyrkia	90 216 344 86 74
Balama Prima Engineering Equip.	Hong Kong	852 2155 2163
B-Ray Corporation	Korea	82 32 551 2076
Casco Sales Company	Puerto Rico	787 788 8383
Ceres S.A.	Costa Rica	506 239 1138
CSSC Turf Equipment (pvt) Ltd.	Sri Lanka	94 11 2746100
Cyril Johnston & Co.	Nord-Irland	44 2890 813 121
Equiver	Mexico	52 55 539 95444
Femco S.A.	Guatemala	502 442 3277
G.Y.K. Company Ltd.	Japan	81 726 325 861
Geomechaniki of Athens	Hellas	30 10 935 0054
Guandong Golden Star	Kina	86 20 876 51338
Hako Ground and Garden	Sverige	46 35 10 0000
Hako Ground and Garden	Norge	47 22 90 7760
Hayter Limited (U.K.)	Storbritannia	44 1279 723 444
Hydroturf Int. Co Dubai	De forente arabiske emirater	97 14 347 9479
Hydroturf Egypt LLC	Egypt	202 519 4308
Ibea S.P.A.	Italia	39 0331 853611
Irriamc	Portugal	351 21 238 8260
Irrigation Products Int'l Pvt Ltd.	India	86 22 83960789
Jean Heybroek b.v.	Nederland	31 30 639 4611
Lely (U.K.) Limited	Storbritannia	44 1480 226 800
Maquiver S.A.	Colombia	57 1 236 4079
Maruyama Mfg. Co. Inc.	Japan	81 3 3252 2285
Metra Kft	Ungarn	36 1 326 3880
Mountfield a.s.	Den tsjekkiske republikk	420 255 704 220
Munditol S.A.	Argentina	54 11 4 821 9999
Oslinger Turf Equipment SA	Ecuador	593 4 239 6970
Oy Hako Ground and Garden Ab	Finland	358 987 00733
Parkland Products Ltd.	New Zealand	64 3 34 93760
Prochaska & Cie	Østerrike	43 1 278 5100
RT Cohen 2004 Ltd.	Israel	972 986 17979
Riversa	Spania	34 9 52 83 7500
Roth Motorgerate GmBh & Co.	Tyskland	49 7144 2050
Sc Svend Carlsen A/S	Danmark	45 66 109 200
Solvert S.A.S.	Frankrike	33 1 30 81 77 00
Spypros Stavrinides Limited	Kypros	357 22 434131
Surge Systems India Limited	India	91 1 292299901
T-Markt Logistics Ltd.	Ungarn	36 26 525 500
Toro Australia	Australia	61 3 9580 7355
Toro Europe BVBA	Belgia	32 14 562 960

Toro-garantien

Betingelser og inkluderte produkter

The Toro® Company og datterselskapet Toro Warranty Company, i henhold til en avtale mellom dem, garanterer i fellesskap å reparere alle Toro-produkter som brukes til normale boligformål* hvis det oppstår defekter i materialer eller arbeidskvalitet.

Følgende tidsperioder gjelder fra kjøpsdatoen:

Produkter	Garantiperiode
Manuelle motordrevne gressklippere	2-års begrenset garanti
Bakmotortraktor	2-års begrenset garanti
Plen- og hagetraktorer	2-års begrenset garanti
Elektriske håndholdte produkter	2-års begrenset garanti
Snøfresere	2-års begrenset garanti
Forbrukermaskin med nullradius	2-års begrenset garanti

*Opprinnelig kjøper innebærer bruk av personen som opprinnelig kjøpte Toro-produktene.

*Boligformål betyr bruk av produktet på samme tomt som hjemmet ditt. Bruk på mer enn ett sted eller en institusjon eller til utleie betraktes som kommersiell bruk, og garantien for kommersiell bruk vil gjelde.

Begrenset garanti for kommersiell bruk

Toro Forbrukerprodukter og -tilbehør som brukes til kommersiell, industriell eller utleiebasert bruk, er garantert mot defekter i materialer og arbeidskvalitet for følgende tidsperioder fra datoen for opprinnelig kjøp:

Produkter	Garantiperiode
Manuelle motordrevne gressklippere	90-dagers garanti
Bakmotortraktor	90-dagers garanti
Plen- og hagetraktorer	90-dagers garanti
Elektriske håndholdte produkter	90-dagers garanti
Snøfresere	90-dagers garanti
Forbrukermaskin med nullradius	45-dagers garanti

Instruksjoner for å innhente garantitjenester

Hvis du tror at ditt Toro-produkt inneholder en defekt i materialer eller arbeidskvalitet, følger du denne fremgangsmåten:

1. Kontakt selgeren for å avtale service på produktet. Hvis det av en eller annen grunn er umulig for deg å kontakte selgeren, kan du kontakte en Toro-autorisert forhandler for å avtale service.
2. Ta med deg produktet og kjøpsbevis (salgskvittering) til serviceforhandleren. Hvis du av en eller annen grunn er misfornøyd med serviceforhandlerens analyse eller med hjelpen du får, kan du kontakte oss på:

   Customer Care Department, Consumer Division
   The Toro Company
   8111 Lyndale Avenue South
   Bloomington, MN 55420-1196, USA
   Leder: Technical Product Support: 001–952–887–8248

   Se vedlagt forhandlerliste

Eierens ansvar

Du må vedlikeholde Toro-produktet ved å følge vedlikeholdsprosedyrene som er beskrevet i *brukerhåndboken*. Det er du som dekker kostnadene til slikt rutinevedlikehold, enten det utføres av en forhandler eller av deg.

Elementer og betingelser som ikke inkluderes

Denne uttrykkelige garantien dekker ikke følgende:

- Kostnader til regelmessig vedlikehold eller slitasjedeler, for eksempel rotorblader (skovl), skrapeblader, remmer, drivstoff, smørefett, oljeskift, tennplugger og justering av kabel- og forbindelsesjusteringer eller bremsejusteringer.
- Alle produkter eller deler som er endret eller feilbrukt og må byttes eller repareres på grunn av normal slitasje, uhell eller manglende korrekt vedlikehold.
- Reparasjoner som er nødvendige pga. feilaktig bruk av drivstoff som ikke er friskt, eller manglende klargjøring av enheten før maskinen ikke skal brukes over en periode på over tre måneder
- Motor og drivverk. Disse dekkes av de aktuelle produsentgarantiene med separate vilkår og betingelser

Alle reparasjoner som dekkes av disse garantiene, må utføres av en autorisert Toro-serviceforhandler som bruker Toro-godkjente reservedeler.

Generelle betingelser

Kjøperen er dekket av nasjonal lovgivning innen hvert land. Rettighetene som kjøperen har med støtte i slike lover, er ikke begrenset av denne garantien.

Form No. 3365-385 Rev A

Eurocycler™ – 34 och 41 cm breda elektriska klippare

Modellnr 21080—Serienr 310000001 och högre

Modellnr 21090—Serienr 310000001 och högre

Bruksanvisning

Innehåll

Introduktion....1
Säkerhet....1
- Säker driftspraxis....2
- Ljudtryck....2
- Ljudstyrka....3
- Hand-/armvibration....3
- 3
- Uttjänta elektriska och elektroniska apparater (WEEE)....3
- Säkerhets- och instruktionsdekaler....3

Instalação....4
- 1 Fälla upp handtaget....4
- 2 Sätta ihop gräsuppsamlaren....5

Produktöversikt....6
- Specifikationer....6

Körning....7
- Spänna fast en förlängningssladd....7
- Planera klippmönstret....7
- Starta motorn....7
- Stanna motorn....8
- Justera klipphöjden....8
- Samla upp klippet....9
- Klipptips....10

Underhåll....10
- Dubbelisolerade enheter....10
- Rengöra klipparhuset....10
- Serva kniven....11
- Serva på/av- och knivbromssystemet....12

Förvaring....12
Felsökning....13

Introduktion

Denna gräsklippare av gåmodell med roterande knivar är avsedd att användas av privatkunder och yrkesförare som har anlitats för kommersiellt arbete. Den är främst konstruerad för att klippa gräs på väl underhållna gräsmattor runt bostäder och kommersiella anläggningar. Den är inte konstruerad för att klippa snår eller för jordbruksändamål.

Tack för att du har valt en Toro elektrisk klippare för privat bruk. Läs denna handbok noga så du kan använda och underhålla klipparen på rätt sätt. Informationen i handboken kan hjälpa dig och andra att undvika olyckor och skador på produkten. Även om Toro utformar och tillverkar säkra produkter ansvarar du för att produkten används rätt och säkert.

Föreskrifter gällande användning av klippare skiljer sig mellan olika områden. Hör med de lokala myndigheterna vilka föreskrifter som gäller där du bor och om det råder klippförbud vid vissa tider.

Säkerhet

Läs och förstå innehållet i denna bruksanvisning innan du startar motorn.

⚠Detta är varningssymbolen. Den används för att göra dig uppmärksam på eventuella risker för personskador. Följ samtliga säkerhetsmeddelanden som följer efter denna symbol för att undvika eventuella skador eller dödsfall.

Felaktigt bruk eller underhåll av denna gräsklippare kan leda till personskador eller dödsfall. Följ nedanstående säkerhetsföreskrifter för att minska denna risk.

⚠ VARNING

Följ alltid dessa säkerhetsanvisningar för att minska risken för brand, elektriska stötar och personskador när du använder den elektriska gräsklipparen.

© 2010—The Toro® Company
8111 Lyndale Avenue South
Bloomington, MN 55420

Registrera din produkt på www.Toro.com.

CE

Översättning av originalet (SV)
Tryckt i Polen
Med ensamrätt

Följande säkerhetsinformation har anpassats efter den europeiska standarden EN 836:1997 och CEI/IEC 60335-77:2001.

Säker driftspraxis

Allmän information

- Läs anvisningarna noga. Bekanta dig med reglagen och hur maskinen ska användas.
- Låt aldrig barn eller personer som inte känner till anvisningarna köra gräsklipparen. Lokala föreskrifter kan begränsa förarens ålder.
- Klipp aldrig om människor, särskilt barn, eller husdjur befinner sig i närheten.
- Föraren eller användaren är ansvarig för olyckor och risker som andra människor och deras ägodelar utsätts för.

Förberedelser

- Använd alltid ordentliga skor och långbyxor vid klippning. Kör inte maskinen barfota eller i sandaler.
- Undersök noga det område där maskinen ska köras, och avlägsna alla föremål som kan slungas omkring av maskinen.
- Före körning bör du kontrollera så att inte kniven, knivbultarna eller klippaggregatet är slitna eller skadade. Byt ut slitna eller skadade knivar och bultar i satser så att balanseringen bibehålls.
- Toro rekommenderar att klipparen kopplas till en strömkälla med jordfelsbrytare (jfb) som utlöses redan vid 30 mA.
- Om en förlängningssladd krävs ska den vara max 30 meter lång och av storleken 1,00 mm^2 för utomhusbruk (om tillämpligt).

Klippning

- Klipp endast i dagsljus eller i bra belysning.
- Undvik om möjligt att använda utrustningen på vått gräs.
- Se till att du har bra fotfäste i sluttningar.
- Gå! Spring aldrig.
- Hjulförsedda rotorklippare ska alltid köras tvärgående över sluttningar, aldrig upp och ner.
- Var mycket försiktig när du svänger i sluttningar.
- Klipp inte på väldigt branta sluttningar.
- Var mycket försiktig när du backar eller drar gräsklipparen mot dig.
- Stäng av klipparen när du ska transportera den från ett klippområde till ett annat. Stanna alltid kniven innan du flyttar klipparen bort från gräsmattan.
- Kör aldrig gräsklipparen med skadade skydd eller utan att skyddsanordningarna (exempelvis gräsriktare eller -uppsamlare) sitter på plats.
- Starta motorn försiktigt i enlighet med anvisningarna, och håll fötterna på behörigt avstånd från kniven.
- Tippa inte gräsklipparen när du startar motorn, utom om gräsklipparen måste lutas för att starta. Om så är fallet ska du inte luta klipparen mer än absolut nödvändigt, och bara lyfta upp den del som är längst ifrån dig. Håll alltid båda händerna i förarpositionen innan du sänker ned maskinen till marken.
- Håll inte händer eller fötter nära eller under roterande delar. Håll alltid avstånd till utkastaröppningen.
- Lyft aldrig upp eller bär en gräsklippare medan motorn är igång.
- Dra ut kontakten ur eluttaget
  - varje gång du lämnar gräsklipparen
  - innan du rensar bort en blockering eller tar bort något ur utkastaren
  - före kontroll, rengöring och arbete på klipparen
  - om du har kört på något föremål. Kontrollera noga om gräsklipparen har skadats och reparera eventuella skador innan du startar och kör klipparen igen
  - om gräsklipparen börjar vibrera onormalt (kontrollera omedelbart).
- Blixtnedslag kan leda till allvarliga personskador eller dödsfall. Om det blixtrar eller åskar i området ska maskinen inte användas. Sök skydd.

Underhåll och förvaring

- Håll samtliga muttrar, bultar och skruvar åtdragna så att maskinen är i säkert bruksskick.
- Kontrollera gräsuppsamlaren regelbundet och se efter om den är sliten eller trasig.
- Byt ut slitna och skadade delar så att maskinen är säker att använda.
- Använd enbart rätt sorts kniv vid byten.
- Köp endast Toro-originaldelar och -tillbehör.

Ljudtryck

Enheten har en ljudtrycksnivå vid förarens öra på 86 dBA, som omfattar ett osäkerhetsvärde (K) på 1 dBA.

Ljudtrycksnivån har fastställts enligt de rutiner som beskrivs i EN ISO 11201.

Ljudstyrka

Maskinen har en garanterad ljudeffektnivå på 96 dBA, som omfattar ett osäkerhetsvärde (K) på 1 dBA.

Ljudstyrkenivån har fastställts enligt de förfaranden som beskrivs i ISO 11094.

Hand-/armvibration

Modell 21080

Uppmätt vibrationsnivå för vänster hand = 3,1 m/s²

Uppmätt vibrationsnivå för höger hand = 2,2 m/s²

Osäkerhetsvärde (K) = 1,6 m/s²

De uppmätta värdena har fastställts enligt de förfaranden som beskrivs i EN 1032.

Modell 21090

Uppmätt vibrationsnivå för vänster hand = 3.0 m/s²

Uppmätt vibrationsnivå för höger hand = 1,7 m/s²

Osäkerhetsvärde (K) = 1,5 m/s²

De uppmätta värdena har fastställts enligt de förfaranden som beskrivs i EN 1032.

Uttjänta elektriska och elektroniska apparater (WEEE)



- Enligt EU-direktiv 2002/96/EG klassificeras den här produkten som ett elektriskt eller elektroniskt verktyg.
- Kassera **inte** det här verktyget bland osorterat kommunalt hushållsavfall.
- Kassera det här verktyget på en godkänd insamlings- eller återvinningsstation i enlighet med lokala och nationella bestämmelser.
- Konsumenten har en viktig roll när det gäller att minska kasseringen av avfall genom att lämna in elektroniska/elektriska verktyg för återvinning.
- Genom återvinning förhindras spridning av farliga material i det kommunala avfallsflödet.
- Symbolen som föreställer en överkryssad soptunna är till för att påminna användaren om att produkten inte får kasseras som osorterat kommunalt avfall.

Säkerhets- och instruktionsdekaler

Viktigt: Säkerhets- och instruktionsdekalerna sitter nära potentiella farozoner. Byt ut eller ersätt dekaler som är skadade eller saknas.

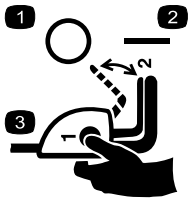

110-1168

1. Av
2. På
3. Starta klipparen genom att hålla ned knappen och dra styrstången bakåt.

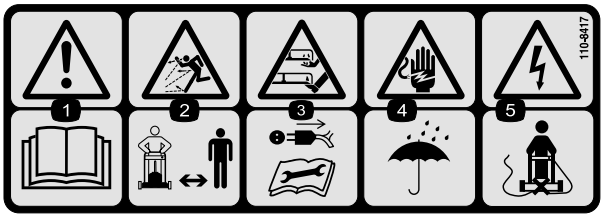

110-8417

1. Varning – läs *bruksanvisningen*.
2. Risk för utslungade föremål – håll kringstående på behörigt avstånd från maskinen.
3. Obs! Rör inte roterande knivar! Dra ut sladden och läs anvisningarna innan du servar eller utför underhåll på maskinen.
4. Risk för elektriska stötar – utsätt inte maskinen för regn eller våta förhållanden.
5. Elektrisk fara om strömsladden skärs av – kör inte maskinen över sladden.

Instalação

Obs: Anslut inte klipparen till en strömkälla förrän den har monterats helt och hållet.

1

Fälla upp handtaget

Inga delar krävs

Tillvägagångssätt

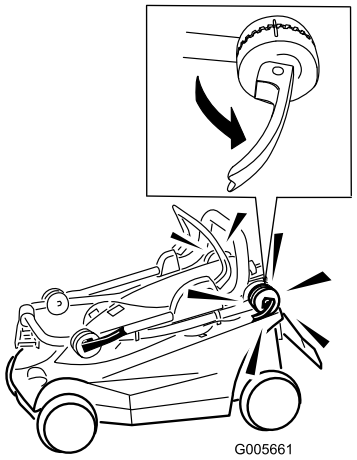

Figur 1

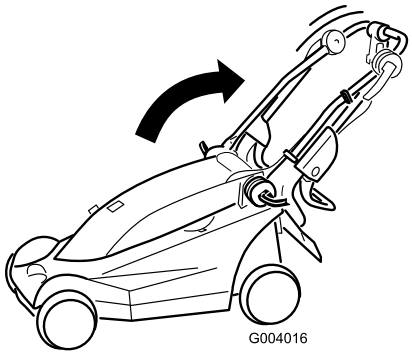

Figur 2

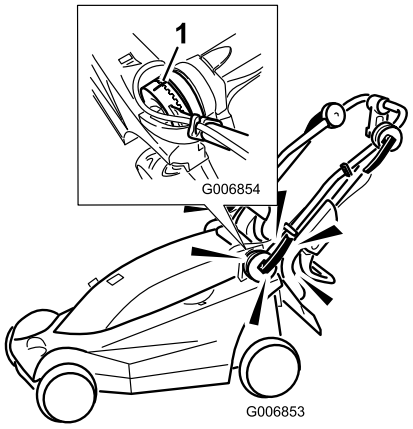

Figur 3

1. Rikta in markeringarna

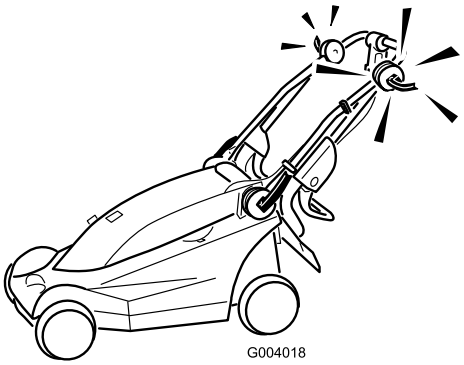

Figur 4

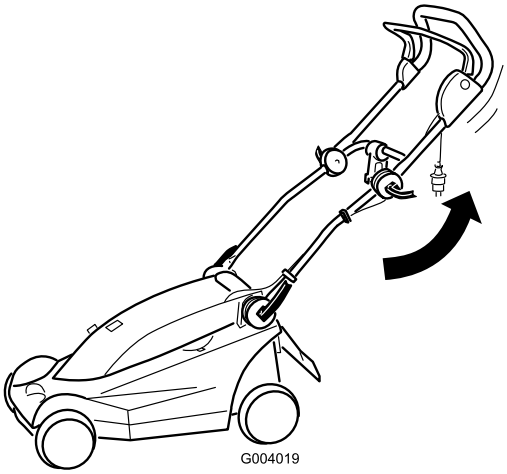

Figur 5

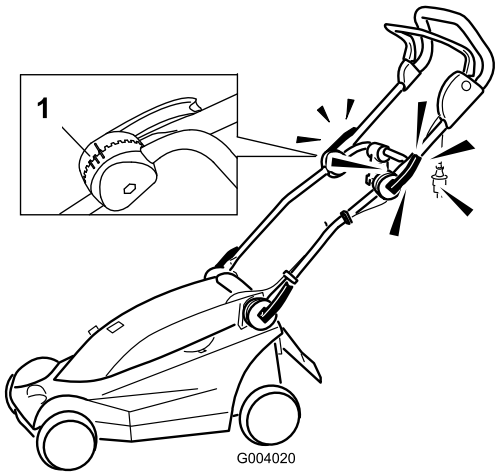

Figur 6

1. Markeringar för handtagslägen

Obs: Du kan sätta fast det övre handtaget i ett av tre lägen. Rikta in markeringen efter en av de tre markeringarna på insidan av det övre handtagets lås (Figur 6).

2

Sätta ihop gräsuppsamlaren

Inga delar krävs

Tillvägagångssätt

Viktigt: Följ anvisningarna nedan i den ordning de ges.

1. Skjut in en sidodel i spärrhakarna på överdelen (Figur 7).

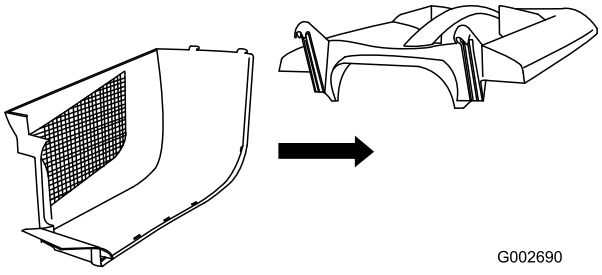

Figur 7

2. Skjut in den andra sidodelen i spärrhakarna på överdelen och spänn ihop de två sidodelarna baktill (Figur 8).

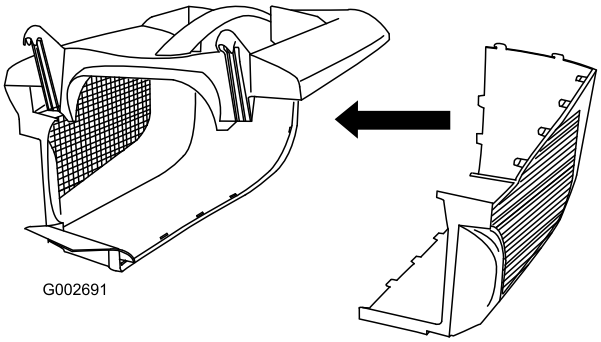

Figur 8

3. Börja baktill och rikta/skjut in de återstående spärrhakarna på sidodelarna (Figur 9).

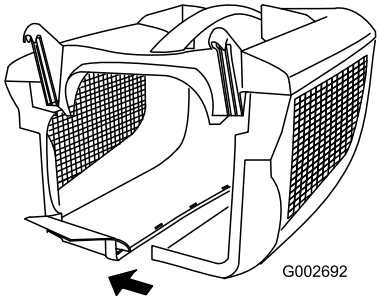

Figur 9

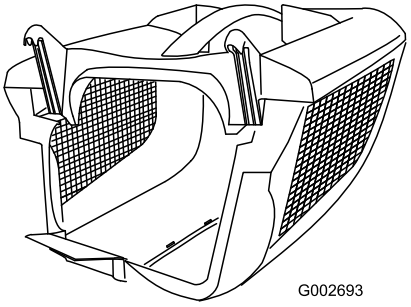

Figur 10

Produktöversikt

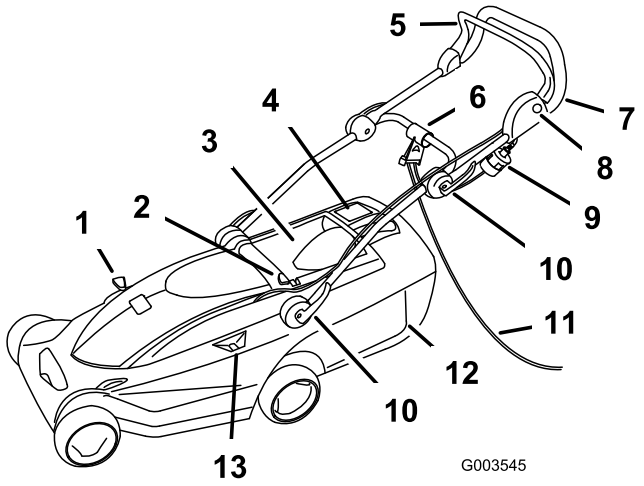

Figur 11

1. Återvinnings-/uppsamlingsspak
2. Klipphöjdsinställningsknapp
3. Bakre lucka
4. Fyllnadsindikator för gräsuppsamlare
5. Styrstång
6. Sladdlås
7. Handtag
8. Knapp
9. Kontakt
10. Handtagslås (4)
11. Förlängningssladd (medföljer ej)
12. Gräsuppsamlare
13. Klipphöjdsavläsning

Specifikationer

Modell	**21080**	**21090**
Vikt	15 kg	20 kg
Längd	122 cm	132 cm
Bredd	39 cm	47 cm
Höjd	104 cm	102 cm
Nominal klippbredd	34 cm	41 cm
Nominal klipphöjd	20 till 75 mm	20 till 75 mm
Gräsuppsamlingsvolym	32 L	40 L
Nominal motor, varv/minut	3 000 varv/minut	3 000 varv/minut
Volt och frekvens	230 V/ 50 Hz	230 V/ 50 Hz
Effekt	1,2 kW	1,2 kW

Körning

Spänna fast en förlängningssladd

Obs: De här anvisningarna är avsedda för klippare som används med en förlängningssladd.

Använd endast en förlängningssladd för utomhusbruk.

⚠ VARNING

Om du kommer i kontakt med vatten medan du kör klipparen kan du få en elektrisk stöt som kan orsaka personskador eller dödsfall.

- **Ta inte i kontakten eller klipparen med våta händer eller medan du står i vatten.**
- **Använd endast en förlängningssladd som är avsedd för utomhusbruk vid kallt väder.**

1. Gör en ögla av förlängningssladden och sätt fast den i sladdlåset (Figur 12).

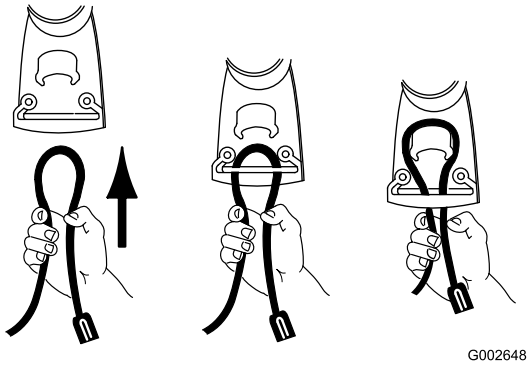

Figur 12

2. Anslut förlängningssladden till gräsklipparens kontakt (Figur 13).

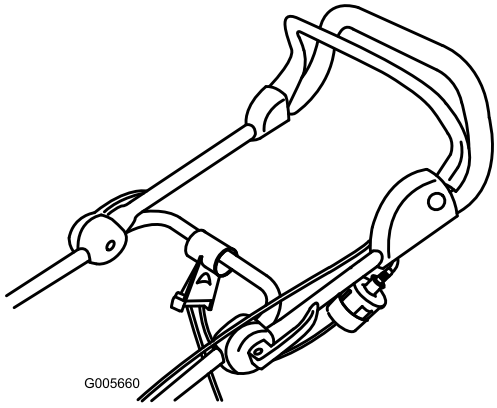

Figur 13

Obs: Dra inte i själva sladden om du vill koppla bort förlängningssladden, utan ta tag i kontakten.

⚠ VARNING

Om elsladden skadas kan det leda till en elektrisk stöt eller brand.

Kontrollera elsladden noga innan du använder gräsklipparen, och använd aldrig klipparen om sladden är skadad. Låt en auktoriserad Toro-återförsäljare byta ut eller reparera sladden omedelbart om den skadas.

Planera klippmönstret

Om du följer det klippmönster som föreslås nedan minskar risken för att du ska köra över sladden med klipparen, och sladden kommer inte att slitas i onödan. Låt inte sladden dras runt träd, buskar eller andra hinder.

Börja klippningen nära strömkällan. Klipp fram och tillbaka, och flytta dig gradvis bort ifrån strömkällan (Figur 14).

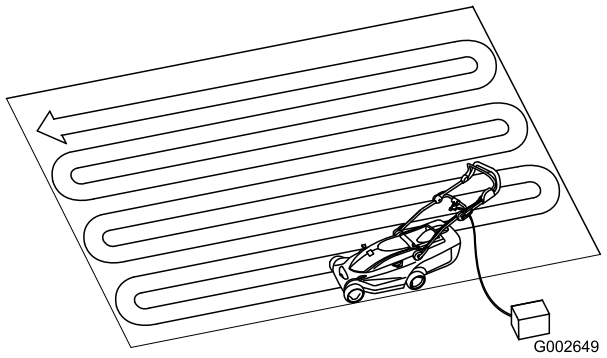

Figur 14

Starta motorn

1. Koppla förlängningssladden till gräsklipparen (vid behov).
2. Sätt sladdens andra ände i ett vanligt eluttag.
3. Tryck in knappen på handtagets vänstra sida och håll den intryckt (Figur 15).

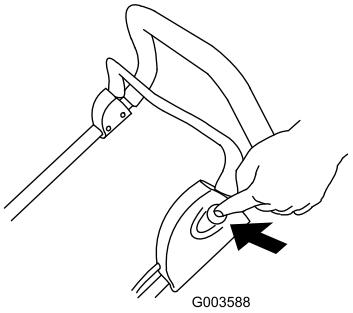

Figur 15

4. Håll in knappen och dra samtidigt styrstången mot handtaget (Figur 16).

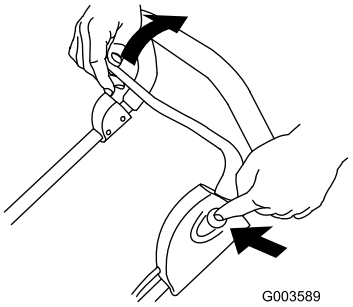

Figur 16

5. Håll styrstången mot handtaget och släpp upp knappen (Figur 17).

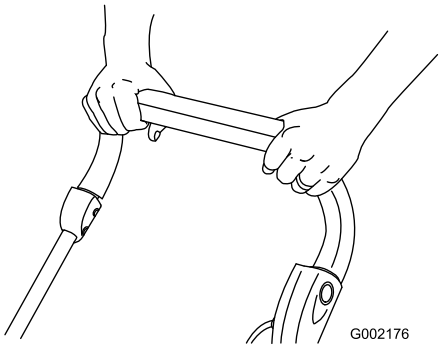

Figur 17

Stanna motorn

1. Släpp upp styrstången (Figur 18).

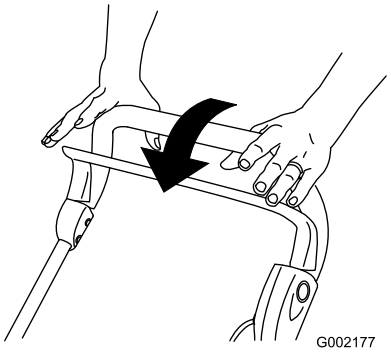

Figur 18

2. Koppla bort gräsklipparen från strömkällan om du lämnar klipparen utan uppsikt.

Justera klipphöjden

På klipparen finns sex klipphöjdslägen (alla höjdangivelser är ungefärliga): A = 20 mm; B = 31 mm; C = 42 mm; D = 53 mm; E = 64 mm och F = 75 mm.

⚠ FARA

Vid justering av klipphöjdsspakarna kan dina händer och fötter komma i kontakt med en roterande kniv, vilket kan leda till allvarliga personskador.

Stanna motorn och vänta tills alla rörliga delar har stannat innan du ändrar klipphöjdsinställningen.

1. Stäng av motorn och vänta tills alla rörliga delar har stannat.
2. Tryck ned klipphöjdsinställningsknappen med tummen och tryck ned eller lyft upp klipphöjdshandtaget tills den inställning som önskas visas i klipphöjdsavläsningen (Figur 19).

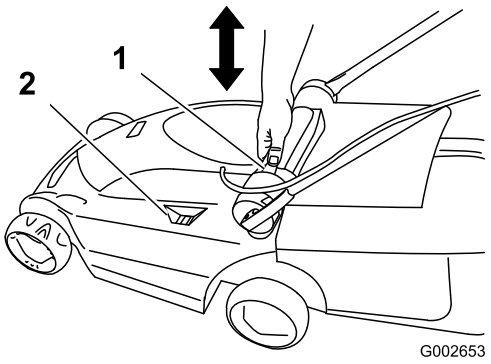

Figur 19

1. Klipphöjdsinställningsknapp 2. Klipphöjdsavläsning

3. Släpp upp klipphöjdsinställningsknappen.

Samla upp klippet

Montera gräsuppsamlaren för att samla upp klippet.

1. Lyft upp den bakre luckan och montera gräsuppsamlaren på klipparen (Figur 20).

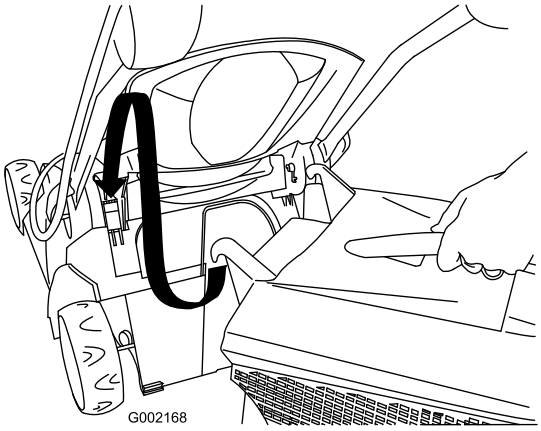

Figur 20

2. Släpp den bakre luckan.
3. Flytta återvinnings-/uppsamlingsspaken till uppsamlingsläget (Figur 21).

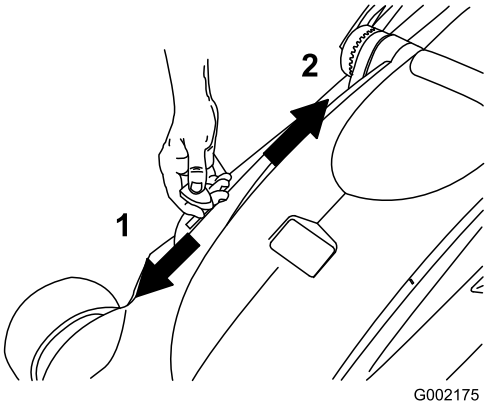

Figur 21

1. Uppsamlingsläge
2. Återvinningsläge (mullningsläge)
3. Återvinnings-/uppsamlingsspak

4. Klipp med gräsuppsamlaren installerad till dess att fyllnadsindikatorn för gräsuppsamlaren visar att uppsamlaren är full (Figur 22).

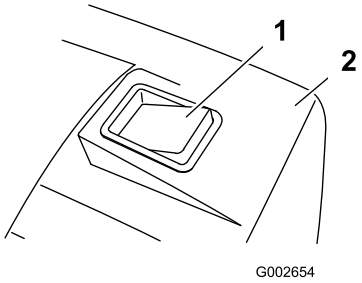

Figur 22

1. Fyllnadsindikator för gräsuppsamlare (gräsuppsamlaren är full)
2. Gräsuppsamlare

5. Lossa gräsuppsamlaren från klipparen och töm ut innehållet.

Obs: Om du vill övergå från uppsamling till återvinning ska du flytta återvinnings-/uppsamlingsspaken till återvinningsläget (Figur 21) och demontera gräsuppsamlaren.

Klipptips



Figur 23

Följ anvisningarna nedan när du klipper gräs, så får du det bästa klippresultatet och en fin gräsmatta.

- Håll **kniven vass** under hela klippsäsongen.
- **Klipp endast torrt gräs.** Vått gräs har en tendens att klumpas ihop på marken, vilket kan leda till motorstopp eller att klipparen täpps igen. Ett vått underlag kan också vara halt, vilket kan få dig att halka och ramla.
- Överlappa klippsvepningarna med cirka 4 cm.
- Om du klipper väldigt långt gräs kan det vara bra att först klippa med den högsta klipphöjdsinställningen och låg hastighet, och sedan klippa en gång till med en lägre klipphöjd så att gräsmattan blir fin.
- Försök med en eller flera av åtgärderna nedan om du inte är nöjd med klippresultatet.
  - Slipa kniven.
  - Gå saktare när du klipper.
  - Höj gräsklipparens klipphöjdsinställning.
  - Klipp gräset oftare.
  - Överlappa klippsvepningarna istället för att klippa en hel svepning varje gång.

Underhåll

Toro har konstruerat den här produkten för att ge dig flera års felfri drift. Ta med produkten till en auktoriserad Toro-återförsäljare vid behov av service.

⚠ VARNING

Klipparen kan användas när den har anslutits till ett vanligt eluttag. Någon kan starta klipparen av misstag och allvarligt skada dig eller andra kringstående.

Koppla alltid bort gräsklipparen från strömkällan när du lämnar klipparen utan uppsikt.

Dubbelisolerade enheter

I en dubbelisolerad enhet finns två isoleringssystem istället för jordning. En dubbelisolerad enhet är inte jordad, och ingen jordande enhet bör heller kopplas till den. För att utföra service på en dubbelisolerad enhet krävs stor försiktighet och god kunskap om systemet. Låt därför endast kvalificerad servicepersonal hos en auktoriserad Toro-återförsäljare serva maskinen. Reservdelarna till en dubbelisolerad enhet måste vara exakt likadana som de delar som byts ut. En dubbelisolerad utrustning är märkt med orden ”Double Insulation” eller ”Double Insulated”. Utrustningen kan även vara märkt med en symbol i form av en kvadrat inuti en kvadrat ⧈.

Rengöra klipparhuset

Rengör klipparhuset efter varje användningstillfälle.

Stanna motorn, vänta tills alla rörliga delar har stannat och koppla bort klipparen från strömkällan innan du rengör den.

Viktigt: Rengör inte klipparen med vatten, eftersom det kan leda till att fukt ansamlas i klipparen och de inre delarna rostar.

- Rengör klipparhusets undersida. Ta bort smuts och gräsklipp med en skrapa i ett hårt träslag.
- Ta bort skräp från ventilerna på huset, längs klipparens översida.
- Borsta bort allt skräp från klipparhuset.
- Kontrollera om det finns några tecken på att eluttaget har smält eller upphettats. Förlängningssladdar med gamla utslitna kontakter som sitter löst i eluttaget kan medföra överhettning genom glapp kontakt. Byt genast ut förlängningssladden om den har skadats.

Serva kniven

Klipp alltid med en vass kniv, så att gräset klipps av jämnt och inte slits eller rycks av.

Använd endast originaldelar från Toro när du byter ut knivarna.

⚠ VARNING

Någon kan starta motorn av misstag och allvarligt skada föraren eller kringstående.

Försök aldrig att kontrollera, demontera eller byta ut kniven innan du har kopplat bort klipparen från eluttaget.

1. Stäng av motorn och vänta tills alla rörliga delar har stannat.
2. Koppla bort klipparen från eluttaget.
3. Lägg klipparen på sidan.
4. Undersök noga så att kniven är vass och inte sliten, särskilt i det område där knivens flata och böjda delar möts. Byt ut kniven om den är sliten.

   Obs: Montera en ny kniv när klippsäsongen börjar för att garanterat få bästa resultat. Fila ned små hack på kniven under klippsäsongen så att eggen hålls vass.

⚠ FARA

En sliten eller skadad kniv kan gå sönder och en bit av kniven kan slungas ut i riktning mot föraren eller någon annan person, vilket kan leda till allvarliga personskador eller dödsfall.

Kontrollera om kniven är sliten eller skadad med jämna mellanrum, och byt ut den om den slits eller skadas.

Demontera kniven

1. Fatta tag i knivens ände (Figur 24) med en trasa eller en tjockt vadderad handske.

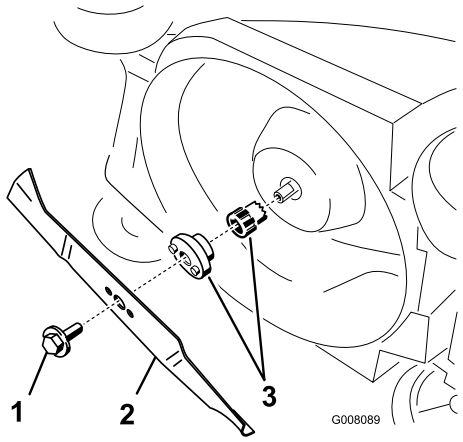

Figur 24

1. Knivbult
2. Kniv
3. Knivhållare

2. Ta bort knivbulten och kniven.

   Viktigt: Om knivhållaren lossnar ska den sättas tillbaka innan kniven och knivbulten monteras. Om gräsklipparen används utan knivhållaren kommer klipparen att skadas.

Slipa kniven

Använd en fil till att slipa knivens översida och bibehålla den ursprungliga klippvinkeln.

Obs: Kniven kommer att vara balanserad även fortsättningsvis om du slipar bort lika mycket från båda knivseggarna.

Viktigt: Kontrollera knivens balans med hjälp av en knivbalanserare. Sådana säljs till en ringa kostnad i järnhandeln. En balanserad kniv förblir i ett horisontellt läge, medan en obalanserad kniv lutar åt den tyngre sidan. Om kniven är i obalans ska du fila bort mer metall från eggen på knivens tunga sida.

Montera kniven

Montera en vass, balanserad kniv och knivbulten. Knivens segeldel ska peka mot klipparhusets översida för att monteringen ska vara korrekt. Dra åt knivbulten till ett moment på 15 Nm.

Serva på/av- och knivbromssystemet

Motorn och kniven har konstruerats så att de stannar inom tre sekunder efter det att styrstången släpps. Kontrollera att styrstången fungerar som den ska före varje användningstillfälle. Kontakta en auktoriserad Toro-återförsäljare om kniven inte stannar inom tre sekunder eller om det hörs ett gnisslande eller skrapande metalliskt ljud när du släpper styrstången. Kontakta även en auktoriserad Toro-återförsäljare om klipparen vibrerar kraftigt när du använder den.

Förvaring

Förvara klipparen i ett svalt, rent och torrt utrymme utom räckhåll för barn. Täck över klipparen så att den hålls ren och står skyddad.

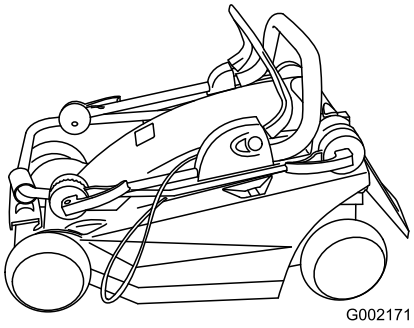

Figur 25

1. Rengör klipparhuset.
2. Kontrollera knivens tillstånd.

Felsökning

Problem	Möjliga orsaker	Åtgärd
Motorn startar inte	1. Förlängningssladden är inte ansluten till klipparen. 2. Förlängningssladden är skadad. 3. Säkringen eller strömbrytaren har gått.	1. Anslut förlängningssladden till klipparen och sätt i den andra ändan av sladden i ett vanligt vägguttag. 2. Kontrollera förlängningssladden och reparera den vid skada. 3. Kontrollera uttagssäkringen och strömbrytaren.
Det är svårt att starta motorn eller så tappar den i effekt	1. Klipparens utkastare har täppts igen. 2. Undersidan av klipparhuset behöver rengöras. 3. Klipphöjden är för låg.	1. Rengör klipparens utkastare. 2. Rengör klipparhusets undersida. 3. Ställ in en högre klipphöjd och starta motorn på nytt.
Klipparen eller motorn vibrerar ovanligt mycket	1. Kniven är inte balanserad. 2. Knivbulten är lös. 3. Klipparens utkastare har täppts igen. 4. Undersidan av klipparhuset behöver rengöras. 5. Motorns monteringsbultar är lösa.	1. Balansera kniven. 2. Dra åt knivbulten. 3. Rengör klipparens utkastare. 4. Rengör klippdäckets undersida. 5. Dra åt motorns monteringsbultar.
Ojämnt klippmönster	1. Kniven är slö och inte balanserad. 2. Du klipper alltid i samma mönster. 3. Undersidan av klipparhuset behöver rengöras.	1. Slipa och balansera kniven. 2. Ändra klippmönster. 3. Rengör klippdäckets undersida.
Utkastaren täpps igen	1. Klipphöjden är för lågt inställd. 2. Du försöker att klippa vått gräs. 3. Undersidan av klipparhuset behöver rengöras.	1. Höj klipphöjden. 2. Låt gräset torka innan du klipper. 3. Rengör klippdäckets undersida.

Anteckningar:

Lista över internationella återförsäljare

Återförsäljare:	Land:	Telefonnummer:
Atlantis Su ve Sulama Sisstemleri Lt	Turkiet	90 216 344 86 74
Balama Prima Engineering Equip.	Hongkong	852 2155 2163
B-Ray Corporation	Korea	82 32 551 2076
Casco Sales Company	Puerto Rico	787 788 8383
Ceres S.A.	Costa Rica	506 239 1138
CSSC Turf Equipment (pvt) Ltd.	Sri Lanka	94 11 2746100
Cyril Johnston & Co.	Nordirland	44 2890 813 121
Equiver	Mexiko	52 55 539 95444
Femco S.A.	Guatemala	502 442 3277
G.Y.K. Company Ltd.	Japan	81 726 325 861
Geomechaniki of Athens	Grekland	30 10 935 0054
Guandong Golden Star	Kina	86 20 876 51338
Hako Ground and Garden	Sverige	46 35 10 0000
Hako Ground and Garden	Norge	47 22 90 7760
Hayter Limited (U.K.)	Storbritannien	44 1279 723 444
Hydroturf Int. Co Dubai	Förenade Arabemiraten	97 14 347 9479
Hydroturf Egypt LLC	Egypten	202 519 4308
Ibea S.P.A.	Italien	39 0331 853611
Irriamc	Portugal	351 21 238 8260
Irrigation Products Int'l Pvt Ltd.	Indien	86 22 83960789
Jean Heybroek b.v.	Nederländerna	31 30 639 4611
Lely (U.K.) Limited	Storbritannien	44 1480 226 800
Maquiver S.A.	Colombia	57 1 236 4079
Maruyama Mfg. Co. Inc.	Japan	81 3 3252 2285
Metra Kft	Ungern	36 1 326 3880
Mountfield a.s.	Tjeckien	420 255 704 220
Munditol S.A.	Argentina	54 11 4 821 9999
Oslinger Turf Equipment SA	Ecuador	593 4 239 6970
Oy Hako Ground and Garden Ab	Finland	358 987 00733
Parkland Products Ltd.	Nya Zeeland	64 3 34 93760
Prochaska & Cie	Österrike	43 1 278 5100
RT Cohen 2004 Ltd.	Israel	972 986 17979
Riversa	Spanien	34 9 52 83 7500
Roth Motorgerate GmBh & Co.	Tyskland	49 7144 2050
Sc Svend Carlsen A/S	Danmark	45 66 109 200
Solvert S.A.S.	Frankrike	33 1 30 81 77 00
Spypros Stavrinides Limited	Cypern	357 22 434131
Surge Systems India Limited	Indien	91 1 292299901
T-Markt Logistics Ltd.	Ungern	36 26 525 500
Toro Australia	Australien	61 3 9580 7355
Toro Europe BVBA	Belgien	32 14 562 960

Toros garanti

Fel och produkter som omfattas

The Toro® Company och dess dotterbolag, Toro Warranty Company, lovar tillsammans, enligt ett avtal dem emellan, att reparera de angivna Toro-produkterna som listas nedan som används för normalt arbete i hemmet* om material- eller tillverkningsfel föreligger.

Följande tidsperioder gäller från inköpsdatumet:

Produkter	Garantiperiod
Manuell motordriven klippare	Två års begränsad garanti
Åkgräsklippare med motor bak	Två års begränsad garanti
Åkgräsklippare	Två års begränsad garanti
Elektriska handhållna produkter	Två års begränsad garanti
Snöslungor	Två års begränsad garanti
Konsumentklippare med noll vändradie	Två års begränsad garanti

* Med Ursprunglig köpare avses den person som ursprungligen köpte Toro-produkterna.

* Med ”arbete i hemmet” avses bruk av produkten i hemmet. Om produkten används på mer än ett ställe, eller i utbildnings- eller uthyrningssyfte, räknas det som kommersiellt bruk och då gäller garantin för kommersiellt bruk.

Begränsad garanti för kommersiellt bruk

Garantin gäller Toro-konsumentprodukter och tillbehör som används i kommersiellt syfte, utbildnings- eller uthyrningssyfte rörande material- eller utförandefel under följande tidsperioder från inköpsdatumet:

Produkter	Garantiperiod
Manuell motordriven klippare	90 dagars garanti
Åkgräsklippare med motor bak	90 dagars garanti
Åkgräsklippare	90 dagars garanti
Elektriska handhållna produkter	90 dagars garanti
Snöslungor	90 dagars garanti
Konsumentklippare med noll vändradie	45 dagars garanti

Anvisningar för garantiservice

Följ denna procedur om du tror att det är något fel på din Toro-produkt rörande material eller utförande:

1. Kontakta din försäljningsrepresentant för att ordna produktservice. Om du av någon anledning inte kan kontakta din representant kan du i stället kontakta en Toro-auktoriserad återförsäljare för att få service där.
2. Ta med produkten och inköpsbeviset (kvittot) till återförsäljaren. Om du av någon anledning är missnöjd med din återförsäljares analys eller med den hjälp du får är du välkommen att kontakta oss på:

   Customer Care Department, Consumer Division
   The Toro Company
   8111 Lyndale Avenue South
   Bloomington, MN 55420-1196
   Chef: Teknisk produktsupport: 001-952-887-8248

   Se bifogad återförsäljarlista.

Ägarens ansvar

Du måste underhålla din Toro-produkt enligt de underhållsförfaranden som beskrivs i *bruksanvisningen*. Sådant rutinunderhåll bekostas av dig, oavsett om det utförs av en återförsäljare eller av dig själv.

Produkter och fel som inte omfattas

Denna uttryckliga garanti omfattar inte följande:

- Kostnader för regelbundet underhåll eller slitdelar, som rotorblad (paddlar), skrapor, remmar, bränsle, smörjmedel, oljebyten, tändstift, kablar/kablage eller bromsjusteringar
- Alla produkter eller delar som ändras, används felaktigt eller som måste bytas ut eller repareras på grund av olyckshändelse eller brist på underhåll.
- Nödvändiga reparationer på grund av underlåtenhet att använda färskt bränsle (ej mer än en månad gammalt) eller underlåtenhet att förbereda enheten korrekt för en längre tids driftstopp (över en månad).
- Motor och transmission. Dessa omfattas av respektive tillverkares garantier med separata villkor och regler

Alla reparationer som omfattas av denna garanti måste utföras av en auktoriserad Toro-återförsäljare med reservdelar som godkänts av Toro.

Allmänna villkor

Köparens rättigheter regleras av de nationella lagar som gäller i respektive land. De rättigheter köparen har i dessa lagar begränsas inte genom denna garanti.