Form No. 3365-431 Rev A

Bageste udblæsningssæt

DH 140 plænetraktor

Modelnr. 117-0054

Monteringsvejledning

Løsdele

Brug skemaet herunder til at kontrollere, at alle dele er blevet leveret.

Beskrivelse	Antal	Anvendelse
Bagdeflektor	1	Monter bagdeflektoren.
Beslag	2	
Skrue	4	

Montering af det bageste udblæsningssæt

1. Fjern græsopsamleren, hvis denne er monteret på traktoren.
2. Bor 4 huller (4 mm i diameter) i traktorens bagplade på de viste steder Figur 1.

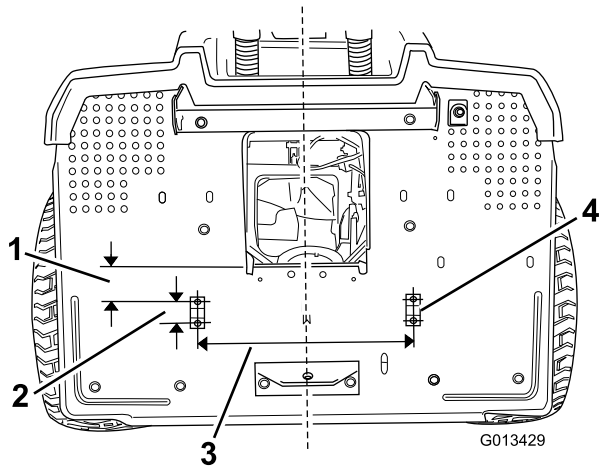

Figur 1

1. 59 mm
2. 35 mm
3. 345 mm
4. Nedre beslag og skruer (2)

3. Monter 2 beslag og 4 skruer som vist i Figur 1.
4. Hæng deflektoren op på beslagene øverst på bagpladen (Figur 2).

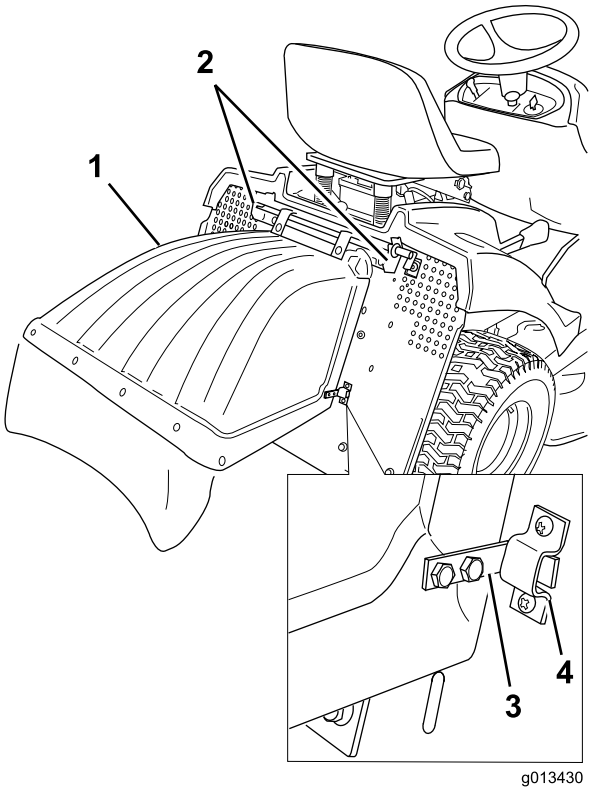

Figur 2

1. Deflektor
2. Beslag
3. Krog (2)
4. nedre beslag (2)

5. Tryk deflektorens sidepaneler indad, indtil krogene er indsat i de nederste beslag.

   Bemærk: Sørg for, at tappen på deflektoren trykker sikkerhedskontakten ind (Figur 3). Hvis tappen ikke er tilstrækkeligt i berøring med sikkerhedskontakten, kan knivene ikke aktiveres.

© 2010—The Toro® Company
8111 Lyndale Avenue South
Bloomington, MN 55420

Registrer dit produkt på www.Toro.com.

CE

Oversættelse af original (DA)
Trykt i USA
Alle rettigheder forbeholdes

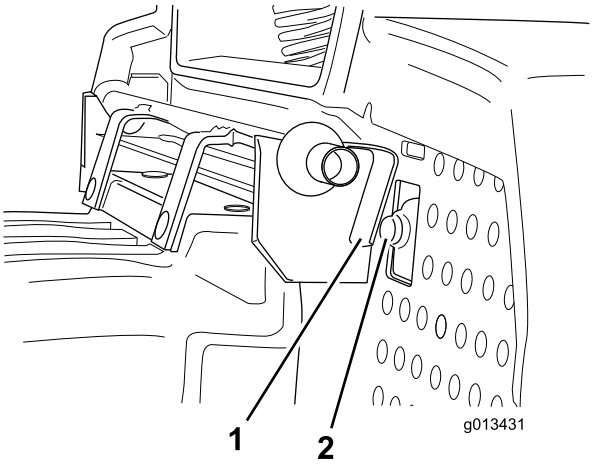

Figur 3

1. Tap
2. Sikkerhedskontakt