Form No. 3365-432 Rev A

Heckauswurf

DH 140-Rasentraktor

Modellnr. 117-0054

Installationsanweisungen

Einzelteile

Prüfen Sie anhand der nachstehenden Tabelle, dass Sie alle im Lieferumfang enthaltenen Teile erhalten haben.

Beschreibung	Menge	Verwendung
Heckablenkblech	1	Montieren Sie das Heckablenkblech.
Halterung	2	
Schraube	4	

Montieren des Heckauswurfs

1. Nehmen Sie ggf. das Heckfangsystem vom Traktor ab.
2. Bohren Sie vier Löcher (Durchmesser von 4 mm) in die Heckplatte des Traktors; die Stellen sind in Bild 1 abgebildet.

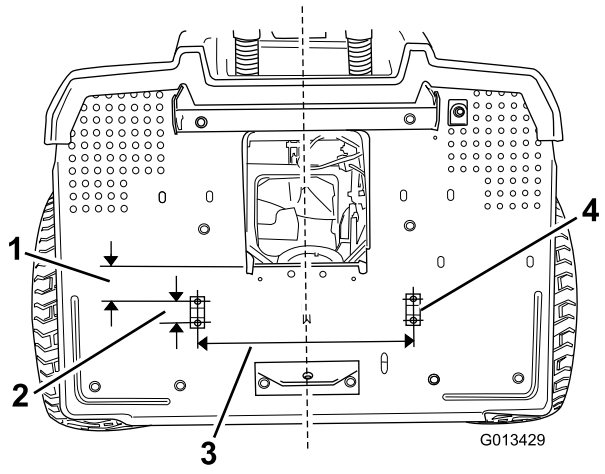

Bild 1

1. 59 mm
2. 35 mm
3. 345 mm
4. Untere Halterung und Schrauben (2 Stück)

3. Setzen Sie die zwei Halterungen und vier Schrauben ein, wie in Bild 1 abgebildet.
4. Hängen Sie das Ablenkblech in die Halterungen oben an der Heckplatte ein (Bild 2).

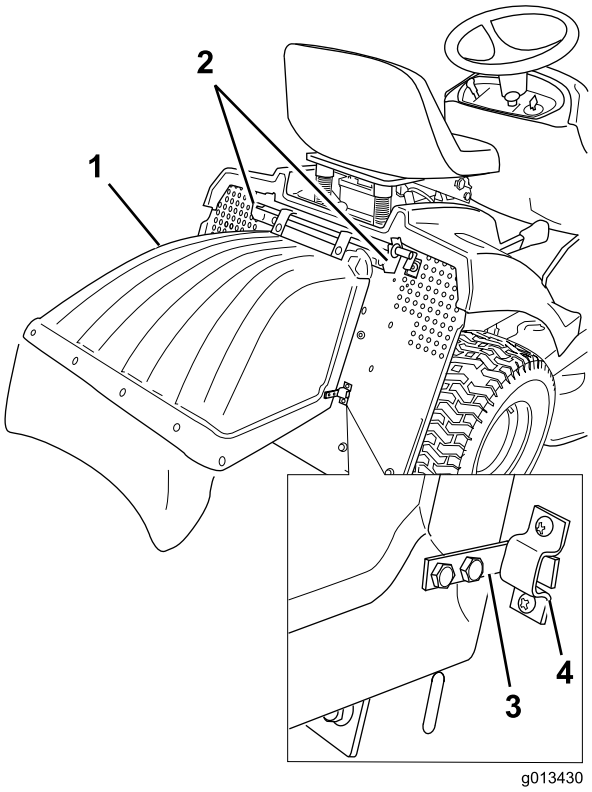

Bild 2

1. Ablenkblech
2. Halterungen
3. Haken (2 Stück)
4. Untere Halterung (2 Stück)

5. Drücken Sie die Seitenplatten des Ablenkblechs nach innen, bis die Haken in den unteren Halterungen sitzen.

   Hinweis: Stellen Sie sicher, dass die Nase am Ablenkblech den Sicherheitsschalter nach unten drückt (Bild 3). Wenn die Nase keinen ausreichenden Kontakt mit dem Sicherheitsschalter hat, können die Messer nicht eingekuppelt werden.

© 2010—The Toro® Company
8111 Lyndale Avenue South
Bloomington, MN 55420

Registrieren Sie Ihr Produkt unter www.Toro.com.

CE

Originaldokuments (DE)
Druck: USA
Alle Rechte vorbehalten

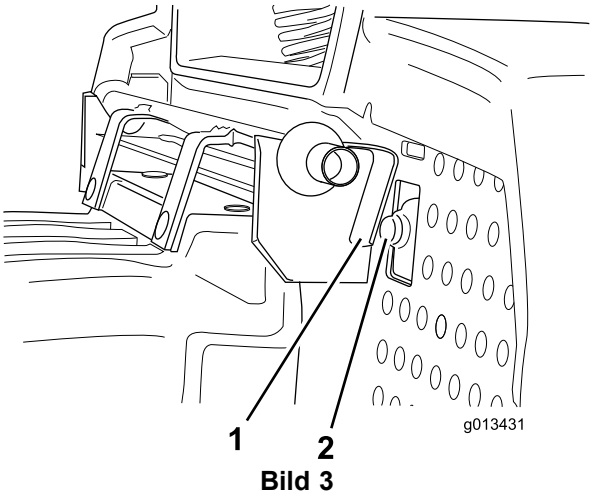

Bild 3

1. Nase
2. Sicherheitsschalter