Form No. 3365-433 Rev A

Kit de de descarga trasera

Tractor de césped DH 140

Nº de modelo 117-0054

Instrucciones de instalación

Piezas sueltas

Utilice la tabla siguiente para verificar que no falta ninguna pieza.

Descripción	Cant.	Uso
Conjunto del deflector trasero	1	
Soporte	2	Instale el kit de deflector trasero.
Tornillo	4	

Instalación del kit de descarga trasera.

1. Si el recogedor de hierba está instalado en el tractor, retírelo.
2. Abra 4 taladros (4 mm de diámetro) en la placa trasera del tractor en los lugares indicados en Figura 1.

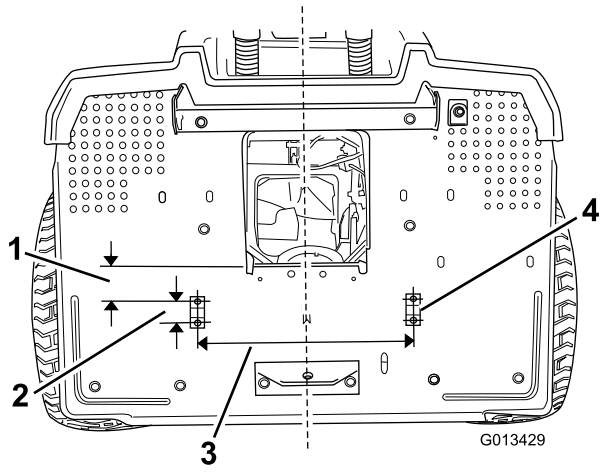

Figura 1

1. 59 mm
2. 35 mm
3. 345 mm
4. Soporte inferior y tornillos (2)

3. Instale los 2 soportes y 4 tornillos según se muestra en Figura 1.
4. Cuelgue el deflector en los soportes de la parte superior de la placa trasera (Figura 2).

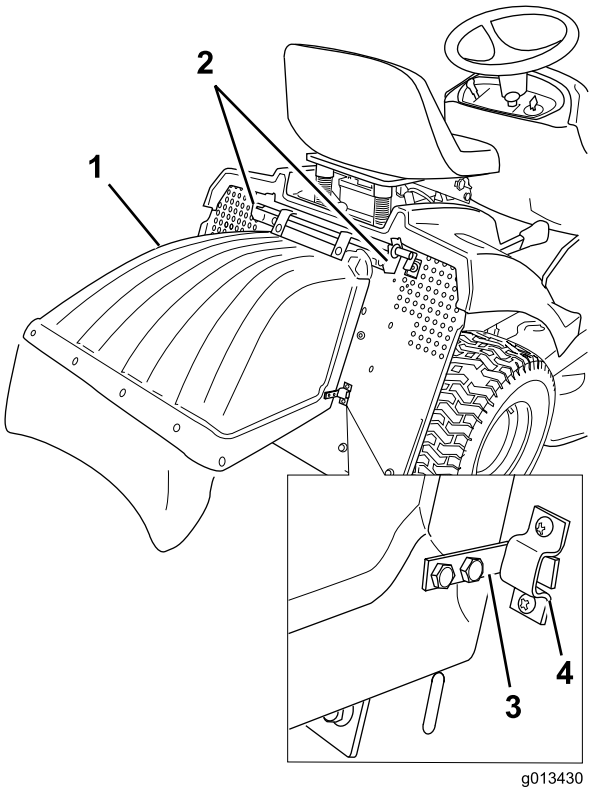

Figura 2

1. Deflector
2. Soportes
3. Gancho (2)
4. soporte inferior (2)

5. Presione hacia dentro los paneles laterales del deflector hasta que los ganchos se introduzcan en los soportes inferiores.

   Nota: Compruebe que la pestaña del deflector presiona el interruptor de seguridad (Figura 3). Si la pestaña no ejerce la presión suficiente sobre el interruptor de seguridad, las cuchillas no se engranarán.

© 2010—The Toro® Company
8111 Lyndale Avenue South
Bloomington, MN 55420

Registre su producto en www.Toro.com.

CE

Traducción del original (ES)
Impreso en EE.UU.
Reservados todos los derechos

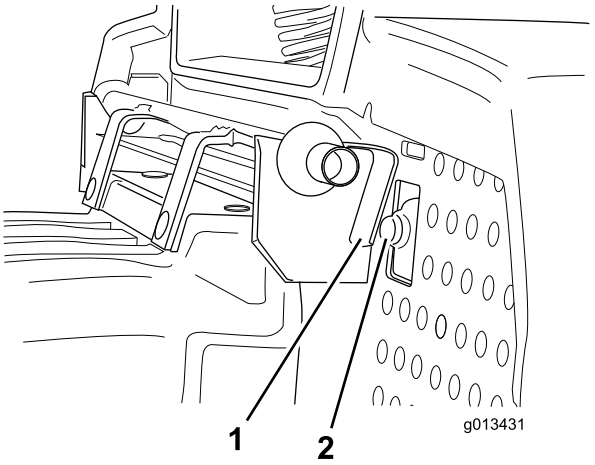

Figura 3

1. Pestaña
2. Interruptor de seguridad