Form No. 3365-434 Rev A

Kit d'éjection arrière

Tracteur pour pelouse DH 140

N° de modèle 117-0054

Instructions de montage

Pièces détachées

Reportez-vous au tableau ci-dessous pour vérifier si toutes les pièces ont été expédiées.

Description	Qté	Utilisation
Déflecteur arrière	1	Montez le kit d'éjection arrière.
Support	2	
Vis	4	

Montage du kit d'éjection arrière

1. Si le bac à herbe est monté sur le tracteur, déposez-le.
2. Percez 4 trous (4 mm de diamètre) dans la plaque arrière du tracteur aux emplacements indiqués à la Figure 1.

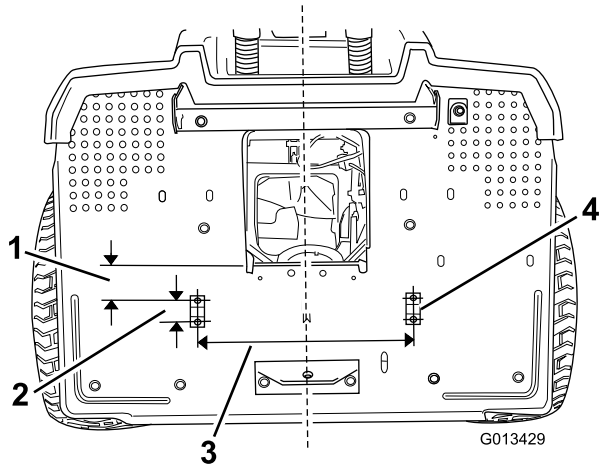

Figure 1

1. 59 mm
2. 35 mm
3. 345 mm
4. Support inférieur et vis (2)

3. Posez les 2 supports et les 4 vis comme illustré à la Figure 1.
4. Accrochez le déflecteur aux supports en haut de la plaque arrière (Figure 2).

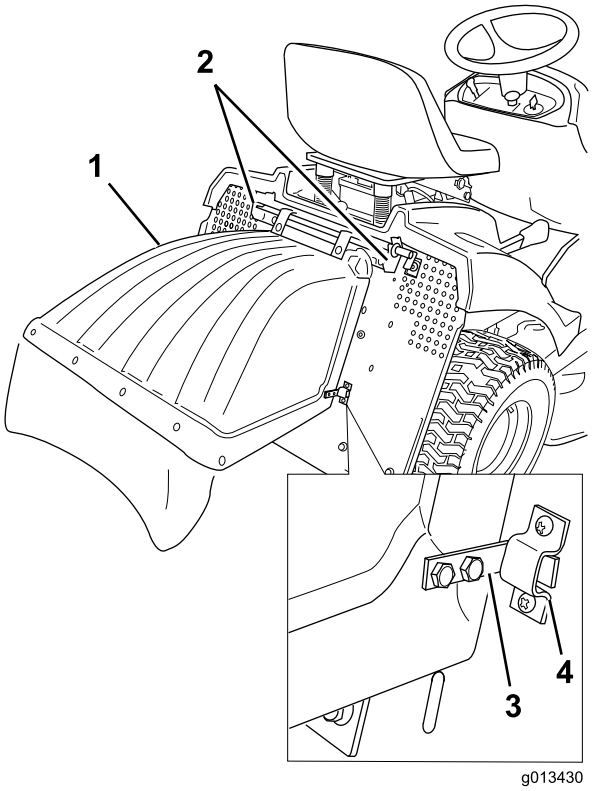

Figure 2

1. Déflecteur
2. Supports
3. Crochet (2)
4. Support inférieur (2)

5. Poussez les panneaux latéraux du déflecteur vers l'intérieur jusqu'à ce que les crochets soient insérés dans les supports inférieurs.

   Remarque: La languette du déflecteur doit être pousser le contacteur de sécurité (Figure 3). Si la languette n'est pas suffisamment appuyée sur le contacteur de sécurité, les lames ne s'engageront pas.

© 2010—The Toro® Company
8111 Lyndale Avenue South
Bloomington, MN 55420

Enregistrez votre produit à www.Toro.com.

CE

Traduction du texte d'origine (FR)
Imprimé aux États-Unis
Tous droits réservés

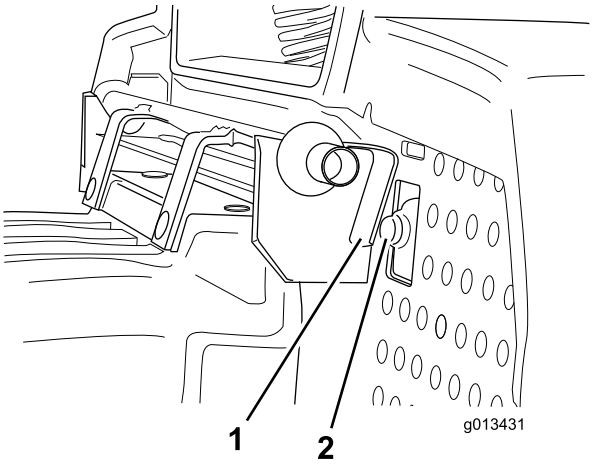

Figure 3

1. Languette
2. Contacteur de sécurité