Form No. 3365-435 Rev A

# Kit di scarico posteriore

## DH 140 Trattore per manto erboso

**Nº del modello 117-0054**

**Istruzioni di installazione**

## Parti sciolte

Verificate che sia stata spedita tutta la componentistica, facendo riferimento alla seguente tabella.

| Descrizione | Qté | Uso |
|---|---|---|
| Gruppo deflettore posteriore | 1 | Installate il kit deflettore posteriore. |
| Staffa | 2 | |
| Vite | 4 | |

# Installazione del kit di scarico posteriore

1. Se il cesto di raccolta erba è installato sul trattore rimuovetelo.
2. Effettuate 4 fori (diametro di 4 mm) nella piastra posteriore del trattore nella posizione mostrata in Figura 1.

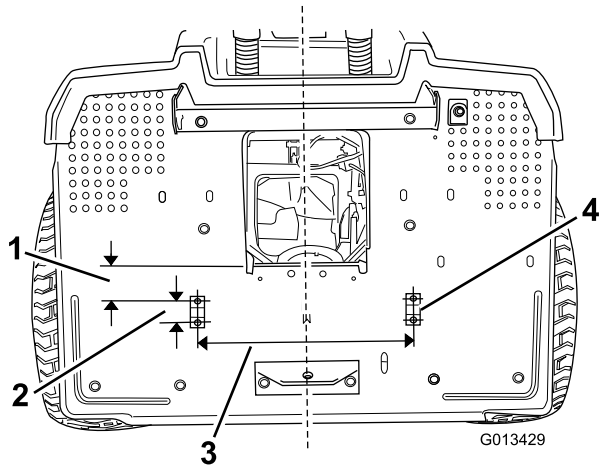


**Figura 1**

1. 59 mm
2. 35 mm
3. 345 mm
4. Staffa inferiore e viti (2)

3. Installate le 2 staffe e le 4 viti come mostrato in Figura 1.
4. Agganciare il deflettore sulle staffe all'estremità superiore della piastra posteriore (Figura 2).

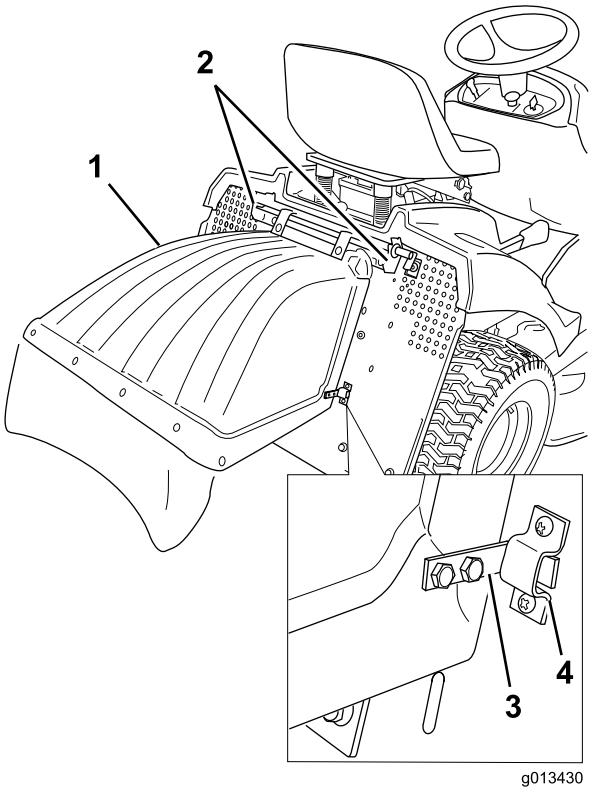


**Figura 2**

1. Deflettore
2. Staffe
3. Gancio (2)
4. Staffa inferiore (2)

5. Premete i pannelli laterali del deflettore verso l'interno finché i ganci non si inseriscono nelle staffe inferiori.

   **Nota:** Assicuratevi che la linguetta sul deflettore prema contro l'interruttore di sicurezza (Figura 3). Se la linguetta non è sufficientemente a contatto con l'interruttore di sicurezza, le lame non si attivano.

© 2010—The Toro® Company
8111 Lyndale Avenue South
Bloomington, MN 55420

Registrate il vostro prodotto presso www.Toro.com.

CE

Traduzione dell'originale (IT)
Stampato negli USA
Tutti i diritti sono riservati

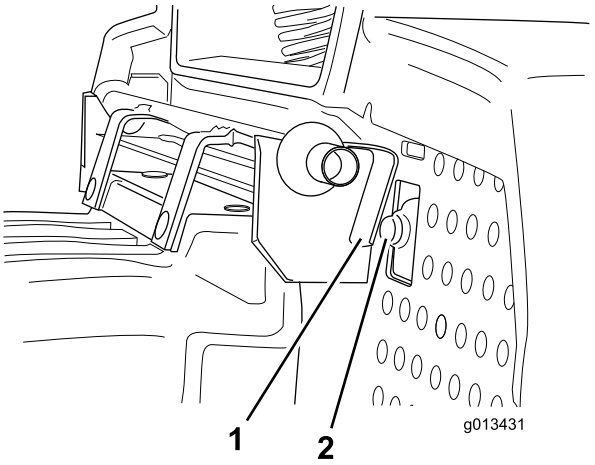


**Figura 3**

1. Linguetta
2. Interruttore di sicurezza