Form No. 3365-436 Rev A

Achterafvoerset

DH 140 Gazontractor

Modelnr.: 117-0054

Installatie-instructies

Losse onderdelen

Gebruik onderstaande lijst om te controleren of alle onderdelen zijn geleverd.

Omschrijving	Hoeveelheid	Gebruik
Achterafvoerconstructie	1	Monteer de achterafvoerset.
Beugel	2	
Schroef	4	

De achterafvoerset monteren

1. Verwijder de grasvanger als deze op de tractor is gemonteerd.
2. Boor 4 openingen (met een diameter van 4 mm) in de achterplaat van de tractor, op de locaties die zijn aangegeven in Figuur 1.

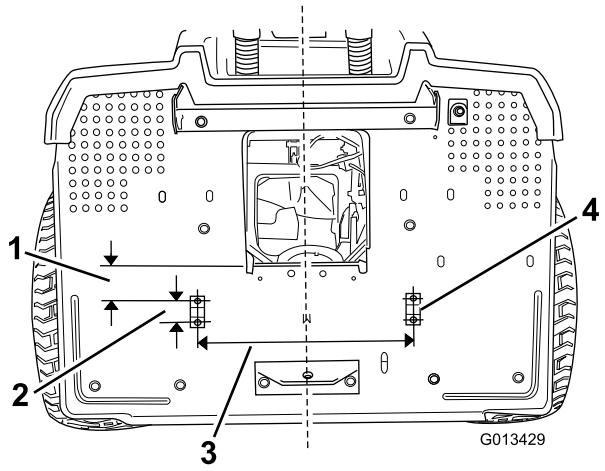

Figuur 1

1. 59 mm
2. 35 mm
3. 345 mm
4. Onderste beugel en schroeven (2)

3. Monteer de 2 beugels en 4 schroeven zoals afgebeeld in Figuur 1.
4. Hang de grasgeleider op de beugels bovenaan de achterplaat (Figuur 2).

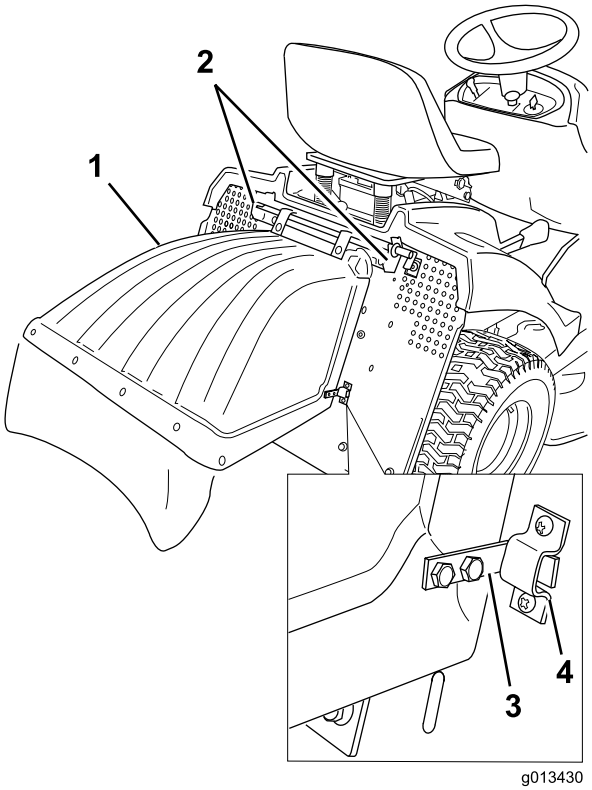

Figuur 2

1. Grasgeleider
2. Beugels
3. Haak (2)
4. Onderste beugel (2)

5. Druk de zijpanelen van de geleider naar binnen totdat de haken in de onderste beugels zijn gestoken.

   Opmerking: Zorg ervoor dat het lipje van de geleider de veiligheidsschakelaar indrukt (Figuur 3). Als het lipje de veiligheidsschakelaar niet ver genoeg indrukt, worden de maaimessen niet ingeschakeld.

© 2010—The Toro® Company
8111 Lyndale Avenue South
Bloomington, MN 55420

Registreer uw product op www.Toro.com.

CE

Vertaling van de oorspronkelijke tekst (NL)
Gedrukt in de VS.
Alle rechten voorbehouden

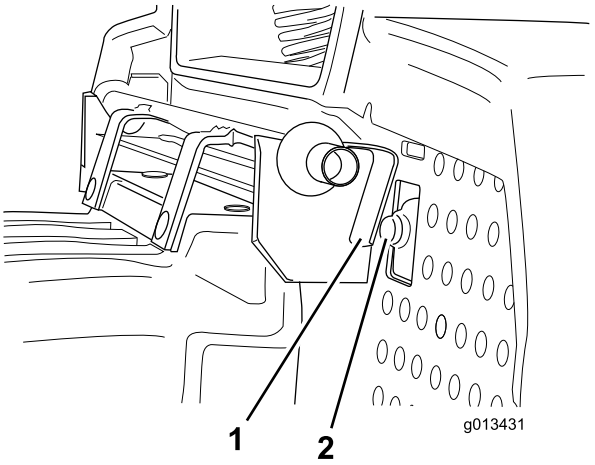

Figuur 3

1. Lipje
2. Veiligheidsschakelaar