Form No. 3365-437 Rev A

Bakutslipssett

DH 140-plentraktor

Modellnr. 117-0054

Installasjonsveiledning

Løse deler

Bruk diagrammet nedenfor som en sjekkliste for å kontrollere at alle delene er sendt.

Beskrivelse	Ant.	Bruk
Bakre avlederenhet	1	Monter bakutslippssettet.
Brakett	2	
Skrue	4	

Montere bakutslippssettet

1. Fjern gressoppsamleren hvis denne er montert på traktoren.
2. Bor fire hull (4 mm diameter) i traktorens bakplate som vist i Figur 1.

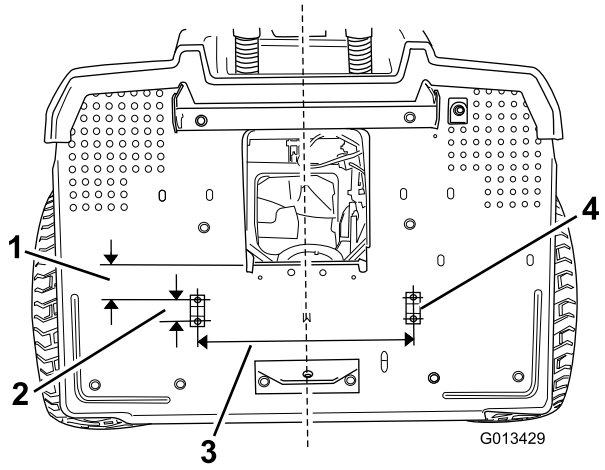

Figur 1

1. 59 mm
2. 35 mm
3. 345 mm
4. Nedre brakett og skrue (2)

3. Monter de to brakettene og fire skruene som vist i Figur 1.
4. Heng avlederen på brakettene øverst på bakplaten (Figur 2).

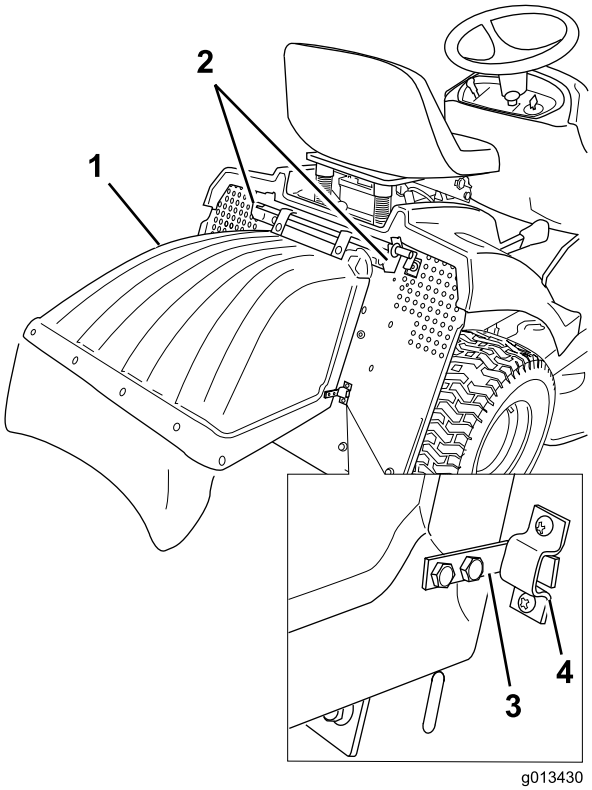

Figur 2

1. Avleder
2. Braketter
3. Krok (to)
4. Nedre brakett (to)

5. Trykk sidepanelene på avlederen innover til krokene blir hektet inn i de nedre brakettene.

   Merk: Påse at tappen på avlederen trykker inn sikkerhetsbryteren (Figur 3). Hvis tappen ikke har god nok kontakt med sikkerhetsbryteren, vil ikke knivene starte.

© 2010—The Toro® Company
8111 Lyndale Avenue South
Bloomington, MN 55420

Registrer ditt produkt på www.Toro.com.

CE

Oversettelse av originalen (NO)
Trykt i USA
Med enerett

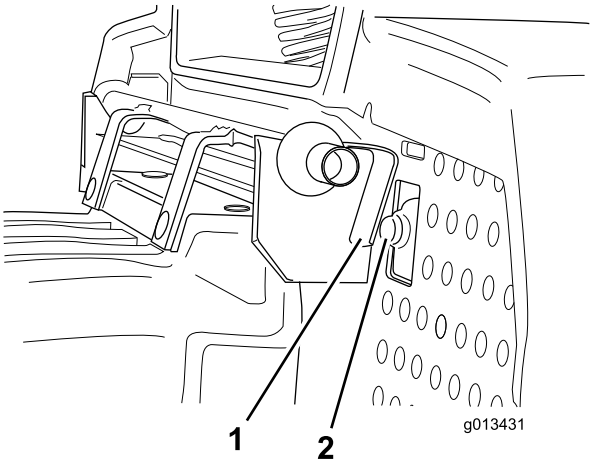

Figur 3

1. Tapp
2. Sikkerhetsbryter