Form No. 3365-438 Rev A

Sats för bakre utkast

DH 140 åkgräsklippare

Modellnr 117-0054

Monteringsanvisningar

Lösa delar

Använd diagrammet nedan för att kontrollera att alla delar finns med.

Beskrivning	Antal	Användning
Bakre gräsriktare	1	Montera den bakre gräsriktaren.
Fäste	2	
Skruv	4	

Montera satsen för bakre utkast

1. Ta bort uppsamlaren, om det finns en sådan monterad på traktorn.
2. Borra fyra hål (4 mm i diameter) i traktorns bakre plåt på de platser som anges i Figur 1.

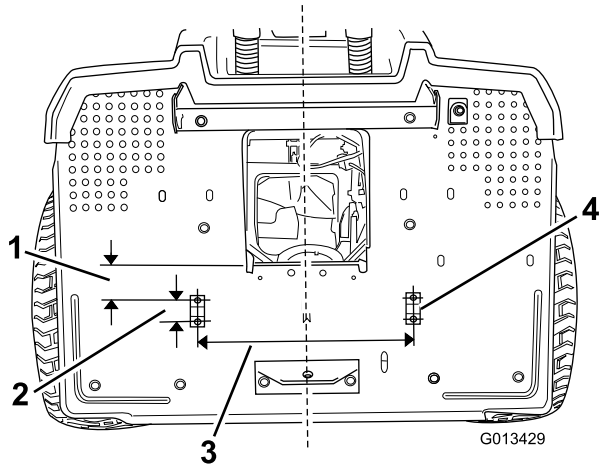

Figur 1

1. 59 mm
2. 35 mm
3. 345 mm
4. Lägre fäste och skruvar

3. Montera de två fästena och fyra skruvarna på det sätt som anges i Figur 1.
4. Häng gräsriktaren på fästena längst upp på den bakre plåten (Figur 2).

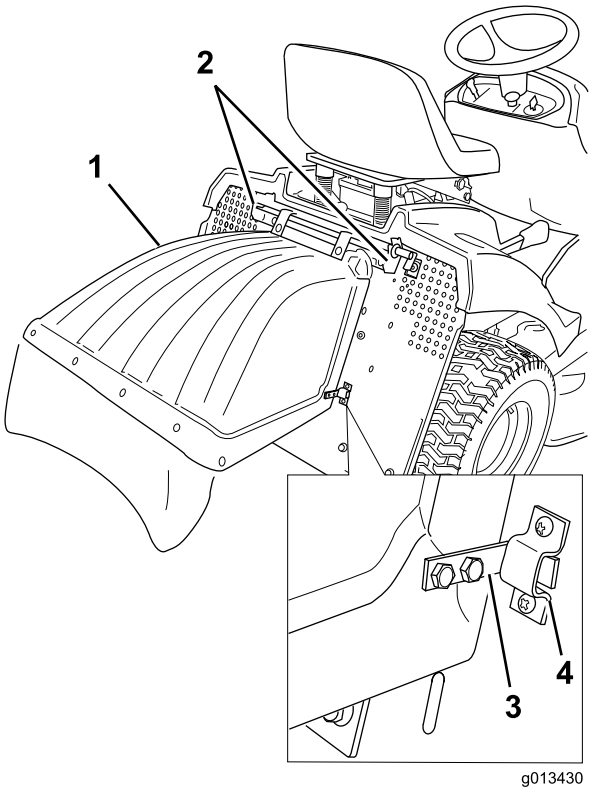

Figur 2

1. Gräsriktare
2. Fästen
3. Krok (2)
4. Lägre fäste (2)

5. Tryck gräsriktarens sidopaneler inåt tills krokarna förs in i de lägre fästena.

   Obs: Kontrollera att tappen på gräsriktaren trycker in säkerhetsbrytaren (Figur 3). Bladet spärras om tappen inte har tillräcklig kontakt med säkerhetsbrytaren.

© 2010—The Toro® Company
8111 Lyndale Avenue South
Bloomington, MN 55420

Registrera din produkt på www.Toro.com.

CE

Översättning av originalet (SV)
Tryckt i USA
Med ensamrätt

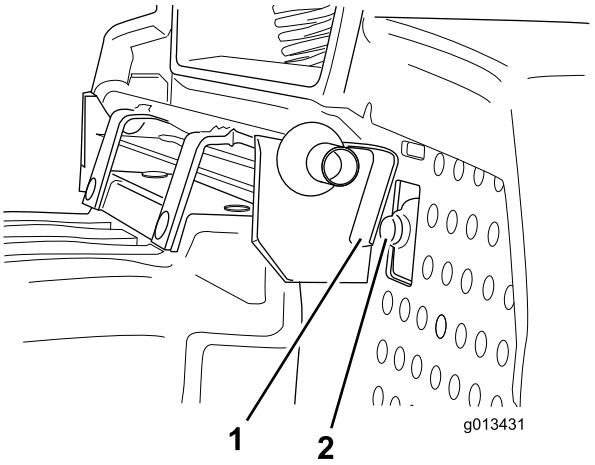

Figur 3

1. Tapp
2. Säkerhetsbrytare