Form No. 3365-628 Rev A

Odśnieżarka Powerlite®

Model nr 38273—Numer seryjny 311000001 i wyższe

Podręcznik operatora

Wprowadzenie

Opisywana maszyna jest przeznaczona dla właścicieli domów oraz zawodowych, świadczących usługi operatorów. Maszyna służy głównie do odśnieżania nawierzchni brukowanych, takich jak podjazdy i chodniki, a także innych nawierzchni komunikacyjnych w obiektach mieszkaniowych i handlowych. Nie należy używać maszyny do usuwania innych materiałów, niż śnieg. Opisywany model nie jest przeznaczony do odśnieżania nawierzchni żwirowych.

Przeczytaj uważnie poniższe informacje, aby poznać zasady właściwej obsługi i konserwacji maszyny, nie uszkodzić jej i uniknąć obrażeń. Na Tobie spoczywa odpowiedzialność za prawidłowe i bezpieczne użytkowanie maszyny.

Aby uzyskać informacje na temat maszyny i akcesoriów, znaleźć dealera lub zarejestrować swoją maszynę, skontaktuj się bezpośrednio z firmą Toro za pomocą witryny internetowej www.Toro.com.

Aby skorzystać z serwisu, zakupić oryginalne części Toro lub uzyskać dodatkowe informacje, skontaktuj się z przedstawicielem autoryzowanego serwisu lub biurem obsługi klienta firmy Toro, a także przygotuj numer modelu i numer seryjny maszyny. Rysunek 1 przedstawia położenie numeru modelu i numeru seryjnego na maszynie. Zapisz je w przewidzianym na to miejscu.

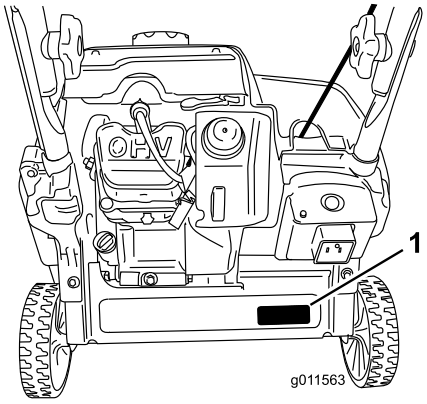

Rysunek 1

1. Położenie numeru modelu i numeru seryjnego

Model nr _____

Numer seryjny _____

Niniejsza instrukcja zawiera opis potencjalnych zagrożeń, a zawarte w niej ostrzeżenia zostały oznaczone symbolem ostrzegawczym (Rysunek 2), który sygnalizuje niebezpieczeństwo, mogące spowodować poważne obrażenia lub śmierć w razie zlekceważenia zalecanych środków ostrożności.

Rysunek 2

1. Symbol ostrzegawczy

W niniejszej instrukcji występują 2 słowa podkreślające wagę informacji. **Ważne** zwraca uwagę na szczególne informacje techniczne, a **Uwaga** podkreśla informacje ogólne, wymagające szczególnej uwagi.

Bezpieczeństwo

Opisywana maszyna spełnia lub przekracza normę ISO 8437, obowiązującą w czasie jej produkcji.

Przeczytaj ze zrozumieniem treść tej instrukcji przed uruchomieniem silnika

⚠To jest symbol ostrzegawczy. Jego zadaniem jest zwrócenie uwagi na potencjalne ryzyko odniesienia obrażeń. Przestrzegaj wszystkich ostrzeżeń umieszczonych obok tego symbolu, aby uniknąć możliwych obrażeń lub śmierci.

Niewłaściwe użytkowanie lub konserwacja maszyny mogą spowodować obrażenia lub śmierć. Aby zmniejszyć to ryzyko, przestrzegaj poniższych zaleceń dotyczących bezpieczeństwa.

Szkolenie

- Przed przystąpieniem do eksploatacji maszyny przeczytaj ze zrozumieniem i przestrzegaj wszystkich zaleceń podanych na maszynie i w instrukcji obsługi. Dokładnie zapoznaj się z elementami sterowania

© 2010—The Toro® Company
8111 Lyndale Avenue South
Bloomington, MN 55420

Zarejestruj produkt pod adresem www.Toro.com.

CE

Tłumaczenie oryginału (PL)
Wydrukowano w Stanach Zjednoczonych
Wszelkie prawa zastrzeżone

i prawidłową obsługą maszyny. Dowiedz się, jak szybko zatrzymać maszynę i wyłączyć elementy sterowania.

- Nigdy nie pozwalaj dzieciom obsługiwać maszynę. Nigdy nie pozwalaj dorosłym bez odpowiedniego przeszkolenia obsługiwać maszynę.
- Podczas pracy nie pozwalaj na przebywanie na odśnieżanym terenie żadnym osobom, a zwłaszcza małym dzieciom.
- Uważaj, aby się nie poślizgnąć lub przewrócić.

Przygotowanie

- Dokładnie sprawdź obszar, na którym będziesz używać maszyny i usuń wszystkie wycieraczki, sanki, deski, przewody i inne przedmioty.
- Przed przystąpieniem do użytkowania maszyny załóż odpowiednią odzież zimową. Nie noś luźnej odzieży, która mogłaby zostać pochwycona przez ruchome części. Noś obuwie, które zapewni stabilne oparcie na śliskich nawierzchniach.
- Zachowaj ostrożność w kontakcie z paliwem, ponieważ jest łatwopalne.
  - Używaj atestowanego kanistra na paliwo.
  - Nigdy nie uzupełniaj paliwa w uruchomionym lub gorącym silniku.
  - Uzupełniaj paliwo na zewnątrz, zachowując najwyższą ostrożność. Nigdy nie uzupełniaj paliwa w pomieszczeniu.
  - Nie napełniaj kanistrów w pojeździe, na platformie lub przyczepie z plastikową tapicerką. Przed napełnianiem zawsze ustaw kanister na podłożu, z dala od pojazdu.
  - Jeśli to praktyczne, sprowadź maszynę zasilaną benzyną z platformy lub przyczepy i zatankuj ją na podłożu. Jeśli to niemożliwe, zatankuj maszynę na platformie za pomocą przenośnego kanistra, zamiast pistoletu dystrybutora benzyny.
  - Pistolet powinien przez cały czas dotykać obrzeża zbiornika paliwa lub kanistra, aż do zakończenia tankowania. Nie używaj zapadki blokującej pistolet dystrybutora w położeniu otwartym.
  - Dokładnie zakręć korek wlewu paliwa i wytrzyj rozlane paliwo.
  - W razie rozlania paliwa na odzież, natychmiast ją zmień.
  - Nie pal, kiedy masz kontakt z paliwem.
- Używaj przedłużaczy i gniazd zalecanych przez producenta do wszystkich maszyn wyposażonych w elektryczne silniki rozruchowe.
- Nie próbuj odśnieżać nawierzchni żwirowej lub tłuczniowej. Maszyna przeznaczona jest wyłącznie do odśnieżania nawierzchni brukowanych.
- Nigdy nie próbuj niczego regulować przy uruchomionym silniku (chyba, że takie jest wyraźne zalecenie producenta).
- Zawsze zakładaj okulary ochronne lub osłonę oczu na czas pracy, wykonując regulację lub naprawę, aby chronić oczy przed potencjalnymi przedmiotami wyrzucanymi z maszyny.
- Pozwól, aby silnik i maszyna dostosowały się do temperatury na zewnątrz przed rozpoczęciem odśnieżania.

Obsługa

- Nie zbliżaj dłoni ani stóp w pobliże ani pod wirujące części. Wylot wyrzutnika zawsze powinien być drożny.
- Zachowuj szczególną ostrożność, odśnieżając lub przejeżdżając przez żwirowe podjazdy, ścieżki lub drogi. Uważaj na ukryte zagrożenia oraz ruch uliczny.
- Po kolizji z ciałem obcym zatrzymaj silnik, wyjmij kluczyk zapłonu, dokładnie sprawdź maszynę pod kątem uszkodzeń i napraw uszkodzenia przed jej ponownym uruchomieniem i dalszą pracą.
- Jeśli maszyna zaczyna nadmiernie drgać, natychmiast zatrzymaj silnik i sprawdź przyczynę. Zazwyczaj drgania ostrzegają o problemie.
- Zawsze zatrzymuj silnik, kiedy opuszczasz stanowisko operatora, aby odblokować obudowę łopatek wirnika lub tunel wyrzutowy, a także przed naprawą, regulacją czy kontrolą.
- Przed przystąpieniem do czyszczenia, naprawy lub kontroli maszyny zatrzymaj silnik i upewnij się, że łopatki wirnika oraz wszystkie ruchome części zatrzymały się.
- Nie uruchamiaj silnika w pomieszczeniu, poza przypadkami uruchamiania w celu wjechania lub wyjechania maszyną z budynku. Otwórz drzwi na zewnątrz; spaliny są niebezpieczne.
- Zachowaj szczególną ostrożność w czasie pracy na zboczach.
- Nigdy nie używaj maszyny bez założonych i sprawnych odpowiednich osłon i innych zabezpieczeń.
- Nigdy nie kieruj wyrzutnika w stronę ludzi lub miejsc, gdzie może dojść do uszkodzenia mienia. Nie dopuszczaj w pobliże dzieci ani osób postronnych.
- Nie przeciążaj maszyny, usiłując odśnieżać zbyt szybko.

- Spoglądaj za siebie i zachowaj ostrożność, cofając maszyną.
- Wyłączaj zasilanie łopatek wirnika na czas transportu i kiedy maszyna nie jest używana.
- Nigdy nie używaj maszyny nie mając dobrej widoczności lub oświetlenia. Zawsze utrzymuj stabilną pozycję i mocno trzymaj uchwyty. Chodź; nie biegaj.
- Nigdy nie dotykaj gorącego silnika ani tłumika.

Odblokowywanie tunelu wyrzutowego

Kontakt dłoni z obracającymi się łopatkami wirnika wewnątrz tunelu wyrzutowego jest najczęstszą przyczyną obrażeń związanych z obsługą odśnieżarek. Nigdy nie usuwaj blokady tunelu wyrzutowego dłońmi.

Aby odblokować tunel:

- **Zatrzymaj silnik!**
- Odczekaj 10 sekund, aby mieć pewność, że łopatki wirnika zatrzymały się.
- Zawsze używaj narzędzia do czyszczenia, nigdy dłoni.

Konserwacja i przechowywanie

- Często regularnie sprawdzaj odpowiednie dokręcenie wszystkich mocowań, aby zapewnić bezpieczną eksploatację maszyny.
- Nigdy nie przechowuj maszyny z paliwem w zbiorniku w budynku, gdzie występują otwarte źródła zapłonu, takie jak podgrzewacze c.w.u., wolnostojące grzejniki, suszarki do ubrań itp. Przed przechowaniem w pomieszczeniu zaczekaj, aż silnik ostygnie.
- Przed przechowaniem maszyny przez dłuższy czas zawsze sprawdzaj ważne zalecenia w *Instrukcji obsługi*.
- Konserwuj, a w razie potrzeby wymieniaj naklejki ostrzegawcze i instruktażowe.
- Po zakończeniu odśnieżania zostaw maszynę uruchomioną przez kilka minut, aby zapobiec zamarznięciu łopatek wirnika.

Bezpieczeństwo odśnieżarek Toro

Poniższa lista zawiera informacje dotyczące bezpieczeństwa określonych produktów Toro oraz inne informacje dotyczące bezpieczeństwa, które musisz znać.

- **Wirujące łopatki wirnika mogą skaleczyć palce lub dłonie.** W czasie użytkowania maszyny stój za uchwytami, z dala od otworu wyrzutnika. **Nie zbliżaj twarzy, dłoni, stóp ani innych części ciała ani odzieży do ruchomych lub wirujących części.**
- Przed przystąpieniem do regulacji, czyszczenia, naprawy i kontroli maszyny, a także przed odblokowaniem tunelu wyrzutowego, **zatrzymaj silnik, wyjmij kluczyk i zaczekaj, aż wszystkie ruchome części zatrzymają się.**
- **Zanim** opuścisz stanowisko operatora, zatrzymaj silnik, wyjmij kluczyk zapłonu i zaczekaj, aż wszystkie ruchome części zatrzymają się.
- Jeśli osłona, zabezpieczenie lub naklejka ulegnie uszkodzeniu, stanie się nieczytelna lub zaginie, napraw ją lub wymień przed przystąpieniem do pracy. Dokręć także wszelkie poluzowane mocowania.
- **Nie** pal, kiedy masz kontakt z paliwem.
- **Nie** używaj maszyny na dachach.
- Nie dotykaj silnika, kiedy pracuje lub krótko po zatrzymaniu, ponieważ może być dość gorący, aby spowodować oparzenia.
- Wykonuj tylko czynności konserwacyjne opisane w niniejszej instrukcji. Przed przystąpieniem do konserwacji, serwisowania lub regulacji, zatrzymaj silnik i wyjmij kluczyk. W sprawie poważnych napraw kontaktuj się z przedstawicielem autoryzowanego serwisu.
- Nie zmieniaj ustawień regulatora silnika.
- Przed przechowaniem maszyny na ponad 30 dni, spuść paliwo ze zbiornika, aby wykluczyć potencjalne zagrożenie. Przechowaj paliwo w atestowanym kanistrze. Przed przechowaniem maszyny wyjmij kluczyk ze stacyjki.
- Kupuj tylko oryginalne części zamienne i akcesoria Toro.

Ciśnienie akustyczne

W opisywanej maszynie, poziom ciśnienia akustycznego przy uchu operatora wynosi 89 dBA z uwzględnieniem niepewności (K) 1 dBA. Poziom ciśnienia akustycznego został określony zgodnie z procedurami podanymi w normie EN ISO 11201.

Moc akustyczna

W opisywanej maszynie, gwarantowany poziom mocy akustycznej wynosi 103 dBA z uwzględnieniem niepewności (K) 3,75 dBA. Poziom mocy akustycznej został określony zgodnie z procedurami podanymi w normie EN ISO 3744.

Drgania przenoszone przez kończyny górne

Zmierzony poziom drgań dla lewej ręki = 7,3 m/s^2

Zmierzony poziom drgań dla prawej ręki = 6,8 m/s^2

Niepewność (K) = 2,9 m/s^2

Zmierzone wartości zostały określone zgodnie z procedurami podanymi w normie EN ISO 20643.

Naklejki informacyjne i ostrzegawcze

Ważne: Naklejki ostrzegawcze i instruktażowe znajdują się w pobliżu miejsc potencjalnie niebezpiecznych. Wymieniaj uszkodzone naklejki.

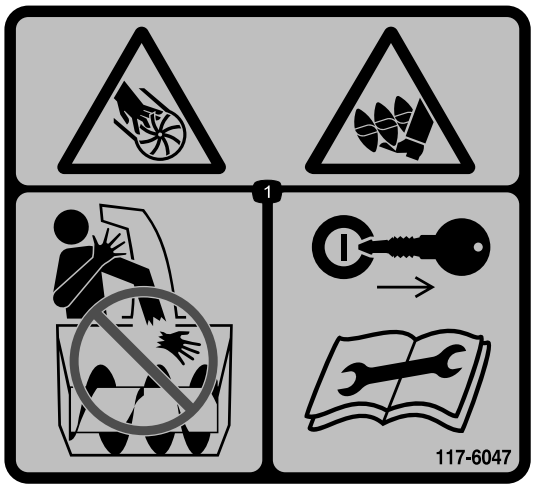

117-6047

Nr części 117-7742

1. Uwaga na ryzyko utraty kończyn, także przez wirnik, uwaga na śrubę śnieżną – nie władaj dłoni do tunelu wyrzutowego; przed serwisowaniem lub konserwacją wyjmij kluczyk zapłonu i przeczytaj instrukcję.

117-7713

1. Ostrzeżenie – przeczytaj *Instrukcję obsługi*.
2. Uwaga na ryzyko skaleczenia/ utraty kończyn, uwaga na wirnik – zatrzymaj silnik przed opuszczeniem maszyny.
3. Uwaga na wyrzucane przedmioty – osoby postronne powinny stać w bezpiecznej odległości od maszyny.
4. Ryzyko rozlania paliwa – nie przechylaj maszyny w przód ani w tył.
5. Aby załączyć śrubę śnieżną, przyciśnij dźwignię sterującą do uchwytu.
6. Zwolnij dźwignię sterującą, aby wyłączyć śrubę śnieżną.

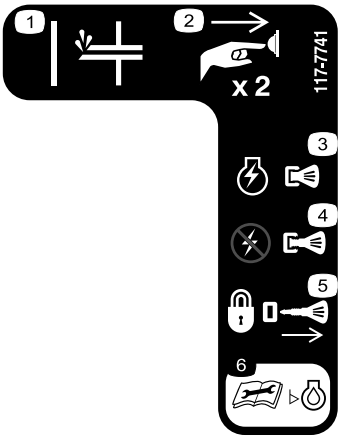

117-7741

1. Pompka
2. Naciśnij pompkę dwa razy, aby podać paliwo do silnika.
3. Wsuń kluczyk, aby uruchomić silnik.
4. Wysuń kluczyk, aby zatrzymać silnik.
5. Wyjmij kluczyk, aby zablokować maszynę.
6. Przed sprawdzeniem poziomu oleju w silniku przeczytaj *Instrukcję obsługi*.

Montaż

Elementy luzem

Za pomocą poniższego zestawienia sprawdź, czy zostały dostarczone wszystkie elementy.

Procedura	Opis	Ilość	Sposób użycia
1	Śruby z łbem grzybkowym Podkładki wygięte Pokrętła	2 2 2	Zamontuj uchwyt.
2	Nie są potrzebne żadne części	–	Zamontuj uchwyt rozrusznika linkowego.
3	Zespół tunelu wyrzutowego Śruby Podkładki Nakrętki zabezpieczające Pokrętło	1 2 2 2 1	Zamontuj zespół tunelu wyrzutowego
4	Butelka oleju silnikowego	1	Uzupełnij olej w silniku.
5	Nie są potrzebne żadne części	–	Wyreguluj linkę sterującą.

1

Montaż uchwytu

Części potrzebne do tej procedury:

2	Śruby z łbem grzybkowym
2	Podkładki wygięte
2	Pokrętła

Procedura

1. Umieść końce górnego uchwytu po wewnętrznej stronie dolnego uchwytu i wyrównaj otwory.
2. Włóż śruby z łbem grzybkowym w wyrównane otwory, łbami po zewnętrznej stronie uchwytu (Rysunek 3).

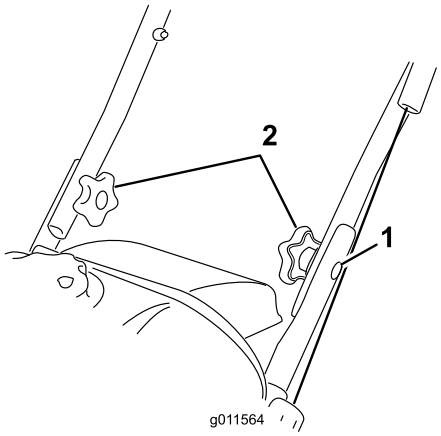

Rysunek 3

1. Śruba z łbem grzybkowym (2)
2. Podkładki wygięte i pokrętła

3. Załóż podkładki wygięte i pokrętła na śruby z łbem grzybkowym po wewnętrznej stronie uchwytu (Rysunek 3) i **mocno je dokręć**.

   Ważne: Upewnij się, że linka jest poprowadzona po zewnętrznej stronie uchwytu.

2

Montaż uchwytu rozrusznika linkowego

Nie są potrzebne żadne części

Procedura

Zamontuj uchwyt rozrusznika linkowego w prowadnicy linki, jak pokazuje Rysunek 4.

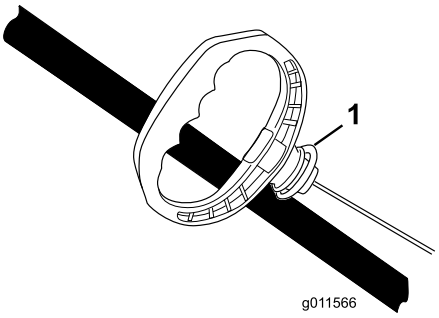

Rysunek 4

1. Prowadnica linki

3

Montaż zespołu tunelu wyrzutowego

Części potrzebne do tej procedury:

1	Zespół tunelu wyrzutowego
2	Śruby
2	Podkładki
2	Nakrętki zabezpieczające
1	Pokrętło

Procedura

Zamontuj zespół tunelu wyrzutowego, jak pokazuje Rysunek 5.

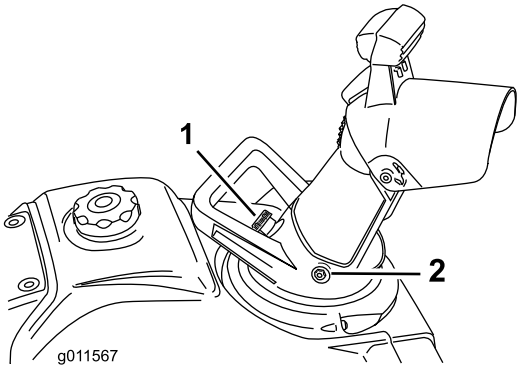

Rysunek 5

1. Pokrętło
2. Śruba (2), podkładka (2) i nakrętka zabezpieczająca (2)

Informacja: Włóż śruby od wewnątrz zespołu tunelu wyrzutowego, aby podkładki i nakrętki zabezpieczające znajdowały się po zewnętrznej stronie tunelu.

Ważne: Nie dokręcaj zbyt mocno nakrętek zabezpieczających.

4

Uzupełnianie oleju w silniku

Części potrzebne do tej procedury:

1	Butelka oleju silnikowego

Procedura

Maszyna jest dostarczana bez oleju w silniku, ale dołączono do niej butelkę z olejem.

Ważne: Przed uruchomieniem silnika napełnij go olejem. Nie przelej.

Maks. ilość: 0,35 l, typ: samochodowy olej smarowy z detergentami o klasyfikacji API SJ, SL lub wyższej.

Wykorzystaj Rysunek 6, aby wybrać najlepszą lepkość oleju dla spodziewanego zakresu temperatur na zewnątrz:

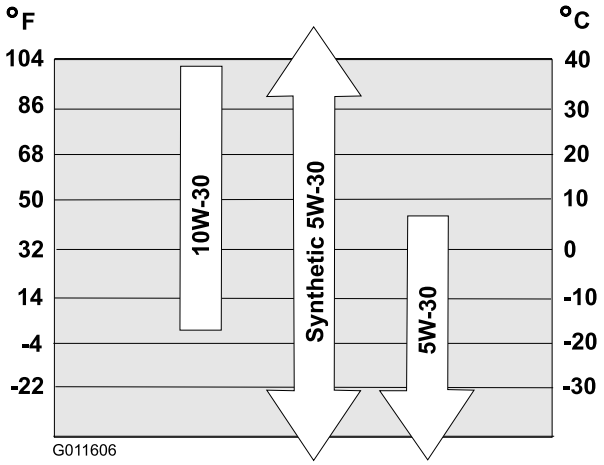

Rysunek 6

1. Ustaw maszynę na równym podłożu.
2. Wyczyść obszar wokół korka wlewu oleju (Rysunek 11).
3. Odkręć i zdejmij korek wlewu oleju.
4. **Powoli** wlewaj olej do wlewu, często sprawdzając poziom oleju na wskaźniku. Przed sprawdzeniem wytrzyj wskaźnik, a następnie włóż go do wlewu, **ale nie dokręcaj**.

   Informacja: Aby ustalić prawidłowy poziom oleju na wskaźniku, patrz Rysunek 7.

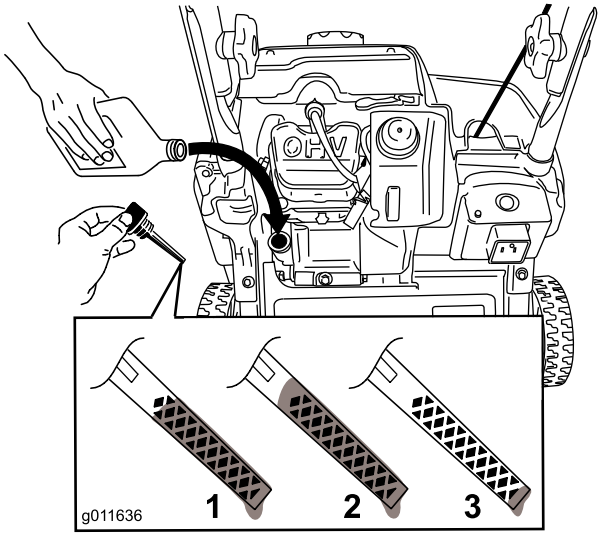

Rysunek 7

1. Maksymalny poziom oleju.
2. Zbyt wysoki poziom oleju – usuń olej ze skrzyni korbowej.
3. Zbyt niski poziom oleju – dolej oleju do skrzyni korbowej.

Informacja: Napełniaj olejem skrzynię korbową silnika do momentu uzyskania prawidłowego poziomu oleju na wskaźniku, jak pokazuje

Rysunek 7. Jeśli wlejesz zbyt dużo oleju do silnika, usuń nadmiar zgodnie z opisem w punkcie Wymiana oleju silnikowego.

Informacja: Możesz przechylić maszynę nieco do przodu (uchwyt w górę), aby ułatwić dolewanie oleju. Pamiętaj, aby przed sprawdzeniem poziomu oleju ustawić maszynę w pozycji roboczej.

Ważne: Nie przechylaj maszyny całkowicie do przodu, ponieważ może z niej wyciec paliwo.

5. Wkręć korek wlewu oleju, dokręcając go ręcznie.

5

Regulacja linki sterującej

Nie są potrzebne żadne części

Kontrola linki sterującej

Okres pomiędzy przeglądami: Po pierwszej godzinie—Sprawdź i w razie potrzeby wyreguluj linkę sterującą.

Co rok—Sprawdź i w razie potrzeby wyreguluj linkę sterującą.

Ważne: Przed rozpoczęciem eksploatacji maszyny należy sprawdzić i w razie potrzeby wyregulować linkę sterującą.

Przesuń dźwignię sterującą do tyłu w stronę uchwytu, aby usunąć luz linki sterującej (Rysunek 8).

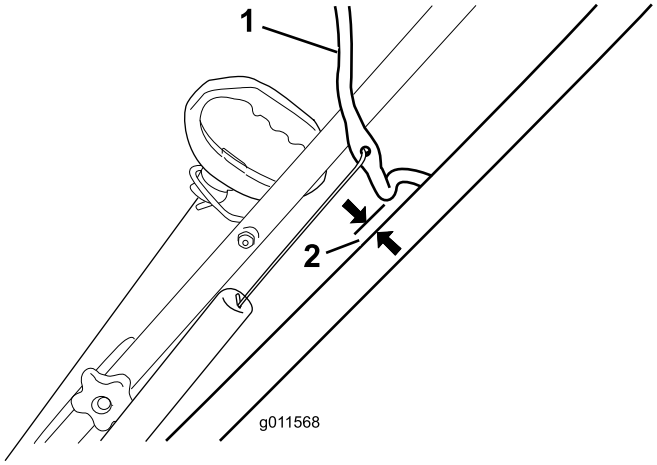

Rysunek 8

1. Dźwignia sterująca
2. 2-3 mm

Informacja: Upewnij się, że między dźwignią sterującą i uchwytem jest szczelina 2-3 mm (Rysunek 8).

Ważne: Linka sterująca musi mieć pewien luz przy zwalnianiu dźwigni sterującej, aby łopatki wirnika mogły się prawidłowo zatrzymać.

Regulacja linki sterującej

1. Przesuń w górę osłonę sprężyny i odczep sprężynę od łącznika regulacyjnego (Rysunek 9).

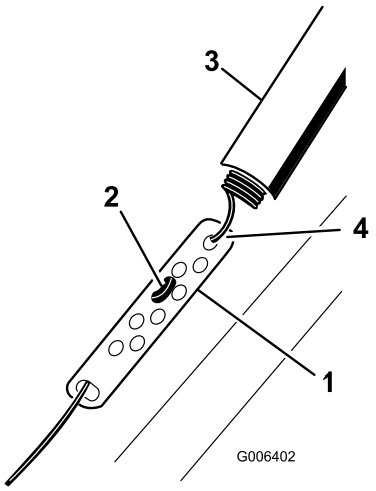

Rysunek 9

1. Łącznik regulacyjny
2. Mocowanie Z
3. Osłona sprężyny
4. Tutaj odczep sprężynę.

Informacja: Możesz pociągnąć w górę łącznik regulacyjny i linkę, aby ułatwić odczepianie sprężyny.

2. Przesuń mocowanie Z odpowiednio w wyższy lub niższy otwór na łączniku regulacyjnym, aby uzyskać szczelinę 2-3 mm między dźwignią sterującą i uchwytem (Rysunek 9).

Informacja: Przesunięcie mocowania Z wyżej zmniejsza, a przesunięcie go niżej zwiększa szczelinę między dźwignią sterującą i uchwytem.

3. Zaczep sprężynę na łączniku regulacyjnym i nasuń na niego osłonę.
4. Sprawdź ustawienie; patrz Kontrola linki sterującej.

Informacja: Przy mokrej pogodzie pasek może się ślizgać (piszczeć); aby wysuszyć układ napędowy, uruchom wirnik i pozwól mu pracować bez obciążenia przez 30 sekund.

Przegląd produktu

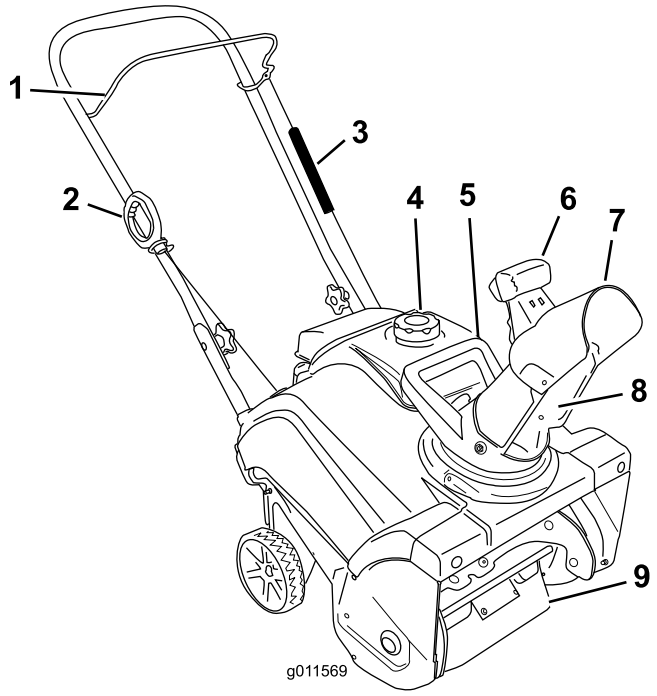

Rysunek 10

1. Dźwignia sterująca
2. Uchwyt rozrusznika linkowego
3. Osłona sprężyny
4. Korek zbiornika paliwa
5. Uchwyt tunelu wyrzutowego
6. Przycisk deflektora tunelu wyrzutowego
7. Deflektor tunelu wyrzutowego
8. Tunel wyrzutowy
9. Łopatki wirnika

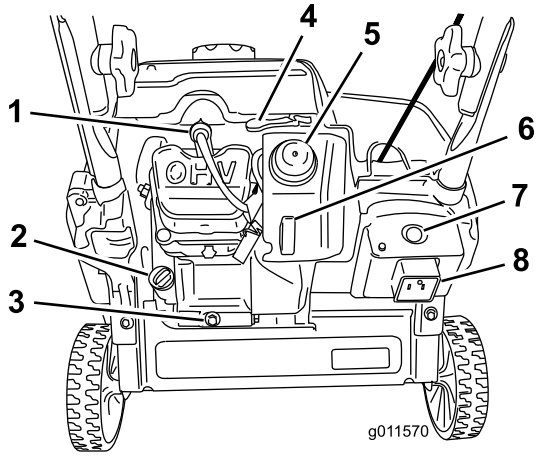

Rysunek 11

1. Świeca zapłonowa
2. Korek wlewu oleju
3. Korek spustowy oleju
4. Dźwignia ssania
5. Pompka
6. Kluczyk zapłonu
7. Przycisk rozrusznika elektrycznego
8. Gniazdo rozruchu elektrycznego

Działanie

Informacja: Ustal lewą i prawą stronę maszyny, patrząc od strony operatora.

⚠ NIEBEZPIECZEŃSTWO

Benzyna jest niezwykle łatwopalna i wybuchowa. Pożar lub wybuch benzyny może poparzyć Ciebie i innych.

- **Aby zapobiec zapaleniu benzyny przez ładunek elektrostatyczny, przed napełnianiem ustaw kanister i/lub maszynę na podłożu, a nie w pojeździe lub na innym przedmiocie.**
- **Uzupełniaj paliwo na zewnątrz, kiedy silnik jest zimny. Wytrzyj rozlane paliwo.**
- **Nie zbliżaj się do benzyny, kiedy palisz, ani nie przynoś jej w pobliże otwartego płomienia lub iskier.**
- **Przechowuj benzynę w atestowanym kanistrze, poza zasięgiem dzieci.**
- **Nie przechylaj maszyny do przodu ani do tyłu z paliwem w zbiorniku, ponieważ paliwo może z niej wyciec.**

Uzupełnianie paliwa

Uzupełniaj zbiornik świeżą benzyną bezołowiową o liczbie oktanów 87 lub podobnej, zakupioną na stacji renomowanego dostawcy paliw (Rysunek 12).

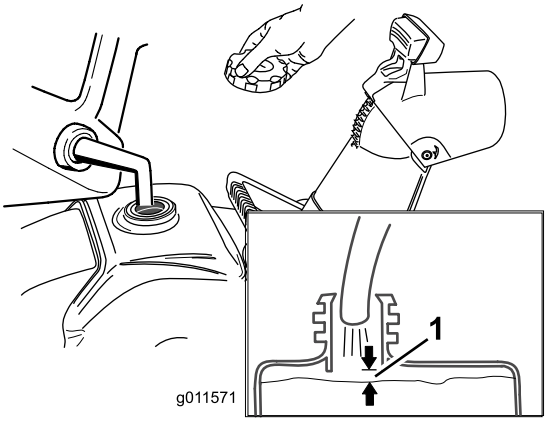

Rysunek 12

1. 13 mm

Ważne: **Nie dolewaj oleju do benzyny.**

Ważne: **Nie używaj paliwa E85 ani E20. Alternatywne paliwa o wysokiej zawartości alkoholu mogą powodować problemy z rozruchem, niską wydajność silnika oraz wewnętrzne uszkodzenie silnika.**

Informacja: W celu uzyskania jak najlepszych rezultatów, kupuj tylko tyle benzyny, ile zamierzasz zużyć w ciągu 30 dni. Możesz także dodać stabilizator paliwa do nowo zakupionej benzyny, aby zachowała świeżość do 6 miesięcy.

Sprawdzanie poziomu oleju w silniku

Okres pomiędzy przeglądami: Przed każdym użyciem lub codziennie—Sprawdź i w razie potrzeby uzupełnij poziom oleju w silniku.

1. Uważaj, aby nie napełnić nadmiernie zbiornika paliwa (patrz Rysunek 12) i pewnie dokręć korek.
2. Ustaw maszynę na równym podłożu.
3. Wyczyść obszar wokół korka wlewu oleju (Rysunek 11).
4. Odkręć i zdejmij korek wlewu oleju.
5. Wytrzyj wskaźnik na korku wlewu oleju czystą szmatką.
6. Włóż korek wlewu oleju do wlewu, **nie wkręcając go**.
7. Wyjmij korek wlewu oleju i sprawdź wskaźnik.
8. Aby ustalić prawidłowy poziom oleju na wskaźniku, patrz Rysunek 13.

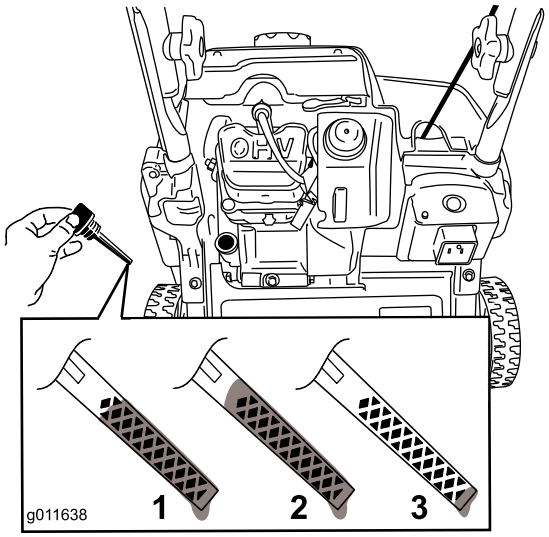

Rysunek 13

1. Maksymalny poziom oleju.
2. Zbyt wysoki poziom oleju – usuń olej ze skrzyni korbowej.
3. Zbyt niski poziom oleju – dolej oleju do skrzyni korbowej.

9. Jeśli poziom oleju jest zbyt niski, **powoli** wlewaj olej do wlewu, często sprawdzając poziom oleju na wskaźniku. Przed sprawdzeniem wytrzyj wskaźnik, a następnie włóż go do wlewu, **ale nie dokręcaj** .

Informacja: Możesz przechylić maszynę nieco do przodu (uchwyt w górę), aby ułatwić dolewanie oleju. Pamiętaj, aby przed sprawdzeniem poziomu oleju ustawić maszynę w pozycji roboczej.

Ważne: Nie przechylaj maszyny całkowicie do przodu, ponieważ może z niej wyciec paliwo.

Maks. ilość: 0,35 l, typ: samochodowy olej smarowy z detergentami o klasyfikacji API SJ, SL lub wyższej.

Wykorzystaj Rysunek 14, aby wybrać najlepszą lepkość oleju dla spodziewanego zakresu temperatur na zewnątrz:

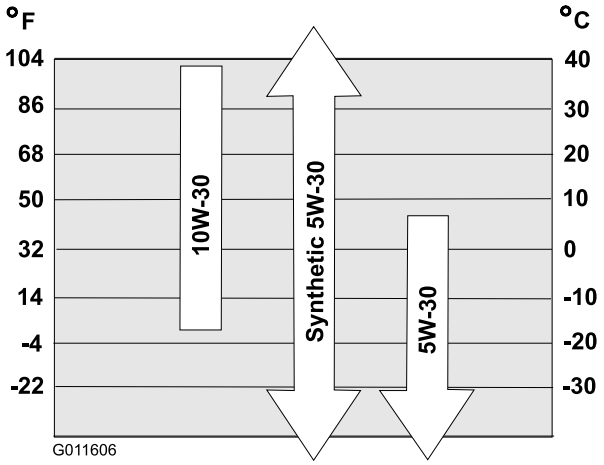

Rysunek 14

Informacja: Napełniaj olejem skrzynię korbową silnika do momentu uzyskania prawidłowego poziomu oleju na wskaźniku, jak pokazuje Rysunek 13. Jeśli wlejesz zbyt dużo oleju do silnika, usuń nadmiar zgodnie z opisem w punkcie Wymiana oleju silnikowego.

10. Wkręć korek wlewu oleju, dokręcając go ręcznie.

Uruchamianie silnika

1. Wsuń kluczyk zapłonu do oporu do pozycji On (Rysunek 15).

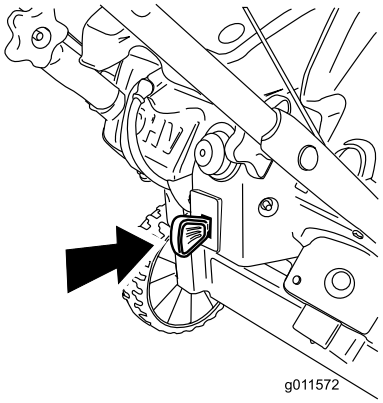

Rysunek 15

2. Przesuń dźwignię ssania całkowicie w prawo (Rysunek 16).

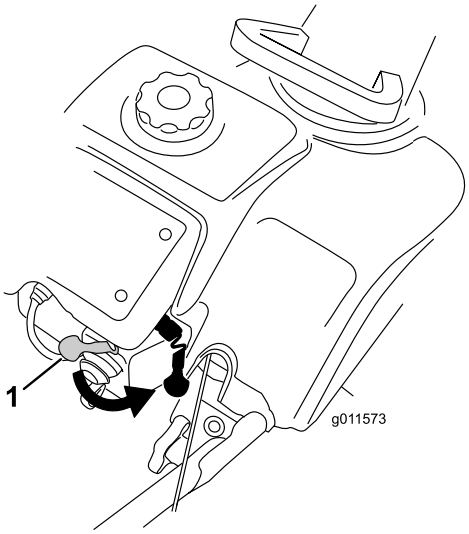

Rysunek 16

1. Dźwignia ssania

3. Mocno naciśnij pompkę kciukiem 2 razy, za każdym razem przytrzymując pompkę wciśniętą przez sekundę (Rysunek 17).

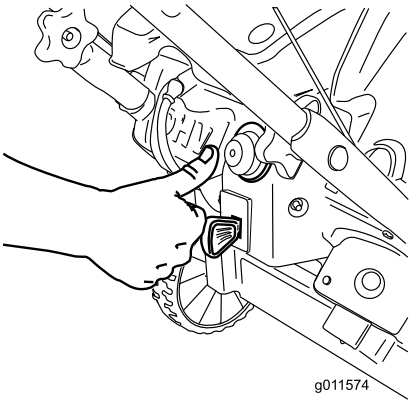

Rysunek 17

Informacja: Zdejmij rękawiczkę, kiedy naciskasz pompkę, aby z jej otworu nie mogło wydostać się powietrze.

Ważne: Nie używaj pompki ani ssania, jeśli silnik już pracował i jest gorący. Nadmierna ilość podanego paliwa może zalać silnik i uniemożliwić rozruch.

4. Podłącz przedłużacz do źródła zasilania i maszyny, po czym naciśnij przycisk rozrusznika elektrycznego (Rysunek 18) lub pociągnij za uchwyt rozrusznika linkowego (Rysunek 19).

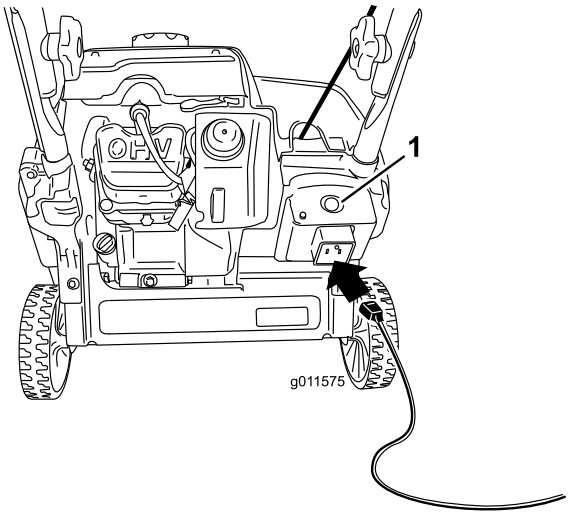

Rysunek 18

1. Przycisk rozrusznika elektrycznego

Informacja: Używaj tylko zatwierdzonego przez UL przedłużacza o średnicy 1,29 mm (16 AWG), zalecanego do użytku na zewnątrz, o maksymalnej długości 15 m.

⚠ OSTRZEŻENIE

Przewód elektryczny może ulec uszkodzeniu, powodując porażenie prądem lub pożar.

Dokładnie sprawdź przewód elektryczny przed podłączeniem go do źródła zasilania. Jeśli przewód jest uszkodzony, nie używaj go do uruchamiania maszyny. Natychmiast wymień lub napraw uszkodzony przewód. Skontaktuj się z przedstawicielem autoryzowanego serwisu, aby uzyskać pomoc.

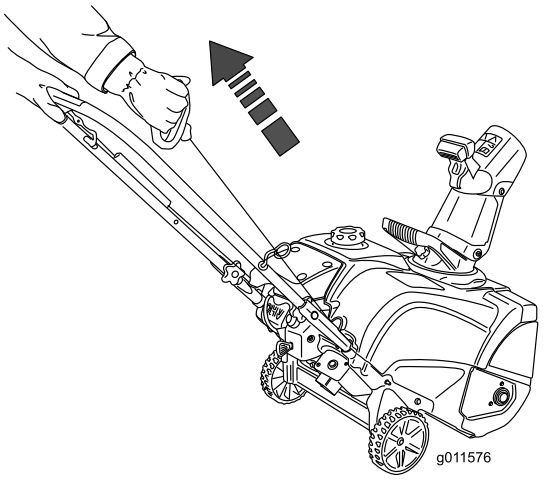

Rysunek 19

Ważne: Naciskaj rozrusznik elektryczny maksymalnie 10 razy przez 5 sekund, po czym rób 5 sekund przerwy. Zbyt częste używanie rozrusznika elektrycznego może go przegrzać i uszkodzić. Jeśli po tej serii prób nie uda się uruchomić silnika, zaczekaj z kolejną próbą co najmniej 40 minut, aż rozrusznik ostygnie. Jeśli po drugiej serii prób nadal nie można uruchomić silnika, należy oddać maszynę do autoryzowanego serwisu celem naprawy.

Informacja: Jeśli rozrusznik linkowy nie działa prawidłowo, możliwe, że zamarzł. Przed próbą uruchomienia maszyny musisz go rozmrozić.

5. Po uruchomieniu silnika stopniowo przesuwaj dźwignię ssania w lewo.
6. Odłącz przedłużacz od źródła zasilania i maszyny.

⚠ OSTROŻNIE

Jeśli zostawisz maszynę podłączoną do źródła zasilania, ktoś może przypadkowo ją uruchomić, powodując obrażenia i szkody.

Zawsze, kiedy nie uruchamiasz maszyny, odłączaj przewód zasilający.

Załączanie łopatek wirnika

Aby załączyć łopatki wirnika, przyciśnij dźwignię sterującą do uchwytu (Rysunek 20).

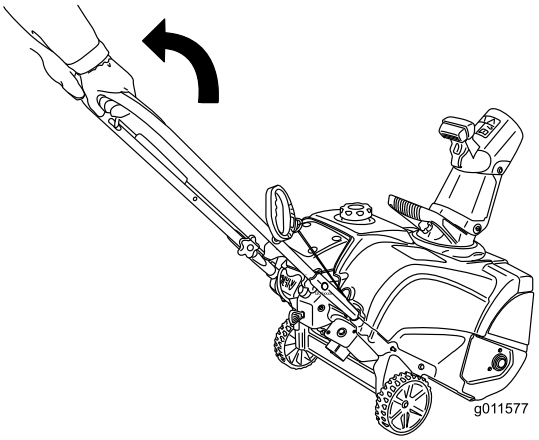

Rysunek 20

1. Dźwignia sterująca

Wyłączanie łopatek wirnika

Aby wyłączyć łopatki wirnika, zwolnij dźwignię sterującą (Rysunek 21).

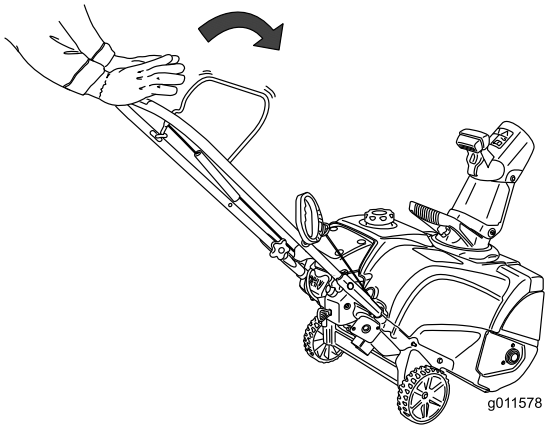

Rysunek 21

Zatrzymywanie silnika

Aby zatrzymać silnik, wysuwaj kluczyk zapłonu, aż zablokuje się w pozycji Off (Rysunek 22) lub przesuń dźwignię ssania całkowicie w prawo (Rysunek 16).

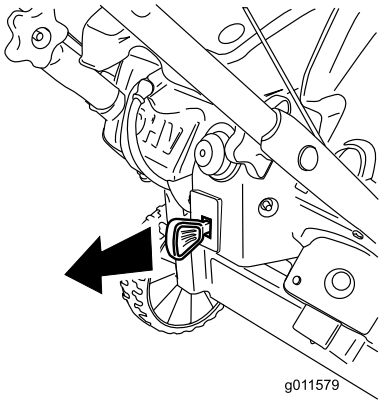

Rysunek 22

Regulacja tunelu wyrzutowego i deflektora

Aby wyregulować tunel wyrzutowy, przesuń uchwyt tunelu, jak pokazuje Rysunek 23.

Rysunek 23

1. Uchwyt tunelu wyrzutowego

Aby zwiększyć lub zmniejszyć kąt deflektora tunelu wyrzutowego, naciśnij przycisk na deflektorze i przesuń go w górę lub w dół (Rysunek 24). Zwolnij przycisk, aby zablokować deflektor tunelu w żądanej pozycji.

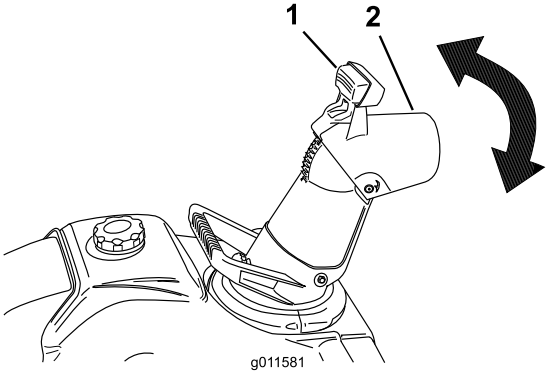

Rysunek 24

1. Przycisk
2. Deflektor tunelu wyrzutowego

Odblokowywanie tunelu wyrzutowego

Ważne: Kontakt dłoni z obracającymi się łopatkami wirnika wewnątrz tunelu wyrzutowego jest najczęstszą przyczyną obrażeń związanych z obsługą maszyny. Nigdy nie usuwaj blokady tunelu wyrzutowego dłońmi.

Aby odblokować tunel:

- **Zatrzymaj silnik!**
- Odczekaj 10 sekund, aby mieć pewność, że łopatki wirnika zatrzymały się.
- Zawsze używaj narzędzia do czyszczenia, nigdy dłoni.

Samoczynna jazda maszyny

Unoś uchwyt, aż koła oderwą się od podłoża, a zgarniacz i łopatki wirnika dotkną podłoża – maszyna ruszy do przodu (Rysunek 25).

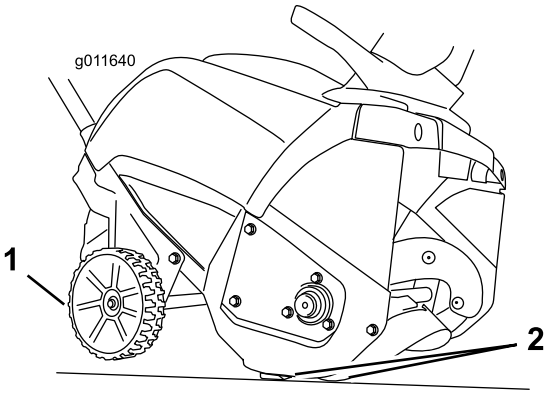

Rysunek 25

1. Koła nad podłożem
2. Zgarniacz i łopatki wirnika dotykają podłoża

Informacja: Zmniejszając nieco siłę nacisku na uchwyt, możesz kontrolować prędkość jazdy maszyny do przodu. W ciężkim śniegu w razie potrzeby możesz popychać uchwyt, ale pozwól maszynie pracować własnym tempem. Nie unoś uchwytu bardziej, niż to konieczne, ponieważ zgarniacz oderwie się od podłoża i maszyna będzie pozostawiać śnieg.

Zapobieganie zamarzaniu po pracy

- Zostaw silnik uruchomiony na kilka minut, aby zapobiec zamarznięciu ruchomych części. Zatrzymaj silnik, zaczekaj, aż wszystkie ruchome części zatrzymają się, po czym usuń lód i śnieg z maszyny.
- Usuń cały śnieg i lód z podstawy tunelu wyrzutowego.
- Obróć tunel wyrzutowy w lewo i prawo, aby pozbyć się nagromadzonego lodu.
- Po ustawieniu kluczyka zapłonu w pozycji Off, pociągnij kilka razy za uchwyt rozrusznika linkowego lub podłącz przewód elektryczny do źródła zasilania i maszyny i naciśnij raz przycisk rozrusznika

elektrycznego, aby zapobiec zamarznięciu rozrusznika linkowego i/lub elektrycznego.

- Kiedy pada śnieg i panuje niska temperatura, niektóre elementy sterowania i ruchome części mogą zamarzać. Nie używaj nadmiernej siły, próbując poruszyć zamarznięte elementy sterowania. W razie problemów z poruszeniem dowolnego elementu sterowania lub części, uruchom silnik i zostaw uruchomiony na kilka minut.

Rady związane z posługiwaniem się urządzeniem

⚠ OSTRZEŻENIE

Łopatki wirnika mogą wyrzucać kamienie, zabawki i inne przedmioty, powodując poważne obrażenia u operatora lub osób postronnych.

- **Uprzątnij z odśnieżanego obszaru wszystkie przedmioty, które łopatki wirnika mogłyby pochwycić i wyrzucić.**
- **Nie pozwalaj dzieciom ani zwierzętom przebywać na odśnieżanym obszarze.**

- Odśnieżaj, gdy tylko spadnie śnieg.
- Aby odśnieżanie było dokładne, trasy przejazdu odśnieżarki powinny nieco się nakładać.
- W miarę możliwości wyrzucaj śnieg z wiatrem.

Konserwacja

Informacja: Ustal lewą i prawą stronę maszyny, patrząc od strony operatora.

Zalecany harmonogram konserwacji

Częstotliwość serwisowania	Procedura konserwacji
Po pierwszej godzinie	• Sprawdź i w razie potrzeby wyreguluj linkę sterującą. • Sprawdź i w razie potrzeby dokręć luźne mocowania.
Po pierwszych 2 godzinach	• Wymień olej silnikowy.
Przed każdym użyciem lub codziennie	• Sprawdź i w razie potrzeby uzupełnij poziom oleju w silniku.
Co rok	• Sprawdź i w razie potrzeby wyreguluj linkę sterującą. • Sprawdź łopatki wirnika i w razie potrzeby zleć wymianę łopatek i zgarniacza przedstawicielowi autoryzowanego serwisu. • Wymień olej silnikowy. • Serwisuj i w razie potrzeby wymień świecę zapłonową. • Sprawdź i w razie potrzeby dokręć luźne mocowania. • Zleć przedstawicielowi autoryzowanego serwisu kontrolę i ewentualną wymianę paska napędowego.
Co rok lub przed składowaniem	• Przygotuj maszynę do przechowywania.

Regulacja linki sterującej

Patrz punkt Regulacja linki sterującej w sekcji Konfiguracja.

Kontrola łopatek wirnika

Okres pomiędzy przeglądami: Co rok—Sprawdź łopatki wirnika i w razie potrzeby zleć wymianę łopatek i zgarniacza przedstawicielowi autoryzowanego serwisu.

Przed każdym odśnieżaniem sprawdzaj zużycie łopatek wirnika. Kiedy krawędź łopatki wirnika zużyje się do otworu wskazującego zużycie, zleć wymianę łopatek wirnika i zgarniacza przedstawicielowi autoryzowanego serwisu (Rysunek 26).

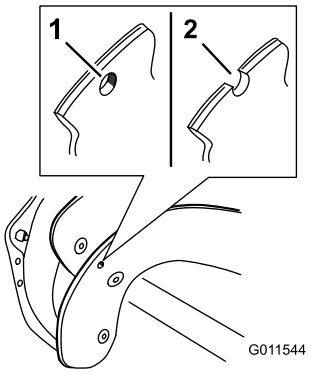

Rysunek 26

1. Otwór wskazujący zużycie jest nienaruszony; nie trzeba wymieniać łopatek wirnika.
2. Otwór wskazujący zużycie jest odsłonięty; wymień łopatki wirnika i zgarniacz.
3. Zgarniacz

Wymiana oleju silnikowego

Okres pomiędzy przeglądami: Po pierwszych 2 godzinach

Co rok

Uruchom silnik na kilka minut przed wymianą oleju, aby go rozgrzać. Rozgrzany olej łatwiej wypływa i zawiera więcej zanieczyszczeń.

1. Uważaj, aby nie napełnić nadmiernie zbiornika paliwa (patrz Rysunek 12) i pewnie dokręć korek.
2. Ustaw maszynę na równym podłożu.
3. Umieść naczynie na spuszczany olej pod korkiem spustowym oleju (Rysunek 11), wyjmij go i przechyl maszynę do tyłu (uchwyt w dół w połowie drogi do podłoża), aby spuścić zużyty olej do naczynia.

   Ważne: Nie przechylaj maszyny całkowicie do tyłu do podłoża, ponieważ może z niej wyciec paliwo.
4. Po spuszczeniu zużytego oleju ustaw maszynę w pozycji roboczej.
5. Załóż korek spustowy oleju i mocno go dokręć.
6. Wyczyść obszar wokół korka wlewu oleju (Rysunek 11).
7. Odkręć i zdejmij korek wlewu oleju.
8. **Powoli** wlewaj olej do wlewu, często sprawdzając poziom oleju na wskaźniku. Przed sprawdzeniem wytrzyj wskaźnik, a następnie włóż go do wlewu, **ale nie dokręcaj**.

   Informacja: Aby ustalić prawidłowy poziom oleju na wskaźniku, patrz Rysunek 27.

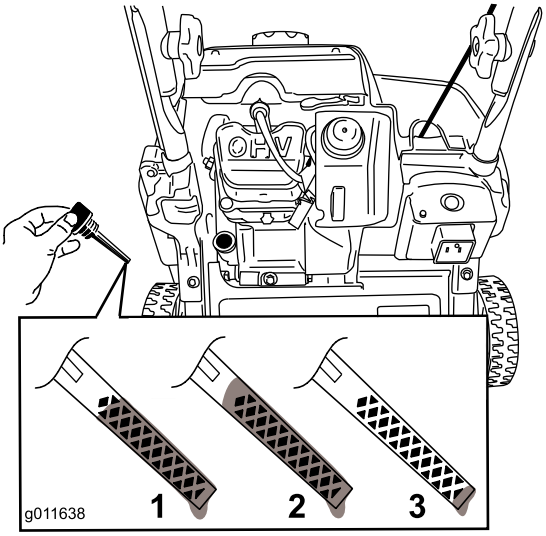

Rysunek 27

1. Maksymalny poziom oleju.
2. Zbyt wysoki poziom oleju – usuń olej ze skrzyni korbowej.
3. Zbyt niski poziom oleju – dolej oleju do skrzyni korbowej.

Informacja: Możesz przechylić maszynę nieco do przodu (uchwyt w górę), aby ułatwić dolewanie oleju. Pamiętaj, aby przed sprawdzeniem poziomu oleju ustawić maszynę w pozycji roboczej.

Ważne: Nie przechylaj maszyny całkowicie do przodu, ponieważ może z niej wyciec paliwo.

Maks. ilość: 0,35 l, typ: samochodowy olej smarowy z detergentami o klasyfikacji API SJ, SL lub wyższej.

Wykorzystaj Rysunek 28, aby wybrać najlepszą lepkość oleju dla spodziewanego zakresu temperatur na zewnątrz:

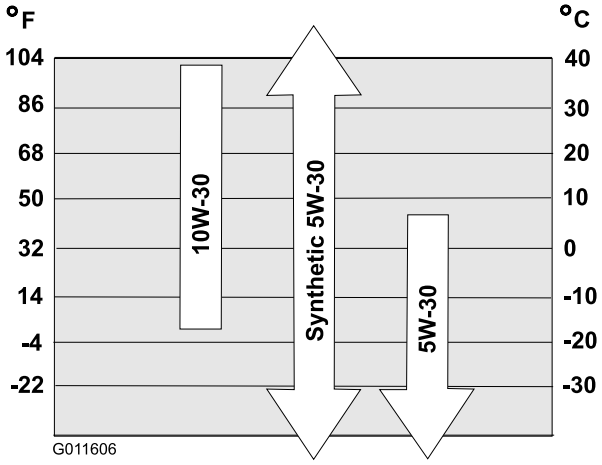

Rysunek 28

Informacja: Napełniaj olejem skrzynię korbową silnika do momentu uzyskania prawidłowego poziomu oleju na wskaźniku, jak pokazuje Rysunek 27. Jeśli wlejesz zbyt dużo oleju do silnika, usuń nadmiar oleju przez spust do przygotowanego naczynia.

9. Wkręć korek wlewu oleju, dokręcając go ręcznie.
10. Wytrzyj cały rozlany olej.
11. Oddaj zużyty olej do lokalnego centrum recyklingu.

Serwisowanie świecy zapłonowej

Okres pomiędzy przeglądami: Co rok—Serwisuj i w razie potrzeby wymień świecę zapłonową.

Używaj świec zapłonowych Toro (nr części 119-1961).

1. Zatrzymaj silnik i zaczekaj, aż wszystkie ruchome części zatrzymają się.
2. Odłącz kabel od świecy zapłonowej (Rysunek 27).
3. Wyczyść obszar wokół świecy zapłonowej.
4. Wyjmij świecę zapłonową z głowicy cylindra.

   Ważne: Wymień, jeśli świeca jest pęknięta lub zanieczyszczona. Nie czyść elektrod, ponieważ

drobne zanieczyszczenia, które dostaną się do cylindra, mogą uszkodzić silnik.

5. Ustaw przerwę na świecy na 0,76 mm (Rysunek 29).

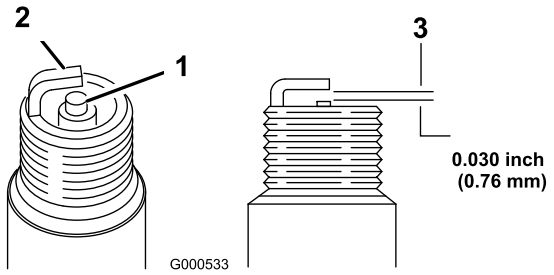

Rysunek 29

1. Izolator elektrody środkowej
2. Elektroda boczna
3. Przerwa (nie w skali)

6. Włóż świecę zapłonową i dokręć ją momentem 27-30 Nm.
7. Podłącz kabel do świecy zapłonowej.

Przechowywanie

Przechowywanie maszyny

⚠ OSTRZEŻENIE

- **Opary benzyny są łatwopalne, wybuchowe i niebezpieczne w razie wdychania. Przechowując maszynę w miejscu, gdzie występuje otwarty płomień, może dojść do zapłonu oparów benzyny i wybuchu.**
- **Nie przechowuj maszyny w budynku (mieszkalnym), piwnicy, ani innych miejscach, gdzie mogą występować źródła zapłonu, takie jak podgrzewacze c.w.u., wolnostojące grzejniki, suszarki do ubrań, piece i podobne urządzenia.**
- **Nie przechylaj maszyny do przodu ani do tyłu z paliwem w zbiorniku, ponieważ paliwo może z niej wyciec.**
- **Nie przechowuj maszyny z uchwytem opuszczonym na podłoże, ponieważ olej napłynie do cylindra silnika i na podłoże, a maszyna nie uruchomi się ani nie ruszy.**

1. Przy ostatnim tankowaniu w sezonie dodaj stabilizator paliwa, aby je odświeżyć, zgodnie z zaleceniami producenta silnika.
2. Uruchom silnik na 10 minut, aby rozprowadzić wzbogacone paliwo w układzie paliwowym.
3. Kiedy silnik będzie jeszcze ciepły, wymień olej silnikowy. Patrz punkt Wymiana oleju silnikowego.
4. Spuść paliwo ze zbiornika i gaźnika, wykonując poniższe czynności:
   A. Odkręć korek zbiornika paliwa.
   B. Odkręć, ale nie wyjmuj, mały wkręt z boku komory gaźnika (Rysunek 30), aż zacznie z niego wypływać paliwo. Spuść paliwo do atestowanego kanistra.

   Ważne: Nie wyjmuj wkrętu z komory gaźnika na jego spodzie.

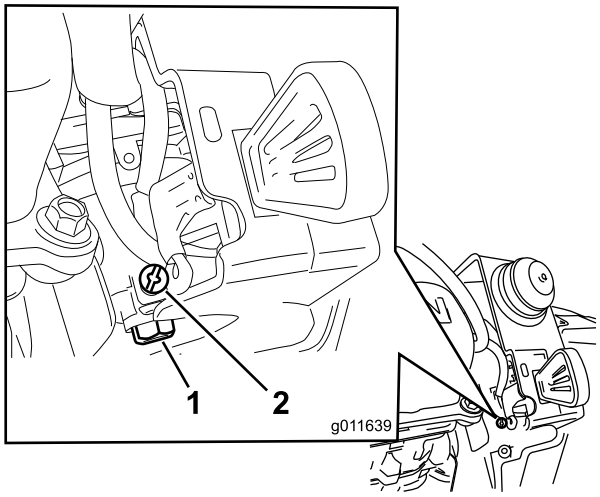

Rysunek 30

1. Wkręt komory gaźnika – nie wyjmować
2. Mały wkręt na gaźniku

C. Zaczekaj kilka minut, aż paliwo wypłynie, po czym załóż korek i dokręć mały wkręt na gaźniku.

5. Odpowiednio usuń niewykorzystane paliwo. Oddaj je do recyklingu zgodnie z lokalnymi przepisami lub wykorzystaj w samochodzie.
6. Wyjmij świecę zapłonową.
7. Wlej 2 łyżeczki oleju do otworu po świecy zapłonowej.
8. Wkręć świecę zapłonową ręką, po czym dokręć ją momentem 27-30 Nm.
9. Po ustawieniu kluczyka zapłonu w pozycji Off, pociągnij powoli za uchwyt rozrusznika linkowego, aby rozprowadzić olej wewnątrz cylindra.
10. Odłącz kluczyk zapłonu od smyczy i przechowaj go w bezpiecznym miejscu.
11. Wyczyść maszynę.
12. Pomaluj miejsca, w których odprysnął lakier, lakierem dostępnym u przedstawiciela autoryzowanego serwisu. Przed malowaniem przeszlifuj te miejsca papierem ściernym i zagruntuj środkiem antykorozyjnym, aby zabezpieczyć elementy metalowe przed korozją.
13. Dokręć wszelkie poluzowane mocowania. Napraw lub wymień wszystkie uszkodzone części.
14. Przykryj maszynę i przechowaj ją w czystym, suchym miejscu, poza zasięgiem dzieci. Przed przechowaniem w pomieszczeniu zaczekaj, aż silnik ostygnie.

Lista międzynarodowych dystrybutorów

Dystrybutor:	Kraj:	Numer telefonu:
Atlantis Su ve Sulama Sisstemleri Lt	Turcja	90 216 344 86 74
Balama Prima Engineering Equip.	Hong Kong	852 2155 2163
B-Ray Corporation	Korea	82 32 551 2076
Casco Sales Company	Portoryko	787 788 8383
Ceres S.A.	Kostaryka	506 239 1138
CSSC Turf Equipment (pvt) Ltd.	Sri Lanka	94 11 2746100
Cyril Johnston & Co.	Irlandia Północna	44 2890 813 121
Equiver	Meksyk	52 55 539 95444
Femco S.A.	Gwatemala	502 442 3277
G.Y.K. Company Ltd.	Japonia	81 726 325 861
Geomechaniki of Athens	Grecja	30 10 935 0054
Guandong Golden Star	Chiny	86 20 876 51338
Hako Ground and Garden	Szwecja	46 35 10 0000
Hako Ground and Garden	Norwegia	47 22 90 7760
Hayter Limited (U.K.)	Wielka Brytania	44 1279 723 444
Hydroturf Int. Co Dubai	Zjednoczone Emiraty Arabskie	97 14 347 9479
Hydroturf Egypt LLC	Egipt	202 519 4308
Ibea S.P.A.	Włochy	39 0331 853611
Irriamc	Portugalia	351 21 238 8260
Irrigation Products Int'l Pvt Ltd.	Indie	86 22 83960789
Jean Heybroek b.v.	Holandia	31 30 639 4611
Lely (U.K.) Limited	Wielka Brytania	44 1480 226 800
Maquiver S.A.	Kolumbia	57 1 236 4079
Maruyama Mfg. Co. Inc.	Japonia	81 3 3252 2285
Metra Kft	Węgry	36 1 326 3880
Mountfield a.s.	Czechy	420 255 704 220
Munditol S.A.	Argentyna	54 11 4 821 9999
Oslinger Turf Equipment SA	Ekwador	593 4 239 6970
Oy Hako Ground and Garden Ab	Finlandia	358 987 00733
Parkland Products Ltd.	Nowa Zelandia	64 3 34 93760
Prochaska & Cie	Austria	43 1 278 5100
RT Cohen 2004 Ltd.	Izrael	972 986 17979
Riversa	Hiszpania	34 9 52 83 7500
Roth Motorgerate GmBh & Co.	Niemcy	49 7144 2050
Sc Svend Carlsen A/S	Dania	45 66 109 200
Solvert S.A.S.	Francja	33 1 30 81 77 00
Spypros Stavrinides Limited	Cypr	357 22 434131
Surge Systems India Limited	Indie	91 1 292299901
T-Markt Logistics Ltd.	Węgry	36 26 525 500
Toro Australia	Australia	61 3 9580 7355
Toro Europe BVBA	Belgia	32 14 562 960

Gwarancja firmy Toro

Warunki i produkty objęte gwarancją

Firma The Toro® Company i jej podmiot stowarzyszony, Toro Warranty Company, zgodnie z zawartą między nimi umową, wspólnie zobowiązują się do naprawy wymienionych poniżej produktów Toro, używanych do celów prywatnych*, w razie wystąpienia w nich wad materiałowych i wykonawczych.

Obowiązują poniższe okresy czasu, liczone od daty zakupu:

Produkty	Okres gwarancji
Kosiarki do trawy	2-letnia ograniczona gwarancja
Kosiarki samojezdne	2-letnia ograniczona gwarancja
Traktorki ogrodowe	2-letnia ograniczona gwarancja
Elektronarzędzia	2-letnia ograniczona gwarancja
Odśnieżarki	2-letnia ograniczona gwarancja
Kosiarki o zerowym promieniu skrętu	2-letnia ograniczona gwarancja

*Pierwotny nabywca oznacza osobę, która jako pierwsza kupiła produkt firmy Toro

*Cele prywatne oznaczają używanie produktu na tej samej działce, na której znajduje się dom użytkownika. Użytkowanie w większej liczbie miejsc, lub użytkowanie instytucjonalne bądź wynajem, traktowane jest jako użytek komercyjny, objęty oddzielną gwarancją.

Ograniczona gwarancja dotycząca użytku komercyjnego

Produkty konsumenckie i narzędzia firmy Toro, wykorzystywane w ramach użytku komercyjnego, instytucjonalnego lub wynajmu, są objęte gwarancją na wady materiałowe i wykonawcze przez następujące okresy czasu od daty pierwotnego zakupu:

Produkty	Okres gwarancji
Kosiarki do trawy	gwarancja 90-dniowa
Kosiarki samojezdne	gwarancja 90-dniowa
Traktorki ogrodowe	gwarancja 90-dniowa
Elektronarzędzia	gwarancja 90-dniowa
Odśnieżarki	gwarancja 90-dniowa
Kosiarki o zerowym promieniu skrętu	gwarancja 45-dniowa

Instrukcja korzystania z serwisu gwarancyjnego

Jeśli uważasz, że posiadany produkt firmy Toro zawiera wadę materiałową lub wykonawczą, wykonaj poniższą procedurę:

1. Skontaktuj się ze sprzedawcą w celu uzgodnienia serwisowania produktu. Jeśli z dowolnego powodu nie możesz skontaktować się ze sprzedawcą, skontaktuj się z autoryzowanym przedstawicielem firmy Toro, aby uzgodnić serwisowanie.
2. Przywieź produkt z dowodem zakupu (paragonem) do przedstawiciela serwisu. Jeśli z dowolnego powodu nie zadowala Cię analiza lub pomoc udzielona przez przedstawiciela serwisu, skontaktuj się z nami:

   Customer Care Department, Consumer Division
   The Toro Company
   8111 Lyndale Avenue South
   Bloomington, MN 55420-1196
   Kierownik: Technical Product Support: 001–952–887–8248

   Patrz załączona lista dystrybutorów

Obowiązki właściciela

Musisz konserwować posiadany produkt Toro, przestrzegając procedur konserwacji, opisanych w *Instrukcji obsługi*. Koszty takiej rutynowej konserwacji, wykonywanej przez przedstawiciela lub przez Ciebie, pokrywasz Ty.

Elementy i sytuacje nie objęte gwarancją

Niniejsza wyrażona gwarancja nie obejmuje:

- Kosztów regularnych czynności konserwacyjnych ani części eksploatacyjnych, takich jak łopatki wirnika, lemiesze, paski, paliwo, środki smarne, wymiana oleju, świece zapłonowe, regulacja linek i hamulców.
- Dowolnych produktów lub części, które były modyfikowane lub niewłaściwie używane i wymagają wymiany lub naprawy z powodu wypadków lub braku odpowiedniej konserwacji.
- Naprawy wymagane w wyniku stosowania starego paliwa (mającego ponad miesiąc), lub niewłaściwego przygotowania urządzenia przed okresem przechowywania dłużej niż miesiąc.
- Silnik i skrzynia biegów. Elementy te są objęte odpowiednią gwarancją producenta, zawierającą oddzielne warunki i postanowienia.

Wszystkie naprawy objęte niniejszą gwarancją muszą zostać wykonane przez przedstawiciela autoryzowanego serwisu firmy Toro z wykorzystaniem zatwierdzonych części zamiennych Toro.

Warunki ogólne

Nabywca chroniony jest przez polskie prawo. Niniejsza gwarancja w żaden sposób nie ogranicza praw, które przysługują kupującemu w ramach tego prawa.