Form No. 3365-666 Rev A

Sněhové frézy Power Max®

Číslo modelu 38597—Výrobní číslo 311000001 a vyšší
Číslo modelu 38629—Výrobní číslo 311000001 a vyšší
Číslo modelu 38637—Výrobní číslo 311000001 a vyšší
Číslo modelu 38639—Výrobní číslo 311000001 a vyšší
Číslo modelu 38657—Výrobní číslo 311000001 a vyšší

Návod k obsluze

Úvod

Tato sněhová fréza je určena pro majitele domů i pro najímané profesionály. Je určena pro odstraňování sněhu z dlážděných ploch, jako jsou příjezdové cesty či chodníky, a dalších ploch určených k pohybu po rezidenčních či komerčních areálech. Není určena pro odstraňování jiného materiálu, než je sníh, a ani model s otočným shrnovačem není určený pro čištění štěrkových povrchů.

Pečlivě si tuto příručku prostudujte, abyste se naučili svůj výrobek správně obsluhovat a udržovat, a předešli tak zranění a jeho poškození. Jste odpovědni za řádnou a bezpečnou obsluhu stroje.

Společnost Toro můžete kontaktovat přímo na stránkách www.Toro.com, kde získáte informace o výrobcích a příslušenství, naleznete svého prodejce nebo můžete zaregistrovat svůj výrobek.

Potřebujete-li servis, originální náhradní díly Toro nebo doplňující informace, obraťte se na autorizované prodejní a servisní středisko nebo zákaznické středisko Toro a uveďte číslo modelu a výrobní číslo svého stroje. Obrázek 1 znázorňuje umístění čísla modelu a výrobního čísla produktu. Čísla si zapište do následujícího pole.

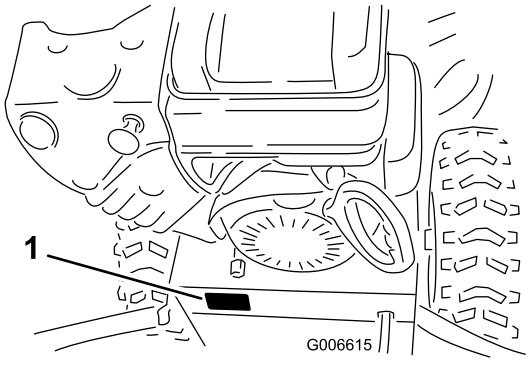

Obrázek 1

1. Štítek s číslem modelu a výrobním číslem

Číslo modelu _____

Výrobní číslo _____

Tato příručka identifikuje potenciální rizika a obsahuje bezpečnostní sdělení označená výstražným symbolem (Obrázek 2) signalizujícím riziko, které může způsobit vážný úraz nebo usmrcení, nebudete-li dodržovat doporučená opatření.



Obrázek 2

1. Varovný bezpečnostní symbol

Ke zdůraznění informací se v tomto návodu používají dva výrazy. **Důležité** je upozorněním na zvláštní informace o strojním zařízení a **Poznámka** zdůrazňuje všeobecné informace, kterým je třeba věnovat zvláštní pozornost.

Náhradní uživatelskou příručku k motoru lze objednat u výrobce motoru.

© 2010—The Toro® Company
8111 Lyndale Avenue South
Bloomington, MN 55420

Zaregistrujte svůj výrobek na adrese www.Toro.com.

CE

Překlad originálu (CS)
Vytištěno v USA
Všechna práva vyhrazena

Bezpečnost

Před použitím

- **Před tím, než začnete sněhovou frézu používat, si přečtěte návod k použití a pochopte jeho obsah.**
- **Seznamte se se všemi ovládacími prvky a naučte se rychle vypnout motor.**

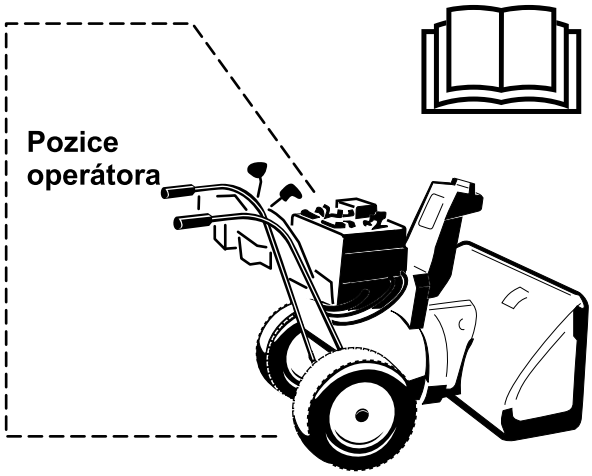

Výstraha: Nevhodné používání přístroje může mít za následek poranění prstů, rukou či nohou.

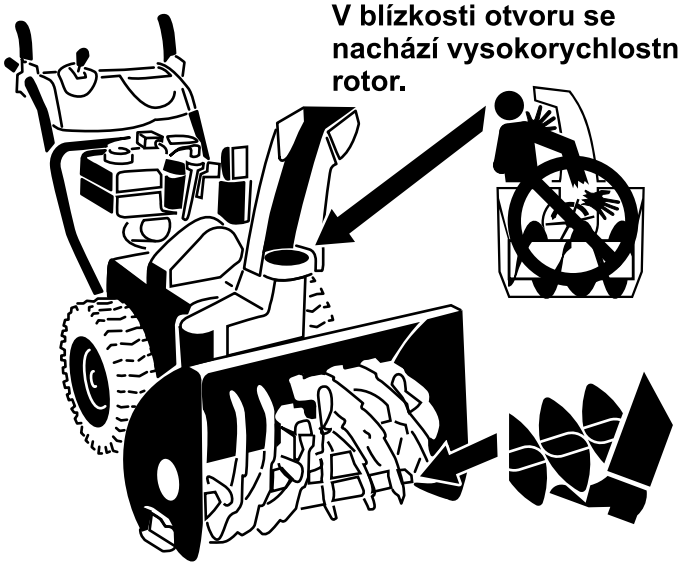

V blízkosti otvoru se nachází pomaloběžný nabírací šroub, který představuje nebezpečí vtažení částí oděvu, vlasů apod.

Tato sněhová fréza splňuje nebo překračuje požadavky normy ISO 8437, platné v době její výroby.

Před spuštěním stroje je nezbytné, abyste si pečlivě přečetli tuto příručku a porozuměli jejímu obsahu.

⚠Toto je bezpečnostní výstražný symbol. Používá se k tomu, aby vás upozornil na hrozící nebezpečí úrazu. Dodržujte všechna bezpečnostní upozornění, která následují za tímto symbolem, abyste předešli možnému úrazu nebo usmrcení.

Nesprávným používáním nebo údržbou sněhové frézy můžete způsobit poranění či usmrcení osob nebo zvířat. Aby se toto riziko snížilo, dodržujte následující bezpečnostní pokyny.

Zaškolení

- Pečlivě si prostudujte návod k obsluze a údržbě. Seznamte se dokonale s ovládacími prvky tohoto zařízení a s jeho správným použitím. Naučte se, jak stroj rychle zastavit a vypnout ovládací prvky.
- Nikdy nedovolte, aby stroj ovládaly děti. Nikdy nedovolte, aby stroj ovládaly dospělé osoby, které nejsou řádně seznámeny s jeho používáním.
- Lidé, zejména malé děti, a zvířata musí být vždy v bezpečné vzdálenosti od pracovní oblasti stroje.
- Dávejte pozor, abyste neuklouzli nebo neupadli, zejména při zpětném chodu stroje.

Příprava

- Pečlivě zkontrolujte celou oblast, ve které se strojem hodláte pracovat, a odstraňte všechny předměty, jako například rohožky, sáňky, desky, dráty apod.
- Před spuštěním motoru rozpojte všechny spojky a zařaďte neutrál.
- Se strojem pracujte pouze v řádném zimním oblečení. Noste boty, které dobře drží na kluzkém povrchu.
- S palivem manipulujte opatrně, je vysoce hořlavé.
  - Používejte schválený kanystr.
  - Nikdy nedoplňujte palivo do běžícího nebo horkého motoru.
  - Palivovou nádrž doplňujte venku a s velkou opatrností. Nikdy neplňte palivovou nádrž uvnitř budov.
  - Pevně zajistěte uzávěry palivové nádrže a otřete rozlité palivo.

- Nastavte výšku krytu nabíracího šroubu tak, aby se nedotýkal povrchu s kamennou drtí nebo štěrkem.
- Za chodu motoru stroj nikdy neseřizujte ani nenastavujte (pokud to výrobce výslovně nedoporučuje).
- Než začnete odklízet sníh, vyčkejte, až se motor a fréza přizpůsobí venkovní teplotě.
- Při práci s motorovými stroji hrozí nebezpečí vymrštění předmětů do očí. Při práci se sněhovou frézou, nastavování nebo opravách vždy používejte ochranné brýle nebo ochranný štít.

Obsluha

- Nedávejte ruce nebo nohy do blízkosti rotujících částí nebo pod ně. Držte se v bezpečné vzdálenosti od vyhazovacího otvoru.
- Při přejíždění nebo odklízení sněhu z šotolinových cest či chodníků buďte mimořádně opatrní. Dávejte pozor na skrytá nebezpečí a provoz na silnici.
- Při střetu s cizím předmětem vypněte motor, odpojte kabel od svíčky, a než sněhovou frézu znovu nastartujete a začnete používat, pečlivě ji prohlédněte, zda nebyla poškozena. Případná poškození opravte.
- Pokud stroj začne abnormálně vibrovat, vypněte motor a proveďte okamžitou kontrolu, abyste zjistili příčinu vibrací. Vibrace všeobecně upozorňují na vznikající potíže.
- Dříve než opustíte pozici obsluhy, začnete čistit nabírací šroub/kryt rotoru nebo vyhazovací komín a provádět jakékoliv opravy, nastavení či kontrolu stroje, vypněte motor.
- Než začnete čistit, opravovat nebo kontrolovat stroj, ujistěte se, že nabírací šroub/rotor a všechny ostatní pohyblivé části jsou v klidu. Odpojte kabel zapalovací svíčky a zajistěte jej tak, aby se nemohl dotknout konektoru a způsobit nežádoucí spuštění motoru.
- Nespouštějte motor uvnitř budov s výjimkou vyjíždění nebo zajíždění. Otevřete venkovní dveře, výfukové plyny jsou nebezpečné.
- Neodklízejte sníh napříč svahem. Buďte velmi opatrní při změnách směru pohybu na svazích. Nepokoušejte se odklízet sníh z příkrých svahů.
- Nikdy neprovozujte stroj s demontovanými kryty, plechy nebo dalším bezpečnostním zařízením.
- Dříve než začnete odklízet sníh v blízkosti skleněných ploch, automobilů, oken a prohlubní, nastavte správně úhel vyhazovacího komínu. Děti a zvířata musí být v dostatečné vzdálenosti od stroje.
- Nepřetěžujte stroj; nesnažte se odklízet sníh příliš rychle.
- Nikdy neprovozujte stroj při vysokých rychlostech jízdy na kluzkém povrchu. Při couvání dbejte zvýšené opatrnosti.
- Vyhazovací komín nikdy neotáčejte na okolostojící osoby. Nedopusťte, aby někdo stál před strojem.
- Během přepravy sněhové frézy nebo v době, kdy se nepoužívá, odpojte pohon nabíracího šroubu/rotoru.
- Používejte pouze nástavce a příslušenství schválené výrobcem sněhové frézy (například kolová závaží, protizávaží, kabiny atd.).
- Sněhovou frézu používejte pouze při dobré viditelnosti nebo dobrém osvětlení. Vždy stůjte pevně na zemi a rukama se pevně držte rukojeti. Pohybujte se chůzí, nikdy během.
- Sněhovou frézu používejte pouze při dobré viditelnosti nebo dobrém osvětlení.
- Necháváte-li stroj bez dozoru, proveďte veškerá bezpečnostní opatření. Zařaďte neutrál, zatáhněte parkovací brzdu, zastavte motor a vytáhněte klíček.

Údržba a skladování

- V zájmu dobrého technického stavu stroje často kontrolujte, zda jsou utaženy všechny šrouby a matice.
- Nikdy neskladujte stroj s palivem v nádrži uvnitř budovy, kde se vyskytují zdroje vznícení, například bojlery, teplomety a sušičky oblečení. Před uskladněním stroje do jakýchkoliv uzavřených prostor nechte vždy motor vychladnout.
- Chcete-li sněhovou frézu uskladnit na delší dobu, řiďte se pokyny uvedenými v této uživatelské příručce.
- Poškozené bezpečnostní štítky opravte nebo vyměňte za nové.
- Po odklízení sněhu nechte stroj několik minut běžet, aby nedošlo k zamrznutí nabíracího šroubu/rotoru.

Bezpečnostní pokyny pro sněhové frézy Toro

Následující přehled pokynů obsahuje důležité bezpečnostní informace o výrobcích Toro a další informace, se kterými se musíte seznámit.

- **Rotující čepele mohou způsobit poranění prstů či rukou.**Při práci se strojem stůjte za rukojeťmi a stranou od vyhazovacího otvoru. **Hlavu, ruce,**

nohy a ostatní části těla či oblečení udržujte v bezpečné vzdálenosti od rotujících nebo pohyblivých dílů stroje.

- Než začnete stroj seřizovat, čistit (včetně vyhazovacího komínu), opravovat či kontrolovat, **vypněte motor, vytáhněte klíček a vyčkejte, až se zastaví veškeré pohyblivé části.**
- Překážky z vyhazovacího komínu **neodstraňujte rukama**, ale použijte nástroj na odklízení sněhu.
- **Dříve** než opustíte pozici obsluhy, vypněte motor a vyčkejte, až se zastaví všechny pohyblivé části stroje.
- Nenoste volné oblečení, které by mohly zachytit pohyblivé části stroje.
- Dojde-li k poškození nebo ztrátě štítu, bezpečnostního zařízení nebo bezpečnostního štítku, opravte jej nebo vyměňte dříve, než uvedete stroj do provozu. Také utáhněte všechny uvolněné šrouby a matice.
- Při manipulaci s benzinem **nekuřte**.
- **Nepoužívejte** sněhovou frézu k odklízení sněhu ze střechy.
- Nedotýkejte se běžícího nebo před chvílí vypnutého motoru, protože by mohl být horký a způsobit popáleniny.
- Provádějte pouze údržbu uvedenou v této příručce. Než začnete provádět údržbu, opravu nebo nastavení stroje, vypněte motor a napájecí kabel vytáhněte ze zásuvky. Vyžaduje-li stroj závažnější opravu, vyhledejte autorizovaného servisního prodejce.
- Neměňte nastavení regulátoru motoru.
- Při skladování sněhové frézy déle než 30 dnů vypusťte palivo z nádrže, abyste předešli případnému riziku. Palivo skladujte ve schváleném kanystru. Před uložením sněhové frézy vytáhněte startovací klíč.
- Kupujte výhradně originální náhradní díly a příslušenství značky Toro.

Akustický tlak

Tento stroj má hladinu akustického tlaku na ucho obsluhy 87 dBA (všechny modely kromě 38657) nebo 91 dBA (pouze model 38657) s přípustnou odchylkou (K) 1 dBA. Hladina akustického tlaku byla určena podle postupů stanovených normou EN ISO 11201.

Akustický výkon

Tento stroj má garantovanou hladinu akustického výkonu 102 dBA (všechny modely kromě 38657) nebo 105 dBA (pouze model 38657) s přípustnou odchylkou (K) 2 dBA. Hladina akustického výkonu byla určena podle postupů stanovených normou EN ISO 3744.

Vibrace

Naměřená hodnota vibrací levé ruky = 3,4 m/s^2 (všechny modely kromě 38657) nebo 7,1 m/s^2 (pouze model 38657)

Naměřená hodnota vibrací pravé ruky = 4,5 m/s^2 (všechny modely kromě 38657) nebo 5,5 m/s^2 (pouze model 38657)

Přípustná odchylka (K) = 2,3 m/s^2 (všechny modely kromě 38657) nebo 2,8 m/s^2 (pouze model 38657)

Naměřené hodnoty byly určeny podle postupů stanovených normou EN ISO 20643.

Bezpečnostní a instrukční štítky

Důležité: **Bezpečnostní štítky a pokyny jsou umístěny v blízkosti míst představujících potenciální nebezpečí. Poškozené štítky vyměňte.**

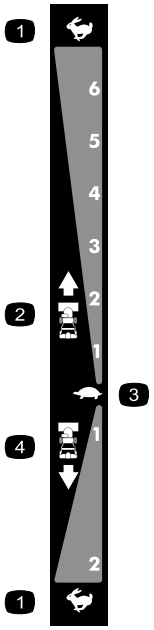

106-4525

Objednací č. souč. 112-6633

1. Rychlý běh
2. Rychlosti pro pohyb vpřed
3. Pomalý běh
4. Rychlosti pro couvání



107-3040

1. Nebezpečí pořezání/amputace končetin, rotor, nabírací šroub – okolostojící osoby musí stát v bezpečné vzdálenosti od sněhové frézy.

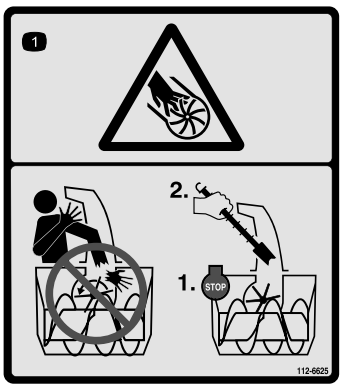

112-6625

Objednací č. souč. 112-6629

1. Nebezpečí pořezání/amputace končetin, rotor – nevkládejte ruce do komína; před opuštěním pozice obsluhy zastavte motor, k čištění komína použijte nástroj.

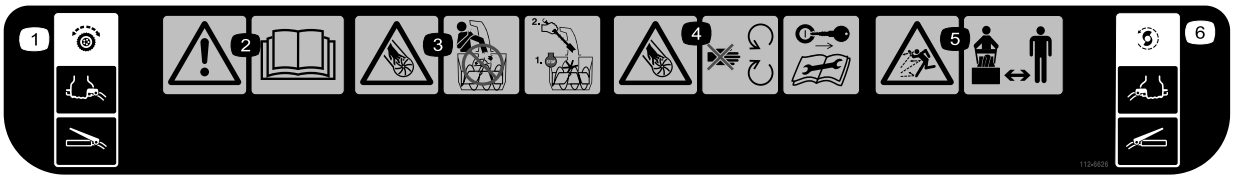

112-6626

1. Pohon pojezdu – zapněte stisknutím páky, vypněte uvolněním páky.
2. Varování – přečtěte si *uživatelskou příručku.*
3. Nebezpečí pořezání/amputace končetin, rotor – nevkládejte ruce do komína; před opuštěním pozice obsluhy zastavte motor, k čištění komína použijte nástroj.
4. Nabírací šroub a rotor – nebezpečí pořezání/amputace končetin. Udržujte bezpečnou vzdálenost od pohyblivých částí stroje, neodstraňujte žádné kryty ani ochranné štíty; před prováděním oprav nebo údržby vyjměte klíček ze zapalování a přečtěte si návod k obsluze.
5. Nebezpečí odmrštěných předmětů – okolostojící osoby musí být vždy v bezpečné vzdálenosti od frézy.
6. Pohon nabíracího šroubu/rotoru – zapněte stisknutím páky, vypněte uvolněním páky.



112-6627

1. Ovládání zatáčení vlevo
2. Pohon pojezdu – zapněte stisknutím páky, vypněte uvolněním páky.
3. Varování – přečtěte si *uživatelskou příručku.*
4. Nebezpečí pořezání/amputace končetin, rotor – nevkládejte ruce do komína; před opuštěním pozice obsluhy zastavte motor, k čištění komína použijte nástroj.
5. Nebezpečí pořezání/amputace končetin, rotor – udržujte bezpečnou vzdálenost od pohyblivých částí; před prováděním oprav nebo údržby vyjměte klíček ze zapalování a přečtěte si návod k obsluze.
6. Nebezpečí odmrštěných předmětů – okolostojící osoby musí být vždy v bezpečné vzdálenosti od frézy.
7. Pohon nabíracího šroubu/rotoru – zapněte stisknutím páky, vypněte uvolněním páky.
8. Ovládání zatáčení vpravo



Briggs & Stratton – č. součásti 273676

1. Stop
2. Pomalý běh
3. Rychlý běh



Briggs & Stratton – č. součásti 275949

1. Sytič zap. (sytič)
2. Sytič vyp. (běh)



Briggs & Stratton – č. součásti 276925

1. Varování – přečtěte si *uživatelskou příručku.*
2. Výstraha – riziko požáru.
3. Výstraha - nebezpečí vdechnutí toxických výparů.
4. Výstraha – horké součásti / nebezpečí popálení.

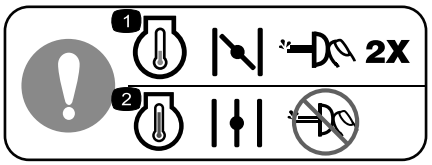

Briggs & Stratton – č. součásti 277566

1. Při startu se studeným motorem zavřete sytič a dvakrát stiskněte tlačítko nasávání paliva.
2. Při startu s teplým motorem otevřete sytič a nepoužívejte tlačítko nasávání paliva.

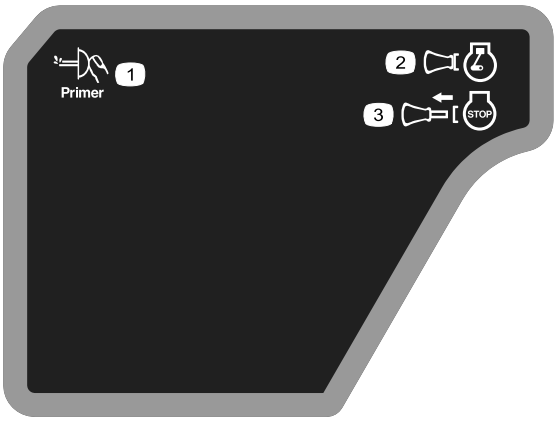

Briggs & Stratton – č. součásti 277588

1. Nasávání paliva
2. Klíček zapalování zasunut (motor běží)
3. Klíček zapalování vysunut (motor stojí)



Briggs & Stratton – č. součásti 278866

1. Palivo-zap.
2. Palivo-vyp.

Nastavení

Vyjímatelné díly

Pro ověření, že byly dodány všechny součásti, použijte tabulku níže.

Postup	Popis	Množ-ství	Použití
1	Šrouby rukojeti Tvarové podložky Pojistné matice	4 4 4	Namontujte horní část rukojeti.
2	Nejsou potřeba žádné díly	–	Namontujte koncovky spojkového lanka kol
3	Nejsou potřeba žádné díly	–	Montáž táhla ovládání pojezdu.
4	Vratové šrouby Pojistné matice	2 2	Namontujte ovládací tyč vyhazovacího komínu.
5	Kabelová svorka	1	Připojte kabel k přednímu reflektoru.
6	Nejsou potřeba žádné díly	–	Naplňte motorovou skříň olejem.
7	Nejsou potřeba žádné díly	–	Zkontrolujte tlak vzduchu v pneumatikách.
8	Nejsou potřeba žádné díly	–	Zkontrolujte kluzné lišty.
9	Nejsou potřeba žádné díly	–	Zkontrolujte fungování pohonu pojezdu.

1

Montáž horní části rukojeti

Díly potřebné k provedení tohoto kroku:

4	Šrouby rukojeti
4	Tvarové podložky
4	Pojistné matice

Postup

Poznámka: Gumovou pásku na kabelech odstraňte teprve po dokončení montáže horní části rukojeti.

1. Zvedněte horní část rukojeti, otočte ji a umístěte ji nad spodní rukojeť (Obrázek 3).

   Důležité: Kabely připojené k ovladači Quick Stick veďte vnitřkem horní části rukojeti a dbejte, aby nedošlo k jejich sevření mezi částmi rukojeti ani k sevření kabelu předního reflektoru.

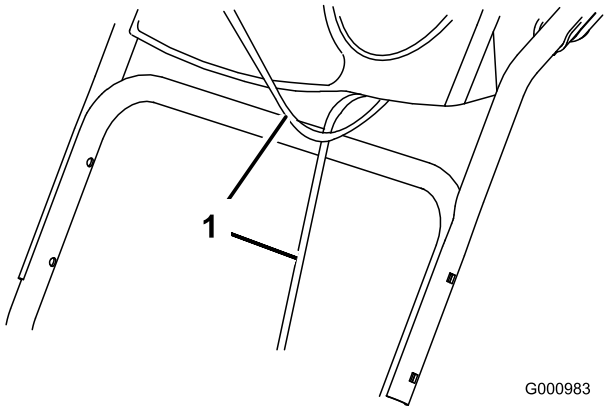

Obrázek 3

1. Kabely

2. Horní část rukojeti připevněte pomocí čtyř šroubů, čtyř tvarových podložek a čtyř pojistných matic, které naleznete v sáčku s volně uloženými součástmi (Obrázek 4).

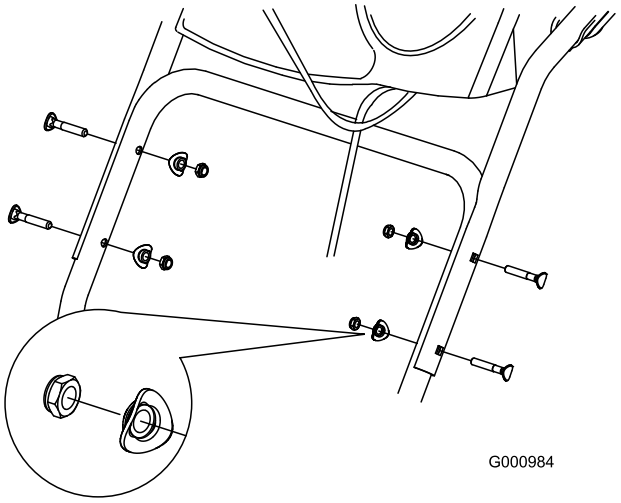

Obrázek 4

2

Montáž koncovek spojkového lanka kol

Nejsou potřeba žádné díly

Postup

Pouze modely 38637 a 38657

1. Uvolněte konce lanek upevněné ke spodní rukojeti (Obrázek 5).

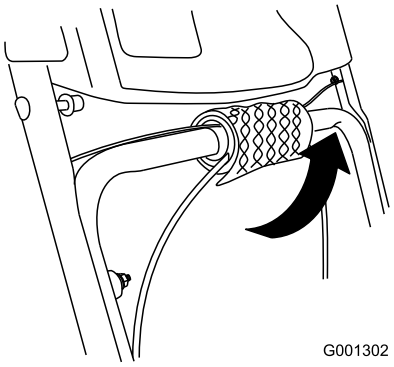

Obrázek 5

2. Kabely lanka táhněte nad spodní částí rukojeti a koncovky lanek zasuňte do otvorů odpovídajících spojkových pák (Obrázek 6).

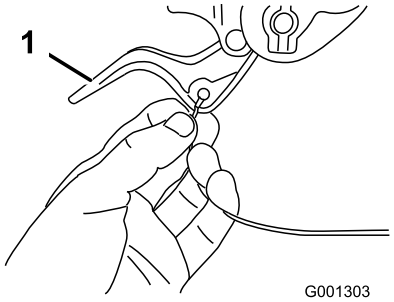

Obrázek 6

1. Páka spojky kol

3. Z rukojeti odstraňte matici s podložkou, připojte kabelovou svorku k rukojeti, nasaďte podložku a matici a rukou ji utáhněte (Obrázek 7).

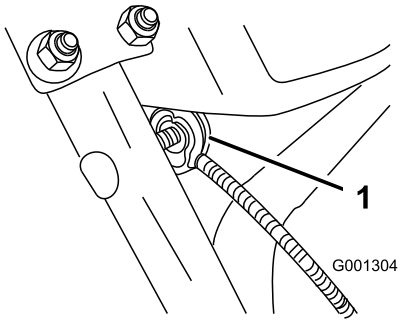

Obrázek 7

1. Kabelová svorka (2)

Důležité: Zkontrolujte, zda k rukojeti přiléhá zaoblená strana kabelové svorky a zda je kabel provléknut pod šroubem svorky. V úseku mezi svorkou a pákou spojky kol musí být kabel rovný.

4. Jemně zatáhněte za plášť kabelu tak, aby páka spojky kol byla ve spodní poloze a kabel nebyl nikde uvolněný. Poté pevně utáhněte matici kabelové svorky (Obrázek 8).

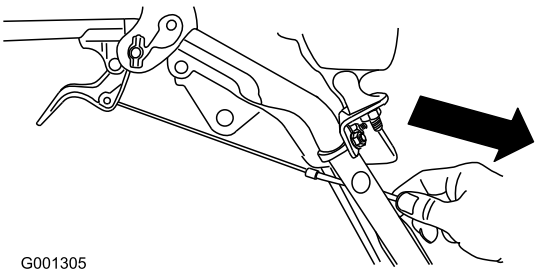

Obrázek 8

5. Zcela stiskněte páku spojky a zkontrolujte vůli mezi spodní rukojetí a pákou (Obrázek 9).

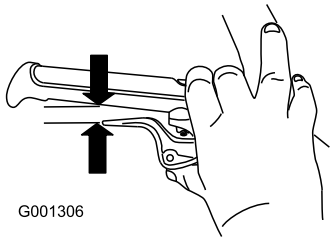

Obrázek 9

Poznámka: Mezera by měla mít přibližně šířku tužky (6 mm). Pokud je větší, uvolněte matici kabelové svorky, plášť lanka posuňte o něco blíže k páce, znovu utáhněte matici svorky a znovu zkontrolujte vůli.

6. Podle kroků 2 až 5 upevněte druhé lanko.

3

Montáž táhla ovládání pojezdu

Nejsou potřeba žádné díly

Postup

1. Ze spodního konce ovládací tyče rychlosti odstraňte závlačku a podložku a spodní konec tyče zasuňte do ramena táhla tak, aby ohnutý konec ovládací tyče rychlosti byl otočen dozadu (Obrázek 10).

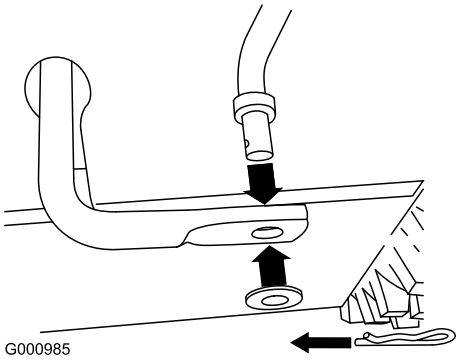

Obrázek 10

2. Zajistěte spodní konec ovládací tyče rychlosti dříve odstraněnou podložkou a závlačkou.
3. Z radiálního čepu na horním konci ovládací tyče rychlosti odstraňte závlačku a vnější podložku (Obrázek 11).

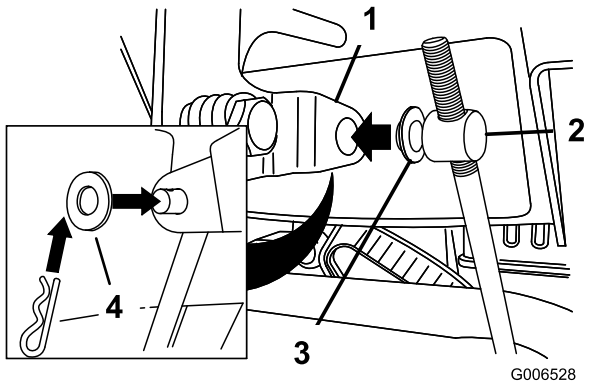

Obrázek 11

1. Řadicí páka
2. Radiální čep
3. Vnitřní podložka
4. Vnější podložka

Poznámka: Pro snadnější montáž nechte plochou podložku na radiálním čepu (Obrázek 11).

4. Posuňte řadicí páku do polohy R2.
5. Otočte spodní rameno táhla zcela nahoru (doleva) (Obrázek 12).

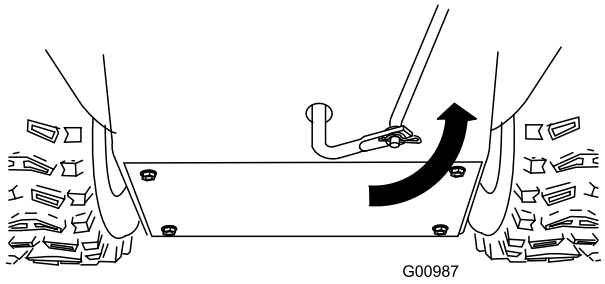

Obrázek 12

6. Zvedněte ovládací tyč rychlosti a radiální čep vložte do otvoru řadicí páky (Obrázek 11).

Poznámka: Pokud radiální čep nezapadne do otvoru, když zvednete ovládací tyč rychlosti, otáčejte jím na tyči nahoru nebo dolů, dokud nezapadne.

7. Zajistěte radiální čep a horní konec ovládací tyče rychlosti dříve odstraněnou vnější podložkou a závlačkou.

Poznámka: Montáž si usnadníte, podíváte-li se dolů skrz otvor v řadicí páce (Obrázek 13).

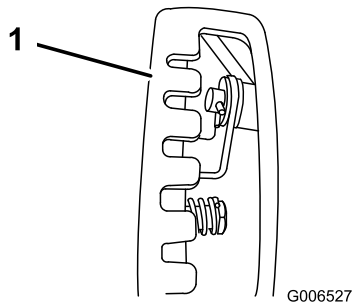

Obrázek 13

1. Otvor řadicí páky

4

Montáž ovládací tyče vyhazovacího komínu

Díly potřebné k provedení tohoto kroku:

2	Vratové šrouby
2	Pojistné matice

Postup

1. Odstraňte ochranný obal ovladače Quick Stick a otočte jej do kolmé polohy na střed.
2. Stiskněte modrý kryt páky a zatáhněte páku zcela dozadu.

   Poznámka: Vyhazovací komín a deflektor by měly být obráceny dopředu. Pokud nejsou, držte stisknutý modrý kryt (ale nepohybujte ovladačem Quick Stick) a otočte vyhazovací komín do správné polohy.
3. Vyrovnejte zploštěný zadní konec dlouhé ovládací tyče vyhazovacího komínu se zploštěným předním koncem krátké tyče vyčnívající z přístrojové desky tak, aby do sebe zapadly (Obrázek 14).

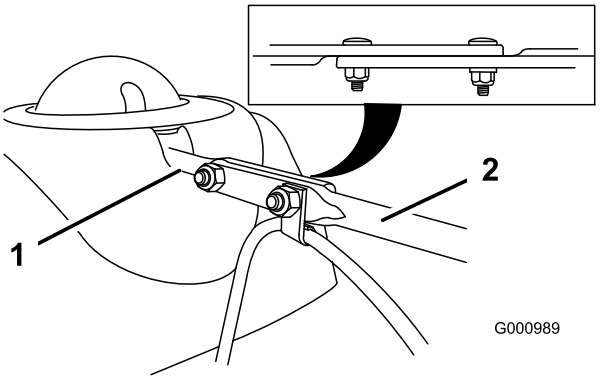

Obrázek 14

1. Krátká tyč
2. Dlouhá ovládací tyč vyhazovacího komínu

4. Přední konec tyče zasouvejte do otvoru v zadní části krytu převodu vyhazovacího komínu, dokud do převodu nezapadne (Obrázek 15).

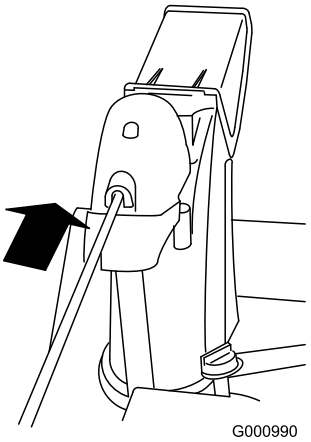

Obrázek 15

5. Vyrovnejte otvory ve spojených koncích tyčí a z levé strany sněhové frézy (z pohledu obsluhy stroje) prostrčte krátkou tyčí dva vratové šrouby (ze sáčku s volně uloženými součástmi).
6. Na přední vratový šroub nasuňte lankovou svorku, která drží kabel deflektoru, a zajistěte vratové šrouby pojistnými maticemi ze sáčku s volně uloženými součástmi (Obrázek 16).

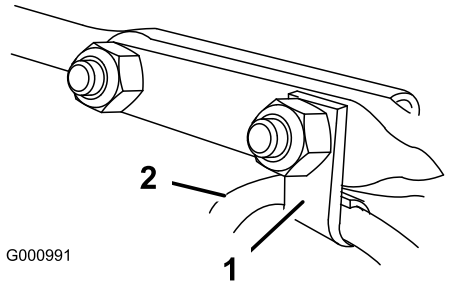

Obrázek 16

1. Kabelová svorka
2. Kabel deflektoru

7. Stiskněte modrý kryt páky a pohybujte ovladačem Quick Stick v plném rozsahu. Zkontrolujte, zda se vyhazovací komín a deflektor plynule pohybují.

5

Připojení kabelu předního reflektoru

Díly potřebné k provedení tohoto kroku:

1	Kabelová svorka

Postup

1. Konektor na volném konci kabelu zcela zasuňte do konektoru na zadní straně světla (Obrázek 17).

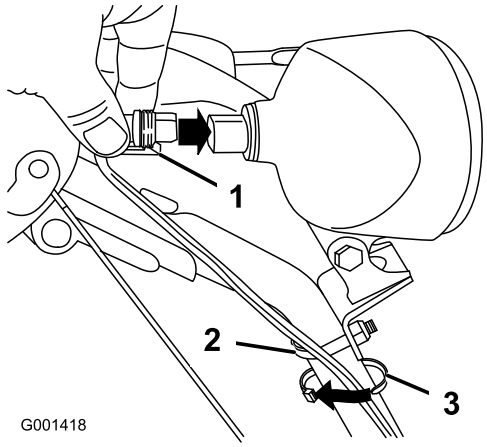

Obrázek 17

1. Plastová spona na kabelovém konektoru
2. Šroub U
3. Kabelová svorka

Poznámka: Zkontrolujte, zda je plastová svorka konektoru kabelu na spodní straně (Obrázek 17).

2. Pomocí kabelové svorky (ze sáčku s volně uloženými součástmi) upevněte kabel k rukojeti přibližně 2,5 cm pod šroub U (Obrázek 17).

6

Doplňování motorového oleje

Nejsou potřeba žádné díly

Postup

Při zakoupení sněhové frézy je v motoru olej.

Poznámka: Před spuštěním motoru zkontrolujte hladinu oleje a je-li třeba, doplňte jej.

Používejte automobilový detergentní olej s API klasifikací SF, SG, SH, SJ, SL nebo vyšší. Viz pPříručka k obsluze motoru.

Použijte Obrázek 18 níže pro výběr oleje s nejlepší viskozitou vzhledem k očekávanému rozsahu venkovních teplot:

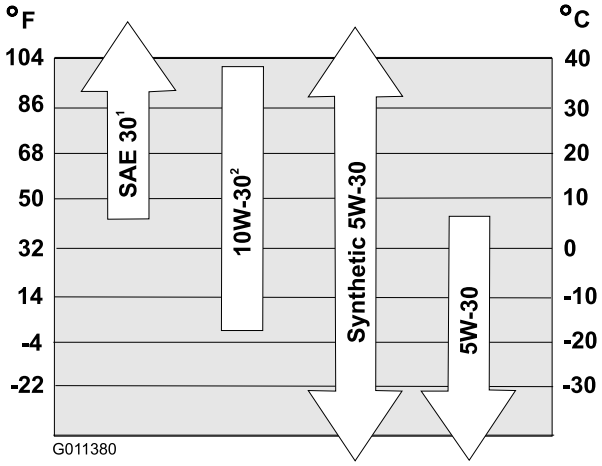

Obrázek 18

1. Pokud budete používat olej SAE 30 při venkovních teplotách nižších než 4 °C (40 °F), půjde stroj hůře nastartovat.
2. Pokud budete používat olej 10W-30 při venkovních teplotách vyšších než 27 °C (80 °F), může stoupnout spotřeba oleje, a proto za těchto okolností kontrolujte olej častěji.

Množství motorového oleje

Množství motorového oleje (cont'd.)

Model	Množství motorového oleje
38597	0,53 až 0,59 l (18 až 20 oz.)
38629	
38637	
38639	
38657	0,77 až 0,83 l (26 až 28 oz.)

1. Vytáhněte měrku a **pomalu** nalévejte olej do plnicí trubice, aby hladina dosáhla značky Full na olejové měrce. **Nepřeplňujte** (Obrázek 19). Kontrola hladiny oleje v motoru v oddílu Údržba.

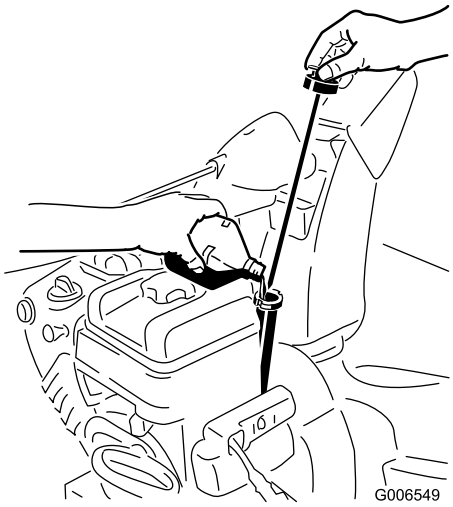

Obrázek 19

2. Opatrně zasuňte olejovou měrku.

   Poznámka: Nerozlévejte olej kolem plnicí trubice, mohl by vniknout na součásti pojezdu a způsobit prokluzování.

7

Kontrola tlaku v pneumatikách

Nejsou potřeba žádné díly

Postup

Pneumatiky jsou při dodání od výrobce přehuštěné. Snižte tlak v obou pneumatikách na stejnou hodnotu mezi 116 až 137 kPa (17 až 20 psi).

8

Kontrola kluzných lišt

Nejsou potřeba žádné díly

Postup

Viz Kontrola a nastavení kluzných lišt v oddílu Údržba.

9

Kontrola fungování pohonu pojezdu

Nejsou potřeba žádné díly

Postup

⚠ VÝSTRAHA

Pokud není pohon pojezdu správně seřízen, může se sněhová fréza pohybovat opačným směrem, než jste zamýšleli, a tak způsobit zranění a/nebo škodu na majetku.

Pečlivě zkontrolujte pohon pojezdu a v případě potřeby jej správně seřiďte.

1. Nastartujte motor; viz část Spuštění motoru.
2. Posuňte řadicí páku do polohy R1; viz Ovládání řadicí páky.
3. Přitiskněte levou páku (pojezd) k rukojeti (Obrázek 20).

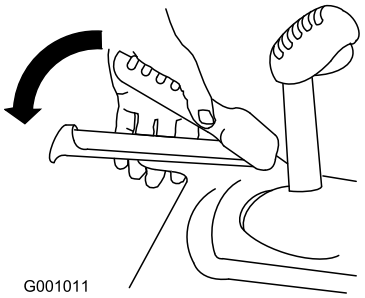

Obrázek 20

Sněhová fréza by se měla pohybovat dozadu. Pokud se sněhová fréza nerozjede nebo se rozjede dopředu, proveďte následující:

A. Uvolněte páku pojezdu a zastavte motor.

B. Odpojte radiální čep od řadicí páky (Obrázek 11).

C. Otočte radiální čep dolů (doprava) na ovládací tyči rychlosti (Obrázek 11).

D. Připojte radiální čep k řadicí páce (Obrázek 11).

4. Uvolněte páku pojezdu.
5. Posuňte řadicí páku do polohy 1; viz Ovládání řadicí páky.
6. Přitiskněte levou páku (pojezd) k rukojeti (Obrázek 20).

   Sněhová fréza by se měla pohybovat dopředu. Pokud se sněhová fréza nerozjede nebo se rozjede dozadu, proveďte následující:

   A. Uvolněte páku pojezdu a zastavte motor.

   B. Odpojte radiální čep od řadicí páky (Obrázek 11).

   C. Otočte radiální čep nahoru (doleva) na ovládací tyči rychlosti (Obrázek 11).

   D. Připojte radiální čep k řadicí páce (Obrázek 11).

7. Pokud jste provedli nějaké úpravy, opakujte tento postup, dokud již nebudou žádné úpravy třeba.

Důležité: Pokud se sněhová fréza pohybuje, když je páka pojezdu v uvolněné poloze, zkontrolujte kabel pojezdu (viz oddíl Kontrola a nastavení kabelu pojezdu) nebo odvezte sněhovou frézu do autorizovaného servisního střediska.

Součásti stroje

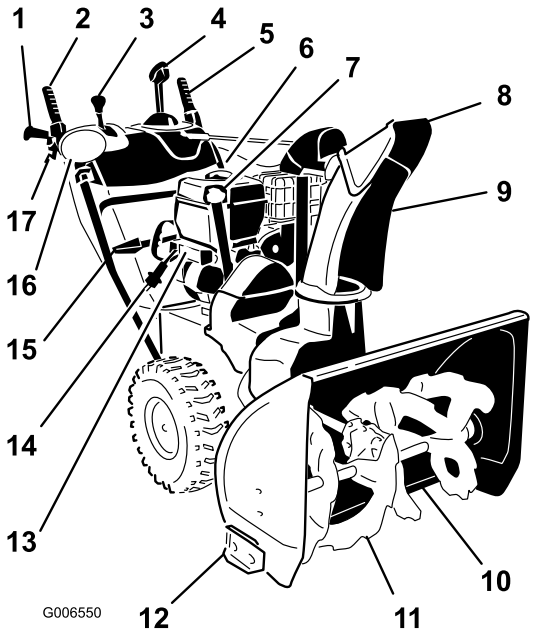

Obrázek 21

1. Rukojeť (2)
2. Páka nabíracího šroubu/rotoru
3. Řadicí páka
4. Ovládání vyhazovacího komínu Quick Stick™
5. Páka pojezdu
6. Uzávěr palivové nádrže
7. Hrdlo pro doplňování motorového oleje/měrka
8. Deflektor vyhazovacího komínu
9. Vyhazovací komín
10. Shrnovač
11. Nabírací šroub
12. Kluzná lišta (2)
13. Tlačítko elektrického startéru (všechny modely kromě 38597)
14. Zástrčka elektrického startéru (všechny modely kromě 38597)
15. Nástroj na odklízení sněhu
16. Přední reflektor (pouze modely 38637, 38639 a 38657)
17. Páka spojky kol (2) (pouze modely 38637 a 38657)

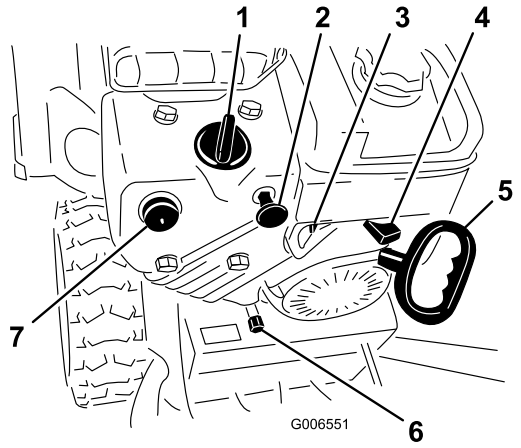

Obrázek 22

1. Sytič
2. Spínač zapalování
3. Uzavírací ventil paliva
4. Škrticí klapka
5. Ruční startér
6. Zátka výpusti oleje
7. Nasávání paliva

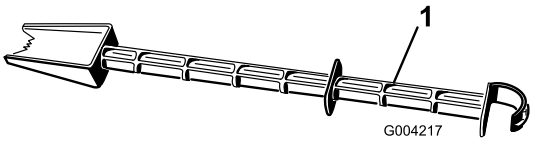

Obrázek 23

1. Nástroj na odklízení sněhu (připevněný k rukojeti)

Obsluha

Poznámka: Z polohy obsluhy určete levou a pravou stranu stroje.

Plnění palivové nádrže

⚠ NEBEZPEČÍ

Benzin je extrémně hořlavý a výbušný. Požár nebo výbuch způsobený benzinem může popálit vás i jiné osoby.

- **Abyste zabránili vznícení benzinu statickým nábojem, postavte kanystr a/nebo sněhovou frézu přímo na zem. Palivo nedoplňujte na přepravním voze ani na jiném objektu.**
- **Palivo doplňujte venku a pouze tehdy, když je motor studený. Rozlitý benzin utřete.**
- **Při manipulaci s benzinem nekuřte a buďte v bezpečné vzdálenosti od otevřeného ohně nebo jisker.**
- **Benzin skladujte ve schváleném kanystru a uchovávejte jej mimo dosah dětí.**

Tankujte standardní bezolovnatý benzin zakoupený u značkového prodejce paliva (Obrázek 24).

Důležité: Pro snadnější spouštění motoru přidávejte po celou sezónu do paliva aditiva. Nepoužívejte benzin starší než 30 dní. *Do benzinu nepřidávejte olej.*

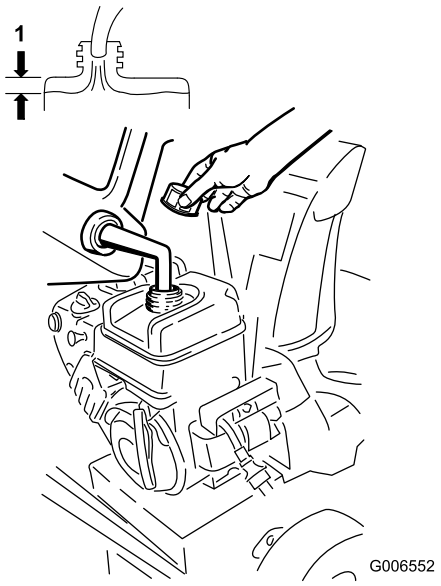

Obrázek 24

1. 3,8 cm (1-1/2 palce)

Spouštění motoru

1. Zkontrolujte hladinu oleje v motoru. Viz Kontrola hladiny oleje v motoru v oddílu Údržba.
2. Otočte uzavírací ventil paliva o čtvrt doleva, a tím jej otevřete (Obrázek 25).

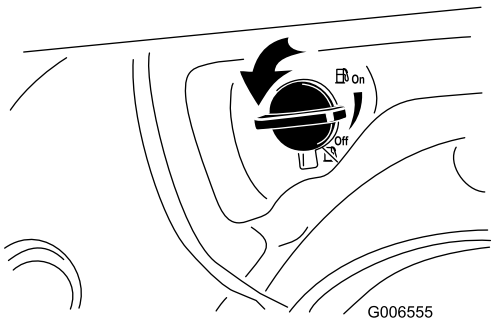

Obrázek 25

3. Vložte klíček do zapalování (Obrázek 26).

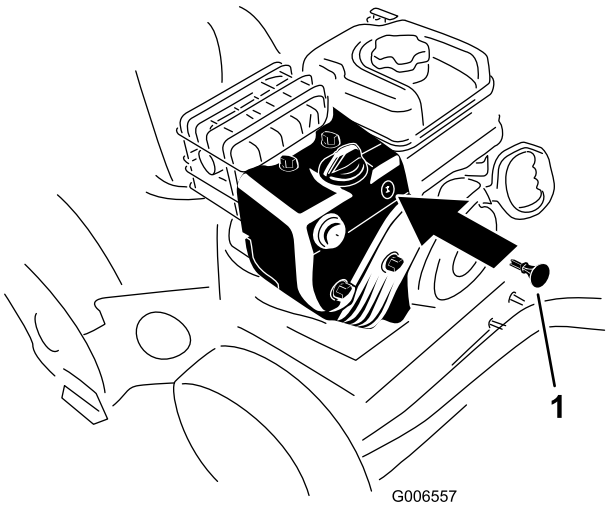

Obrázek 26

1. Klíček zapalování

4. Dvakrát palcem silně stiskněte tlačítko nasávání (při teplotě 15 °F nebo -9 °C nebo vyšší) nebo čtyřikrát (při teplotě pod 15 °F nebo -9 °C), při každém stisknutí tlačítko nasávání podržte zhruba sekundu, než je pustíte (Obrázek 27).

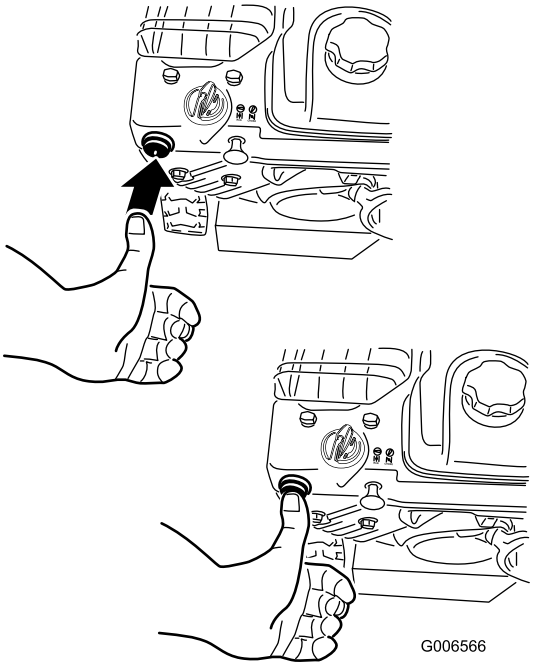

Obrázek 27

5. Otočte sytič do polohy Sytič (Obrázek 28).

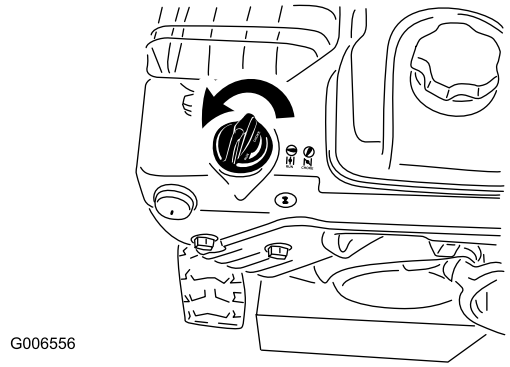

Obrázek 28

6. Škrticí klapku posuňte do polohy Fast (rychlý běh) (Obrázek 29).

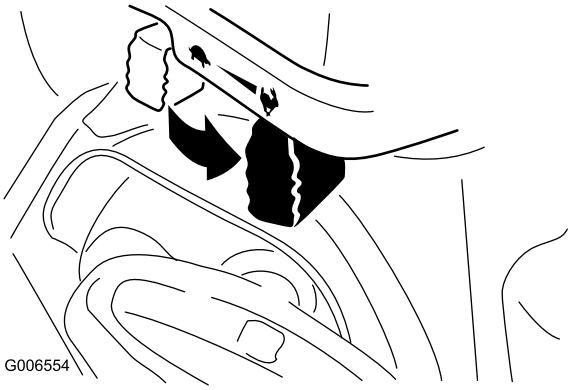

Obrázek 29

7. Nastartujte sněhovou frézu tak, že zatáhnete za ruční startér nebo stisknete tlačítko elektrického startéru (všechny modely kromě 38597) (Obrázek 30).

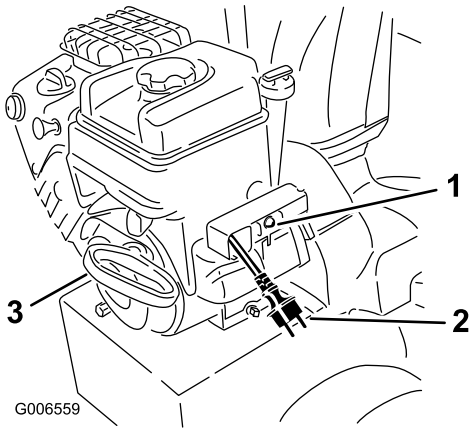

Obrázek 30

1. Tlačítko elektrického startéru (všechny modely kromě 38597)
2. Zástrčka elektrického startéru (všechny modely kromě 38597)
3. Ruční startér

Poznámka: Abyste mohli použít elektrický startér, zapojte napájecí kabel nejprve do elektrického startéru a poté do síťové zásuvky (všechny modely kromě 38597).

Důležité: Abyste zabránili poškození elektrického startéru, spouštějte jej v krátkých cyklech (maximálně 5 sekund, poté počkejte jednu minutu, než se pokusíte znovu nastartovat). Pokud motor stále nechce naskočit, odvezte sněhovou frézu do autorizovaného servisu k opravě (všechny modely kromě 38597).

8. Odpojte síťový kabel nejprve ze zásuvky a poté ze sněhové frézy (všechny modely kromě 38597).
9. Nechte motor několik minut zahřát, posuňte sytič do polohy Run (běh). Vždy, než začnete nastavovat sytič, počkejte, dokud motor neběží hladce.

⚠ VÝSTRAHA

Pokud necháte sněhovou frézu zapojenou do síťové zásuvky, někdo by ji mohl neúmyslně zapnout, a způsobit tak úraz nebo škody na majetku.

Kdykoliv sněhovou frézu nestartujete, vytáhněte napájecí kabel ze zásuvky.

Zastavení motoru

1. Posuňte páku škrticí klapky do polohy Slow (pomalý běh) a poté do polohy Stop (stop) (Obrázek 31).

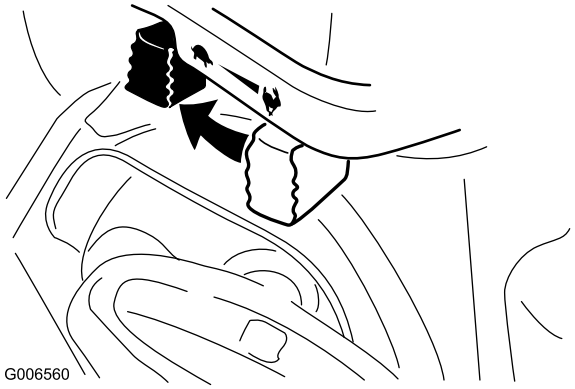

Obrázek 31

---

2. Než opustíte pozici obsluhy, počkejte, až se všechny pohyblivé části zastaví.
3. Vytáhněte klíč ze zapalování.
4. Otočením doprava zavřete uzavírací ventil paliva (Obrázek 32).

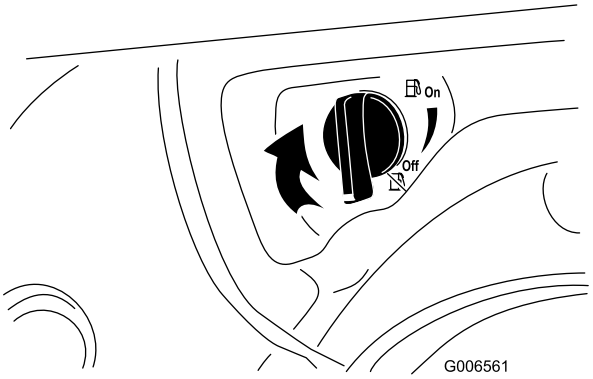

Obrázek 32

---

5. Třikrát nebo čtyřikrát zatáhněte za ruční startér. Tím zabráníte jeho zamrznutí.

Ovládání pohonu pojezdu

⚠ VÝSTRAHA

Pokud není pohon pojezdu správně seřízen, může se sněhová fréza pohybovat opačným směrem, než jste zamýšleli, a tak způsobit zranění a/nebo škodu na majetku.

Pečlivě zkontrolujte pohon pojezdu a v případě potřeby jej správně seřiďte; více informací viz Kontrola fungování pohonu pojezdu v části Nastavení.

Důležité: Pokud se sněhová fréza pohybuje, když je páka pojezdu v uvolněné poloze, zkontrolujte kabel pojezdu (viz oddíl Kontrola a nastavení

kabelu pojezdu) nebo odvezte sněhovou frézu do autorizovaného servisního střediska.

1. PPohon pojezdu zapnete tak, 6že stisknete levou páku (pojezd) k rukojeti (Obrázek 33).

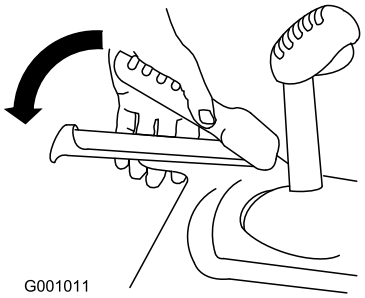

Obrázek 33

2. Chcete-li zastavit pohon pojezdu, uvolněte páku pojezdu.

Použití pák spojky kol

pouze modely 38637 a 38657

Páky spojky kol mohou dočasně vyřadit pohon jednoho nebo obou kol, přičemž páka pojezdu zůstane v zařazené poloze. To umožňuje snadné zatáčení a manipulaci se sněhovou frézou.

Poznámka: Přitažením páky pojezdu k rukojeti se aktivuje pohon obou kol.

Chcete-li zatočit doprava, přitáhněte pravou páku spojky k rukojeti (Obrázek 34).

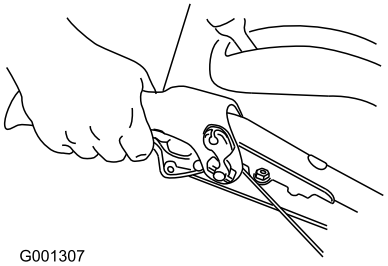

Obrázek 34

Poznámka: Tím se odpojí pohon pravého kola, levé se bude otáčet dál. Fréza tak zatočí doprava.

Poznámka: Obdobně přitažením levé páky spojky kola zatočíte doleva.

Po ukončení manévru uvolněte páku spojky. Obě kola se začnou otáčet (Obrázek 35).

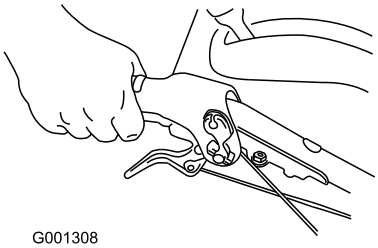

Obrázek 35

Dočasným přitažením a uvolněním spojkových pák lze také korigovat směr stroje a udržovat jej tak v přímém směru, zejména v hlubokém sněhu.

Přitažením obou spojkových pák najednou se odpojí pohon obou kol. Můžete tak stroj ručně posunout vzad, aniž byste museli zastavovat a řadit zpětnou rychlost. Kromě toho lze takto stroj přesouvat bez spuštění motoru.

Ovládání řadicí páky

Řadicí páka má šest rychlostí dopředu a dvě dozadu. Při změně rychlostního stupně uvolněte páku pojezdu a posuňte řadicí páku do požadované polohy (Obrázek 36). Páka v každém zvoleném rychlostním stupni zapadne do zářezu.

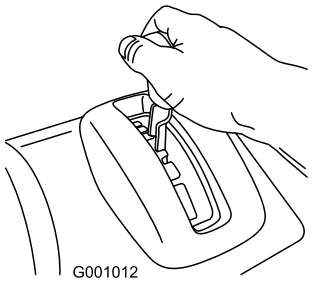

Obrázek 36

Ovládání pohonu nabíracího šroubu/rotoru

1. Pohon nabíracího šroubu/rotoru zapnete přitisknutím pravé páky (nabíracího šroubu/rotoru) k rukojeti (Obrázek 37).

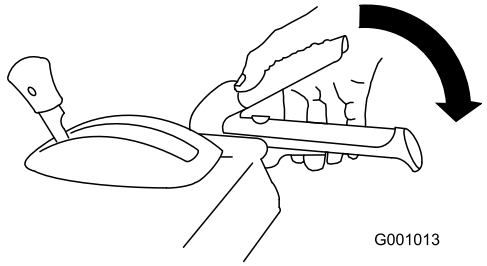

Obrázek 37

2. Chcete-li zastavit pohon nabíracího šroubu a rotoru, uvolněte pravou páku.

   Důležité: Stisknete-li jak páku nabíracího šroubu/pohonu, tak páku pojezdu, páka pojezdu zablokuje páku nabíracího šroubu/pohonu ve stisknuté poloze a tím vám uvolní pravou ruku. Chcete-li uvolnit obě páky, stačí uvolnit levou páku (pojezd).

3. Pokud se po uvolnění páky nabíracího šroubu/rotoru dále otáčí nabírací šroub a rotor, sněhovou frézu nepoužívejte. Zkontrolujte kabel nabíracího šroubu/rotoru (viz oddíl Kontrola a nastavení kabelu nabíracího šroubu/rotoru), a je-li třeba, seřiďte jej. Jinak odvezte sněhovou frézu do autorizovaného servisního střediska.

⚠ DŮLEŽITÉ UPOZORNĚNÍ

Pokud se po uvolnění páky nabíracího šroubu/rotoru dále otáčí nabírací šroub a rotor, mohli byste vážně zranit sebe i jiné osoby.

Sněhovou frézu nepoužívejte. Odvezte ji do autorizovaného servisního střediska.

Ovládání Quick Stick®

Chcete-li pohybovat vyhazovacím komínem a deflektorem pomocí ovladače Quick Stick, stiskněte modrý kryt páky. Uvolněním krytu páky zablokujte vyhazovací komín a deflektor v dané poloze (Obrázek 38).

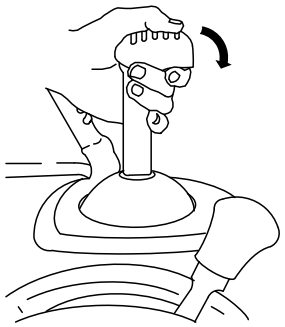

Obrázek 38

Ovládání vyhazovacího komínu

Stiskněte modrý kryt páky a pohněte ovladačem Quick Stick doleva, chcete-li posunout vyhazovací komín doleva, nebo pohněte ovladačem Quick Stick doprava, chcete-li posunout vyhazovací komín doprava (Obrázek 39).

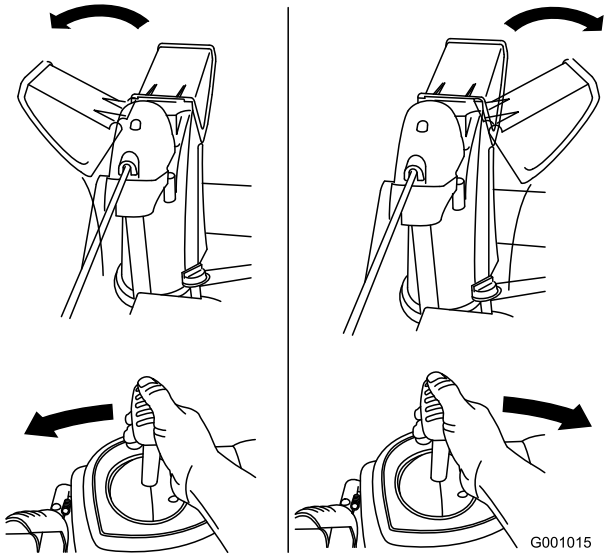

Obrázek 39

- Pokud s vyhazovacím komínem nelze pohnout, prostudujte oddíl Seřízení západky vyhazovacího komínu.
- Jestliže s vyhazovacím komínem nelze doleva otočit do stejného úhlu jako doprava, zkontrolujte, zda jsou kabely vedeny uvnitř rukojetí. Viz oddíl Montáž horní části rukojeti.
- Pokud se vyhazovací komín po uvolnění krytu páky nezajistí v poloze, prostudujte oddíl Seřízení západky vyhazovacího komínu.

Ovládání deflektoru

Stiskněte modrý kryt páky a pohněte ovladačem Quick Stick dopředu, chcete-li deflektor spustit, nebo pohněte

ovladačem Quick Stick dozadu, chcete-li deflektor zvednout (Obrázek 40).

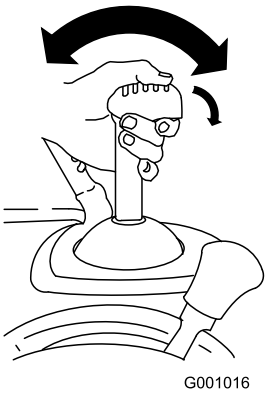

Obrázek 40

Čištění vyhazovacího komínu

Pokud běží nabírací šroub/rotor, ale z vyhazovacího komínu nevychází žádný sníh, je možné, že je ucpaný.

- Při čištění vyhazovacího komínu stůjte v ovládací pozici a uvolněte levou páku (ovládání pojezdu). Za běhu nabíracího šroubu/rotoru zatlačte rukojeti dolů, aby se předek sněhové frézy zvedl několik centimetrů nad zem. Potom rychle zvedněte rukojeti, aby předek sněhové frézy narazil na zem. Je-li třeba, uvedený postup opakujte, dokud z vyhazovacího komínu nezačne vyletovat sníh.
- Jestliže vyhazovací komín nelze vyčistit nárazy předku sněhové frézy o zem, **zastavte motor, počkejte, až se zastaví všechny pohyblivé části, a vyčistěte ho tyčí - nikdy rukou.**

  Důležité: Čištění ucpaného vyhazovacího komínu nárazy předku sněhové frézy o zem může způsobit pohyb kluzných lišt. Nastavte kluzné lišty a pevně utáhněte šrouby na lištách.

Ochrana před zamrznutím

- Ve sněhových a chladných podmínkách mohou některé ovládací prvky a pohyblivé části stroje zamrznout. **Snažíte-li se rozhýbat zamrzlé díly, nepoužívejte hrubou sílu.** Máte-li potíže s ovládáním jakéhokoliv ovládacího prvku nebo součásti, spusťte motor a nechte ho několik minut běžet.
- Po použití sněhové frézy nechte motor několik minut běžet, abyste zabránili zamrznutí pohyblivých částí motoru. Spusťte nabírací šroub/rotor, abyste odstranili veškerý zbývající sníh uvnitř skříně. Pohybujte ovladačem Quick Stick, aby nezamrznul. Zastavte motor, počkejte, až se zastaví všechny pohybující se části, a odstraňte ze sněhové frézy veškerý sníh a led.
- Když je motor vypnutý, několikrát zatáhněte za ruční startér a jednou stiskněte tlačítko elektrického startéru (všechny modely kromě 38597), abyste zabránili zamrznutí ručního a elektrického startéru.

Provozní tipy

⚠ NEBEZPEČÍ

Je-li sněhová fréza v provozu, rotor a nabírací šroub se mohou otáčet a mohly by amputovat nebo zranit ruce a nohy.

- **Před nastavováním, čištěním, prohlídkou, odstraňováním závad nebo opravou sněhové frézy zastavte motor a počkejte, až se všechny pohybující se části zastaví. Odpojte kabel od zapalovací svíčky a zajistěte jej mimo její dosah, aby nikdo nemohl náhodně spustit motor.**
- **Odstraňte překážku z vyhazovacího komínu, viz oddíl Čištění vyhazovacího komínu. Je-li třeba, použijte k odstranění překážky z vyhazovacího komínu tyč – neodstraňujte ji rukama.**
- **Při práci se strojem stůjte za rukojeťmi a stranou od vyhazovacího otvoru.**
- **Hlavu, ruce, nohy a ostatní části těla či oblečení udržujte v bezpečné vzdálenosti od zakrytých, pohyblivých nebo rotujících dílů stroje.**

⚠ DŮLEŽITÉ UPOZORNĚNÍ

Nože rotoru mohou odhazovat kameny, hračky a další předměty, a přivodit tak úraz obsluze nebo okolostojícím osobám.

- **Odstraňte z plochy určené k čištění všechny předměty, které by mohly nože rotoru zachytit a odhodit.**
- **Sníh odklízejte v bezpečné vzdálenosti od zvířat a dětí.**

- Při odklízení sněhu vždy nastavte škrticí klapku do polohy Fast (rychlý běh).
- Pokud se motor při zatížení zpomaluje nebo prokluzují kola, přeřaďte na nižší rychlostní stupeň.
- Pokud se zvedá předek sněhové frézy, přeřaďte na nižší rychlostní stupeň. Pokud se dále zvedá, tlačte rukojeti nahoru.
- **Nedoporučuje se používat otočný shrnovač na sněhové fréze na štěrkových površích.** Jestliže

ale musíte sněhovou frézu na štěrkovém povrchu použít, nastavte kluzné lišty níž, aby otočný shrnovač nenabíral kamínky.

Údržba

Poznámka: Z polohy obsluhy určete levou a pravou stranu stroje.

Doporučený harmonogram údržby

Servisní interval	Postup při údržbě
Po prvních 2 hodinách	• Zkontrolujte kabel pojezdu, a je-li třeba, seřiďte jej.
Po prvních 5 hodinách	• Vyměňte motorový olej.
Při každém použití nebo denně	• Zkontrolujte hladinu oleje v motoru, a je-li třeba, doplňte jej.
Po každých 50 hodinách provozu	• Vyměňte motorový olej. Motorový olej měňte každých 25 hodin provozu, jestliže motor hodně zatěžujete.
Každý rok	• Zkontrolujte kluzné lišty a shrnovač, a je-li třeba, seřiďte je. • Zkontrolujte kluzné lišty a je-li třeba, seřiďte je. • Zkontrolujte kabel pojezdu, a je-li třeba, seřiďte jej nebo vyměňte. • Zkontrolujte olej v převodovce nabíracího šroubu, a je-li třeba, doplňte jej.
Každý rok nebo před uskladněním	• Tlak v pneumatikách předních i zadních kol udržujte na hodnotě 116–137 kPa (17–20 psi). • Na konci sezóny vypusťte benzin a spusťte motor, aby vyschla palivová nádrž a karburátor. • Je-li třeba, nechte v autorizovaném servisním středisku prohlédnout a vyměnit hnací řemen pojezdu a hnací řemen nabíracího šroubu/rotoru.

Důležité: Více informací o údržbě a servisu sněhové frézy najdete na stránkách www.Toro.com.

Důležité: Další úkony údržby najdete v návodu k obsluze motoru. S otázkami týkajícími se seřizování motoru, oprav nebo záručního servisu, které nejsou zodpovězeny v této příručce, se obraťte na autorizované servisní středisko Briggs & Stratton.

Příprava údržby

1. Umístěte sněhovou frézu na rovný povrch.
2. Vypněte motor a počkejte, až se všechny pohybující se části zastaví.
3. Odpojte kabel zapalovací svíčky. Viz Výměna zapalovací svíčky.

Kontrola hladiny oleje v motoru

Servisní interval: Při každém použití nebo denně—Zkontrolujte hladinu oleje v motoru, a je-li třeba, doplňte jej.

1. Vyjměte olejovou měrku, otřete ji dosucha a potom ji zasuňte zpět do klikové skříně.
2. Vyjměte olejovou měrku a zkontrolujte hladinu oleje (Obrázek 41). Jestliže je hladina oleje na měrce pod ryskou Add (doplnit), doplňte olej. Viz oddíl Doplňování motorového oleje.

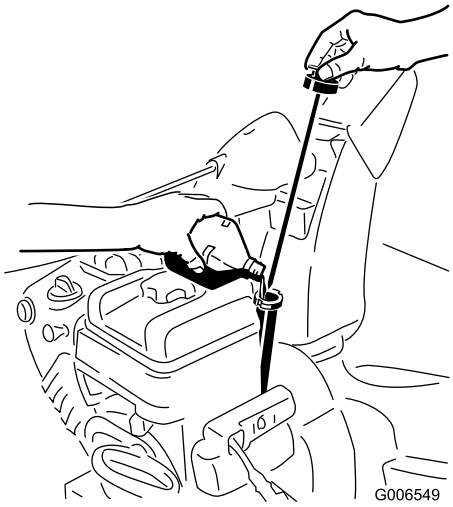

Obrázek 41

Kontrola a nastavení kluzných lišt a shrnovače

Servisní interval: Každý rok—Zkontrolujte kluzné lišty a shrnovač, a je-li třeba, seřiďte je.

Všechny modely kromě 38657

Zkontrolujte kluzné lišty a shrnovač, abyste se ujistili, že se nabírací šroub nedotýká dlážděného nebo štěrkového povrchu. Podle potřeby nastavte kluzné lišty a shrnovač, abyste kompenzovali opotřebení.

1. Zkontrolujte tlak vzduchu v pneumatikách. Viz oddíl Kontrola tlaku vzduchu v pneumatikách.
2. Povolujte matice přidržující obě kluzné lišty na stranách nabíracího šroubu, dokud se lišty nebudou snadno posunovat nahoru a dolů (Obrázek 42).

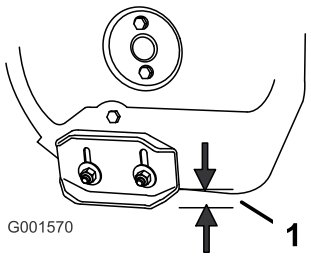

Obrázek 42

1. 1,3 cm

3. Podepřete boční desky tak, aby byly **alespoň** 1,3 cm nad rovným povrchem.

   Důležité: Nože nabíracího šroubu musí být pomocí kluzných lišt zvednuty nad zem.

4. Ujistěte se, že shrnovač je 3 mm nad rovným povrchem a je s ním souběžný.

   Poznámka: Pokud je zem popraskaná, hrubá nebo nerovná, nastavte kluzné lišty tak, aby se shrnovač zdvihl. V případě štěrkového povrchu spusťte kluzné lišty ještě níže, aby sněhová fréza nenabírala kameny.

5. Spouštějte kluzné lišty dolů, dokud nebudou vyrovnány se zemí.
6. Pevně utáhněte matice připevňující obě kluzné lišty ke stranám nabíracího šroubu.

   Poznámka: Chcete-li rychle nastavit uvolněné kluzné lišty, podepřete shrnovač ve výšce 3 mm nad zemí a potom lišty spusťte na zem.

   Poznámka: Pokud jsou obě kluzné lišty nadměrně opotřebené, můžete je obrátit nepoužitou stranou k zemi.

Kontrola a nastavení kluzných lišt

Servisní interval: Každý rok—Zkontrolujte kluzné lišty a je-li třeba, seřiďte je.

Pouze model 38657

Zkontrolujte kluzné lišty, abyste se ujistili, že se nabírací šroub nedotýká dlážděného nebo štěrkového povrchu. Podle potřeby nastavte kluzné lišty, abyste kompenzovali opotřebení.

1. Zkontrolujte tlak vzduchu v pneumatikách. Viz oddíl Kontrola tlaku vzduchu v pneumatikách.

2. Umístěte sněhovou frézu na rovný povrch.
3. Povolujte matice přidržující obě kluzné lišty na stranách nabíracího šroubu, dokud se lišty nebudou snadno posunovat nahoru a dolů (Obrázek 43).

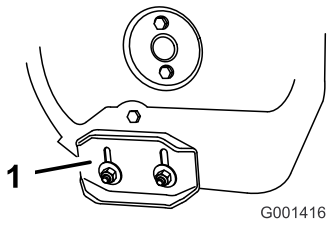

Obrázek 43

1. Kluzná lišta

4. Zatlačte rukojeti dolů, aby se otočný shrnovač mohl pohybovat plně dopředu, poté posuňte přední část sněhové frézy dolů tak, aby se přední hrana otočného shrnovače dotýkala země (Obrázek 44).

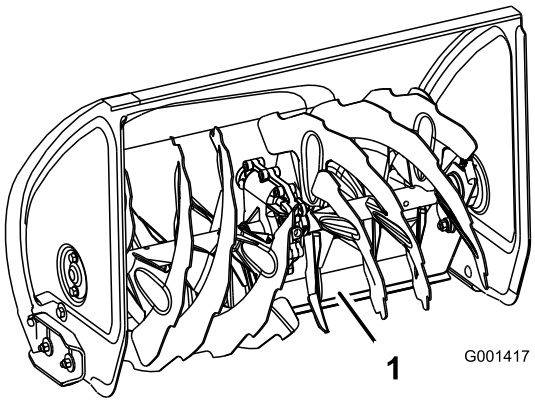

Obrázek 44

1. Otočný shrnovač

5. Spouštějte kluzné lišty dolů, dokud nebudou vyrovnány se zemí.

   Poznámka: V případě hladkého povrchu můžete nastavit kluzné lišty trochu výš, abyste zvýšili účinnost shrnování, ale nastavte kluzné lišty dostatečně daleko, aby se nože nabíracího šroubu nemohly dotknout země.

   Poznámka: Nedoporučuje se používat otočný shrnovač na sněhové fréze na štěrkových površích. Jestliže ale musíte sněhovou frézu na štěrkovém povrchu použít, nastavte kluzné lišty níž, aby otočný shrnovač nenabíral kamínky.

6. Pevně utáhněte matice připevňující obě kluzné lišty ke stranám nabíracího šroubu.

   Poznámka: Pokud jsou obě kluzné lišty nadměrně opotřebené, můžete je obrátit nepoužitou stranou k zemi.

Kontrola a nastavení kabelu pojezdu

Servisní interval: Po prvních 2 hodinách—Zkontrolujte kabel pojezdu, a je-li třeba, seřiďte jej.

Každý rok—Zkontrolujte kabel pojezdu, a je-li třeba, seřiďte jej nebo vyměňte.

Pokud se sněhová fréza nepohybuje dopředu nebo dozadu podle zařazených rychlostí nebo se pohybuje, když uvolníte páku pojezdu, seřiďte kabel pojezdu.

S uvolněnou pákou pojezdu zkontrolujte kolík v prodloužené drážce na levé straně sněhové frézy nad pneumatikou. Mezi přední stranou drážky a předním okrajem kolíku by měla být mezera 1 až 1,5 mm (Obrázek 45).

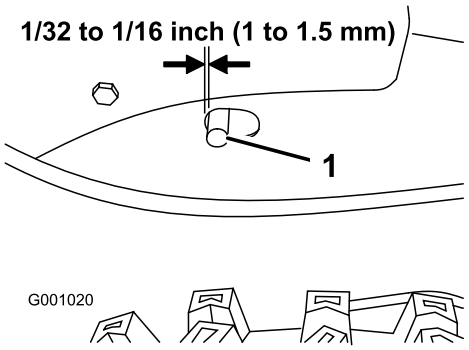

Obrázek 45

1. Kolík

Není-li levý kabel (pojezdu) správně seřízen, proveďte následující kroky:

1. Povolte pojistnou matici.
2. Povolujte nebo utahujte napínák, dokud nebude mezi kolíkem a předním okrajem drážky požadovaná mezera.
3. Utáhněte pojistnou matici (Obrázek 46).

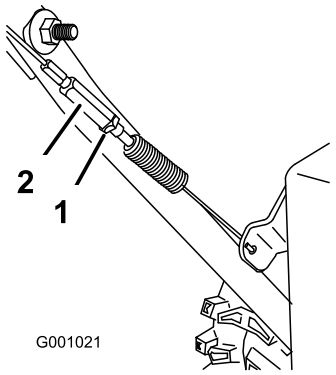

Obrázek 46

1. Pojistná matice
2. Napínák

Kontrola hladiny oleje v převodovce nabíracího šroubu

Servisní interval: Každý rok—Zkontrolujte olej v převodovce nabíracího šroubu, a je-li třeba, doplňte jej.

1. Umístěte sněhovou frézu na rovný povrch.
2. Vyčistěte prostor kolem zátky (Obrázek 47).

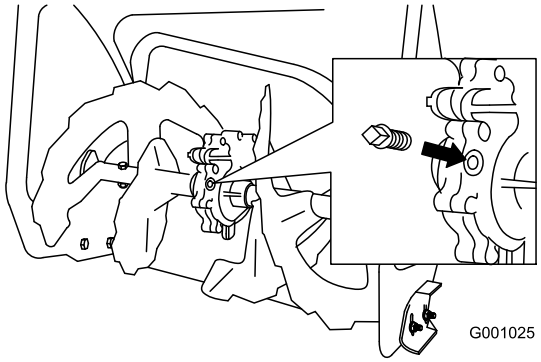

Obrázek 47

3. Odstraňte zátku z převodovky.
4. Zkontrolujte hladinu oleje v převodovce. Měla by být ve výši přepadu v otvoru plnicího hrdla.
5. Pokud je hladina oleje nízká, přidejte převodový olej GL-5 nebo GL-6, SAE 85-95 EP až do výše přepadu.

   Poznámka: Nepoužívejte syntetický olej.
6. Namontujte zátku převodovky.

Výměna motorového oleje

Servisní interval: Po prvních 5 hodinách—Vyměňte motorový olej.

Po každých 50 hodinách provozu—Vyměňte motorový olej. Motorový olej měňte každých 25 hodin provozu, jestliže motor hodně zatěžujete.

Je-li to možné, těsně před výměnou spusťte motor, protože teplý olej je tekutější a obsahuje více nečistot.

Používejte automobilový detergentní olej s API klasifikací SF, SG, SH, SJ, SL nebo vyšší. Viz pPříručka k obsluze motoru.

Použijte Obrázek 48 níže pro výběr oleje s nejlepší viskozitou vzhledem k očekávanému rozsahu venkovních teplot:

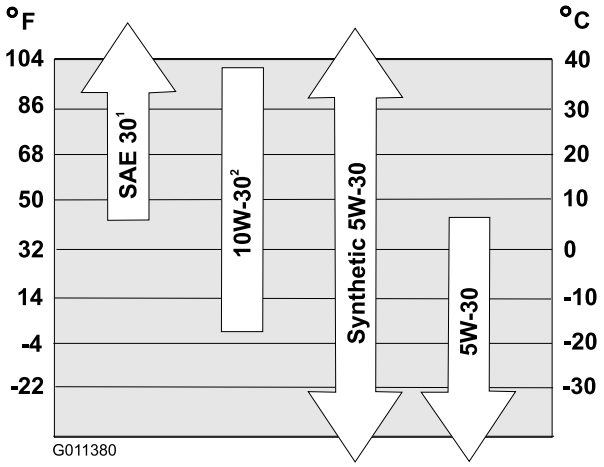

Obrázek 48

1. Pokud budete používat olej SAE 30 při venkovních teplotách nižších než 4 °C (40 °F), půjde stroj hůře nastartovat.
2. Pokud budete používat olej 10W-30 při venkovních teplotách vyšších než 27 °C (80 °F), může stoupnout spotřeba oleje, a proto za těchto okolností kontrolujte olej častěji.

Množství motorového oleje

Model	Množství motorového oleje
38597	0,53 až 0,59 l (18 až 20 oz.)
38629	
38637	
38639	
38657	0,77 až 0,83 l (26 až 28 oz.)

1. Vyčistěte prostor kolem uzávěru výpusti oleje (Obrázek 49).

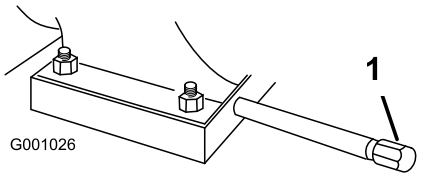

Obrázek 49

1. Uzávěr výpusti oleje

2. Zasuňte vypouštěcí mísu pod nástavec výpusti a odstraňte uzávěr výpusti oleje.
3. Vypusťte olej.

   Poznámka: Použitý olej předejte do certifikovaného recyklačního střediska.
4. Namontujte uzávěr výpusti oleje.
5. Naplňte klikovou skříň olejem. Viz oddíl Doplňování motorového oleje.

Seřízení západky vyhazovacího komínu

Pokud se vyhazovací komín nezajistí v požadované poloze nebo jej nelze odjistit, abyste jej mohli nastavit do jiné polohy, seřiďte západku vyhazovacího komínu.

1. Odstraňte kryt převodu vyhazovacího komínu (Obrázek 50), zdvihněte jeho přední stranu a vysuňte jej směrem dozadu.

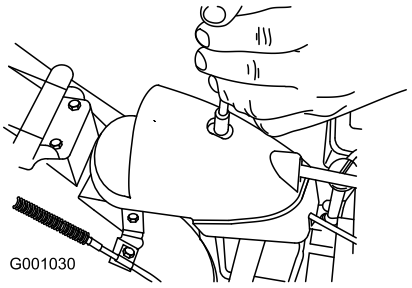

Obrázek 50

2. Uvolněte šroub na kabelové svorce (Obrázek 51).

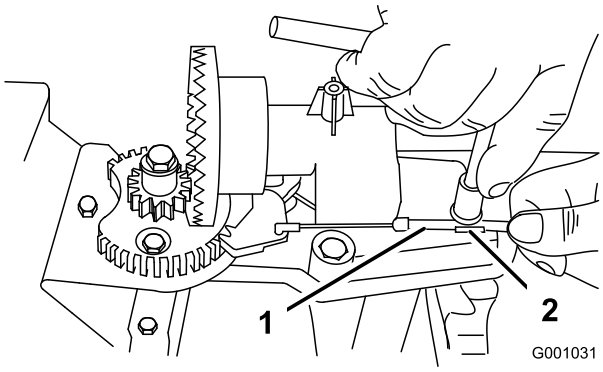

Obrázek 51

1. Kabel
2. Kabelová svorka

3. Uchopte kabel a táhněte jej směrem k předku stroje tak, aby západka vyhazovacího komínu zcela zapadla do zubů soukolí (Obrázek 51 a Obrázek 52).

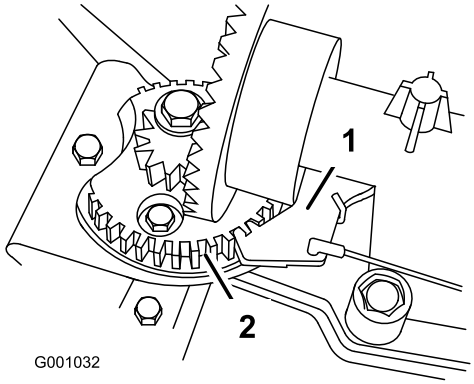

Obrázek 52

1. Západka vyhazovacího komínu
2. Zuby soukolí

Poznámka: Západka je tažena pružinou, která ji po uvolnění lanka přitáhne do zubů soukolí (Obrázek 52).

4. Je-li kabel lanka uvolněný, zatáhněte za něj směrem dozadu.
5. Utáhněte šroub na kabelové svorce.
6. Nasaďte a upevněte kryt převodu.

Výměna hnacích řemenů

Pokud je hnací řemen nabíracího šroubu/rotoru nebo hnací řemen pojezdu opotřebený, nasáklý olejem nebo jinak poškozený, informujte se na stránkách www.Toro.com nebo nechte řemen vyměnit v autorizovaném servisním středisku.

Výměna žárovky reflektoru

Pouze modely 38637, 38639 a 38657

Používejte **halogenové žárovky GE 892 16W.** Žárovky se nedotýkejte rukama a chraňte ji před nečistotami a vlhkostí.

1. Ze zadní strany reflektoru odpojte konektor kabelu (Obrázek 53).

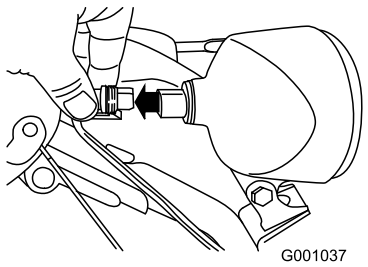

Obrázek 53

2. Patkou žárovky otočte na doraz proti směru hodinových ručiček (Obrázek 54).

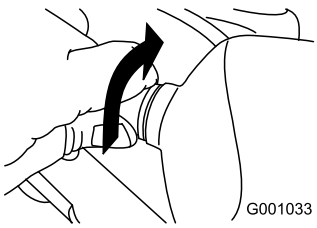

Obrázek 54

3. Žárovku opatrně vytáhněte z reflektoru (Obrázek 55).

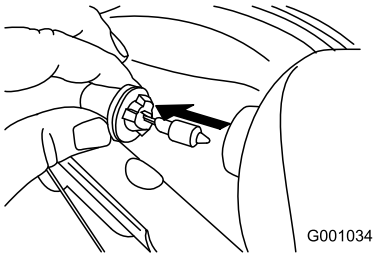

Obrázek 55

4. Do zadního otvoru reflektoru zasuňte novou žárovku (Obrázek 56).

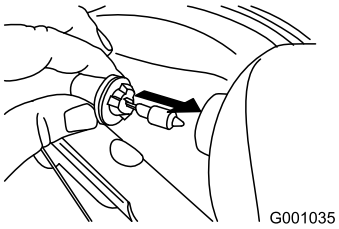

Obrázek 56

5. Patkou žárovky otočte na doraz po směru hodinových ručiček (Obrázek 57).

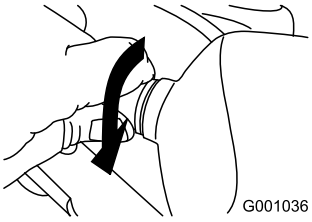

Obrázek 57

6. Ke konektoru na zadní straně reflektoru připojte kabel a zasuňte jej na doraz (Obrázek 58).

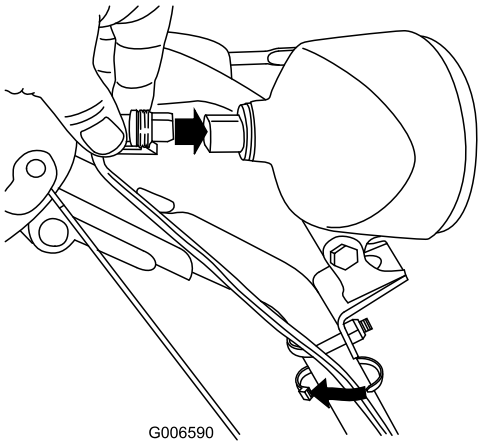

Obrázek 58

Uskladnění

⚠ DŮLEŽITÉ UPOZORNĚNÍ

- **Benzinové výpary mohou explodovat.**
- **Benzin neskladujte déle než 30 dní.**
- **Sněhovou frézu neskladujte v uzavřených prostorách blízko otevřeného ohně.**
- **Před uskladněním nechte motor vychladnout.**

Příprava sněhové frézy k uskladnění

1. Při posledním doplňování paliva v sezóně přidejte do čerstvého benzinu stabilizátor podle pokynů výrobce motoru.
2. Nechte motor deset minut běžet, aby se upravené palivo rozptýlilo po celém palivovém systému.
3. Povolte hadicovou svorku, která přidržuje palivovou hadici na ventilu, a posuňte hadici stranou od uzavíracího ventilu paliva.
4. Otevřete uzavírací ventil paliva a nechte palivo vytéct z palivové nádrže do schváleného kanystru.
5. Nainstalujte palivovou hadici na uzavírací ventil paliva a připevněte ji hadicovou svorkou.
6. Nechte sněhovou frézu v chodu, dokud motor nevyčerpá veškeré palivo.
7. Použijte tlačítko pro nasání paliva a znovu spusťte motor.
8. Nechte motor běžet, dokud se sám nezastaví. Když již motor nejde nastartovat, je dostatečně suchý.
9. Zastavte motor a nechte ho vychladnout.
10. Vytáhněte klíč ze zapalování.
11. Odpojte kabel zapalovací svíčky.
12. Vyšroubujte zapalovací svíčku, vzniklým otvorem nalijte do válce 30 ml oleje a **pomalu** několikrát zatáhněte za lanko startéru, aby se olej rozprostřel po ploše válce a chránil jej tak před korozí.
13. Našroubujte zapalovací svíčku, avšak neutahujte ji.
14. Veškeré nespotřebované palivo zlikvidujte předepsaným způsobem. Recyklujte ho podle místních předpisů nebo ho použijte v automobilu.

    Poznámka: Stabilizované palivo neskladujte déle než 90 dní.
15. Sněhovou frézu důkladně vyčistěte.
16. Poškozené části povrchu opravte barvou, kterou dodává autorizovaný servisní prodejce. Poškozená místa před natíráním obruste a použijte antikorozní

přípravek, abyste ochránili kovové části před rezavěním.

17. Utáhněte všechny volné vruty, šrouby a pojistné matice. Opravte nebo vyměňte všechny poškozené součásti.
18. Sněhovou frézu přikryjte a uložte ji na bezpečné místo z dosahu dětí. Před uskladněním stroje do jakýchkoliv uzavřených prostor nechte vždy motor vychladnout.

Konec uskladnění sněhové frézy

1. Demontujte zapalovací svíčku a pomocí startéru rychle protáčejte motor, aby se odstranil přebytečný olej z válce.
2. Ručně namontujte zapalovací svíčku a utáhněte ji utahovacím momentem 20,4 Nm.
3. Zapojte kabel svíčky.
4. Proveďte každoroční údržbu podle postupu uvedeného v oddíle Doporučený harmonogram údržby.

Odstraňování závad

Závada	Možné příčiny	Způsoby odstranění
Elektrický startér se neotáčí (pouze modely s elektrickým startérem).	1. Napájecí kabel je odpojen od zásuvky nebo sněhové frézy. 2. Napájecí kabel je opotřebovaný, zkorodovaný nebo poškozený. 3. V zásuvce není proud.	1. Zapojte napájecí kabel do zásuvky a/nebo sněhové frézy. 2. Vyměňte napájecí kabel. 3. Nechte si od kvalifikovaného elektrikáře zapojit zásuvku.
Motor se nespustí nebo se spouští obtížně.	1. Klíč není v zapalování nebo je v poloze Stop. 2. Sytič je v poloze Off (vypnuto) a nebylo stisknuto tlačítko nasávání paliva. 3. Není otevřený uzavírací ventil paliva. 4. Škrticí klapka není v poloze Fast (rychlý běh). 5. Palivová nádrž je prázdná nebo palivový systém obsahuje zvětralé palivo. 6. Uvolněný nebo odpojený kabel zapalovací svíčky. 7. Svíčka je zkorodovaná nebo znečištěná, popřípadě nemá správnou vzduchovou mezeru. 8. Odvětrávací otvor palivového uzávěru je ucpaný. 9. Hladina motorového oleje v klikové skříni motoru je příliš nízko nebo příliš vysoko.	1. Vložte klíč do zapalování a otočte jej do polohy On (zapnuto). 2. Posuňte sytič do polohy On (zapnuto) a třikrát stiskněte tlačítko nasávání paliva. 3. Otevřete uzavírací ventil paliva. 4. Posuňte škrticí klapku do polohy Fast (rychlý běh). 5. Vypusťte palivovou nádrž a naplňte ji čerstvým benzinem (starým maximálně 30 dnů). Jestliže problém přetrvává, kontaktujte autorizované servisní středisko. 6. Připojte kabel k zapalovací svíčce. 7. Zkontrolujte zapalovací svíčku a je-li třeba, seřiďte vzduchovou mezeru. Vyměňte zapalovací svíčku, jestliže je zkorodovaná, zanesená nebo popraskaná. 8. Odstraňte příčinu ucpání nebo vyměňte palivový uzávěr. 9. Doplňte nebo vypusťte olej, aby jeho hladina v klikové skříni motoru dosahovala značky Full na měrce.
Motor běží nerovnoměrně.	1. Sytič je v poloze On (zapnuto). 2. Není úplně otevřený uzavírací ventil paliva. 3. Palivová nádrž je téměř prázdná nebo je v ní zvětralé palivo. 4. Uvolněný kabel zapalovací svíčky. 5. Svíčka je zkorodovaná nebo znečištěná, popřípadě nemá správnou vzduchovou mezeru. 6. Hladina motorového oleje v klikové skříni motoru je příliš nízko nebo příliš vysoko.	1. Posuňte sytič do polohy Off (vypnuto). 2. Otevřete uzavírací ventil paliva. 3. Vypusťte a naplňte palivovou nádrž čerstvým benzinem (starým maximálně 30 dnů). Jestliže problém přetrvává, kontaktujte autorizované servisní středisko. 4. Připojte kabel k zapalovací svíčce. 5. Zkontrolujte zapalovací svíčku a je-li třeba, seřiďte vzduchovou mezeru. Vyměňte zapalovací svíčku, jestliže je zkorodovaná, zanesená nebo popraskaná. 6. Doplňte nebo vypusťte olej, aby jeho hladina v klikové skříni motoru dosahovala značky Full na měrce.

Závada	Možné příčiny	Způsoby odstranění
Motor běží, ale sněhová fréza odklízí sníh nedostatečně nebo jej neodklízí vůbec.	1. Škrticí klapka není při odklízení sněhu v poloze Fast (rychlý běh). 2. Sněhová fréza se pohybuje příliš rychle, aby mohla odklízet sníh. 3. Pokoušíte se odstranit příliš mnoho sněhu na jeden záběr. 4. Pokoušíte se odklízet příliš těžký nebo mokrý sníh. 5. Vyhazovací komín je ucpaný. 6. Hnací řemen nabíracího šroubu/rotoru je volný nebo sklouzl z řemenice. 7. Hnací řemen nabíracího šroubu je opotřebený nebo přetržený.	1. Posuňte škrticí klapku do polohy Fast (rychlý běh). 2. Přeřaďte na nižší rychlost. 3. Snižte množství sněhu odstraňovaného na jeden záběr. 4. Nepřetěžujte sněhovou frézu příliš těžkým nebo mokrým sněhem. 5. Vyčistěte vyhazovací komín. 6. Nasaďte nebo seřiďte hnací řemen nabíracího šroubu/motoru (viz servisní informace na stránkách www.Toro.com) nebo odvezte sněhovou frézu do autorizovaného servisního střediska. 7. Vyměňte hnací řemen nabíracího šroubu/motoru (viz servisní informace na stránkách www.Toro.com) nebo odvezte sněhovou frézu do autorizovaného servisního střediska.
Vyhazovací komín nelze zajistit v požadované poloze nebo jím nelze otočit.	1. Západka vyhazovacího komínu není správně seřízena.	1. Seřiďte západku vyhazovacího komínu.
Sněhová fréza nesprávně odstraňuje sníh z povrchu.	1. Kluzné lišty nebo shrnovač nejsou správně seřízené. 2. Pneumatiky nejsou nahuštěny stejně.	1. Seřiďte kluzné lišty a shrnovač. 2. Zkontrolujte, popřípadě upravte tlak v pneumatikách.

Poznámky:

Mezinárodní seznam distributorů

Distributor:	Země:	Tel. číslo:
Atlantis Su ve Sulama Sisstemleri Lt	Turecko	90 216 344 86 74
Balama Prima Engineering Equip.	Hongkong	852 2155 2163
B-Ray Corporation	Jižní Korea	82 32 551 2076
Casco Sales Company	Portoriko	787 788 8383
Ceres S.A.	Kostarika	506 239 1138
CSSC Turf Equipment (pvt) Ltd.	Srí Lanka	94 11 2746100
Cyril Johnston & Co.	Severní Irsko	44 2890 813 121
Equiver	Mexiko	52 55 539 95444
Femco S.A.	Guatemala	502 442 3277
G.Y.K. Company Ltd.	Japonsko	81 726 325 861
Geomechaniki of Athens	Řecko	30 10 935 0054
Guandong Golden Star	Čína	86 20 876 51338
Hako Ground and Garden	Švédsko	46 35 10 0000
Hako Ground and Garden	Norsko	47 22 90 7760
Hayter Limited (U.K.)	Spojené království	44 1279 723 444
Hydroturf Int. Co Dubai	Spojené arabské emiráty	97 14 347 9479
Hydroturf Egypt LLC	Egypt	202 519 4308
Ibea S.P.A.	Itálie	39 0331 853611
Irriamc	Portugalsko	351 21 238 8260
Irrigation Products Int'l Pvt Ltd.	Indie	86 22 83960789
Jean Heybroek b.v.	Nizozemí	31 30 639 4611
Lely (U.K.) Limited	Spojené království	44 1480 226 800
Maquiver S.A.	Kolumbie	57 1 236 4079
Maruyama Mfg. Co. Inc.	Japonsko	81 3 3252 2285
Metra Kft	Maďarsko	36 1 326 3880
Mountfield a.s.	Česká republika	420 255 704 220
Munditol S.A.	Argentina	54 11 4 821 9999
Oslinger Turf Equipment SA	Ekvádor	593 4 239 6970
Oy Hako Ground and Garden Ab	Finsko	358 987 00733
Parkland Products Ltd.	Nový Zéland	64 3 34 93760
Prochaska & Cie	Rakousko	43 1 278 5100
RT Cohen 2004 Ltd.	Izrael	972 986 17979
Riversa	Španělsko	34 9 52 83 7500
Roth Motorgerate GmBh & Co.	Německo	49 7144 2050
Sc Svend Carlsen A/S	Dánsko	45 66 109 200
Solvert S.A.S.	Francie	33 1 30 81 77 00
Spypros Stavrinides Limited	Kypr	357 22 434131
Surge Systems India Limited	Indie	91 1 292299901
T-Markt Logistics Ltd.	Maďarsko	36 26 525 500
Toro Australia	Austrálie	61 3 9580 7355
Toro Europe BVBA	Belgie	32 14 562 960

Záruka Toro

Podmínky a výrobky, na které se záruka vztahuje

Společnost The Toro® Company a její pobočka, Záruční společnost Toro, v souladu s úmluvou mezi nimi, společně slibují, že opraví níže uvedené produkty Toro za podmínky, že byly používány k domácím účelům* a že došlo k vadě materiálu nebo provedení.

Následující časová období se uplatňují od data koupě:

Výrobky	**Záruční lhůta**
Sekačky s pojezdem	Omezená záruka 2 roky
Ridery s motorem vzadu	Omezená záruka 2 roky
Zahradní traktory	Omezená záruka 2 roky
Elektrické ruční nástroje	Omezená záruka 2 roky
Sněhové frézy	Omezená záruka 2 roky
Sekačky Zero Turn	Omezená záruka 2 roky

*Původním kupujícím se označuje osoba, která produkt Toro původně zakoupila

*Domácími účely se myslí použití výrobku na pozemku vašeho bydliště. Použití na více než jednom místě či použití v institucích či k pronájmu se považuje za komerční použití a na to se nevztahuje záruka.

Omezená záruka pro komerční účely

Na spotřební produkty a příslušenství Toro využívané ke komerčnímu použití či k použití v institucích nebo k pronájmu se vztahuje záruka na vadu materiálu a provedení na následující časová období uplatňující se od data koupě.

Výrobky	**Záruční lhůta**
Sekačky s pojezdem	Záruka 90 dní
Ridery s motorem vzadu	Záruka 90 dní
Zahradní traktory	Záruka 90 dní
Elektrické ruční nástroje	Záruka 90 dní
Sněhové frézy	Záruka 90 dní
Sekačky Zero Turn	Záruka 45 dní

Pokyny pro poskytnutí záruční opravy

Domníváte-li se, že výrobek Toro vykazuje závadu na materiálu nebo dílenském zpracování, postupujte podle následujících pokynů:

1. Opravu výrobku sjednejte s prodejcem, od kterého jste jej zakoupili. Pokud z jakéhokoli důvodu není možné prodejce kontaktovat, můžete se spojit s jakýmkoli autorizovaným distributorem Toro.
2. Přineste servisnímu prodejci produkt a doklad o koupi (účtenku). Pokud nejste z nějakého důvodu spokojeni s řešením servisního prodejce nebo s poskytnutou podporou, kontaktujte nás na:

   Customer Care Department, Consumer Division
   The Toro Company
   8111 Lyndale Avenue South
   Bloomington, MN 55420-1196
   Ředitel: Technická podpora: 001-952-887-8248

   Viz přiložený seznam distributorů

Povinnosti vlastníka

Výrobek Toro je třeba ošetřovat podle pokynů uvedených v *uživatelské příručce*. Tuto údržbu, ať již vlastními silami nebo prostřednictvím prodejce, hradí majitel výrobku.

Součásti a úkony, na které se nevztahuje záruka

Tato expresní záruka nepokrývá následující:

- Náklady na běžný servis údržby nebo opotřebené díly, jako jsou nože (lopatky), stírací nože, pásy, pohonné látky, mazadla, výměny oleje, zapalovací svíčky, kabely/zapojení nebo seřízení brzd
- Jakýkoliv produkt nebo díl, který byl změněn nebo nesprávně použit a vyžaduje výměnu nebo opravu v důsledku poruch nebo nedostatku řádné údržby
- Opravy potřebné v důsledku nepoužití čerstvé pohonné látky (méně než měsíc staré) nebo nedodržení správné přípravy zařízení na dobu nepoužívání přesahující jeden měsíc
- Motor a spojka. Na tyto součásti se vztahují příslušné záruky výrobce se samostatnými podmínkami.

Všechny opravy kryté těmito zárukami musí být provedeny autorizovaným servisním prodejcem Toro a musí být na ně použity schválené náhradní díly.

Obecné podmínky

Práva kupujícího jsou definována národními zákony příslušné země. Tato záruka žádným způsobem neomezuje práva kupujícího definovaná národními zákony.