Form No. 3366-320 Rev A

Kit CE

para pulverizador de relva Multi-Pro® 5700-D/5800

Modelo nº 106-4841

Instruções de instalação

Segurança

Autocolantes de segurança e de instruções

Os autocolantes de segurança e de instruções são facilmente visíveis e situam-se próximo das zonas de potencial perigo. Substitua todos os autocolantes danificados ou perdidos.

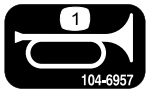

104-6957

1. Buzina

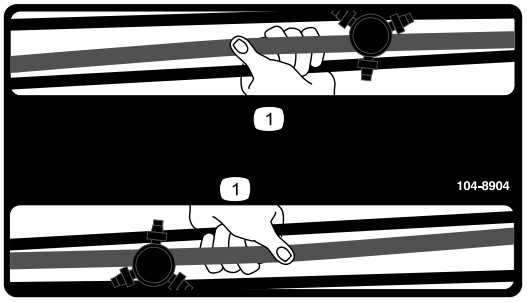

104-8904

1. Agarre a rampa aqui

© 2011—The Toro® Company
8111 Lyndale Avenue South
Bloomington, MN 55420

Registe o seu produto em www.Toro.com.

CE

Tradução do original (PT)
Impresso nos EUA.
Todos os direitos reservados

Instalação

Peças soltas

Utilize a tabela abaixo para verificar se todas as peças foram enviadas.

Procedimento	Descrição	Quanti-dade	Utilização
1	Protecção da ventoinha Parafuso de carroçaria (5/16 x 3/4 polegada) Porca flangeada (5/16 polegada)	1 4 4	Instale a protecção da ventoinha.
2	Nenhuma peça necessária	–	Faça os furos para os componentes da buzina.
3	Buzina Parafuso, 5/16 x 3/4 pol. Porca flangeada, 5/16 pol.	1 1 1	Instale a buzina.
4	Autocolante, buzina	1	Aplique o autocolante da buzina.
5	Interruptor do travão Suporte do interruptor do travão	1 1	Instale o suporte do interruptor do travão e interruptor do travão.
6	Luz traseira Porca, 1/4 pol. Suporte de luz traseira (máquinas com números de série 259999999 e inferior) Suporte de luz traseira (máquinas com números de série 260000001 e superior) Parafuso, 5/16 x 3/4 pol. Porca flangeada, 5/16 pol.	1 2 1 1 2 2	Instale a luz traseira e suporte.
7	Autocolante, rampa	2	Aplique os autocolantes nas rampas.
8	Cobertura de tubos Braçadeiras de plástico	1 3	Instale a cobertura de tubos (apenas para máquinas com número de série 259999999 e inferior).
9	Montagem do botão da buzina Cablagem eléctrica Parafuso Conector, ranhura (para máquinas com números de série 240000300 e inferior) Cablagem, adaptador (máquinas com números de série 240000300 e inferior) Cablagem, adaptador (máquinas com números de série 3100000001 e superior) Braçadeiras de plástico	1 1 2 2 1 3	Instale a cablagem.
10	Quadro do depósito de conteúdo	1	Instale o quadro do depósito de conteúdo

1

Instalar a protecção da ventoinha

Peças necessárias para este passo:

1	Protecção da ventoinha
4	Parafuso de carroçaria (5/16 x 3/4 polegada)
4	Porca flangeada (5/16 polegada)

Procedimento

A protecção da ventoinha deve ser instalada sob a consola central.

1. Rode ambos os bancos para a frente.
2. Retire os dois parafusos e porcas da consola central (Figura 1).

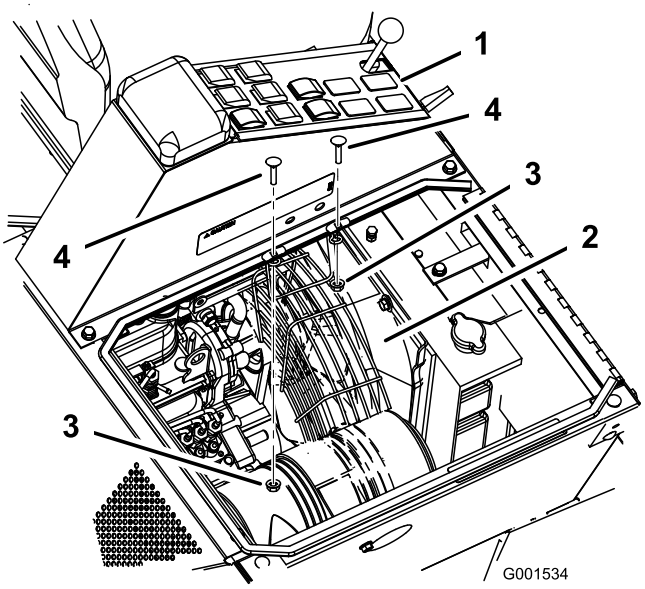

Figura 1

1. Consola central
2. Protecção da ventoinha
3. Porca flangeada (5/16 polegada)
4. Parafuso de carroçaria (5/16 x 3/4 polegada)
5. Ventoinha

3. Coloque a protecção sob a consola central e por cima da ventoinha (Figura 1).
4. Instale a protecção da ventoinha na consola central com quatro parafusos de carroçaria (5/16 x 3/4 polegada) e quatro porcas flangeadas (5/16 polegada) (Figura 1).

2

Fazer os furos para os componentes da buzina

Nenhuma peça necessária

Procedimento

Nem todas as máquinas necessitam de preparação para a instalação da buzina e do botão da buzina. Inspeccione os locais descritos no procedimento e verifique a necessidade de fazer furos no local antes de alterar a máquina.

1. Localize a placa da embraiagem sob o piso (Figura 2).

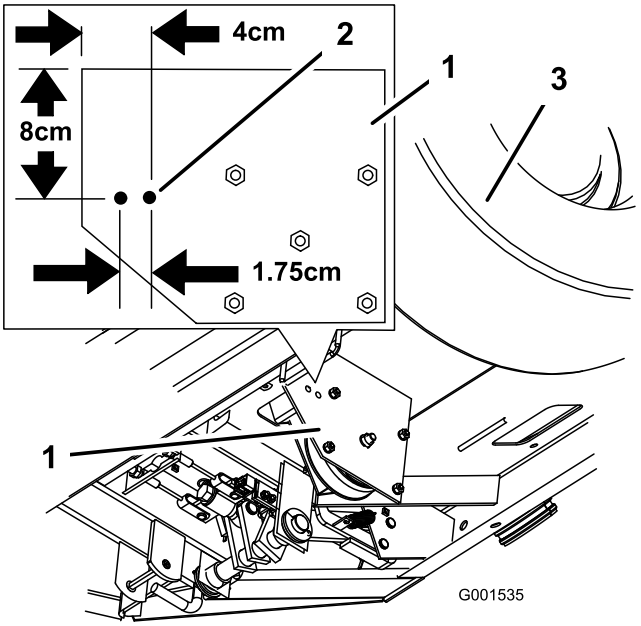

Figura 2

1. Placa da embraiagem
2. Furos a fazer
3. Pneu direito frontal

2. Para fazer os furos da buzina, meça e marque os furos como se mostra em Figura 2.
3. Faça dois furos de 8 mm na placa da embraiagem (Figura 2).
4. Para localizar o furo do botão da buzina, meça 8,6 cm para a esquerda da base da coluna da direcção e 3,8 cm do centro da cabeça do parafuso do tablier (Figura 3).

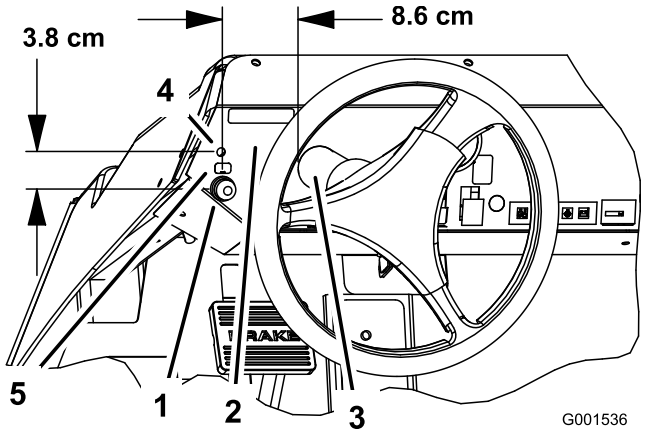

Figura 3

1. Furo do botão da buzina
2. Tablier
3. Coluna da direcção
4. Cabeça do parafuso do tablier
5. Autocolante da buzina

Nota: Algumas máquinas podem ter um encaixe no tablier neste local por antecipação à instalação do botão da buzina. Neste caso, retire a cobertura do furo e limpe qualquer rebarba ou partes aguçadas.

5. Faça um furo, 1,59 cm de diâmetro, no painel do tablier.

3

Instalação da buzina

Peças necessárias para este passo:

1	Buzina
1	Parafuso, 5/16 x 3/4 pol.
1	Porca flangeada, 5/16 pol.

Procedimento

1. Dobre a patilha do meio na extremidade do suporte num ângulo de 90 graus (Figura 4).

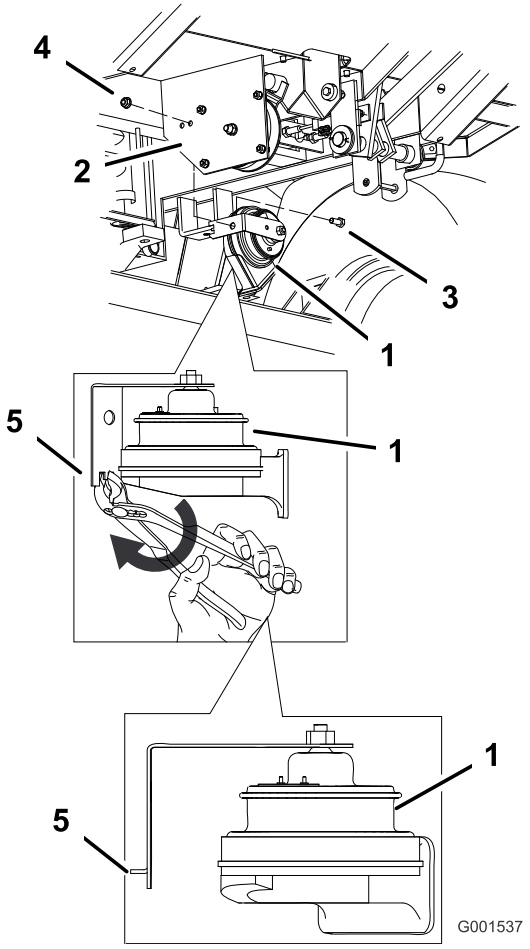

Figura 4

1. Buzina
2. Placa da embraiagem
3. Parafuso (5/16 x 3/4 pol.)
4. Porca flangeada, (5/16 pol.)
5. Dobre a patilha no suporte a um ângulo de 90 graus

2. Instale a patilha dobrada no furo posterior perfurado previamente. Prenda a buzina na placa da embraiagem utilizando um parafuso (5/16 x 3/4 pol.) e porca flangeada (5/16 pol.) (Figura 4).

4

Aplicar o autocolante da buzina

Peças necessárias para este passo:

1	Autocolante, buzina

Procedimento

1. Limpe a área do autocolante acima do botão da buzina e certifique-se de que não tem sujidade, gordura ou outro material estranho.
2. Retire a protecção posterior do novo autocolante e coloque-o acima do botão da buzina no tablier (Figura 3).

5

Instalar o suporte do interruptor do travão e interruptor do travão

Peças necessárias para este passo:

1	Interruptor do travão
1	Suporte do interruptor do travão

Procedimento

1. Desligue a cablagem do suporte do interruptor do travão.
2. Retire o interruptor do travão existente e suporte. Guarde estas peças.
3. Instale o novo interruptor do travão com as peças removidas anteriormente (Figura 5).

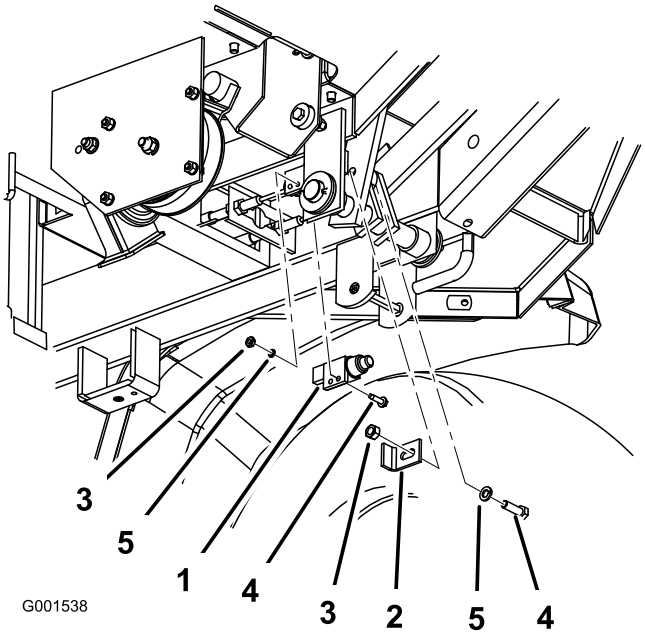

Figura 5

1. Interruptor do travão
2. Suporte do interruptor do travão
3. Porca existente
4. Parafuso existente
5. Anilha existente

4. Instale o novo suporte de interruptor do travão com as peças removidas anteriormente (Figura 5 e Figura 6).

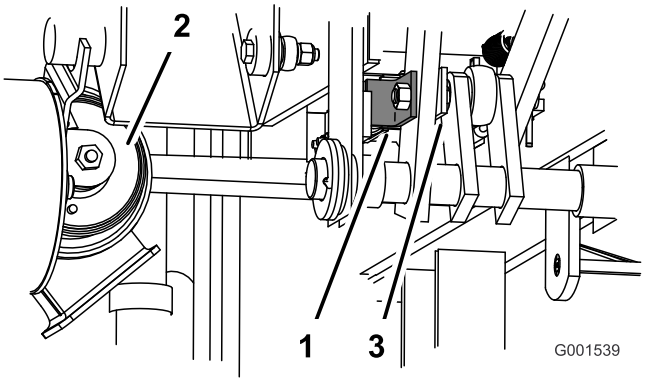

Figura 6

5. Ajuste o novo suporte de forma a que o interruptor do travão seja libertado quando pressiona o interruptor de travão 6 mm Figura 7.

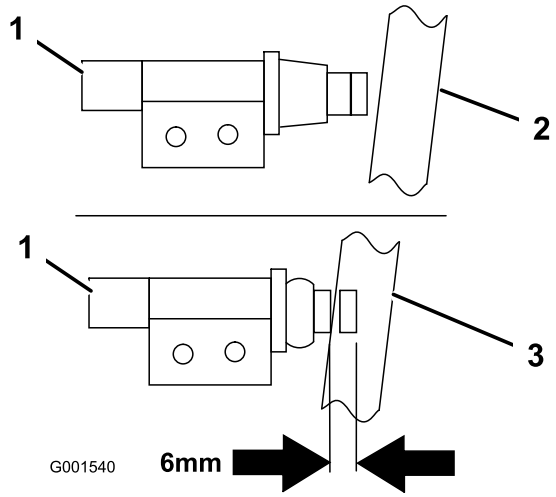

Figura 7

1. Novo interruptor de travão
2. Travão engatado
3. Travão libertado

6

Instalar a luz traseira e suporte

Peças necessárias para este passo:

1	Luz traseira
2	Porca, 1/4 pol.
1	Suporte de luz traseira (máquinas com números de série 259999999 e inferior)
1	Suporte de luz traseira (máquinas com números de série 260000001 e superior)
2	Parafuso, 5/16 x 3/4 pol.
2	Porca flangeada, 5/16 pol.

Para máquinas com números de série 259999999 e inferior

1. Prenda o suporte da luz traseira no suporte da rampa esquerda com dois parafusos (5/16 x 3/4 pol.) e duas porcas flangeadas (5/16 pol.) (Figura 8).
2. Instale a luz traseira no suporte de luz traseira com duas porcas (1/4 pol.) (Figura 8).

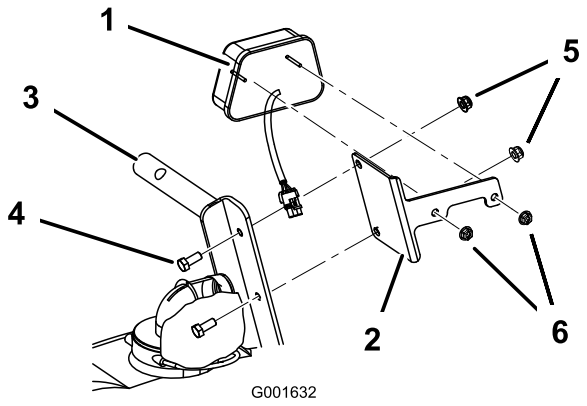

Figura 8

1. Luz traseira
2. Suporte da luz traseira
3. Suporte da rampa esquerda
4. Parafuso, 5/16 x 3/4 pol.
5. Porca flangeada, 5/16 pol.
6. Porca, 1/4 pol.

Para máquinas com números de série 260000001 e superior

1. Prenda o suporte da luz traseira no suporte da rampa central com dois parafusos (5/16 x 3/4 pol.) e duas porcas flangeadas (5/16 pol.) (Figura 9).
2. Instale a luz traseira no suporte de luz traseira com duas porcas (1/4 pol.) (Figura 9).

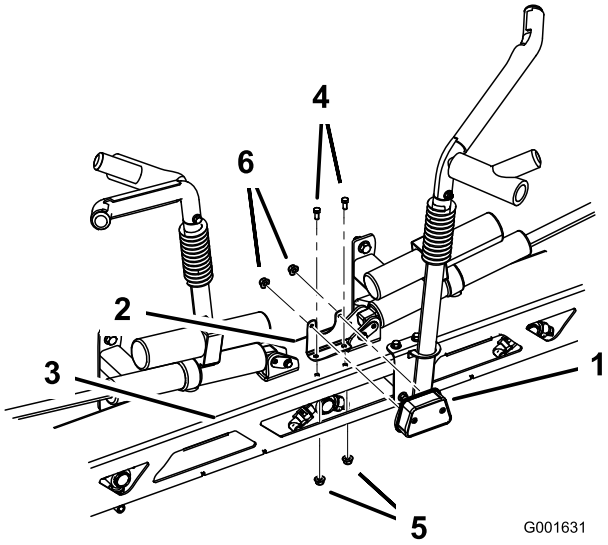

Figura 9

1. Luz traseira
2. Suporte da luz traseira
3. Suporte da rampa esquerda
4. Parafuso, 5/16 x 3/4 pol.
5. Porca flangeada, 5/16 pol.
6. Porca, 1/4 pol.

7

Aplicação dos autocolantes nas rampas

Peças necessárias para este passo:

2	Autocolante, rampa

Procedimento

1. Meça a partir da extremidade das rampas como se mostra em Figura 10 ou Figura 11.

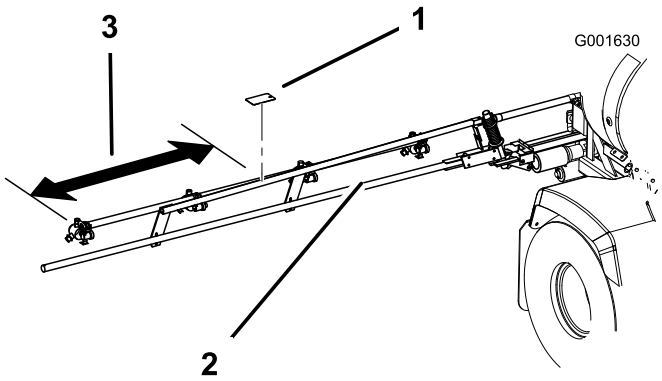

Figura 10

Para máquinas com números de série 259999999 e inferior

1. Autocolante
2. Rampa de pulverização
3. Meça 30 cm

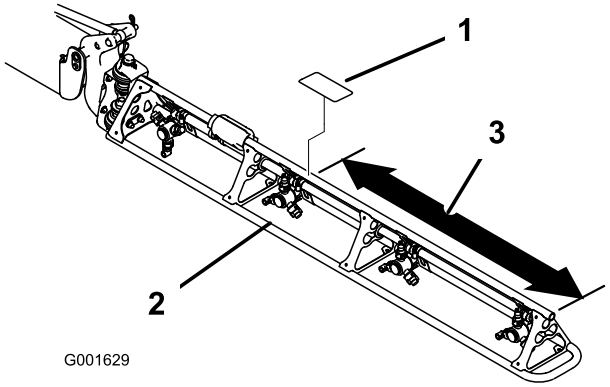

Figura 11

Para máquinas com números de série 260000001 e superior

1. Autocolante
2. Rampa de pulverização
3. Meça 90 cm

2. Limpe a área do autocolante e certifique-se de que não tem sujidade, gordura ou outro material estranho.
3. Retire a protecção posterior do novo autocolante e coloque-o na rampa (Figura 10 ou Figura 11).
4. Repita o procedimento para a rampa oposta.

8

Colocar a cobertura de tubos

Peças necessárias para este passo:

1	Cobertura de tubos
3	Braçadeiras de plástico

Apenas para máquinas com números de série 259999999 e inferior

1. Localize os tubos hidráulicos debaixo do painel do tablier (Figura 12).

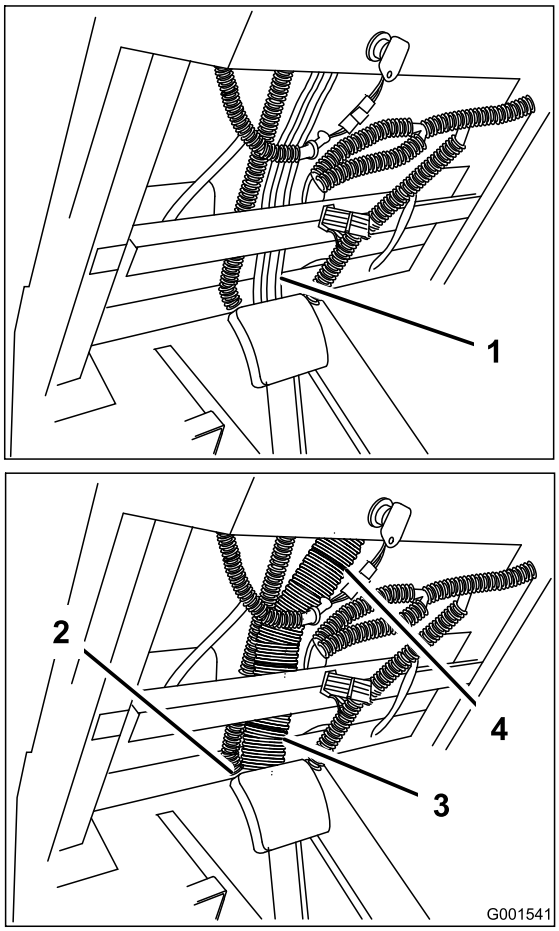

Figura 12

1. Tubos hidráulicos
2. Furo de acesso aos fios
3. Cobertura de tubos
4. Braçadeira de fios

2. Retire todas as braçadeiras de fios existentes que prendem os tubos hidráulicos (Figura 12).

3. Instale a cobertura de tubos grandes apenas sobre os tubos hidráulicos.

   Nota: Certifique-se de que a ranhura na cobertura de tubos está posicionada para a frente do veículo (afastada do operador).

4. Posicione a cobertura de forma a que se estenda para baixo através do furo de acesso de fios no piso e para cima para a unidade de controlo da direcção (Figura 12).

5. Prenda a tampa com as novas braçadeiras de fios fornecidas com o kit (Figura 12).

Para máquinas com números de série 260000001 e superior

Não é necessária nenhuma acção. Passe ao passo seguinte.

9

Instalação da cablagem

Peças necessárias para este passo:

1	Montagem do botão da buzina
1	Cablagem eléctrica
2	Parafuso
2	Conector, ranhura (para máquinas com números de série 240000300 e inferior)
1	Cablagem, adaptador (máquinas com números de série 240000300 e inferior)
	Cablagem, adaptador (máquinas com números de série 3100000001 e superior)
3	Braçadeiras de plástico

Encaminhar a cablagem

1. Iniciando da parte de trás do banco do condutor, encaminhe o conector das luzes traseiras para a traseira da máquina.

   Nota: A cablagem tem de seguir o lado esquerdo da estrutura em direcção à parte traseira e superior da estrutura por detrás do banco (Figura 13).

2. Instale a cablagem no grampo em R localizado por detrás do banco do condutor e na parte superior da estrutura (Figura 13).

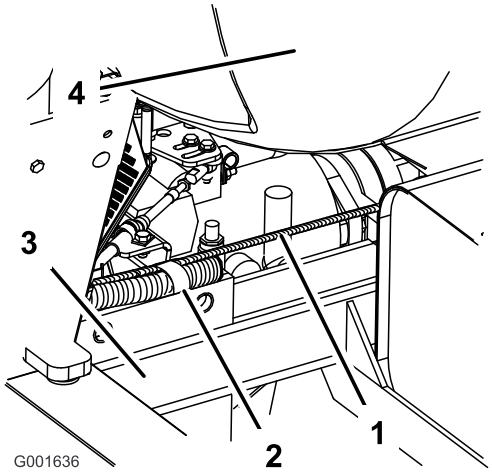

Figura 13

1. Cablagem eléctrica
2. Grampo em R
3. Estrutura da máquina, lado esquerdo
4. Depósito

3. Ligue o conector da luz traseira na cablagem ao feixe de cabos da luz traseira.

   Para máquinas com números de série 259999999 e inferior

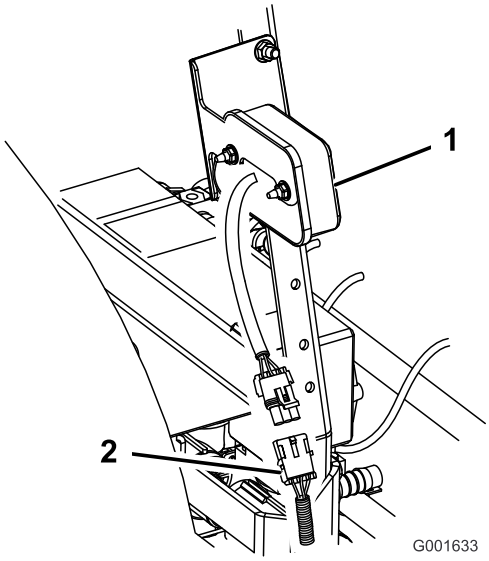

Figura 14

1. Luz traseira
2. Conector de feixe de cabos

Para máquinas com números de série 260000001 e superior.

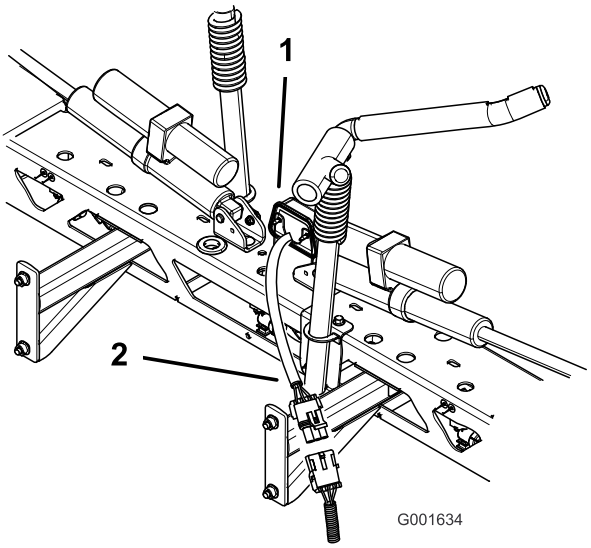

Figura 15

1. Luz traseira
2. Conector de feixe de cabos

4. Encaminhe a cablagem restante sob o banco, sob o piso, através do furo central no piso, junto dos tubos hidráulicos e até à área do interruptor sob o painel de instrumentos.

   Nota: Certifique-se de que a cablagem não toca em qualquer parte do sistema de exaustão do motor.

Instalação do botão da buzina

1. Abra a embalagem do botão da buzina que inclui o interruptor da buzina e tampa do botão, 2 parafusos e porca.
2. Remova a tampa do botão da buzina e enrosque a porca nas roscas expostas do interruptor (Figura 16).

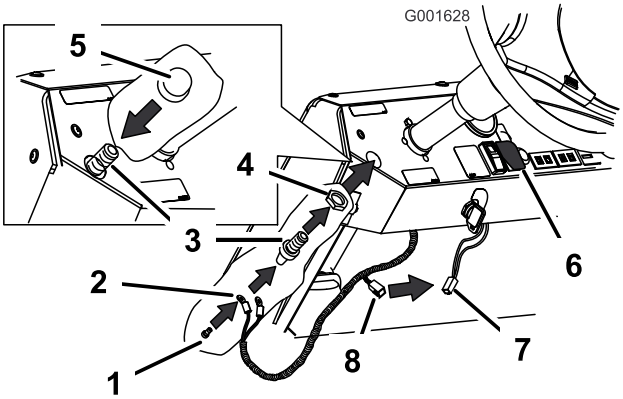

Figura 16

1. Parafuso
2. Fios do botão da buzina
3. Interruptor da buzina
4. Porca roscada
5. Botão da buzina
6. Interruptor das luzes
7. Conector do interruptor da luz
8. Conector para o interruptor da luz

3. Ligue os fios branco e vermelho na extremidade da cablagem à parte posterior do interruptor da buzina utilizando os dois parafusos incluídos (Figura 16).
4. Mova o conjunto do interruptor sob o tablier e empurre-o através do furo feito (Figura 16).
5. Aparafuse a tampa do botão da buzina nas roscas do interruptor para prender o conjunto ao tablier (Figura 16).

   Nota: Ajuste o anel de retenção e tampa do botão da buzina, consoante o necessário.

6. Coloque-se sob o tablier e verifique se existe um fio como se mostra em Figura 16. Este vem da cablagem principal sob o interruptor das luzes. Se existir um fio, ligue-o à nova cablagem.

   Se não existir um fio, continue a instalar qualquer dos adaptadores de fio que estejam associados ao número de série da máquina.

   Instalar a cablagem do adaptador (para máquinas com números de série 240000300 e inferior)

   Nota: O adaptador de cablagem e ranhuras do grampo é apenas para máquinas que não o têm instalado sob o tablier da ligação do interruptor de luzes.

   A. Remova o conector do interruptor de luz empurrando a patilha localizada na parte inferior do conector.

   B. Faça corresponder os fios coloridos e separe as duas extremidades para os fios que entram no conector do interruptor de luz (Figura 17).

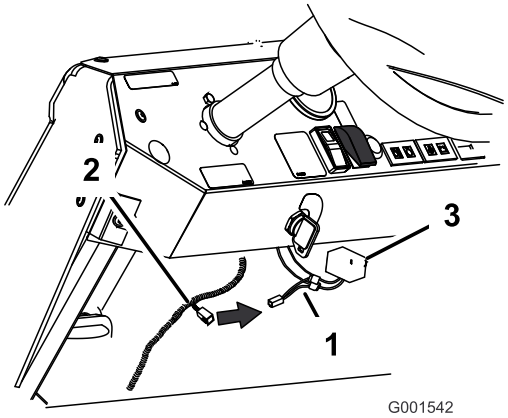

Figura 17

1. Cablagem do adaptador dividida para os fios do conector do interruptor de luzes
2. Conector da nova cablagem
3. Conector do interruptor de luzes

C. Ligue a cablagem do adaptador à nova cablagem (Figura 17).

D. Instale o conector novamente no interruptor de luzes sob o tablier.

Instalar a cablagem do adaptador (para máquinas com números de série 3100000001 e superior)

Nota: As novas máquinas necessitam de um adaptador de 4 pinos para ligar à cablagem principal para alimentação.

A. Localize o conector de alimentação rotulado kit CE na cablagem principal sob o tablier.

B. Instale o adaptador à cablagem principal ligando os conectores de 4 pinos correspondentes. (Figura 18).

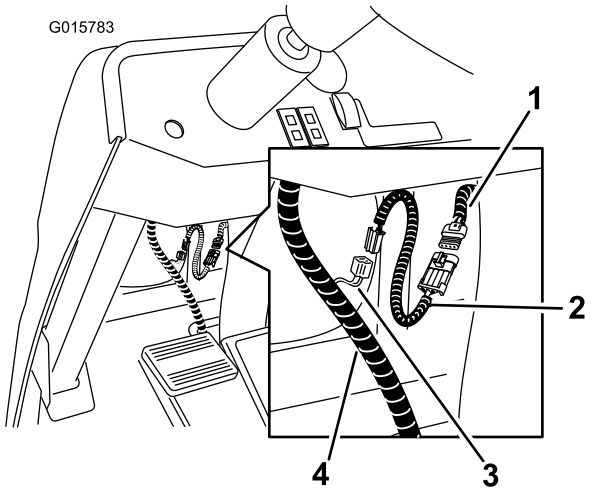

Figura 18

1. Conector de alimentação, cablagem principal
2. Adaptador, 4 pinos
3. Conector auxiliar, cablagem do kit CE
4. Cablagem do kit CE

C. Ligue a cablagem do adaptador à cablagem CE (Figura 18).

Ligação da cablagem ao novo interruptor de travão e buzina

1. Sob o piso, ligue os dois terminais de ligação rápida à buzina (Figura 19).
2. Ligue o conector do interruptor do travão ao novo interruptor de travão (Figura 19).
3. Ligue a nova cablagem ao antigo conector do interruptor do travão (Figura 19).

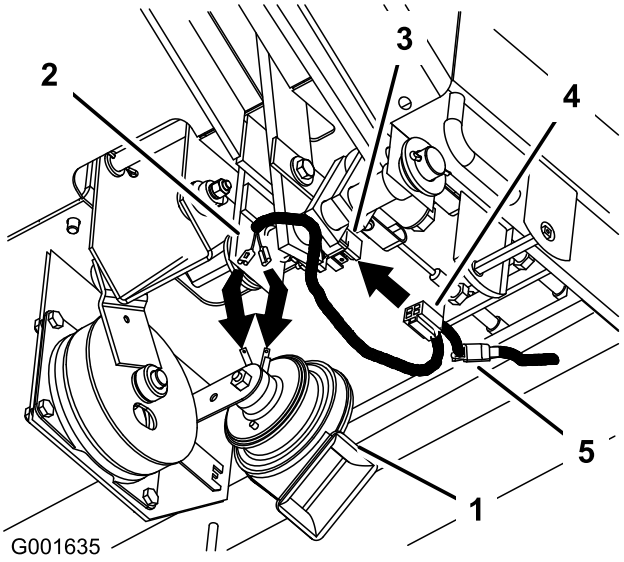

Figura 19

1. Buzina
2. Terminais de ligação rápida
3. Interruptor do travão
4. Conector do travão
5. Conector do interruptor de travão antigo

Ligação do fio de ligação à terra por baixo do solenóide

1. Eleve o banco do condutor para localizar o solenóide.
2. Retire um dos parafusos localizados sob o solenóide (Figura 20).
3. Instale a nova cablagem no bloco de ligação à terra com o parafuso previamente removido (Figura 20).

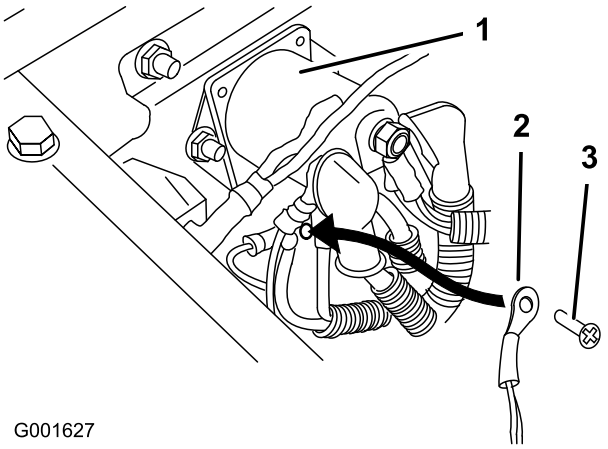

Figura 20

1. Solenóide
2. Ligação à terra
3. Parafuso de ligação à terra

Instalação das braçadeiras de plástico

Instale a cablagem à estrutura da máquina com braçadeiras de plástico.

Verificação da função das luzes de travão

Ligue a ignição e pressione o travão. Verifique se a lâmpada da luz de estacionamento acende.

10

Instalação do quadro do depósito de conteúdo

Peças necessárias para este passo:

1	Quadro do depósito de conteúdo

Procedimento

Localize o quadro passível de apagar do depósito nas peças soltas. A parte traseira magnética permite que seja fixado a qualquer superfície metálica. The Toro® Company recomenda a fixação no ROPS directamente por detrás da posição do operador. Coloque o quadro na barra ROPS para instalação.

TORO®

Count on it.