Form No. 3366-979 Rev A

48 cm sekačka na trávu s mulčovacím systémem Super Recycler®

Číslo modelu 20837—Výrobní číslo 311000001 a vyšší

Návod k obsluze

Úvod

Tato rotační, ručně vedená sekačka na trávu je vhodná pro soukromé majitele pozemků. Je určená primárně k sečení trávy na dobře udržovaných trávnících soukromých pozemků. Není určena k sekání křovin ani k zemědělskému použití.

Přečtěte si pečlivě následující informace, abyste věděli, jak máte správně používat a pečovat o svůj výrobek a jak se vyhnout zranění a poškození výrobku. Za správný a bezpečný provoz výrobku nese odpovědnost majitel.

Máte-li zájem o informace o výrobku a příslušenství, o pomoc při hledání prodejce nebo o registraci vašeho výrobku, můžete kontaktovat Toro přímo na www.Toro.com.

Kdykoli budete potřebovat servis, originální náhradní díly Toro nebo doplňující informace, kontaktujte autorizované servisní středisko nebo centrum zákaznických služeb Toro a mějte připravené typové a sériové číslo. Obrázek 1 znázorňuje umístění typového a sériového čísla na výrobku. Vepište sériové číslo do příslušného pole.

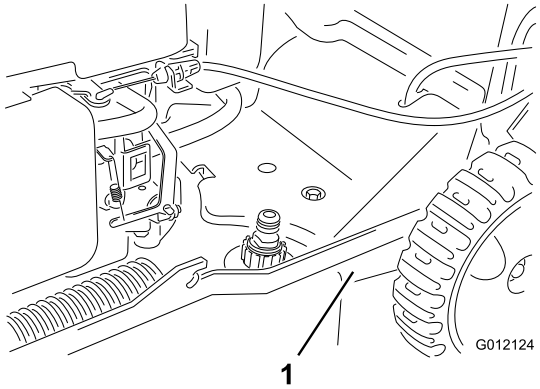

Obrázek 1

1. Štítek s typovým a sériovým číslem

Číslo modelu _____

Výrobní číslo _____

Tato příručka upozorňuje na potenciální rizika a obsahuje bezpečnostní sdělení s výstražným symbolem (Obrázek 2), který signalizuje nebezpečí vážného zranění nebo smrti v případě nedodržování doporučených bezpečnostních opatření.



Obrázek 2

1. Výstražný symbol

V této příručce jsou pro zdůraznění informací používána dvě slova. **Důležité** upozorňuje na speciální technické informace a **Poznámka** zdůrazňuje obecné informace, které stojí za zvláštní pozornost.

Tento výrobek splňuje všechny relevantní směrnice Evropské unie. Podrobnosti najdete na příslušném Prohlášení o shodě pro tento výrobek.

U modelů, kde je uveden výkon motoru, byl celkový výkon laboratorně stanoven výrobcem motoru v souladu s normami SAE J1940. V souladu s bezpečnostními, emisními a provozními požadavky byl efektivní výkon motoru u sekačky této třídy nastaven na výrazně nižší hodnotu.

Neprovádějte nedovolené změny na řídicích prvcích motoru a neměňte otáčky nastavené regulátorem, jinak může vzniknout nebezpečný stav a dojít ke zranění osob.

Bezpečnost

Nesprávné používání nebo údržba této sekačky může způsobit zranění. Aby se snížilo riziko zranění, dodržujte tyto bezpečnostní pokyny.

Tato sekačka byla zkonstruována a testována pro bezpečný provoz, nicméně nedodržení následujících pokynů může mít za následek zranění osob.

Pro zajištění maximální bezpečnosti a výkonnosti a pro obeznámení se s výrobkem je nezbytné, abyste si vy a všichni ostatní provozovatelé sekačky přečetli

© 2010—The Toro® Company
8111 Lyndale Avenue South
Bloomington, MN 55420

Zaregistrujte svůj výrobek na adrese www.Toro.com.

CE

Překlad originálu (CS)
Vytištěno v USA
Všechna práva vyhrazena

a pochopili obsah této příručky ještě před spuštěním motoru. Věnujte zvláštní pozornost výstražnému symbolu (Obrázek 2), který znamená Upozornění, Výstraha nebo Nebezpečí – bezpečnostní pokyn". Přečtěte si tento pokyn a porozumějte mu, protože se týká bezpečnosti. Nedodržení tohoto pokynu může mít za následek zranění osob.

Obecné bezpečnostní informace o sekačce

Následující pokyny byly převzaty ze směrnice EN 836.

Tato sekačka může amputovat ruce a nohy a vrhat předměty. Nedodržování následujících bezpečnostních pokynů může mít za následek vážné zranění nebo smrt.

Zaškolení

- Pečlivě si přečtěte pokyny. Seznamte se dokonale s ovládacími prvky tohoto zařízení a s jeho správným použitím.
- Nikdy nedovolte, aby sekačku používaly děti nebo osoby, které nejsou obeznámeny s těmito pokyny. Místní předpisy mohou určovat věkovou hranici provozovatele.
- Mějte na paměti, že provozovatel nebo uživatel nese odpovědnost za nehody nebo ohrožení jiných osob nebo jejich majetku.
- Porozumějte výkladu všech symbolů použitých na sekačce nebo v pokynech.

Palivo

VÝSTRAHA – Palivo je vysoce hořlavé. Používejte následující bezpečnostní opatření.

- Skladujte palivo ve speciálních nádobách určených pro tento účel.
- Tankujte palivo pouze venku a při tankování nekuřte.
- Před spuštěním motoru doplňte palivo. Nikdy nesundávejte uzávěr palivové nádrže ani nedoplňujte palivo, pokud běží motor nebo pokud je motor zahřátý.
- V případě rozlití paliva nespouštějte motor. Přemístěte sekačku z prostoru, kde došlo k rozlití, a zabraňte možnosti vzniku požáru, dokud se výpary paliva nerozptýlí.
- Nasaďte bezpečně všechny uzávěry zpět na palivovou nádrž a nádoby na palivo.

Příprava

- Při sekání vždy noste pevnou obuv a dlouhé kalhoty. Se zařízením nepracujte bosi ani v sandálech.
- Zkontrolujte důkladně místo, kde budete zařízení používat, a odstraňte veškeré kameny, větve, dráty, kosti a jiné cizí předměty.
- Před použitím se vizuální kontrolou přesvědčete, zda ochranné kryty a bezpečnostní prvky, jako například deflektory a/nebo sběrací koš, jsou na místě a správně fungují.
- Před použitím se vždy vizuálně přesvědčete, zda žací nože, upevňovací šrouby nožů a žací ústrojí nejsou opotřebované nebo poškozené. Opotřebené nebo poškozené žací nože a šrouby vyměňujte po celých sadách, aby byla zachována mechanická rovnováha.

Startování

- Při startování sekačku nenaklánějte, pakliže naklonění sekačky není pro její nastartování nezbytné. V takovém případě nenaklánějte sekačku více, než je naprosto nezbytné, a zvedněte pouze tu část, která je na straně od operátora.
- Startujte motor opatrně v souladu s pokyny, nohy přitom mějte dostatečně daleko od žacích nožů a nestůjte před vyhazovacím kanálem.

Provoz

- Nikdy nesekejte, jsou-li nablízku osoby, zejména děti, nebo zvířata.
- Sekejte pouze za denního světla nebo při dobrém umělém osvětlení.
- Dávejte pozor na díry v zemi a jiné skryté překážky.
- Nedávejte ruce nebo nohy do blízkosti rotujících částí nebo pod ně. Držte se v bezpečné vzdálenosti od vyhazovacího otvoru.
- Nikdy sekačku nezvedejte ani nepřenášejte, je-li spuštěný motor.
- Při couvání nebo tažení ruční sekačky směrem k sobě buďte maximálně opatrní.
- Pohybujte se chůzí, nikdy během.
- Svahy:
  - Nepoužívejte sekačku na příliš strmých svazích.
  - Při práci na svazích buďte maximálně opatrní.
  - Pracujte se sekačkou vždy po vrstevnici, nikdy ne po spádnici, a při změně směru na svahu buďte mimořádně opatrní.
  - Při práci na svazích vždy dbejte na pevnou oporu nohou.
- Na svazích a v ostrých zatáčkách snižte rychlost, aby nedošlo k převrácení nebo ztrátě kontroly nad strojem.

- Je-li nezbytné sekačku naklonit kvůli přejíždění nezatravněných ploch nebo kvůli přemístění sekačky z místa na místo, zastavte žací nůž.
- Nenechávejte běžet motor v uzavřeném prostoru, kde se mohou hromadit výfukové plyny obsahující nebezpečný oxid uhelnatý.
- Vypněte motor
  - pokaždé, když sekačku opouštíte.
  - před doplňováním paliva.
  - před snímáním sběracího koše.
  - před nastavováním výšky sekání, pokud výšku nelze nastavit z pozice operátora.
- Vypněte motor a odpojte koncovku zapalovací svíčky.
  - budete-li čistit nebo uvolňovat ucpaný vyhazovací kanál.
  - budete-li sekačku kontrolovat, čistit nebo na ní provádět práce.
  - po nárazu na cizí předmět, zjistěte případné poškození sekačky a proveďte opravy před opětovným spuštěním a používáním stroje.
  - pokud sekačka nezvykle vibruje (okamžitě zkontrolujte).
- Blesk může způsobit vážné zranění nebo smrt. Pokud vidíte, jak se blýská, nebo slyšíte hřmění, stroj nepoužívejte a vyhledejte úkryt.
- Při přejíždění silnic nebo v jejich blízkosti dávejte pozor na provoz.

Údržba a skladování

- Všechny matice a šrouby musejí být dotažené, aby zařízení bylo v bezpečném provozním stavu.
- Nečistěte sekačku pomocí zařízení pro tlakové mytí.
- Nikdy sekačku neskladujte s palivem v nádrži a uvnitř budovy, kde by výpary mohly přijít do kontaktu s otevřeným ohněm nebo jiskrou.
- Před uskladněním v uzavřeném prostoru nechte vychladnout motor.
- Kvůli snížení rizika požáru je zapotřebí z motoru, tlumiče výfuku, prostoru pro baterii a prostoru palivové nádrže odstranit zbytky trávy a listí a přebytečný olej.
- Pravidelně kontrolujte součásti sběracího koše a vyprazdňovací kanál a v případě potřeby vyměňte za náhradní díly doporučené výrobcem.
- Z důvodu bezpečnosti vyměňujte opotřebené nebo poškozené díly.
- Vyměňujte vadné tlumiče výfuku.
- Palivovou nádrž vyprazdňujte ve venkovním prostoru.
- Neměňte nastavení regulátoru motoru a nepřekračujte normální otáčky motoru. Provoz při nadměrných otáčkách motoru může zvýšit riziko zranění.
- Při seřizování sekačky dávejte pozor, aby vám prsty neuvízly mezi pohybujícími se noži a pevnými součástmi sekačky.
- **Aby byla zajištěna maximální výkonnost a bezpečnost, kupujte pouze originální náhradní díly a příslušenství Toro. Nepoužívejte *neoriginální* náhradní díly a příslušenství; mohou představovat bezpečnostní riziko.**

Akustický tlak

Tato sekačka má úroveň akustického tlaku u ucha obsluhy 85 dBA včetně tolerance (K) 1 dBA. Úroveň akustického tlaku byla stanovena v souladu s postupy uvedenými v normě EN836.

Akustický výkon

Tato sekačka má zaručenou úroveň akustického výkonu 96 dBA včetně tolerance (K) 1 dBA. Úroveň akustického výkonu byla stanovena v souladu s postupy uvedenými v normě ISO 11094.

Vibrace rukou/paží

Naměřená hladina vibrací pro levou ruku = 4,8 m/s^2

Naměřená úroveň vibrací pravé ruky = 6,3 m/s^2

Tolerance (K) = 2,5 m/s^2

Naměřené hodnoty byly získány v souladu s postupy uvedenými v normě EN 836.

Bezpečnostní a instrukční štítky

Důležité: Výstražné a informační nálepky jsou umístěny v blízkosti potenciálně nebezpečných součástí. Vyměňte poškozené nálepky.

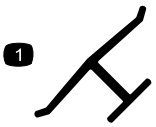

Ochranná známka výrobce

1. Označuje, že žací nůž pochází od výrobce originálního zařízení.

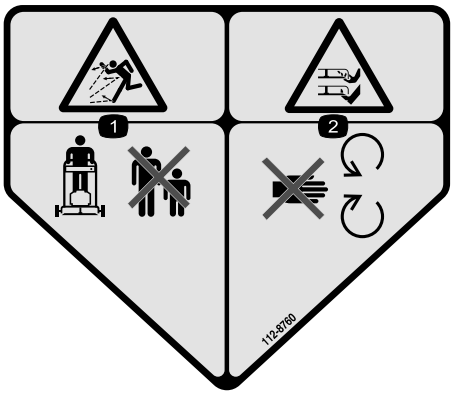

112-8760

1. Nebezpečí od odlétávajících předmětů – okolostojící osoby musejí být v bezpečné vzdálenosti od stroje.
2. Nebezpečí pořezání, useknutí ruky nebo nohy – nepřibližujte se k pohyblivým součástem.



112-8867

1. Uzamknout
2. Odemknout



114-7982

1. Varování – přečtěte si *uživatelskou příručku*.
2. Nebezpečí odmrštění předmětů – okolostojící osoby musí být v bezpečné vzdálenosti od stroje.
3. Nebezpečí pořezání/useknutí ruky nebo nohy žacím nožem – před prováděním servisu nebo údržby zařízení sejměte kabelovou koncovku ze zapalovací svíčky a přečtěte si pokyny.
4. Nebezpečí pořezání/useknutí ruky nebo nohy žacím nožem – nepřibližujte se k pohyblivým součástem.
5. Nebezpečí pořezání, useknutí ruky nebo nohy žacím nožem – na svahu nepracujte se sekačkou po spádnici; pracujte po vrstevnici; před opuštěním provozní polohy vypněte motor a při couvání se dívejte za sebe.



119-2283

1. Výška sekání

Nastavení

1

Rozložení rukojeti

Nejsou potřeba žádné díly

Postup

⚠ DŮLEŽITÉ UPOZORNĚNÍ

Nesprávným složením a rozložením rukojeti se mohou poškodit kabely, což může způsobit nebezpečí při provozu.

- **Při skládání nebo rozkládání rukojeti nepoškoďte kabely.**
- **Je-li poškozený kabel, kontaktujte autorizované servisní středisko.**

1. Uvolněte otočné knoflíky horní rukojeti (Obrázek 3).

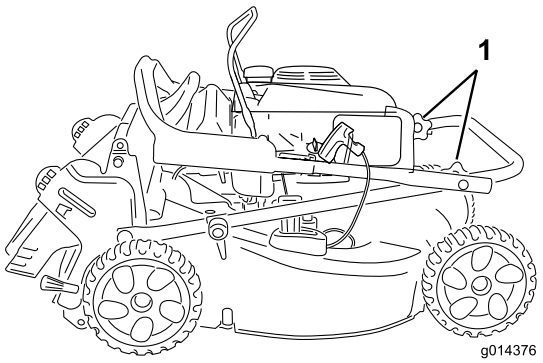

Obrázek 3

1. Knoflíyk rukojeti

2. Opatrně posunujte horní částí rukojeti směrem dopředu, dokud obě části rukojeti nejsou v jedné rovině, jak je patrné na obrázku Obrázek 4.

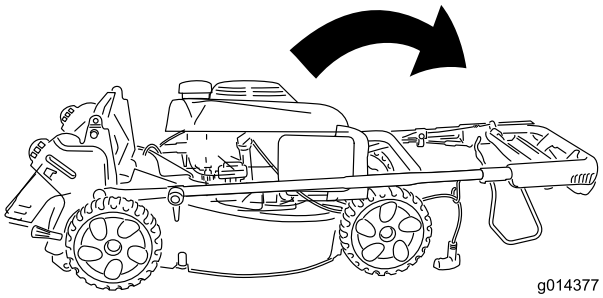

Obrázek 4

3. Pevně utáhněte rukou knoflíky rukojeti (Obrázek 3).
4. Otáčejte rukojetí směrem dozadu do provozní polohy a zajistěte rukojeť v požadované výšce. viz Nastavení výšky rukojeti v části Provoz.

2

Montáž ovládací tyče žacího nože

Nejsou potřeba žádné díly

Postup

Namontujte ovládací tyč žacího nože k hornímu držadlu (Obrázek 5).

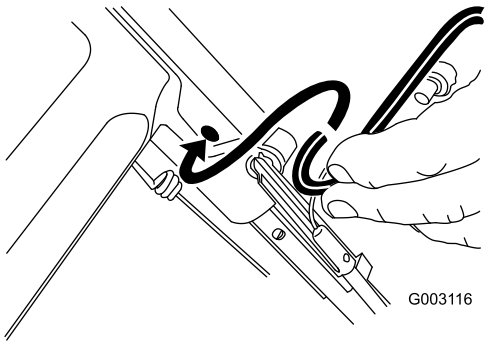

Obrázek 5

3

Doplnění oleje do motoru

Díly potřebné k provedení tohoto kroku:

0,55 l	SAE 30 detergentní olej s API klasifikací SH, SJ, SL, nebo vyšší (nedodává se se sekačkou).

Postup

Důležité: Vaše sekačka *nebyla* dodána s olejem v motoru.

1. Umístěte sekačku na rovnou plochu.
2. Vyjměte měrku hladiny oleje a očistěte ji čistým hadříkem. (Obrázek 6).

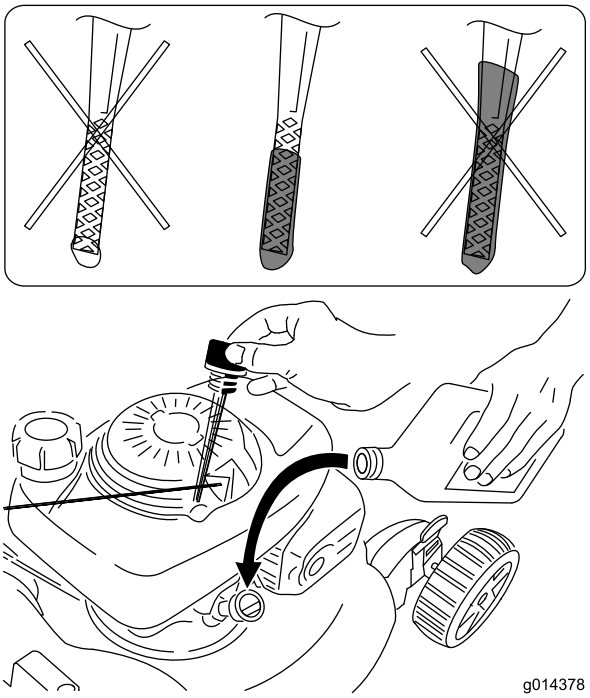

Obrázek 6

Poznámka: Když je kliková skříň prázdná, nalijte do ní asi 3/4 objemu oleje v klikové skříni, pak sledujte postup v tomto oddíle.

3. Zkontrolujte hladinu oleje. Vložte měrku hladiny oleje do plnicí trubky až na doraz, vyjměte ji a porovnejte hladinu oleje s obrázkem v Obrázek 6.
   - Jestliže měrka hladiny oleje vypadá tak jako vlevo, pokračujte v tomto postupu.
   - Jestliže souhlasí se zobrazením uprostřed, plnění je ukončeno.
   - Jestliže vypadá jako zobrazení vpravo, je v klikové skříni příliš mnoho oleje a musíte část vypustit; viz Výměna motorového oleje (strana 13).

   Poznámka: Když kontrolujete hladinu oleje, zasuňte měrku hladiny oleje do plnicího hrdla na doraz. **Neotáčejte** víčkem doprava k jeho zajištění.
4. **Pomalu** nalévejte malé množství oleje do plnicí trubky a pravidelně kontrolujte hladinu měrkou, dokud neukazuje měrka, že je motor plný, jak je zobrazeno v Obrázek 6. **Nepřeplňte nádrž.** (Maximální náplň: 0,55 l, **typ: SAE 30 detergentní olej** s API klasifikací SH, SJ, SL, nebo vyšší.)

   Poznámka: Pokud dojde k přeplnění motoru olejem, vypusťte určité množství oleje tak, jak je uvedeno v kapitole Výměna motorového oleje.
5. Bezpečně namontujte měrku. Otáčejte víčkem doprava na doraz a utáhněte je prsty.

Důležité: ***Vyměňte motorový olej po prvních 5 hodinách provozu*; následně jej vyměňujte jednou ročně. Viz kapitola Výměna motorového oleje.**

Součásti stroje

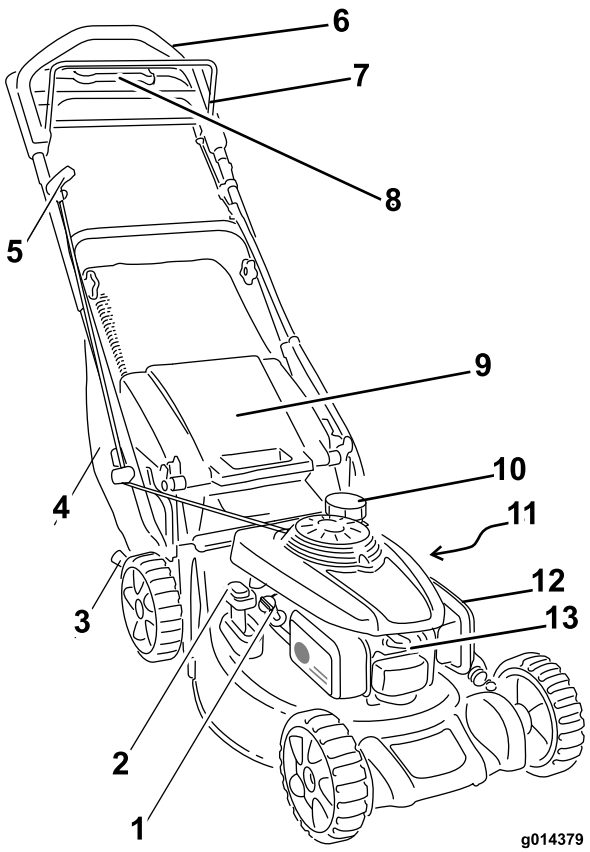

Obrázek 7

1. Měrka hladiny oleje
2. Páka sběrací/mulčovací jednotky
3. Páka pro nastavení výšky sekání
4. Sběrací koš
5. Držadlo ručního startéru
6. Tyč ručního pohonu
7. Ovládací tyč žacího nože
8. Trakční rukojeť
9. Zadní dvířka
10. Uzávěr palivové nádrže
11. Proplachovací otvor (není zobrazen)
12. Vzduchový filtr
13. Zapalovací svíčka

Technické údaje

Model	Hmotnost	Délka	Šířka	Výška
20837	38 kg	152 cm	53 cm	109 cm

Obsluha

Doplňování paliva do nádrže

⚠ NEBEZPEČÍ

Palivo je vysoce hořlavé a výbušné. Požár nebo výbuch paliva může vám nebo jiným osobám způsobit popálení.

- **Aby nedošlo ke vznícení paliva od statického náboje, položte před tankováním nádobu s palivem a/nebo sekačku přímo na zem, nikoli na vozidlo nebo nějaký předmět.**
- **Tankujte ve venkovním prostoru, když je motor studený. Utřete rozlité palivo.**
- **Nemanipulujte s palivem v blízkosti otevřeného ohně nebo jisker nebo když kouříte.**
- **Skladujte palivo ve schválené nádobě, mimo dosah dětí.**

Natankujte do nádrže čerstvý normální bezolovnatý benzín ze značkové čerpací stanice (Obrázek 8).

Důležité: Abyste omezili problémy se startováním, přidávejte do paliva po celou sezónu stabilizátor. Míchejte jej s palivem starým maximálně 30 dnů.

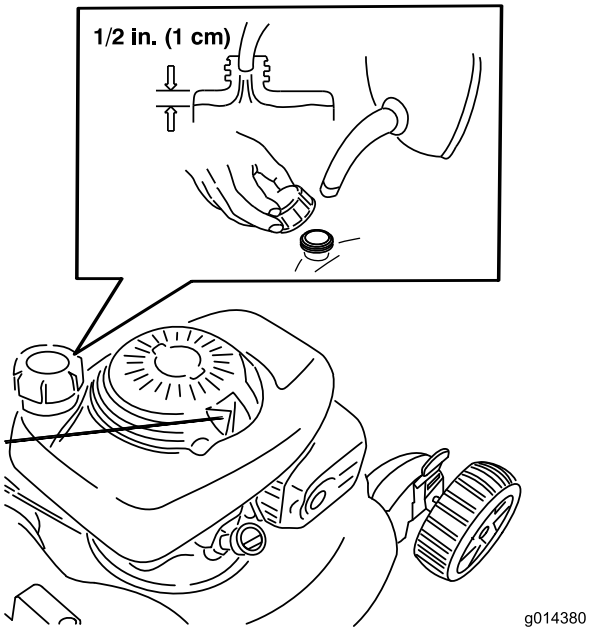

Obrázek 8

Kontrola hladiny motorového oleje

Servisní interval: Při každém použití nebo denně

1. Vyjměte měrku oleje, očistěte ji a vložte do plnicího hrdla, **ale nazašroubovávejte ji** (Obrázek 9).

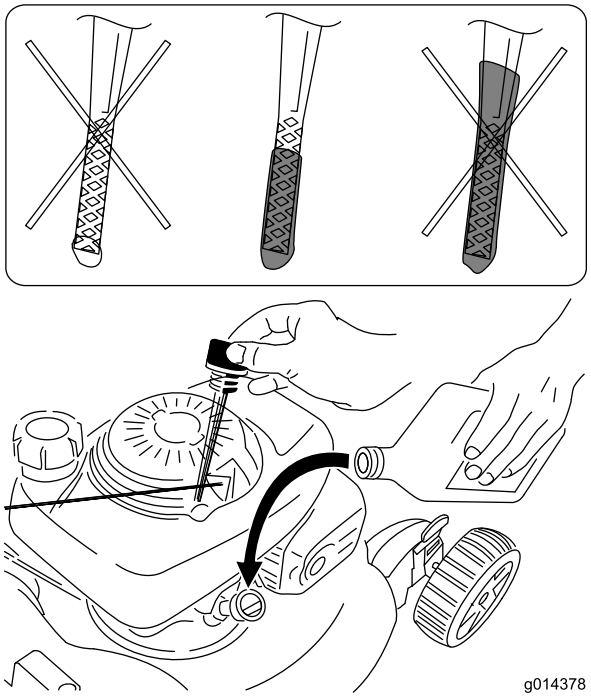

Obrázek 9

2. Vytáhněte měrku a zkontrolujte hladinu oleje (Obrázek 9).

   Pokud není na měrce žádný olej, **pomalu** nalévejte olej do plnicí trubky, pravidelně kontrolujte hladinu pomocí měrky, dokud měrka neukazuje, že motor je plný, jak je zobrazeno v Obrázek 9. **Nepřeplňte nádrž.** (Maximální náplň: 0,55 l, typ: SAE 30 detergentní olej s API klasifikací SH, SJ, SL, nebo vyšší.)

   Poznámka: Pokud dojde k přeplnění motoru olejem, vypusťte určité množství oleje tak, jak je uvedeno v kapitole Výměna motorového oleje.

3. Bezpečně namontujte měrku.

Nastavení výšky sekání

⚠ DŮLEŽITÉ UPOZORNĚNÍ

Při nastavování výšky sekání se můžete dostat do kontaktu s pohyblivým nožem, který může způsobit vážné poranění.

- **Vypněte motor a počkejte, dokud se všechny pohyblivé součásti nezastaví.**
- **Při nastavování výšky sekání nestrkejte prsty pod kryt.**

⚠ VÝSTRAHA

Pokud byl spuštěný motor, tlumič výfuku bude žhavý a může způsobit vážné popálení. Nepřibližujte se ke žhavému tlumiči výfuku.

Nastavte výšku sekání podle potřeby.

Poznámka: Chcete-li výšku zvětšit, posuňte páku pro nastavení výšky sekání dopředu; chcete-li výšku zmenšit, posuňte páku dozadu (Obrázek 10).

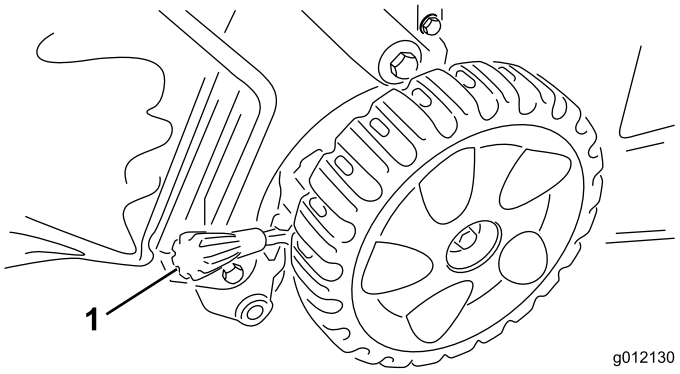

Obrázek 10

1. Páka pro nastavení výšky sekání

Poznámka: Přibližné výšky sekání jsou A = 25 mm; B = 38 mm; C = 51 mm; D = 64 mm; E = 83 mm; F = 95 mm a G = 108 mm.

Nastavení výšky rukojeti

Rukojeť musíte zvednout nebo spustit dolů do polohy pohodlné pro Vaši práci.

Otočte pojistkou rukojeti, posuňte rukojeť do jedné ze tří poloh a zajistěte rukojeť ve vybrané poloze (Obrázek 11).

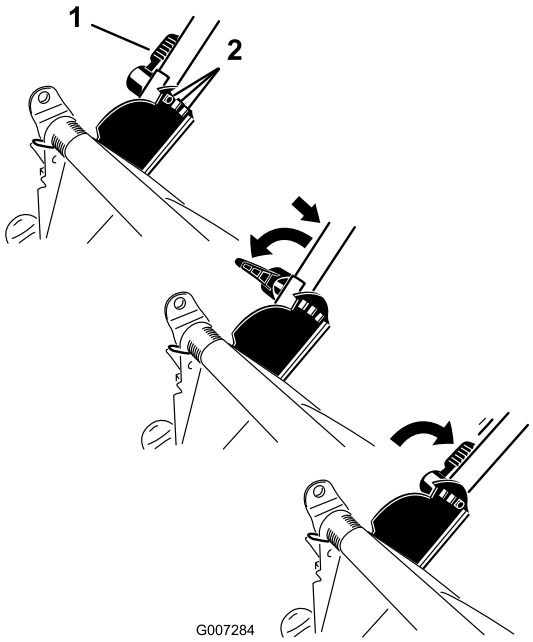

Obrázek 11

1. Pojistka rukojeti
2. Polohy rukojeti

Spuštění motoru

1. Otočte páčku palivového ventilu do polohy On (Obrázek 12).

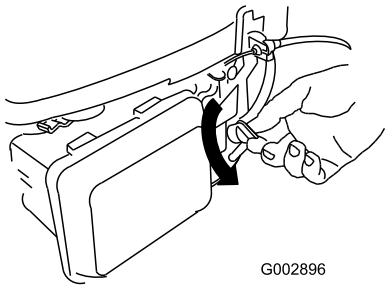

Obrázek 12

2. Přitlačte ovládací tyč žacího nože k držadlu a zatáhněte za ruční startér (Obrázek 13).

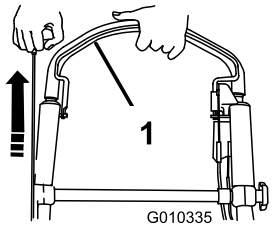

Obrázek 13

1. Ovládací tyč žacího nože

Poznámka: Nemůžete-li sekačku nastartovat, obraťte se na autorizované servisní středisko.

Použití ručního pohonu

V případě použití ručního pohonu se jednoduše pohybujte volnou chůzí a tlačte sekačku před sebou, s rukama na horním držadle a s lokty u těla (Obrázek 14).

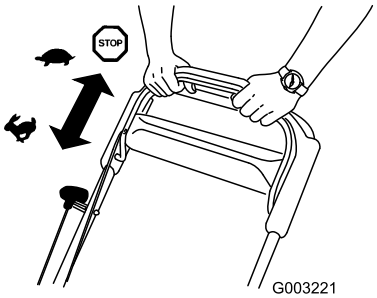

Obrázek 14

Vypnutí motoru

Servisní interval: Při každém použití nebo denně

Pro vypnutí motoru uvolněte ovládací tyč žacího nože (Obrázek 15).

Důležité: Po uvolnění ovládací tyče žacího nože by se motor i nůž měly do 3 sekund zastavit. Pokud se řádně nezastaví, přestaňte sekačku okamžitě používat a kontaktujte autorizované servisní středisko.

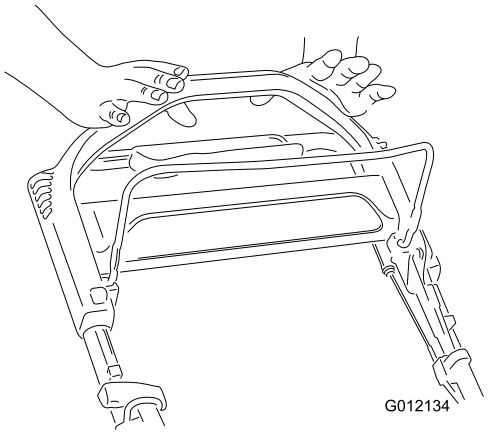

Obrázek 15

Mulčování

Sekačka je podle továrního nastavení schopná vtlačovat jemně posekanou trávu a listí zpět do trávníku.

Poznámka: Při mulčování může sběrací koš zůstat připevněný na sekačce.

1. Vypněte motor a počkejte, dokud se všechny pohyblivé součásti nezastaví.
2. Stiskněte tlačítko nahoře na páce Mulčování/Sběr a posuňte ji směrem k **mulčovacímu** režimu (Obrázek 16).

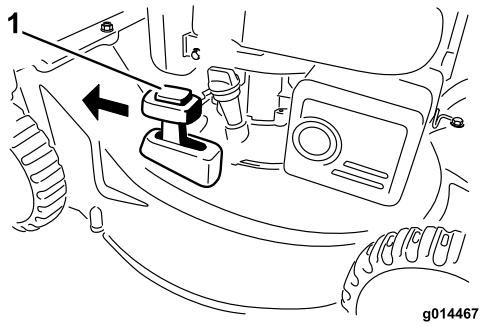

Obrázek 16

1. Režim mulčování

Sbírání trávy

Pro sběr posekané trávy a listí z trávníku použijte sběrací koš.

⚠ DŮLEŽITÉ UPOZORNĚNÍ

Je-li sběrací koš opotřebený, mohou od sekačky odlétávat drobné kamínky nebo úlomky, které mohou způsobit vážné zranění nebo smrt.

Pravidelně sběrací koš kontrolujte. Je-li poškozený, vyměňte jej za nový sběrací koš Toro.

⚠ DŮLEŽITÉ UPOZORNĚNÍ

Žací nůž je ostrý; při kontaktu s nožem může dojít k vážnému poranění.

Před opuštěním provozní pozice vypněte motor a počkejte, dokud se všechny pohyblivé součásti nezastaví.

1. Vypněte motor a počkejte, dokud se všechny pohyblivé součásti nezastaví.
2. Pro sběr posekané trávy připevněte sběrací koš (viz kapitola Připevnění sběracího koše). Stiskněte tlačítko nahoře na páce Mulčování/Sběr a posuňte páku směrem k **sběrnému** režimu (Obrázek 16).

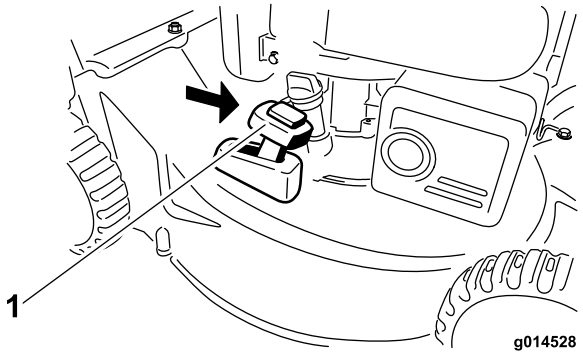

Obrázek 17

1. Režim sběru

Připevnění sběracího koše

1. Vypněte motor a počkejte, dokud se všechny pohyblivé součásti nezastaví.
2. Zvedněte a podržte zadní dvířka, vsaďte sběrací koš do drážek a spusťte zadní dvířka (Obrázek 18).

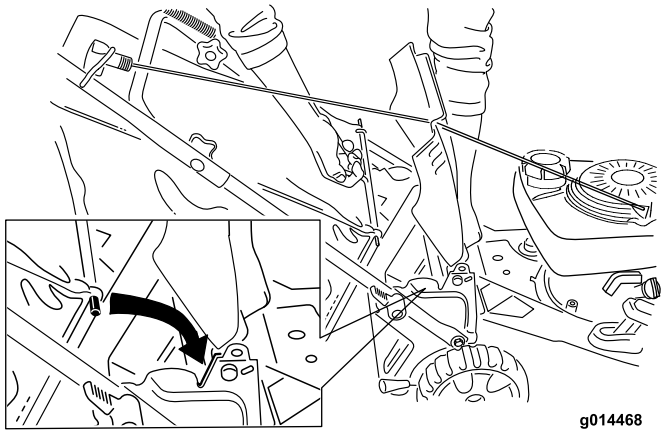

Obrázek 18

Vyjmutí sběracího koše

1. Vypněte motor a počkejte, dokud se všechny pohyblivé součásti nezastaví.
2. Zvedejte sběrací koš nahoru a směrem od rukojeti.

   Poznámka: Nakloňte sběrací koš mírně dozadu, aby sesbíraná tráva nevypadávala ven.

Vyhazování trávy zadním otvorem

Při sekání velmi vysoké trávy použijte zadní vyhazovací otvor.

Jestliže je na sekačce sběrací koš, sejměte jej před vyprázdněním posekané trávy zadem (viz Sejmutí sběracího koše).

Poznámka: Páka mulčovací/sběrací jednotky by měla být nastavená na **režim** sběru (Obrázek 16).

⚠ DŮLEŽITÉ UPOZORNĚNÍ

Žací nůž je ostrý; při kontaktu s nožem může dojít k vážnému poranění.

Před opuštěním provozní pozice vypněte motor a počkejte, dokud se všechny pohyblivé součásti nezastaví.

Provozní tipy

Všeobecná doporučení k sekání

- Odstraňte z trávníku klacky, kameny, dráty, větve a jiné předměty, na které by mohl žací nůž narazit.
- Zabraňte kontaktu žacího nože s tvrdými předměty. Nikdy záměrně nepřejíždějte sekačkou přes žádný předmět.
- Pokud sekačka narazí na tvrdý předmět nebo začne vibrovat, okamžitě vypněte motor, odpojte koncovku zapalovací svíčky a zkontrolujte, zda sekačka není poškozená.
- Pro dosažení maximální výkonnosti namontujte před začátkem sezóny nový žací nůž.
- V případě potřeby vyměňte žací nůž za nový nůž Toro.

Sekání trávy

- Sekejte najednou vždy pouze asi třetinu výšky trávy. Pokud tráva není řídká nebo pokud není pozdní podzim, kdy se růst trávy zpomaluje, nenastavujte výšku pod hodnotu 51 mm. Viz kapitola Nastavení výšky sekání.
- Pro sekání trávy vyšší než 15 cm nastavte maximální výšku sekání a pohybujte se pomaleji; potom sekání opakujte s menší nastavenou výškou. Je-li tráva příliš vysoká, může se sekačka ucpat a motor se zastaví.
- Sekejte pouze suchou trávu a listí. Mokrá tráva a listí mají tendenci shlukovat se a mohou způsobit ucpání sekačky nebo zastavení motoru.

⚠ DŮLEŽITÉ UPOZORNĚNÍ

Na mokré trávě nebo listí můžete uklouznout, dostat se do kontaktu s žacím nožem a způsobit si vážné zranění. Sekejte pouze za sucha.

- Střídejte směr sekání. Pomáhá to rozptylovat posekanou trávu po trávníku a dosáhnout rovnoměrného hnojení.
- Pokud výsledný vzhled trávníku není uspokojivý, vyzkoušejte následující:
  - Vyměňte žací nůž nebo jej nechte nabrousit.
  - Pohybujte se při sekání pomaleji.
  - Nastavte větší výšku sekání.
  - Sekejte trávu častěji.
  - Postupujte v překrývajících se pruzích místo plných pruhů při každém průchodu.
  - Nastavte výšku sekání u předních kol o jeden stupeň níž než u zadních kol. Například přední kola nastavte na 51 mm a zadní kola na 64 mm.

Sekání listí

- Dbejte na to, aby po sekání tráva polovinou své výšky přesahovala vrstvu listí. Možná budete muset přejet sekačkou přes listí více než jednou.
- Pokud vrstva listí přesahuje 13 cm, nastavte přední výšku sekání o jeden nebo dva stupně výš než zadní výšku sekání.
- Pokud sekačka neseká listy dostatečně najemno, zpomalte.

Údržba

Poznámka: Levou a pravou stranu stroje určujte z normální pracovní pozice.

Doporučený harmonogram údržby

Servisní interval	Postup při údržbě
Po prvních 5 hodinách	• Vyměňte motorový olej.
Při každém použití nebo denně	• Kontrolujte hladinu motorového oleje. • Dbejte na to, aby se motor zastavil do 3 sekund po uvolnění ovládací tyče žacího nože. • Zkontrolujte zda není čistič vzduchu zanesen nebo poškozen a v případě potřeby jej vyčistěte nebo vyměňte. • Odstraňte kousky trávy a špínu pod sekačkou.
Před uskladněním	• Před prováděním oprav a před uskladněním sekačky vyprázdněte palivovou nádrž. • Vyčistěte chladicí systém, odstraňte zbytky trávy, úlomky a nečistoty z chladicích žeber motoru a startéru. V podmínkách, kde se vyskytuje hodně nečistot nebo řezanky, čistěte systém častěji.
Každý rok	• Vyčistěte vzduchový filtr (častěji při práci v prašných podmínkách). • Vyměňte motorový olej. • Vyměňte žací nůž nebo jej nechte nabrousit (častěji pokud se hrany rychle otupí).

Příprava na údržbu

1. Vypněte motor a počkejte, dokud se všechny pohyblivé součásti nezastaví.
2. Před prováděním údržby odpojte koncovku zapalovací svíčky (Obrázek 19).

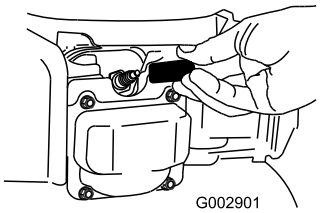

Obrázek 19

3. Po dokončení údržbářských prací připojte koncovku zpět k zapalovací svíčce.

Důležité: Abyste sekačku mohli naklonit kvůli výměně oleje nebo žacího nože, spotřebujte nejprve palivo v nádrži. Je-li nezbytné naklonit sekačku před spotřebováním paliva, odčerpejte palivo ručním palivovým čerpadlem. Naklánějte sekačku na stranu vždy tak, aby vzduchový filtr směřoval nahoru.

⚠ DŮLEŽITÉ UPOZORNĚNÍ

Při naklonění sekačky může vytékat palivo. Palivo je hořlavé, výbušné a může způsobit zranění.

Spotřebujte palivo provozem nebo je odčerpejte ručním čerpadlem; nikdy ne násoskou.

Údržba čističe vzduchu

Servisní interval: Při každém použití nebo denně

Každý rok

1. Zatlačte na zajišťovací výstupky na krytu vzduchového filtru (Obrázek 20).

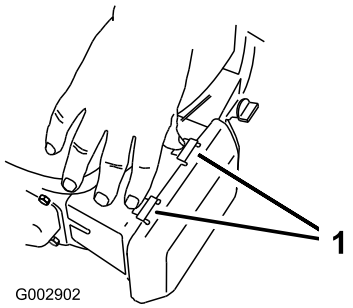

Obrázek 20

1. Zajišťovací výstupky

2. Otevřete kryt.
3. Vyjměte vzduchový filtr (Obrázek 21).

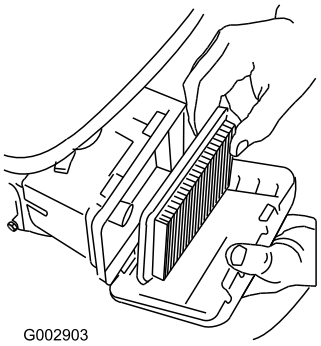

Obrázek 21

4. Je-li vzduchový filtr poškozen nebo je navlhčen olejem nebo palivem, vyměňte jej.
5. Je-li vzduchový filtr špinavý, poklepejte jím několikrát o tvrdý povrch nebo jej profoukněte stlačeným vzduchem o tlaku nižším než 207 kPa ze strany filtru směřující k motoru.

   Poznámka: Nesnažte se vykartáčovat nečistoty z filtru, kartáčováním by se nečistoty zatlačily do vláken.
6. Odstraňte nečistoty z tělesa vzduchového filtru vlhkým hadrem. **Neutírejte nečistoty směrem do vzduchového vedení.**
7. Instalujte filtr do čističe vzduchu.
8. Zavřete kryt.

Výměna motorového oleje

Servisní interval: Po prvních 5 hodinách

Každý rok

Vyměňte motorový olej po prvních 5 hodinách provozu; následně jej vyměňujte jednou ročně.

Několik minut před výměnou oleje spusťte motor, aby se olej zahřál. Zahřátý olej má lepší viskozitu a odnáší více nečistot.

1. Proveďte předběžnou údržbu, viz kapitola Příprava na údržbu.
2. Vytáhněte měrku (Obrázek 22).

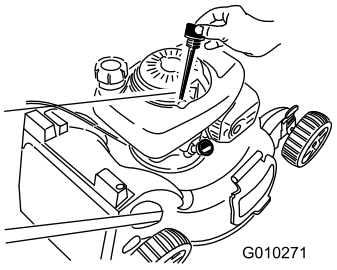

Obrázek 22

3. Nakloňte sekačku na stranu tak, aby vzduchový filtr směřoval nahoru, a nechte olej vytéct plnicí trubicí (Obrázek 23).

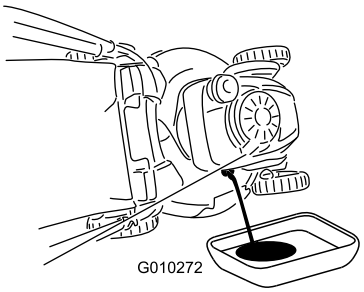

Obrázek 23

4. **Pomalu** nalévejte olej do plnicí trubky a pravidelně kontrolujte hladinu měrkou, dokud neukazuje měrka, že je motor plný, jak je zobrazeno v Obrázek 24. **Nepřeplňte nádrž.** (Maximální náplň: 0,55 l, typ: SAE 30 detergentní olej s API klasifikací SH, SJ, SL, nebo vyšší.)

   Poznámka: Když přeplníte motor olejem, trochu jej vypusťte.

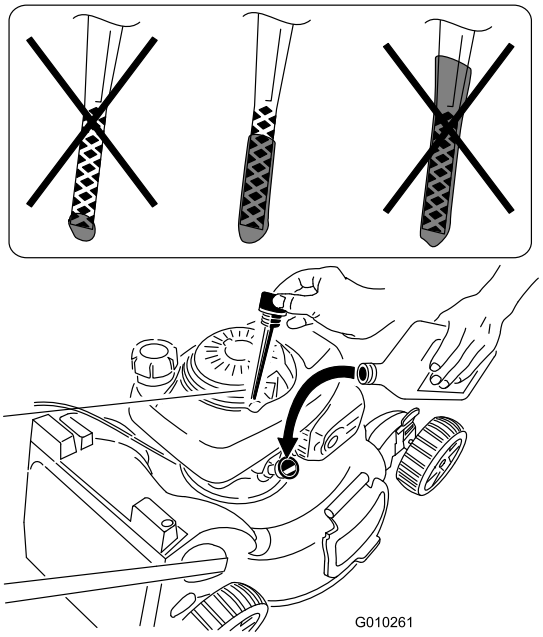

Obrázek 24

5. Bezpečně namontujte měrku.
6. Použitý olej nechte řádně zlikvidovat v místní recyklační stanici.

Výměna žacího nože

Servisní interval: Každý rok

Důležité: ***Pro správné namontování žacího nože budete potřebovat momentový klíč.*** **Pokud nemáte**

momentový klíč nebo si provedením montáže nejste jistí, kontaktujte autorizované servisní středisko.

Po každém spotřebování paliva zkontrolujte žací nůž. Je-li žací nůž poškozený nebo prasklý, okamžitě jej vyměňte. Je-li ostří žacího nože tupé nebo poškozené, nechte je nabrousit nebo je vyměňte.

⚠ DŮLEŽITÉ UPOZORNĚNÍ

Žací nůž je ostrý; při kontaktu s nožem může dojít k vážnému poranění.

Při manipulaci se žacím nožem používejte rukavice.

1. Odpojte koncovku zapalovací svíčky. Viz kapitola Příprava na údržbu.
2. Nakloňte sekačku na stranu tak, aby vzduchový filtr směřoval nahoru.
3. K zajištění žacího nože použijte dřevěný špalek (Obrázek 25).

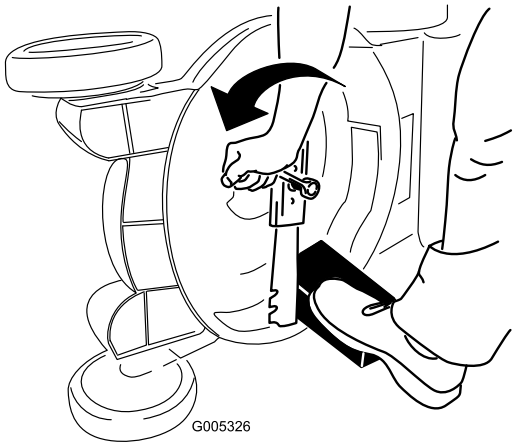

Obrázek 25

4. Sundejte žací nůž a uložte si veškeré upevňovací součástky (Obrázek 25).
5. Namontujte nový žací nůž a všechny upevňovací součástky (Obrázek 26).

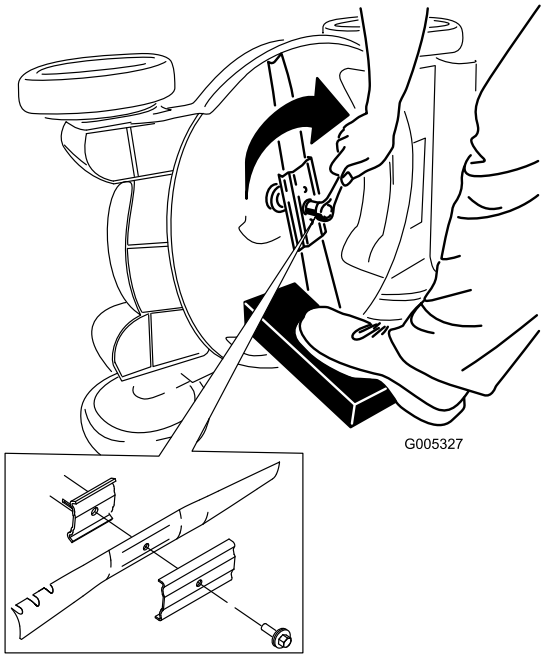

Obrázek 26

Důležité: Zakřivené konce žacího nože musejí směřovat ke krytu sekačky.

6. **Momentovým klíčem utáhněte upevňovací šroub žacího nože na 82 Nm.**

Důležité: Šroub utažený na 82 Nm je velmi pevný. Zajistěte žací nůž dřevěným špalkem a utahovákem nebo klíčem šroub pevně utáhněte. Přetáhnout šroub je velmi obtížné.

Čištění sekačky

Servisní interval: Při každém použití nebo denně

⚠ DŮLEŽITÉ UPOZORNĚNÍ

Zpod krytu sekačky se může uvolňovat materiál.

- **Používejte ochranné brýle.**
- **Je-li spuštěný motor, neopuštějte provozní pozici (za rukojetí).**
- **Nedovolte, aby v blízkosti sekačky kdokoli stál.**

Pro dosažení nejlepších výsledků sekačku brzy po skončení sekání vyčistěte.

1. Nastavte sekačku na nejnižší výšku sekání. Viz kapitola Nastavení výšky sekání.
2. Přemístěte sekačku na rovnou, dlážděnou plochu.
3. Připevněte zahradní hadici napojenou na zdroj vody k proplachovacímu otvoru na krytu sekačky (Obrázek 27).

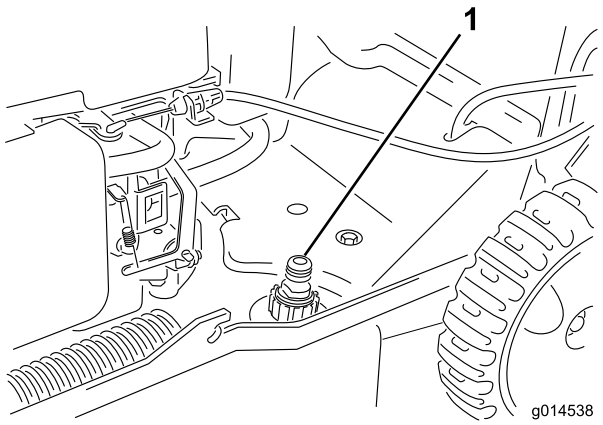

Obrázek 27

1. Proplachovací otvor

4. Pusťte vodu.
5. Nastartujte motor a nechte jej běžet, dokud zpod krytu sekačky nebudou vycházet zbytky trávy.
6. Vypněte motor.
7. Zastavte vodu a odpojte zahradní hadici od sekačky.
8. Nastartujte motor a nechte jej několik minut běžet, aby uschl kryt sekačky.

Uskladnění

Uskladňujte sekačku na chladném, čistém, suchém místě.

Příprava sekačky k uskladnění

⚠ DŮLEŽITÉ UPOZORNĚNÍ

Výpary paliva mohou explodovat.

- **Neskladujte palivo po dobu delší než 30 dnů.**
- **Neskladujte sekačku v uzavřeném prostoru poblíž otevřeného ohně.**
- **Před uskladněním sekačky nechte vychladnout motor.**

1. Při posledním tankování v roce přidejte do paliva stabilizátor, jak doporučuje výrobce motoru.
2. Nechte sekačku běžet, dokud se palivo nespotřebuje a motor se nezastaví.
3. Nasyťte motor a znovu jej spusťte.
4. Nechte motor běžet, dokud se nezastaví. Jakmile motor nejde nastartovat, je dostatečně suchý.
5. Odpojte koncovku zapalovací svíčky.
6. Vymontujte svíčku, do otvoru pro svíčku nalijte 30 ml oleje a několikrát **pomalu** zatáhněte za lanko startéru, aby se olej rozmístil po celém válci a v období mimo sezónu nevznikala ve válci koroze.
7. Namontujte zapalovací svíčku a utáhněte ji momentovým klíčem na 20 Nm.
8. Utáhněte všechny matice a šrouby.

Složení rukojeti

1. Odjistěte pojistky držadla a otáčejte držadlo dopředu do jedné ze dvou poloh.

   Důležité: Při skládání horní části rukojeti nasměrujte kabely na vnější stranu knoflíků rukojeti.

   - K dosažení nejmenší výšky otáčejte pákou dopředu až k předním kolům (Obrázek 28).

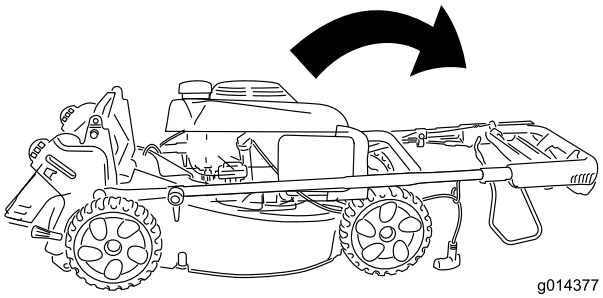

Obrázek 28

- K uložení vaší sekačky na nejmenší ploše, zastavte rukojeť ve svislé poloze (zobrazeno v Obrázek 29) a zajistěte rukojeť pojistkami.

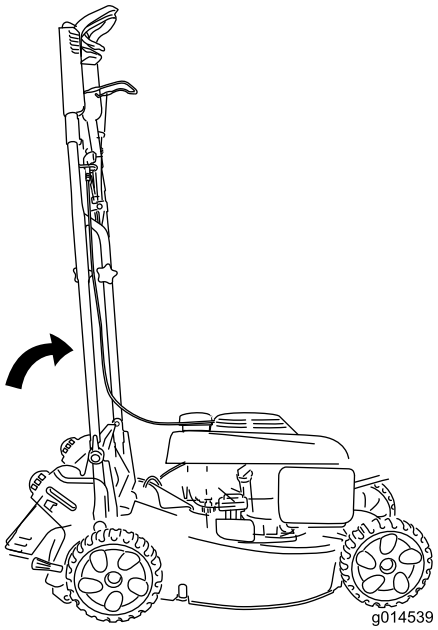

Obrázek 29

2. Pro rozložení rukojeti viz kapitola Rozložení rukojeti v části Seřízení.

Odstraňování závad

Závada	Možné příčiny	Způsoby odstranění
Motor nestartuje.	1. Kabel není nasazen na zapalovací svíčce.	1. Připojte koncovku zapalovací svíčky ke svíčce.
	2. Nebyl stisknutý sytič.	2. Stiskněte 3x sytič.
	3. Ucpaný odvzdušňovací otvor v uzávěru palivové nádrže.	3. Vyčistěte uzávěr palivové nádrže nebo ho vyměňte.
	4. Svíčka je zkorodovaná nebo znečištěná, popřípadě nemá správnou vzduchovou mezeru.	4. Zkontrolujte zapalovací svíčku a, je-li třeba, seřiďte vzduchovou mezeru. Vyměňte zapalovací svíčku, jestliže je zkorodovaná, zanesená nebo popraskaná.
	5. Palivová nádrž je prázdná nebo palivový systém obsahuje zvětralé palivo.	5. Vypusťte zvětralý benzin nebo doplňte do palivové nádrže čerstvý motorový benzin. Jestliže problém přetrvává, kontaktujte autorizované servisní středisko.
Motor obtížně startuje nebo ztrácí výkon	1. Nebyl stisknutý sytič.	1. Stiskněte 3x sytič.
	2. Ucpaný odvzdušňovací otvor v uzávěru palivové nádrže.	2. Vyčistěte ventilační otvor uzávěru palivové nádrže nebo uzávěr vyměňte.
	3. Vložka vzduchového filtru je zanesena nečistotami a omezuje proudění vzduchu.	3. Vyčistěte čistič vzduchového filtru nebo vyměňte papírový vzduchový filtr.
	4. Spodní strana skříně sekačky obsahuje zbytky trávy a nečistoty.	4. Vyčistěte spodní stranu skříně sekačky.
	5. Svíčka je zkorodovaná nebo znečištěná, popřípadě nemá správnou vzduchovou mezeru.	5. Zkontrolujte zapalovací svíčku a, je-li třeba, seřiďte vzduchovou mezeru. Vyměňte zapalovací svíčku, jestliže je zkorodovaná, zanesená nebo popraskaná.
	6. Hladina oleje v motoru je příliš nízká, příliš vysoká, nebo je olej nadměrně znečištěný.	6. Zkontrolujte stav oleje v motoru. Pokud bude olej znečištěný, vyměňte jej a doplňte nebo vypusťte olej tak, aby hladina oleje byla na značce plné hladiny na měrce.
	7. Palivová nádrž obsahuje zvětralé palivo.	7. Vypusťte zvětralé palivo a doplňte do nádrže čerstvý motorový benzin.
Motor běží nepravidelně	1. Nebyl stisknutý sytič.	1. Stiskněte 3x sytič.
	2. Kabel není nasazen na zapalovací svíčce.	2. Připojte koncovku zapalovací svíčky ke svíčce.
	3. Svíčka je zkorodovaná nebo znečištěná, popřípadě nemá správnou vzduchovou mezeru.	3. Zkontrolujte zapalovací svíčku a, je-li třeba, seřiďte vzduchovou mezeru. Vyměňte zapalovací svíčku, jestliže je zkorodovaná, zanesená nebo popraskaná.
	4. Vložka vzduchového filtru je zanesena nečistotami a omezuje proudění vzduchu.	4. Vyčistěte čistič vzduchového filtru nebo vyměňte papírový vzduchový filtr.
Sekačka nebo motor nadměrně vibruje	1. Spodní strana skříně sekačky obsahuje zbytky trávy a nečistoty.	1. Vyčistěte spodní stranu skříně sekačky.
	2. Uvolněné upevňovací šrouby motoru.	2. Dotáhněte upevňovací šrouby motoru.
	3. Upevňovací matice nože jsou povolené.	3. Utáhněte upevňovací matice žacího nože.
	4. Žací nůž je ohnutý nebo nevyvážený.	4. Vyvažte žací nůž. Pokud je žací nůž ohnutý, vyměňte jej.

Závada	Možné příčiny	Způsoby odstranění
Sekání je nerovnoměrné	1. Sekáte travnatou plochu opakovaně stejným způsobem.	1. Změňte způsob sekání.
	2. Všechna 4 kola nemají stejnou výšku.	2. Umístěte všechna 4 kola do stejné výšky.
	3. Spodní strana skříně sekačky obsahuje zbytky trávy a nečistoty.	3. Vyčistěte spodní stranu skříně sekačky.
	4. Žací nůž je tupý.	4. Nabruste a vyvažte žací nůž.
Pojezd sekačky nefunguje	1. Pod krytem řemenu jsou nečistoty.	1. Odstraňte nečistoty pod krytem řemenu.
	2. Kabel pohonu pojezdu není seřízený nebo je poškozený.	2. Seřiďte kabel pohonu pojezdu. V případě potřeby kabel vyměňte.

Mezinárodní seznam distributorů

Distributor:	Země:	Tel. číslo:
Atlantis Su ve Sulama Sisstemleri Lt	Turecko	90 216 344 86 74
Balama Prima Engineering Equip.	Hongkong	852 2155 2163
B-Ray Corporation	Jižní Korea	82 32 551 2076
Casco Sales Company	Portoriko	787 788 8383
Ceres S.A.	Kostarika	506 239 1138
CSSC Turf Equipment (pvt) Ltd.	Srí Lanka	94 11 2746100
Cyril Johnston & Co.	Severní Irsko	44 2890 813 121
Equiver	Mexiko	52 55 539 95444
Femco S.A.	Guatemala	502 442 3277
G.Y.K. Company Ltd.	Japonsko	81 726 325 861
Geomechaniki of Athens	Řecko	30 10 935 0054
Guandong Golden Star	Čína	86 20 876 51338
Hako Ground and Garden	Švédsko	46 35 10 0000
Hako Ground and Garden	Norsko	47 22 90 7760
Hayter Limited (U.K.)	Spojené království	44 1279 723 444
Hydroturf Int. Co Dubai	Spojené arabské emiráty	97 14 347 9479
Hydroturf Egypt LLC	Egypt	202 519 4308
Ibea S.P.A.	Itálie	39 0331 853611
Irriamc	Portugalsko	351 21 238 8260
Irrigation Products Int'l Pvt Ltd.	Indie	86 22 83960789
Jean Heybroek b.v.	Nizozemí	31 30 639 4611
Lely (U.K.) Limited	Spojené království	44 1480 226 800
Maquiver S.A.	Kolumbie	57 1 236 4079
Maruyama Mfg. Co. Inc.	Japonsko	81 3 3252 2285
Metra Kft	Maďarsko	36 1 326 3880
Mountfield a.s.	Česká republika	420 255 704 220
Munditol S.A.	Argentina	54 11 4 821 9999
Oslinger Turf Equipment SA	Ekvádor	593 4 239 6970
Oy Hako Ground and Garden Ab	Finsko	358 987 00733
Parkland Products Ltd.	Nový Zéland	64 3 34 93760
Prochaska & Cie	Rakousko	43 1 278 5100
RT Cohen 2004 Ltd.	Izrael	972 986 17979
Riversa	Španělsko	34 9 52 83 7500
Roth Motorgerate GmBh & Co.	Německo	49 7144 2050
Sc Svend Carlsen A/S	Dánsko	45 66 109 200
Solvert S.A.S.	Francie	33 1 30 81 77 00
Spypros Stavrinides Limited	Kypr	357 22 434131
Surge Systems India Limited	Indie	91 1 292299901
T-Markt Logistics Ltd.	Maďarsko	36 26 525 500
Toro Australia	Austrálie	61 3 9580 7355
Toro Europe BVBA	Belgie	32 14 562 960

Záruka Toro

Podmínky a výrobky, na které se záruka vztahuje

Společnost The Toro® Company a její pobočka, Záruční společnost Toro, v souladu s úmluvou mezi nimi, společně slibují, že opraví níže uvedené produkty Toro za podmínky, že byly používány k domácím účelům* a že došlo k vadě materiálu nebo provedení.

Následující časová období se uplatňují od data koupě:

Výrobky	Záruční lhůta
Sekačky s pojezdem	Omezená záruka 2 roky
Ridery s motorem vzadu	Omezená záruka 2 roky
Zahradní traktory	Omezená záruka 2 roky
Elektrické ruční nástroje	Omezená záruka 2 roky
Sněhové frézy	Omezená záruka 2 roky
Sekačky Zero Turn	Omezená záruka 2 roky

*Původním kupujícím se označuje osoba, která produkt Toro původně zakoupila

*Domácími účely se myslí použití výrobku na pozemku vašeho bydliště. Použití na více než jednom místě či použití v institucích či k pronájmu se považuje za komerční použití a na to se nevztahuje záruka.

Omezená záruka pro komerční účely

Na spotřební produkty a příslušenství Toro využívané ke komerčnímu použití či k použití v institucích nebo k pronájmu se vztahuje záruka na vadu materiálu a provedení na následující časová období uplatňující se od data koupě.

Výrobky	Záruční lhůta
Sekačky s pojezdem	Záruka 90 dní
Ridery s motorem vzadu	Záruka 90 dní
Zahradní traktory	Záruka 90 dní
Elektrické ruční nástroje	Záruka 90 dní
Sněhové frézy	Záruka 90 dní
Sekačky Zero Turn	Záruka 45 dní

Pokyny pro poskytnutí záruční opravy

Domníváte-li se, že výrobek Toro vykazuje závadu na materiálu nebo dílenském zpracování, postupujte podle následujících pokynů:

1. Opravu výrobku sjednejte s prodejcem, od kterého jste jej zakoupili. Pokud z jakéhokoli důvodu není možné prodejce kontaktovat, můžete se spojit s jakýmkoli autorizovaným distributorem Toro.
2. Přineste servisnímu prodejci produkt a doklad o koupi (účtenku). Pokud nejste z nějakého důvodu spokojeni s řešením servisního prodejce nebo s poskytnutou podporou, kontaktujte nás na:

   Customer Care Department, Consumer Division
   The Toro Company
   8111 Lyndale Avenue South
   Bloomington, MN 55420-1196
   Ředitel: Technická podpora: 001-952-887-8248

   Viz přiložený seznam distributorů

Povinnosti vlastníka

Údržbu výrobku Toro musíte provádět v souladu s postupy údržby popsanými v *Uživatelské příručce*. Tuto údržbu, ať již vlastními silami nebo prostřednictvím prodejce, hradí majitel výrobku.

Součásti a úkony, na které se nevztahuje záruka

Tato expresní záruka nepokrývá následující:

- Náklady na běžný servis údržby nebo opotřebené díly, jako jsou nože (lopatky), stírací nože, pásy, pohonné látky, mazadla, výměny oleje, zapalovací svíčky, kabely/zapojení nebo seřízení brzd
- Jakýkoliv produkt nebo díl, který byl změněn nebo nesprávně použit a vyžaduje výměnu nebo opravu v důsledku poruch nebo nedostatku řádné údržby
- Opravy potřebné v důsledku nepoužití čerstvé pohonné látky (méně než měsíc staré) nebo nedodržení správné přípravy zařízení na dobu nepoužívání přesahující jeden měsíc
- Motor a spojka. Na tyto součásti se vztahují příslušné záruky výrobce se samostatnými podmínkami.

Všechny opravy kryté těmito zárukami musí být provedeny autorizovaným servisním prodejcem Toro a musí být na ně použity schválené náhradní díly.

Obecné podmínky

Práva kupujícího jsou definována národními zákony příslušné země. Tato záruka žádným způsobem neomezuje práva kupujícího definovaná národními zákony.