Form No. 3366-980 Rev A

# 48 cm Super Recycler® Rasenmäher

**Modellnr. 20837—Seriennr. 311000001 und höher**

**Bedienungsanleitung**

# Einführung

**Dieser handgeführte Rasenmäher mit Sichelmessern sollte von Privatleuten oder geschulten Lohnarbeitern verwendet werden. Er ist hauptsächlich für das Mähen von Gras auf gepflegten Grünflächen in Privattlichen Anlagen gedacht. Er ist nicht für das Schneiden von Büschen oder für einen landwirtschaftlichen Einsatz gedacht.**

Lesen Sie diese Informationen sorgfältig durch, um sich mit dem ordnungsgemäßen Einsatz und der Wartung des Geräts vertraut zu machen und Verletzungen und eine Beschädigung des Geräts zu vermeiden. Sie tragen die Verantwortung für einen ordnungsgemäßen und sicheren Einsatz des Geräts.

Wenden Sie sich hinsichtlich Informationen zu Produkten und Zubehör sowie Angaben zu Ihrem örtlichen Vertragshändler oder zur Registrierung des Produkts direkt an Toro unter www.Toro.com.

Wenn Sie Kundendienst, Originalteile von Toro oder zusätzliche Informationen benötigen, wenden Sie sich bitte an einen offiziellen Vertragshändler oder an den Kundendienst von Toro. In Bild 1 wird der Standort der Modell- und Seriennummern auf dem Produkt angegeben. Tragen Sie hier bitte die Modell- und Seriennummern des Geräts ein.

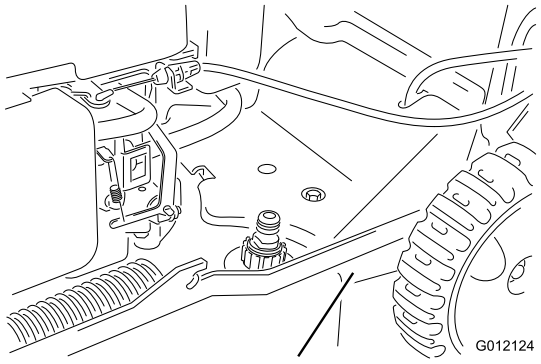


**Bild 1**

1. Typenschild mit Modell- und Seriennummern

**Modellnr.** _____

**Seriennr.** _____

In dieser Anleitung werden potenzielle Gefahren angeführt, und Sicherheitsmeldungen werden vom Sicherheitswarnsymbol (Bild 2) gekennzeichnet, das auf eine Gefahr hinweist, die zu schweren oder tödlichen Verletzungen führen kann, wenn Sie die empfohlenen Sicherheitsvorkehrungen nicht einhalten.



**Bild 2**

1. Sicherheitswarnsymbol

In dieser Anleitung werden zwei Begriffe zur Hervorhebung von Informationen verwendet. **Wichtig** weist auf spezielle technische Informationen hin, und **Hinweis** hebt allgemeine Informationen hervor, die Ihre besondere Beachtung verdienen.

Dieses Produkt entspricht allen relevanten europäischen Richtlinien. Weitere Angaben finden Sie in den produktspezifischen Konformitätsbescheinigungen.

Bei Modellen mit angegebenen PS wurde die Bruttoleistung des Motors im Labor vom Motorhersteller gemäß SAE J1940 klassifiziert. Aufgrund der Konfiguration zur Erfüllung von Sicherheits-, Emissions- und Betriebsanforderungen ist die tatsächliche Motorleistung in dieser Klasse der Rasenmäher wesentlich niedriger.

Modifizieren Sie nicht die Motorbedienelemente oder die Geschwindigkeit des Motorfliehkraftreglers, da dies zu unsicheren Einsatzbedingungen und Verletzungen führen kann.

# Sicherheit

**Der unsachgemäße Einsatz oder die falsche Wartung dieses Rasenmähers kann zu Verletzungen führen. Befolgen Sie zur Reduzierung der Verletzungsgefahr diese Sicherheitsanweisungen.**

© 2010—The Toro® Company
8111 Lyndale Avenue South
Bloomington, MN 55420

Registrieren Sie Ihr Produkt unter www.Toro.com.

CE

Originaldokuments (DE)
Druck: USA
Alle Rechte vorbehalten

Dieser Rasenmäher wurde von Toro für einen angemessenen und sicheren Betrieb ausgelegt. Das Nichtbeachten der folgenden Anweisungen kann jedoch zu Verletzungen führen.

**Um die maximale Sicherheit, optimale Leistung und das nötige Wissen über die Maschine zu erhalten, müssen Sie und jeder andere Benutzer des Rasenmähers den Inhalt der vorliegenden Anleitung vor dem Anlassen des Motors sorgfältig lesen und verstehen. Besondere Beachtung ist dem Gefahrensymbol Bild 2 zu schenken, welches Vorsicht, Warnung oder Gefahr – Sicherheitshinweis“ bedeutet. Lesen und verstehen Sie die Anweisungen, da sie wichtig für die Sicherheit sind. Das Nichtbeachten der Anweisungen kann zu Körperverletzungen führen.**

# Allgemeine Hinweise zur Sicherheit von Rasenmähern

Die folgenden Anleitungen basieren auf der EN-Norm 836.

Diese Maschine kann Hände und Füße amputieren und Gegenstände aufschleudern. Das Nichtbeachten der folgenden Sicherheitsvorschriften kann zu schweren Verletzungen oder zum Tod führen.

## Schulung

- Lesen Sie diese Anweisungen gründlich durch. Machen Sie sich mit den Bedienelementen und dem korrekten Einsatz des Geräts vertraut.
- Lassen Sie den Rasenmäher nie von Kindern oder Personen bedienen, die mit diesen Anweisungen nicht vertraut sind. Das Alter des Fahrers kann durch lokale Vorschriften eingeschränkt sein.
- Bedenken Sie immer, dass der Bediener die Verantwortung für Unfälle oder Gefahren gegenüber anderen und ihrem Eigentum trägt.
- Verstehen Sie alle Erläuterungen der am Rasenmäher und in der Anleitung verwendeten Symbole.

## Benzin

**WARNUNG:** Kraftstoff ist leicht entzündlich. Befolgen Sie die nachstehenden Sicherheitsvorkehrungen:

- Bewahren Sie Kraftstoff nur in zugelassenen Vorratskanistern auf.
- Betanken Sie nur im Freien, und rauchen Sie dabei nie.
- Betanken Sie die Maschine, bevor Sie den Motor anlassen. Entfernen Sie bei laufendem oder heißem Motor nie den Kraftstofftankdeckel oder betanken die Maschine.
- Versuchen Sie, wenn Benzin verschüttet wurde nie, den Motor zu starten, sondern schieben den Rasenmäher vom verschütteten Kraftstoff weg und vermeiden offene Flammen, bis die Verschüttung verdunstet ist.
- Schrauben Sie den Tank- und Benzinkanisterdeckel wieder fest auf.

## Vorbereitung

- Tragen Sie beim Mähen immer feste Schuhe und lange Hosen. Fahren Sie die Maschine nie barfüßig oder mit Sandalen.
- Inspizieren Sie den Arbeitsbereich gründlich und entfernen Steine, Stöcke, Drähte, Knochen und andere Fremdkörper.
- Prüfen Sie vor der Inbetriebnahme visuell, ob alle Schutzvorrichtungen und Sicherheitsgeräte, wie z. B. Ablenkbleche und/oder Grasfangkörbe einwandfrei montiert sind und richtig funktionieren.
- Überprüfen Sie vor dem Einsatz immer, ob die Schnittmesser, -schrauben und das Mähwerk abgenutzt oder beschädigt sind. Tauschen Sie abgenutzte oder defekte Messer und -schrauben als komplette Sätze aus, um die Wucht der Messer beizubehalten.

## Anlassen

- Kippen Sie den Rasenmäher nie, wenn Sie den Motor anlassen, es sei denn, Sie müssen ihn zum Starten kippen. Kippen Sie ihn in solchen Fällen nie weiter als unbedingt erforderlich und nur den Teil, der vom Benutzer entfernt ist.
- Starten Sie den Motor vorsichtig und entsprechend den Anweisungen, wobei Sie die Füße so weit wie möglich von den Messern fernhalten, d. h. stellen Sie sich nie vor den Auswurfkanal.

## Betrieb

- Mähen Sie nie, wenn sich Personen, insbesondere Kinder oder Haustiere, in der Nähe aufhalten.
- Mähen Sie nur bei Tageslicht oder guter künstlicher Beleuchtung.
- Achten Sie auf Kuhlen und andere versteckte Gefahrenstellen im Gelände.
- Halten Sie Hände und Füße von sich drehenden Teilen fern. Bleiben Sie immer von der Auswurföffnung fern.

- Heben oder tragen Sie den Rasenmäher nie bei laufendem Motor.
- Gehen Sie mit größter Vorsicht vor, wenn Sie rückwärts fahren oder Sie einen handgeführten Rasenmäher zu sich ziehen.
- Gehen Sie immer; laufen Sie nie.
- Hanglagen:
  - Versuchen Sie nicht, steile Hänge zu mähen.
  - Gehen Sie an Hängen äußert vorsichtig vor.
  - Mähen Sie quer zum Hang, d. h. nie auf- oder abwärts, und gehen Sie beim Wenden zur Hangseite mit größter Vorsicht vor.
  - Achten Sie an Hängen immer auf eine gute Bodenhaftung.
- Reduzieren Sie an Hängen und bevor Sie scharf wenden Ihre Geschwindigkeit, um einem Umkippen und einem Kontrollverlust vorzubeugen.
- Stellen Sie das Messer ab, wenn Sie den Rasenmäher zwischen Mähbereichen transportieren und der Rasenmäher zum Transport zum Überqueren von Flächen (außer Grünflächen) gekippt werden muss.
- Lassen Sie den Motor nie in unbelüfteten Räumen laufen, da sich dort gefährliche Kohlenmonoxidgase ansammeln können.
- Stellen Sie den Motor in den folgenden Situationen ab:
  - Wenn Sie den Rasenmäher verlassen.
  - Vor dem Auftanken.
  - Vor dem Entfernen des Fangkorbs.
  - Vor dem Verstellen der Schnitthöhe. Es sei denn, die Einstellung lässt sich von der Fahrerposition aus bewerkstelligen.
- Stellen Sie den Motor ab und ziehen Sie den Zündkerzenstecker ab:
  - Vor dem Entfernen von Behinderungen und Verstopfungen aus dem Auswurfkanal.
  - Vor dem Prüfen, Reinigen oder Ausführen von Wartungsarbeiten am Rasenmäher.
  - Wenn Sie auf einen Festkörper aufgeprallt sind und prüfen den Rasenmäher auf eventuelle Defekte; führen Sie dann die erforderlichen Reparaturen durch, bevor Sie den Rasenmäher starten und in Betrieb nehmen.
  - Beim Auftreten von ungewöhnlichen Vibrationen am Rasenmäher (sofort überprüfen).
- Blitzschlag kann zu schweren oder tödlichen Verletzungen führen. Setzen Sie die Maschine nicht ein, wenn Sie Blitze sehen oder Donner hören, und gehen Sie an eine geschützte Stelle.
- Achten Sie beim Überqueren und in der Nähe von Straßen auf den Verkehr.

### Wartung und Lagerung

- Halten Sie alle Muttern und Schrauben fest angezogen, damit das Gerät in einem sicheren Betriebszustand bleibt.
- Verwenden Sie kein Hochdruckgerät zum Waschen der Maschine.
- Bewahren Sie den Rasenmäher nie mit Benzin im Tank oder innerhalb eines Gebäudes auf, wo Dämpfe eine offene Flamme oder Funken erreichen könnten.
- Lassen Sie den Motor abkühlen, bevor Sie die Maschine in einem geschlossenen Raum abstellen.
- Halten Sie, um das Brandrisiko zu verringern, den Motor, Auspuff, das Batteriefach und den Benzintank von Gras, Laub und überflüssigem Fett frei.
- Prüfen Sie die Bestandteile des Fangkorbs und des Auswurfschutzbleches häufig, und wechseln Sie sie ggf. mit den vom Hersteller empfohlenen Teilen aus.
- Tauschen Sie abgenutzte und beschädigte Teile aus Sicherheitsgründen aus.
- Wechseln Sie defekte Auspuffe aus.
- Wenn Sie den Kraftstoff aus dem Tank ablassen müssen, sollte dies im Freien geschehen.
- Verändern Sie nie die Einstellung des Motorfliehkraftreglers, und überdrehen Sie niemals den Motor. Durch das Überdrehen des Motors steigt die Verletzungsgefahr.
- Achten Sie beim Einstellen des Rasenmähers sorgfältig darauf, dass Sie Ihre Finger nirgendwo zwischen den sich bewegenden Messern und starren Teilen verklemmen.
- **Für eine optimale Leistung und Sicherheit sollten Sie nur Toro Originalersatzteile und -zubehör kaufen. Verwenden Sie nie *ungefähr passende* Teile und Zubehör; diese sind u.U. gefährlich.**

## Schalldruck

Dieses Gerät erzeugt einen Schalldruckpegel, der am Ohr des Benutzers 85 dBA beträgt (inkl. eines Unsicherheitswerts (K) von 1 dBA. Der Schalldruckpegel wurde gemäß den Vorgaben in EN 836 gemessen.

# Schallleistung

Dieses Gerät erzeugt einen Schalldruckpegel von 96 dBA beträgt (inkl. eines Unsicherheitswerts (K) von 1 dBA. Der Schalldruckpegel wurde gemäß den Vorgaben in ISO 11094 gemessen.

# Vibrationstest, Hand/Arm

Das gemessene Vibrationsniveau für die linke Hand beträgt 4.8 m/s²

Das gemessene Vibrationsniveau für die rechte Hand beträgt 6.3 m/s²

Der Unsicherheitswert (K) beträgt 2.5 m/s²

Die Werte wurden nach den Vorgaben von EN 836 gemessen.

# Sicherheits- und Bedienungsschilder

**Wichtig: Sicherheits- und Bedienungsschilder sind in der Nähe potenzieller Gefahrenbereiche angebracht. Tauschen Sie beschädigte Schilder aus.**

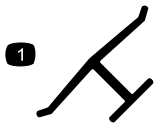


**Herstellermarke**

1. Gibt an, dass das Messer Teil der Originalmaschine des Herstellers ist.

---

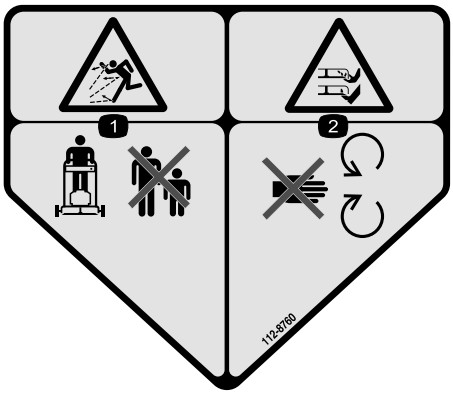


**112-8760**

1. Gefahr durch fliegende Teile: Achten Sie darauf, dass Unbeteiligte den Sicherheitsabstand zum Gerät einhalten.
2. Gefahr einer Schnittwunde und/oder der Amputation von Händen oder Füßen: Halten Sie sich von beweglichen Teilen fern.

---




**112-8867**

1. Einrasten
2. Ausrasten

---




**114-7982**

1. Warnung: Lesen Sie die *Bedienungsanleitung*.
2. Gefahr durch fliegende Teile: Achten Sie darauf, dass Unbeteiligte den Sicherheitsabstand zum Gerät einhalten.
3. Schnitt- bzw. Amputationsgefahr an Händen und Füßen beim Schnittmesser: Ziehen Sie den Zündkerzenstecker ab und lesen Sie die Anweisungen, bevor Sie Wartungs- oder Reparaturarbeiten ausführen.
4. Gefahr einer Schnittwunde und/oder der Amputation von Händen oder Füßen durch Mähwerkmesser: Halten Sie sich von beweglichen Teilen fern.
5. Schnitt- bzw. Amputationsgefahr von Händen oder Füßen durch Mähwerkmesser: Mähen Sie nie hangaufwärts oder -abwärts, mähen Sie immer waagrecht zum Hang. Stellen Sie den Motor ab, bevor Sie die Bedienungsposition verlassen. Schauen Sie nach hinten, wenn Sie rückwärts fahren.

---




**119-2283**

1. Schnitthöhe

---

# Einrichtung

# 1

## Aufklappen des Griffs

### Keine Teile werden benötigt

### Verfahren

**⚠ WARNUNG:**

**Wenn Sie den Griff falsch auf- oder zusammenklappen, können Sie die Kabel beschädigen und den sicheren Geräteeinsatz gefährden.**

- **Beschädigen Sie beim Auf- oder Zusammenklappen des Griffs nicht die Kabel.**
- **Wenden Sie sich bei einem beschädigten Kabel an einen offiziellen Vertragshändler.**

1. Lösen Sie die Handrader des oberen Griffs (Bild 3).

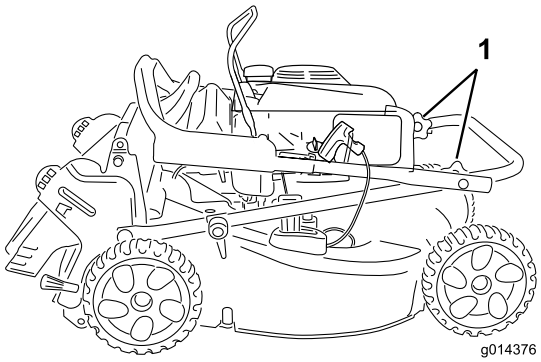


**Bild 3**

1. Griffhandräder

2. Schieben Sie den oberen Griff vorsichtig nach vorne, bis die Griffhälften ausgerichtet sind und eng anliegen, siehe Bild 4.

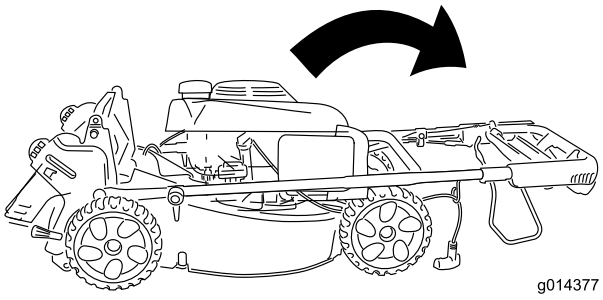


**Bild 4**

3. Ziehen Sie die Griffhandräder mit der Hand fest (Bild 3).
4. Drehen Sie den Griff nach hinten in die Betriebsstellung und arretieren Sie ihn auf der gewünschten Höhe. Siehe Einstellen der Griffhöhe“ im Abschnitt Betrieb“.

# 2

## Einbauen des Schaltbügels

### Keine Teile werden benötigt

### Verfahren

Bauen Sie den Schaltbügel in den oberen Griff ein (Bild 5).

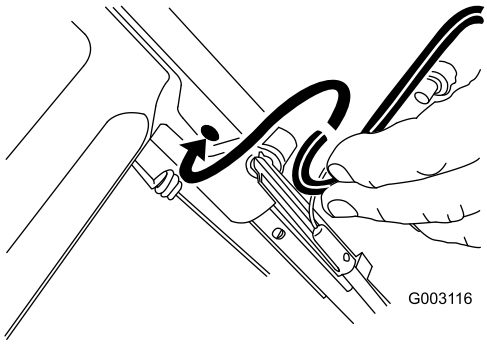


**Bild 5**

# 3

## Auffüllen des Motors mit Öl

### Für diesen Arbeitsschritt erforderliche Teile:

| | |
|---|---|
| 0,55 l | Waschaktives SAE 30W-Öl mit der Klassifizierung , SH, SJ, SL oder höher durch das American Petroleum Institute (API) (nicht mit dem Rasenmäher geliefert). |

### Verfahren

**Wichtig: Der Rasenmäher hat bei der Auslieferung *kein* Öl im Motor.**

1. Stellen Sie den Rasenmäher auf einer ebenen Fläche ab.
2. Nehmen Sie den Peilstab heraus und wischen Sie ihn mit einem sauberen Lappen ab. (Bild 6).

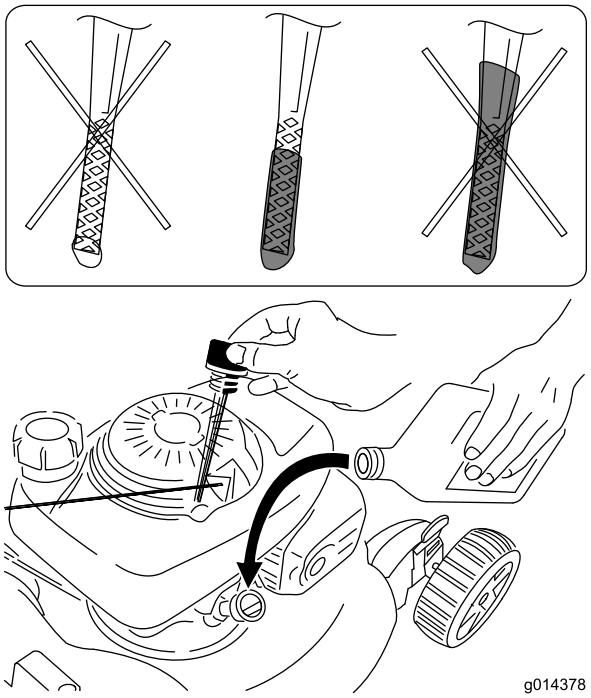


**Bild 6**

**Hinweis:** Gießen Sie bei einem leeren Kurbelgehäuse ca. drei Viertel der kompletten Füllmenge Öl in das Kurbelgehäuse. Befolgen Sie dann die Anweisungen in diesem Abschnitt.

3. Prüfen Sie den Ölstand im Motor. Setzen Sie den Peilstab bis zum Anschlag in das Einfüllrohr für das Öl, nehmen Sie ihn wieder heraus, und vergleichen Sie den Ölstand mit der Grafik in Bild 6.
   - Wenn der Peilstab wie die linke Option aussieht, setzen Sie diesen Vorgang fort.
   - Wenn er der mittleren Option ähnelt, sind Sie fertig.
   - Wenn der Peilstab der rechten Option ähnelt, befindet sich im Kurbelgehäuse zu viel Öl, und Sie müssen etwas Öl ablassen; siehe Wechseln des Motoröls (Seite 13).

   **Hinweis:** Beim Prüfen des Ölstands setzen Sie den Peilstab bis zum Anschlag in den Einfüllstutzen. **Drehen Sie** den Deckel zum Verschließen nicht nach rechts.

4. **Füllen** Sie langsam etwas Öl in das Einfüllrohr, prüfen Sie den Ölstand in regelmäßigen Abständen mit dem Peilstab, bis auf dem Peilstab zu sehen ist, dass der Motor wie in Bild 6 gefüllt ist. **Füllen Sie nicht zu viel ein.** (Max. Füllstand: 0,55 l, **Sorte: Waschaktives SAE 30-Öl** mit der Klassifizierung , SH, SJ, SL oder höher durch das American Petroleum Institute (API).)

   **Hinweis:** Wenn Sie zu viel Öl in den Motor füllen, lassen Sie etwas Öl ab, siehe Wechseln des Motoröls“.

5. Setzen Sie den Peilstab fest ein. Drehen Sie den Deckel bis zum Anschlag nach rechts, und ziehen Sie ihn mit Ihren Fingern fest.

**Wichtig:** ***Wechseln Sie das Motoröl nach den ersten fünf Betriebsstunden*** **und danach jährlich. Siehe Wechseln des Motoröls“.**

# Produktübersicht

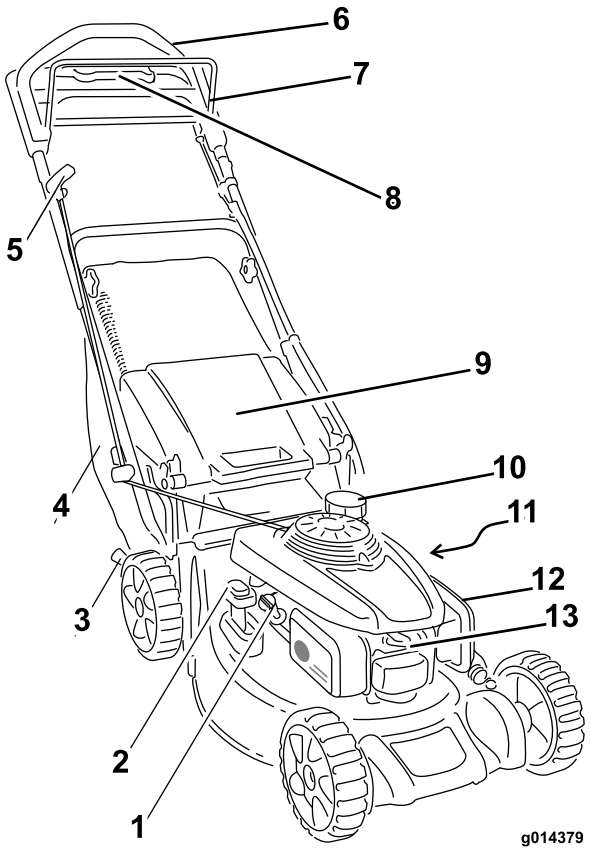


**Bild 7**

1. Einfüllstutzen / Ölpeilstab
2. Hebel für Recycler/Fangkorb
3. Höheneinstellung
4. Fangkorb
5. Rücklaufstartergriff
6. Selbstantriebsbügel
7. Schaltbügel
8. Antriebszusatzgriff
9. Klappe hinten
10. Tankdeckel
11. Wasseranschluss (nicht dargestellt)
12. Luftfilter
13. Zündkerze

## Technische Daten

| Modell | Gewicht | Länge | Breite | Höhe |
|---|---|---|---|---|
| 20837 | 38 kg | 152 cm | 53 cm | 109 cm |

# Betrieb

## Betanken

**⚠ GEFAHR**

**Benzin ist brennbar und explodiert schnell. Feuer und Explosionen durch Benzin können Verbrennungen bei Ihnen und anderen Personen verursachen.**

- **Stellen Sie den Behälter und/oder den Rasenmäher vor dem Auftanken auf den Boden und nicht auf ein Fahrzeug oder auf ein Objekt, um eine elektrische Ladung durch das Entzünden des Benzins zu vermeiden.**
- **Füllen Sie den Tank außen, wenn der Motor kalt ist. Wischen Sie verschütteten Kraftstoff auf.**
- **Rauchen Sie nicht beim Umgang mit Benzin, und gehen Sie nicht in der Nähe von offenem Feuer oder Funken mit Benzin um.**
- **Bewahren Sie Benzin nur in zugelassenen Kanistern und an einem für Kinder unzugänglichen Ort auf.**

Füllen Sie den Kraftstofftank mit frischem, bleifreiem Normalbenzin von einer angesehenen Tankstelle (Bild 8).

**Wichtig: Fügen Sie zur Vermeidung von Anlassproblemen beim Kraftstoff in jeder Saison Kraftstoffstabilisator zu. Mischen Sie den Stabilisator mit Benzin, das nicht älter als 30 Tage ist.**

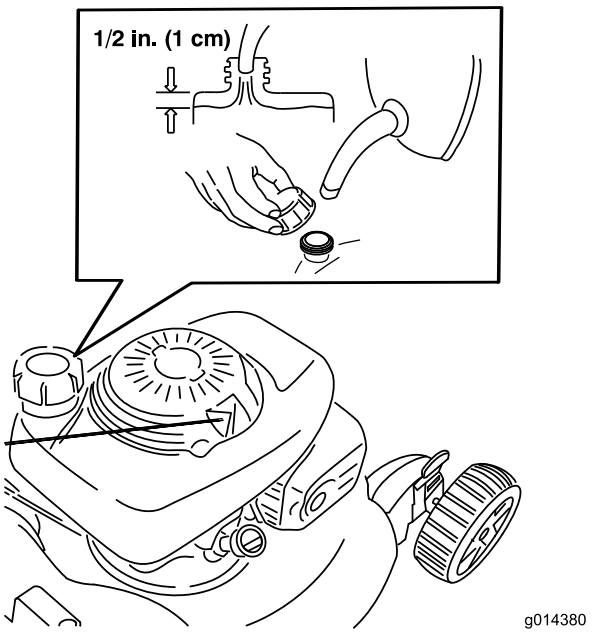


**Bild 8**

# Prüfen des Motorölstands

**Wartungsintervall:** Bei jeder Verwendung oder täglich

1. Entfernen Sie den Peilstab, wischen ihn ab und stecken ihn in den Öleinfüllstutzen, **schrauben Sie ihn nicht hinein** (Bild 9).

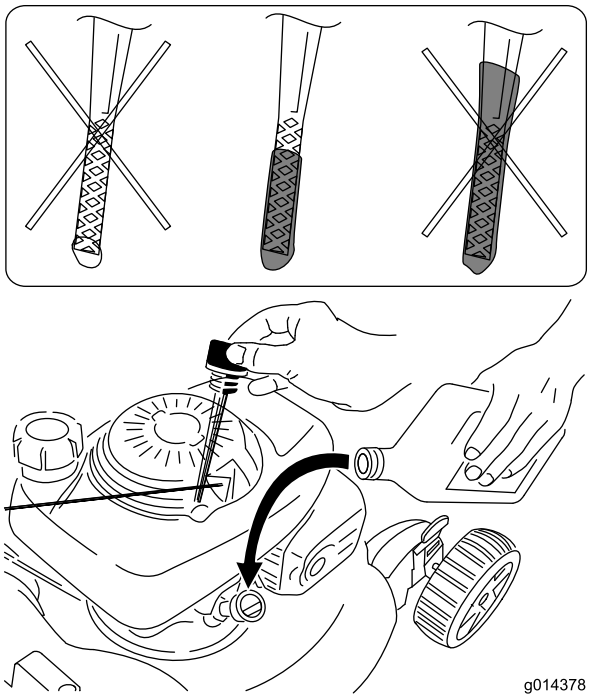


**Bild 9**

2. Nehmen Sie den Peilstab heraus und prüfen Sie den Ölstand (Bild 9).

   Wenn kein Öl am Peilstab ist, gießen Sie **langsam** Öl in das Einfüllrohr, prüfen Sie den Stand regelmäßig mit dem Peilstab, bis der Peilstab anzeigt, dass der Motor voll ist, wie in Bild 9 dargestellt. **Füllen Sie nicht zu viel ein.** (Max. Füllstand: 0,55 l, Sorte: Waschaktives SAE 30-Öl mit der Klassifizierung , SH, SJ, SL oder höher durch das American Petroleum Institute (API).)

   **Hinweis:** Wenn Sie zu viel Öl in den Motor füllen, lassen Sie etwas Öl ab, siehe Wechseln des Motoröls".

3. Setzen Sie den Peilstab fest ein.

# Einstellen der Schnitthöhe

**⚠ WARNUNG:**

**Wenn Sie die Schnitthöhe einstellen, können Sie mit dem Messer in Kontakt kommen und schwere Verletzungen erleiden.**

- **Stellen Sie den Motor ab und warten Sie, bis alle beweglichen Teile zum Stillstand gekommen sind.**
- **Führen Sie Ihre Finger beim Einstellen der Schnitthöhe nie unter das Mähwerk.**

**⚠ ACHTUNG**

**Wenn der Motor gelaufen ist, ist der Auspuff sehr heiß und Sie könnten sich verbrennen. Berühren Sie nie den heißen Auspuff.**

Stellen Sie die Schnitthöhe ein.

**Hinweis:** Wenn Sie das Mähwerk anheben möchten, schieben Sie den Einstellhebel für die Schnitthöhe nach vorne. Schieben Sie den Hebel nach hinten, um das Mähwerk abzusenken (Bild 10).

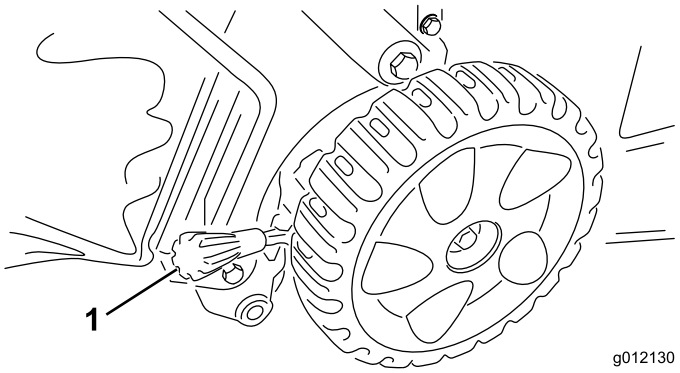


**Bild 10**

1. Höheneinstellung

**Hinweis:** Die Schnitthöheneinstellungen sind ungefähr A=25 mm; B=38 mm; C=51 mm; D=64 mm; E=83 mm; F=95 mm und G=108 mm.

# Einstellen der Griffhöhe

Sie können den Griff auf eine für Sie passende Höhe anheben oder absenken.

Drehen Sie die Griffsperre, stellen Sie den Griff in eine der drei Stellungen und arretieren ihn (Bild 11).

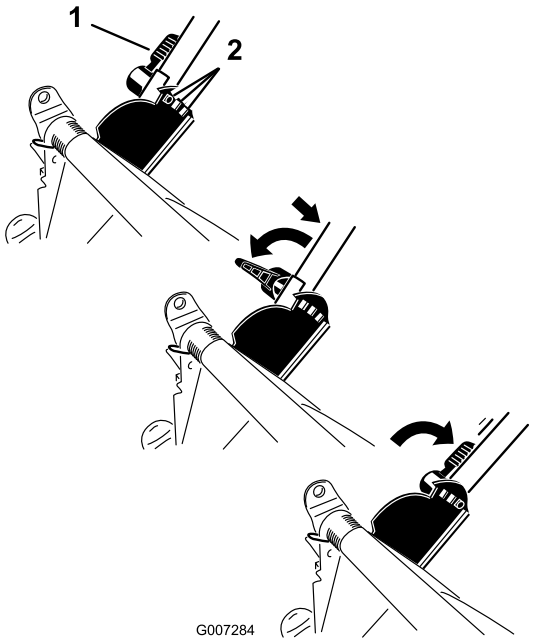


**Bild 11**

1. Griffarretierung
2. Griffstellungen

# Anlassen des Motors

1. Drehen Sie den Kraftstoffhahn auf die Ein-Stellung (Bild 12).

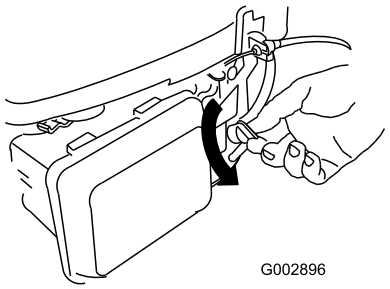


**Bild 12**

2. Drücken Sie den Schaltbügel zum Griff und ziehen Sie am Rücklaufstarter (Bild 13).

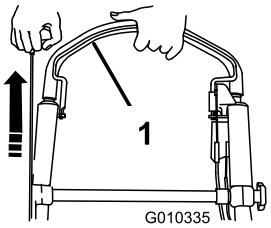


**Bild 13**

1. Schaltbügel

**Hinweis:** Wenn der Rasenmäher nicht anspringt, wenden Sie sich an einen offiziellen Vertragshändler.

# Einsatz des Antriebs

Um den Antrieb zu benutzen, gehen Sie einfach vorwärts mit Ihren Händen am oberen Griffteil und Ihren Ellbogen an Ihren Seiten; der Rasenmäher hält automatisch mit Ihnen Schritt (Bild 14).

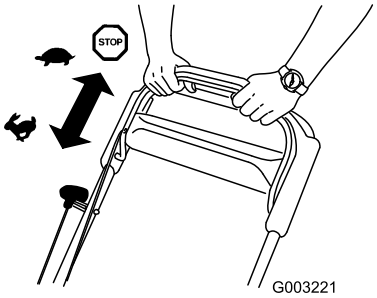


**Bild 14**

# Abstellen des Motors

**Wartungsintervall:** Bei jeder Verwendung oder täglich

Lassen Sie zum Abstellen des Motors den Schaltbügel los (Bild 15).

**Wichtig: Wenn Sie den Schaltbügel loslassen, werden der Motor und das Messer innerhalb von 3 Sekunden abgestellt. Wenn dies nicht der Fall ist, setzen Sie den Rasenmäher nicht mehr ein und wenden Sie sich sofort an einen offiziellen Vertragshändler.**

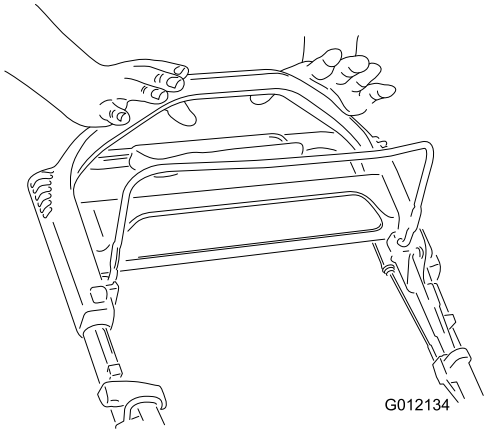


**Bild 15**

# Schnittgutrecyclen

Der Rasenmäher ist werksseitig auf das Recyclen von Schnittgut und Laub eingestellt.

**Hinweis:** Der Fangkorb muss nicht vom Rasenmäher abgenommen werden, wenn Sie das Schnittgut recyclen.

1. Stellen Sie den Motor ab und warten Sie, bis alle beweglichen Teile zum Stillstand gekommen sind.
2. Drücken Sie die Taste oben am Hebel für Recycler/Fangkorb und schieben Sie den Hebel auf **Recycler** (Bild 16).

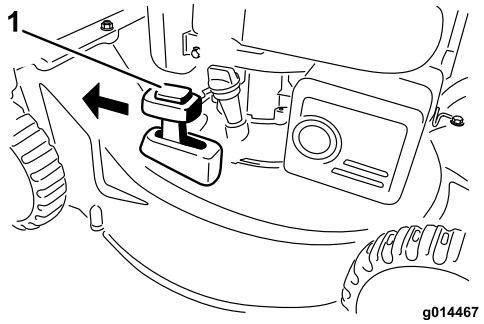


**Bild 16**

1. Recycler-Stellung

# Sammeln des Schnittguts

Verwenden Sie den Fangkorb, um Schnittgut und Laub im Fangkorb zu sammeln.

**⚠ WARNUNG:**

**Ein verschlissener Fangkorb kann das Ausschleudern kleiner Steine und ähnlicher Gegenstände in Richtung des Benutzers und Unbeteiligter zulassen. Das kann schwere Verletzungen oder den Tod für den Bediener und Unbeteiligte bedeuten.**

**Prüfen Sie den Fangkorb regelmäßig. Tauschen Sie ihn, wenn er beschädigt ist, gegen einen neuen Toro Ersatzkorb aus.**

**⚠ WARNUNG:**

**Das Messer ist scharf; ein Kontakt damit kann zu schweren Verletzungen führen.**

**Stellen Sie den Motor ab und warten Sie, bis alle sich drehenden Teile zum Stillstand gekommen sind, bevor Sie die Bedienungsposition verlassen.**

1. Stellen Sie den Motor ab und warten Sie, bis alle beweglichen Teile zum Stillstand gekommen sind.
2. Hängen Sie den Fangkorb ein, wenn Sie das Schnittgut sammeln möchten (siehe Einsetzen des Fangkorbs“). Drücken Sie die Taste oben am Hebel für Recycler/Fangkorb und schieben Sie den Hebel auf **Fangkorb** (Bild 16).

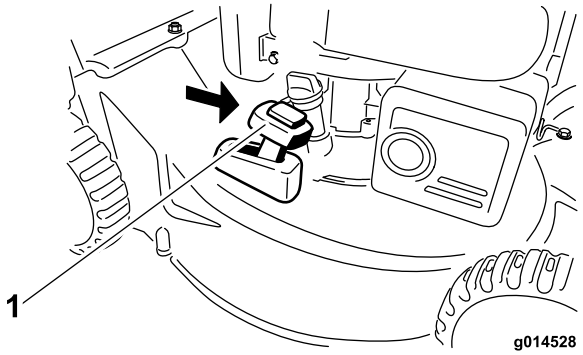


**Bild 17**

1. Fangkorb-Stellung

## Montieren des Fangkorbs

1. Stellen Sie den Motor ab und warten Sie, bis alle beweglichen Teile zum Stillstand gekommen sind.
2. Heben Sie die hintere Klappe an und hängen Sie den Fangkorb in die Kerben ein; senken Sie die hintere Klappe dann ab (Bild 18).

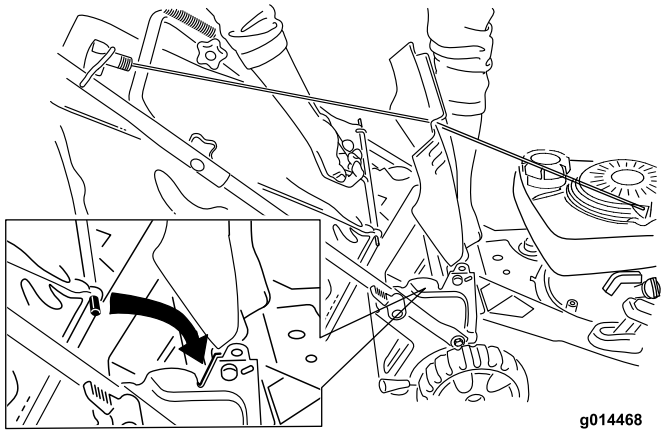


**Bild 18**

## Entfernen des Fangkorbs

1. Stellen Sie den Motor ab und warten Sie, bis alle beweglichen Teile zum Stillstand gekommen sind.
2. Heben Sie den Fangkorb an und vom Griff weg.

   **Hinweis:** Kippen Sie den Fangkorb etwas nach hinten, damit das Schnittgut nicht herausfällt.

# Heckauswurf des Schnittguts

Verwenden Sie den Heckauswurf, wenn Sie sehr hohes Gras schneiden.

Wenn sich der Korb auf dem Rasenmäher befindet, entfernen Sie ihn vor dem Entleeren (hinten) des Schnittguts (siehe Entfernen des Fangkorbs“).

**Hinweis:** Der Hebel für den Recycler/Fangkorb sollte in der Stellung **Fangkorb** (Bild 16) stehen.

**⚠ WARNUNG:**

**Das Messer ist scharf; ein Kontakt damit kann zu schweren Verletzungen führen.**

**Stellen Sie den Motor ab und warten Sie, bis alle sich drehenden Teile zum Stillstand gekommen sind, bevor Sie die Bedienungsposition verlassen.**

# Betriebshinweise

## Allgemeine Mähtipps

- Räumen Sie Gehölz, Steine, Drähte, Äste und andere Fremdkörper, auf die das Messer aufprallen könnte, aus dem Arbeitsbereich.
- Vermeiden Sie, dass das Messer auf Fremdkörper aufprallt. Mähen Sie nie absichtlich über irgendwelchen Gegenständen.
- Stellen Sie den Motor sofort ab, wenn der Mäher auf einen Gegenstand aufprallt oder anfängt zu vibrieren, ziehen den Kerzenstecker von der Zündkerze und untersuchen Sie den Mäher auf eventuelle Beschädigungen.
- Montieren Sie für die optimale Leistung vor dem Saisonbeginn ein neues Messer.
- Tauschen Sie die Messer bei Bedarf durch ein Ersatzmesser von Toro aus.

## Mähen

- Mähen Sie immer nur ein Drittel des Grashalms in einem Durchgang. Mähen Sie nicht unter einer Einstellung von 51 mm, wenn das Gras sehr fein wächst, oder im Spätherbst, wenn das Graswachstum nach lässt. Weitere Informationen finden Sie unter Einstellen der Schnitthöhe“.
- Stellen Sie, wenn Sie Gras länger als 15 cm mähen, beim ersten Durchgang die Schnitthöhe auf die höchste Einstellung und gehen langsamer. Mähen Sie dann noch einmal mit einer niedrigeren Einstellung, um dem Rasen das gewünschte Erscheinungsbild zu verleihen. Wenn das Gras zu lang ist, kann das Mähwerk verstopfen, dies führt zu einem Abstellen des Motors.
- Mähen Sie nur trockene(s) Gras oder Blätter. Nasses Gras und Laub neigen zum Verklumpen im Garten und können ein Verstopfen des Rasenmähers und ein Abstellen des Motors verursachen.

**⚠ WARNUNG:**

**Nasses Gras und/oder nasse Blätter können zu schweren Verletzungen führen, sollten Sie darauf ausrutschen und mit dem Messer in Berührung kommen. Mähen Sie nur unter trockenen Bedingungen.**

- Wechseln Sie häufig die Mährichtung. Dadurch verteilt sich das Schnittgut besser auf der Rasenfläche und bewirkt ein effektiveres Düngen.
- Probieren Sie bei einem unbefriedigenden Erscheinungsbild der Rasenfläche eine der folgenden Abhilfen aus:
  - Wechseln Sie das Messer aus oder lassen Sie es schärfen.
  - Gehen Sie beim Mähen langsamer.
  - Heben Sie die Schnitthöhe des Rasenmähers an.
  - Mähen Sie häufiger.
  - Lassen Sie die Bahnen überlappen, anstelle bei jedem Gang eine neue Bahn zu mähen.
  - Stellen Sie die Schnitthöhe vorne um eine Auskerbung tiefer als an den Hinterrädern. Stellen Sie beispielsweise die Vorderräder auf die 51 mm-Einstellung und die Hinterräder auf 64 mm ein.

## Schnetzeln von Laub

- Stellen Sie nach dem Mähen sicher, dass die Hälfte des Rasens durch die Schnittgutdecke sichtbar ist. Dabei müssen Sie unter Umständen mehrmals über Blätter mähen.
- Stellen Sie die vordere Schnitthöhe um eine oder zwei Auskerbungen höher als die hintere, wenn eine Blattdecke von mehr als 13 cm auf dem Rasen liegt.
- Mähen Sie langsamer, wenn der Rasenmäher das Laub nicht fein genug häkselt.

# Wartung

**Hinweis:** Bestimmen Sie die linke und rechte Seite der Maschine anhand der üblichen Einsatzposition.

## Empfohlener Wartungsplan

| Wartungsintervall | Wartungsmaßnahmen |
|---|---|
| Nach fünf Betriebsstunden | • Wechseln Sie das Motoröl. |
| Bei jeder Verwendung oder täglich | • Prüfen Sie den Ölstand im Motor.<br>• Stellen Sie sicher, dass der Motor innerhalb von 3 Sekunden nach dem Loslassen des Schaltbügels abstellt.<br>• Prüfen Sie den Luftfilter auf Verschmutzungen oder Beschädigungen und wechseln ihn ggf. aus.<br>• Entfernen Sie Schnittgut- und Schmutzrückstände von der Unterseite des Mähwerks. |
| Vor der Einlagerung | • Entleeren Sie den Kraftstofftank laut Anweisung vor irgendwelchen Reparaturen und der Einlagerung.<br>• Reinigen Sie die Kühlanlage und entfernen Sie Schnittgut, Schmutz- und Fettrückstände von den Kühlrippen des Motors und vom Anlasser. Reinigen Sie die Anlage bei schmutzigen Bedingungen oder starkem Häckselaufkommen häufiger. |
| Jährlich | • Reinigen Sie den Luftfilter aus (häufiger unter staubigen Bedingungen).<br>• Wechseln Sie das Motoröl.<br>• Wechseln Sie das Messer aus oder lassen Sie es schärfen (öfter, wenn die Kanten schnell stumpf werden). |

## Vorbereiten für die Wartung

1. Stellen Sie den Motor ab und warten Sie, bis alle beweglichen Teile zum Stillstand gekommen sind.
2. Ziehen Sie das Zündkabel von der Zündkerze ab, bevor Sie Wartungsarbeiten ausführen (Bild 19).

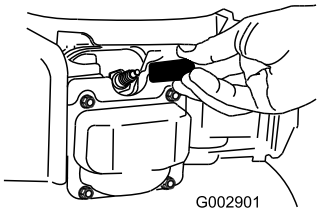


**Bild 19**

3. Stecken Sie nach dem Abschluss der Wartungsarbeiten das Zündkabel wieder auf die Zündkerze.

**Wichtig: Lassen Sie den Motor laufen, bis er aufgrund von Kraftstoffmangel abstellt, bevor Sie den Rasenmäher umkippen, um das Öl oder Messer zu wechseln. Wenn Sie den Rasenmäher kippen müssen, während sich Kraftstoff im Tank befindet, pumpen Sie den Kraftstoff mit einer Handpumpe ab. Kippen Sie den Rasenmäher immer seitlich (Luftfilter zeigt nach oben).**

**⚠ WARNUNG:**

**Ein Kippen des Rasenmähers kann zu einem Verschütten von Kraftstoff führen. Benzin ist entflammbar, explosiv und kann Verletzungen verursachen.**

**Lassen Sie den Motor laufen, bis kein Kraftstoff mehr im Tank ist, oder pumpen Sie den Kraftstoff ab. Sie sollten auf keinen Fall versuchen, Kraftstoff abzusaugen.**

## Warten des Luftfilters

**Wartungsintervall:** Bei jeder Verwendung oder täglich
Jährlich

1. Drücken Sie die Verriegelungslaschen oben an der Liftfilterabdeckung nach unten (Bild 20).

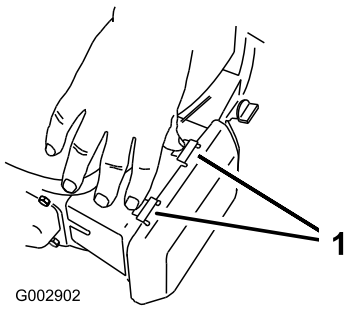


**Bild 20**

1. Verriegelungslaschen

2. Öffnen Sie die Abdeckung.
3. Entfernen Sie den Luftfilter (Bild 21).

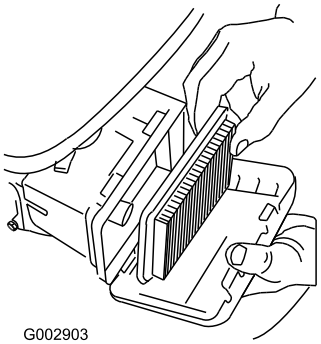


**Bild 21**

4. Wenn der Luftfilter beschädigt oder mit Öl oder Kraftstoff befeuchtet ist, wechseln Sie ihn aus.
5. Wenn der Luftfilter schmutzig ist, klopfen Sie ihn mehrmals auf einer festen Oberfläche aus oder blasen Sie Druckluft (unter 30 psi) durch die Seite des Filters, die zum Motor zeigt.

   **Hinweis:** Bürsten Sie Schmutz nie vom Filter ab. Ein Bürsten drückt den Schmutz noch tiefer in die Fasern.
6. Entfernen Sie den Schmutz vom Liftfiltergehäuse und von der Abdeckung mit einem feuchten Lappen. **Wischen Sie keinen Schmutz in den Luftschacht.**
7. Setzen Sie den Filter in den Luftfilter ein.
8. Schließen Sie die Abdeckung auf.

# Wechseln des Motoröls

**Wartungsintervall:** Nach fünf Betriebsstunden

Jährlich

**Wechseln Sie das Motoröl nach den ersten fünf Betriebsstunden** und danach jährlich.

Lassen Sie den Motor ein paar Minuten laufen, bevor Sie das Öl wechseln, um es aufzuwärmen. Warmes Öl fließt besser und führt mehr Fremdstoffe mit sich.

1. Führen Sie die wartungsvorbereitenden Arbeiten aus, siehe Vorbereiten für die Wartung“.
2. Ziehen Sie den Peilstab heraus (Bild 22).

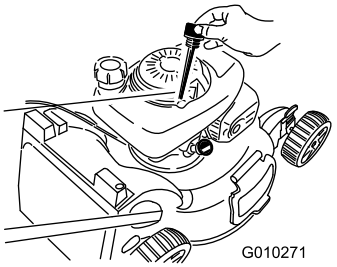


**Bild 22**

3. Kippen Sie den Rasenmäher seitlich (Luftfilter nach oben), um das Altöl über den Öleinfüllstutzen abzulassen (Bild 23).

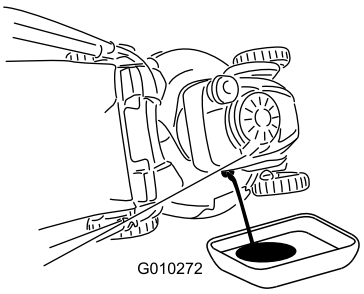


**Bild 23**

4. Gießen Sie **langsam** Öl in das Einfüllrohr, prüfen Sie den Stand regelmäßig mit dem Peilstab, bis der Peilstab anzeigt, dass der Motor voll ist, wie in Bild 24 dargestellt. **Füllen Sie nicht zu viel ein.** (Max. Füllstand: 0,55 l, Sorte: Waschaktives SAE 30-Öl mit der Klassifizierung , SH, SJ, SL oder höher durch das American Petroleum Institute (API).)

   **Hinweis:** Wenn Sie zu viel Öl in den Motor füllen, lassen Sie etwas Öl ab.

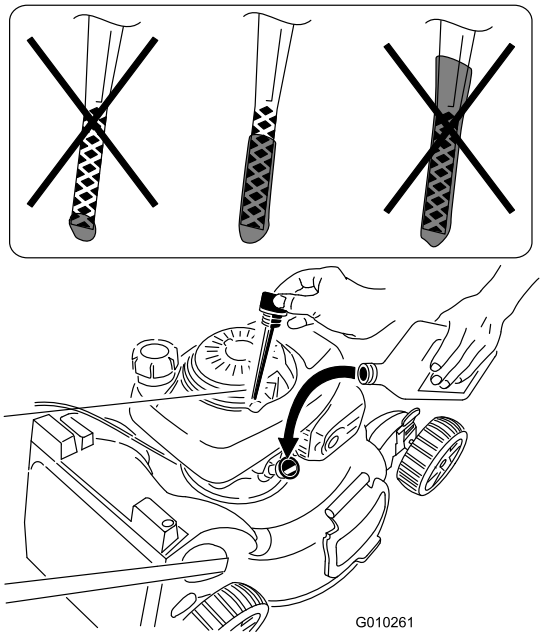


**Bild 24**

5. Setzen Sie den Peilstab fest ein.
6. Entsorgen Sie das Altöl bei einem zugelassenen Recyclingcenter.

# Auswechseln des Messers

**Wartungsintervall:** Jährlich

**Wichtig:** ***Sie benötigen für den richtigen Einbau des Messers einen Drehmomentschlüssel.*** **Wenn Sie keinen Drehmomentschlüssel haben oder diese Arbeit nicht ausführen möchten, wenden Sie sich an einen offiziellen Vertragshändler.**

Prüfen Sie das Messer, wenn der Kraftstofftank leer ist. Wechseln Sie das Messer sofort aus, wenn es beschädigt oder gerissen ist. Schärfen Sie die Messerkante, wenn sie stumpf ist oder Einkerbungen aufweist. Wechseln Sie ggf. das Messer aus.

## ⚠ WARNUNG:

**Das Messer ist scharf; ein Kontakt damit kann zu schweren Verletzungen führen.**

**Tragen Sie Handschuhe, wenn Sie das Messer warten.**

1. Ziehen Sie den Kerzenstecker von der Zündkerze ab. Siehe Vorbereiten für die Wartung“.
2. Kippen Sie den Rasenmäher seitlich (Luftfilter zeigt nach oben).
3. Stabilisieren Sie das Messer mit einem Holzblock (Bild 25).

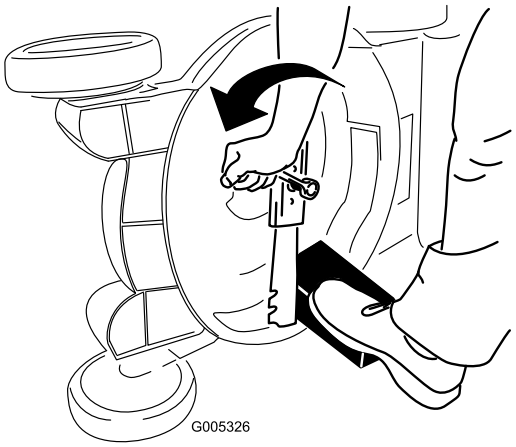


**Bild 25**

4. Nehmen Sie das Messer ab und bewahren Sie alle Befestigungsschrauben auf (Bild 25).
5. Setzen Sie das neue Messer und alle Schrauben auf (Bild 26).

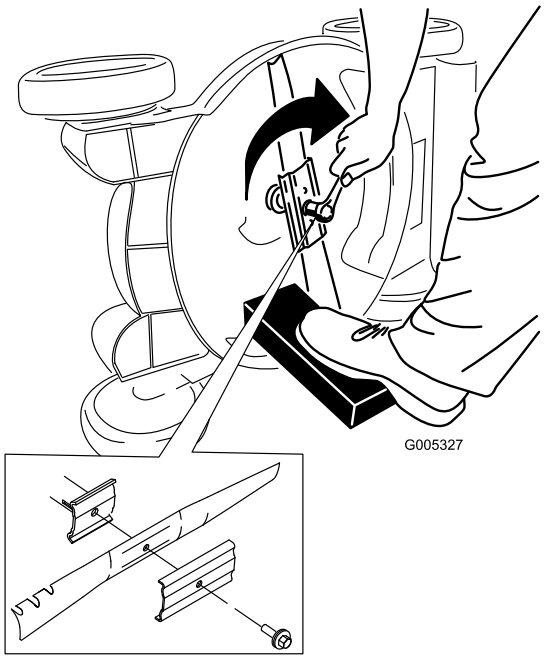


**Bild 26**

**Wichtig: Das gebogene Ende des Messers sollte zum Mähwerkgehäuse zeigen.**

6. **Ziehen Sie die Messerschraube mit einem Drehmomentschlüssel auf 82 Nm an.**

**Wichtig: Eine auf 82 Nm angezogene Schraube ist sehr fest. Arretieren Sie das Messer mit einem Holzstück und verlagern Sie gleichzeitig das Gewicht auf den Schlüssel und ziehen Sie die Schraube fest. Diese Schraube kann fast nicht zu fest angezogen werden.**

## Reinigen des Mähwerks

**Wartungsintervall:** Bei jeder Verwendung oder täglich

**⚠ WARNUNG:**

**Das Mähwerk kann Ablagerungen unter dem Mähwerkgehäuse lockern.**

- **Tragen Sie eine Schutzbrille.**
- **Bleiben Sie in der Einsatzstellung (hinter dem Griff) wenn der Motor läuft.**
- **Halten Sie Unbeteiligte vom Bereich fern.**

Um die besten Ergebnisse zu erzielen, reinigen Sie den Mäher sobald Sie mit dem Mähen fertig sind.

1. Senken Sie das Mähwerk auf die niedrigste Schnitthöhe ab. Weitere Informationen finden Sie unter Einstellen der Schnitthöhe“.
2. Fahren Sie das Mähwerk auf eine ebene, gepflasterte Fläche.
3. Befestigen Sie einen Gartenschlauch, der an einen Wasserhahn angeschlossen ist, am Wasseranschluss am Rasenmähergehäuse (Bild 27).

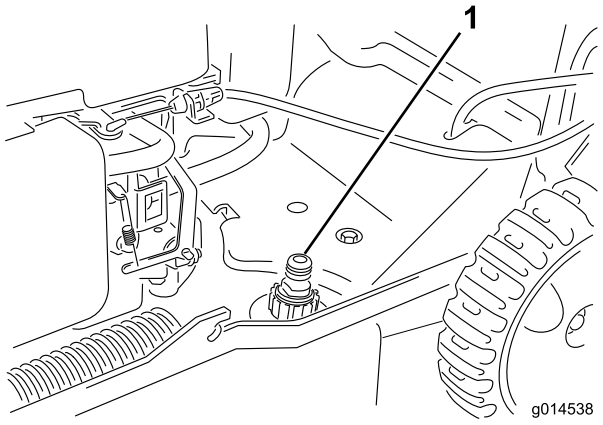


**Bild 27**

1. Wasseranschluss

4. Drehen Sie den Wasserhahn auf.
5. Starten Sie den Motor und lassen Sie ihn so lange laufen, bis kein weiteres Schnittgut mehr aus dem Rasenmähergehäuse kommt.
6. Stellen Sie den Motor ab.
7. Drehen Sie den Wasserhahn zu und trennen Sie den Gartenschlauch vom Rasenmäher.
8. Starten Sie den Motor und lassen Sie ihn einige Minuten lang laufen, um das Gehäuse zu trocknen.

# Einlagerung

Lagern Sie den Rasenmäher an einem kühlen, sauberen und trockenen Ort ein.

## Vorbereiten des Rasenmähers für die Einlagerung

**⚠ WARNUNG:**

**Benzindämpfe können explodieren.**

- **Lagern Sie Benzin nicht länger als 30 Tage.**
- **Lagern Sie den Rasenmäher nicht in geschlossenen Räumen in der Nähe von offenem Feuer ein.**
- **Lassen Sie vor dem Einlagern den Motor abkühlen.**

1. Füllen Sie beim letzten Betanken für das Jahr dem frischen Benzin einen Kraftstoffstabilisator zu. Folgen Sie dabei den Anweisungen des Motorherstellers.
2. Lassen Sie den Rasenmäher so lange laufen, bis er infolge von Benzinknappheit abstellt.
3. Bedienen Sie die Kaltstarthilfe und lassen den Motor noch einmal an.
4. Lassen Sie den Motor laufen, bis er abstellt. Wenn sich der Motor nicht mehr starten lässt, ist er ausreichend trocken.
5. Klemmen Sie das Zündkabel von der Zündkerze ab.
6. Nehmen Sie die Zündkerze heraus, füllen Sie 30 ml Öl in das Zündkerzenloch und ziehen Sie mehrmals **langsam** am Starterkabel, um das Öl im Zylinder zu verteilen und eine Korrosion des Zylinders während der Einlagerung zu vermeiden.
7. Setzen Sie die Zündkerze ein und ziehen Sie sie mit einem Drehmomentschlüssel auf 20 Nm an.
8. Ziehen Sie alle Schrauben und Muttern an.

## Zusammenklappen des Griffs

1. Entriegeln Sie die Griffblockierung, und drehen Sie den Griff nach vorne zur ersten der beiden Positionen.

   **Wichtig: Verlegen Sie die Kabel außen an den Griffhandrädern, wenn Sie den oberen Griff klappen.**

   - Für die kleinste Höhe drehen Sie den Griff nach vorne bis zu den Vorderrädern (Bild 28).

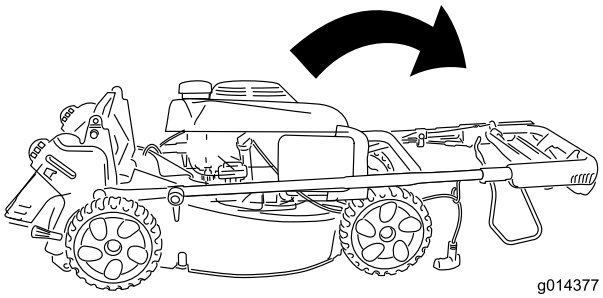


**Bild 28**

- Um den Rasehnmäher platzsparend aufzubewahren, lassen Sie den Griff in senkrechter Position (gezeigt in Bild 29), und verriegeln Sie die Griffblockierung.

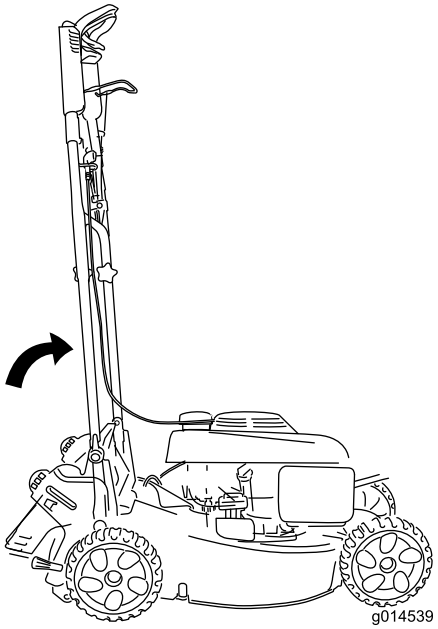


**Bild 29**

2. Weitere Informationen zum Aufklappen des Griffs finden Sie unter Zusammenbauen und Aufklappen des Griffs“ im Abschnitt Setup“.

# Fehlersuche und -behebung

| Problem | Mögliche Ursache | Behebungsmaßnahme |
|---|---|---|
| Der Motor sollte nicht anspringen. | 1. Der Zündkerzenstecker ist nicht auf der Zündkerze. | 1. Schließen Sie den Zündkerzenstecker wieder an die Zündkerze an. |
| | 2. Die Kaltstarthilfe wurde nicht gedrückt. | 2. Drücken Sie die Kaltstarthilfe drei Mal. |
| | 3. Der Entlüftungsdeckel am Kraftstofftank ist verstopft. | 3. Machen Sie die Entlüftung im Tankdeckel frei oder ersetzen den Deckel. |
| | 4. Die Zündkerze weist Einkerbungen auf, ist verschmutzt oder hat den falschen Elektrodenabstand. | 4. Prüfen Sie die Zündkerze und stellen Sie bei Bedarf den Elektrodenabstand ein. Ersetzen Sie die Zündkerze, wenn diese Einkerbungen aufweist, verschmutzt oder gerissen ist. |
| | 5. Der Kraftstofftank ist leer, oder die Kraftstoffanlage enthält alten Kraftstoff. | 5. Entleeren Sie den Kraftstofftank und/oder füllen ihn mit frischem Benzin auf. Wenn Sie das Problem nicht beseitigen können, wenden Sie sich bitte an Ihren Vertragshändler. |
| Der Motor springt nur schwer an oder verliert an Leistung. | 1. Die Kaltstarthilfe wurde nicht gedrückt. | 1. Drücken Sie die Kaltstarthilfe drei Mal. |
| | 2. Der Entlüftungsdeckel am Kraftstofftank ist verstopft. | 2. Machen Sie die Entlüftung im Tankdeckel frei oder ersetzen den Deckel. |
| | 3. Das Luftfilterelement ist verschmutzt und behindert die Luftströmung. | 3. Reinigen Sie den Vorfilter und/oder tauschen den Papierfilter im Luftfiltergehäuse aus. |
| | 4. Die Unterseite des Gehäuses weist Schnittgut- und Schmutzrückstände auf. | 4. Reinigen Sie die Unterseite des Mähergehäuses. |
| | 5. Die Zündkerze weist Einkerbungen auf, ist verschmutzt oder hat den falschen Elektrodenabstand. | 5. Prüfen Sie die Zündkerze und stellen Sie bei Bedarf den Elektrodenabstand ein. Ersetzen Sie die Zündkerze, wenn diese Einkerbungen aufweist, verschmutzt oder gerissen ist. |
| | 6. Der Motorölstand ist zu niedrig bzw. zu hoch oder das Öl ist stark verschmutzt. | 6. Prüfen Sie das Motoröl. Wechseln Sie das Öl, wenn es verschmutzt ist, füllen Sie Öl auf oder lassen es ab, bis der Ölstand an die Füllmarke am Peilstab liegt. |
| | 7. Der Kraftstofftank enthält alten Kraftstoff. | 7. Entleeren Sie den Kraftstofftank und füllen ihn mit frischem Benzin auf. |
| Der Motor läuft nicht rund. | 1. Die Kaltstarthilfe wurde nicht gedrückt. | 1. Drücken Sie die Kaltstarthilfe drei Mal. |
| | 2. Der Zündkerzenstecker ist nicht auf der Zündkerze. | 2. Schließen Sie den Zündkerzenstecker wieder an die Zündkerze an. |
| | 3. Die Zündkerze weist Einkerbungen auf, ist verschmutzt oder hat den falschen Elektrodenabstand. | 3. Prüfen Sie die Zündkerze und stellen Sie bei Bedarf den Elektrodenabstand ein. Ersetzen Sie die Zündkerze, wenn diese Einkerbungen aufweist, verschmutzt oder gerissen ist. |
| | 4. Das Luftfilterelement ist verschmutzt und behindert die Luftströmung. | 4. Reinigen Sie den Vorfilter und/oder tauschen den Papierfilter im Luftfiltergehäuse aus. |

| Problem | Mögliche Ursache | Behebungsmaßnahme |
|---|---|---|
| Der Rasenmäher oder der Motor vibriert stark. | 1. Die Unterseite des Gehäuses weist Schnittgut- und Schmutzrückstände auf.<br>2. Die Motorbefestigungsschrauben sind locker.<br>3. Die Messerbefestigungsmuttern sind locker.<br>4. Das Messer ist verbogen oder unwuchtig. | 1. Reinigen Sie die Unterseite des Mähergehäuses.<br>2. Ziehen Sie die Schrauben fest.<br>3. Ziehen Sie die Muttern fest.<br>4. Wuchten Sie das Messer aus. Tauschen Sie verbogene Messer aus. |
| Das Schnittmuster ist nicht gleichmäßig. | 1. Sie mähen wiederholt im gleichen Muster.<br>2. Nicht alle vier Räder sind auf die gleiche Schnitthöhe eingestellt.<br>3. Die Unterseite des Gehäuses weist Schnittgut- und Schmutzrückstände auf.<br>4. Das Messer ist stumpf. | 1. Variieren Sie Ihr Mähmuster.<br>2. Stellen Sie alle vier Räder auf die gleiche Schnitthöhe ein.<br>3. Reinigen Sie die Unterseite des Mähergehäuses.<br>4. Schärfen Sie das Messer und wuchten es aus. |
| Der Selbstantrieb des Rasenmähers wirkt nicht. | 1. Unter der Riemenabdeckung befinden sich Schmutzrückstände.<br>2. Der Bowdenzug des Selbstantriebs ist falsch eingestellt oder defekt. | 1. Entfernen Sie die Schmutzrückstände.<br>2. Stellen Sie den Bowdenzug des Selbstantriebs ein. Tauschen Sie den Zug bei Bedarf aus. |

# Internationale Händlerliste

| Vertragshändler: | Land: | Telefonnummer: |
|---|---|---|
| Atlantis Su ve Sulama Sisstemleri Lt | Türkei | 90 216 344 86 74 |
| Balama Prima Engineering Equip. | Hongkong | 852 2155 2163 |
| B-Ray Corporation | Korea | 82 32 551 2076 |
| Casco Sales Company | Puerto Rico | 787 7888383 |
| Ceres S.A. | Costa Rica | 506 2391138 |
| CSSC Turf Equipment (pvt) Ltd. | Sri Lanka | 94 11 2746100 |
| Cyril Johnston & Co. | Nordirland | 44 2890 813 121 |
| Equiver | Mexiko | 52 55 539 95444 |
| Femco S.A. | Guatemala | 502 442 3277 |
| G.Y.K. Company Ltd. | Japan | 81 726 325 861 |
| Geomechaniki of Athens | Griechenland | 30 10 935 0054 |
| Guandong Golden Star | China | 86 20 876 51338 |
| Hako Ground and Garden | Schweden | 46 35 10 0000 |
| Hako Ground and Garden | Norwegen | 47 22 90 7760 |
| Hayter Limited (U.K.) | Großbritannien | 44 1279 723 444 |
| Hydroturf Int. Co Dubai | Vereinigte Arabische Emirate | 97 14 347 9479 |
| Hydroturf Egypt LLC | Ägypten | 202 519 4308 |
| Ibea S.P.A. | Italien | 39 0331 853611 |
| Irriamc | Portugal | 351 21 238 8260 |
| Irrigation Products Int'l Pvt Ltd. | Indien | 86 22 83960789 |
| Jean Heybroek b.v. | Niederlande | 31 30 639 4611 |
| Lely (U.K.) Limited | Großbritannien | 44 1480 226 800 |
| Maquiver S.A. | Kolumbien | 57 1 236 4079 |
| Maruyama Mfg. Co. Inc. | Japan | 81 3 3252 2285 |
| Metra Kft | Ungarn | 36 1 326 3880 |
| Mountfield a.s. | Tschechische Republik | 420 255 704 220 |
| Munditol S.A. | Argentinien | 54 11 4 821 9999 |
| Oslinger Turf Equipment SA | Ecuador | 593 4 239 6970 |
| Oy Hako Ground and Garden Ab | Finnland | 358 987 00733 |
| Parkland Products Ltd. | Neuseeland | 64 3 34 93760 |
| Prochaska & Cie | Österreich | 43 1 278 5100 |
| RT Cohen 2004 Ltd. | Israel | 972 986 17979 |
| Riversa | Spanien | 34 9 52 83 7500 |
| Roth Motorgerate GmBh & Co. | Deutschland | 49 7144 2050 |
| Sc Svend Carlsen A/S | Dänemark | 45 66 109 200 |
| Solvert S.A.S. | Frankreich | 33 1 30 81 77 00 |
| Spypros Stavrinides Limited | Zypern | 357 22 434131 |
| Surge Systems India Limited | Indien | 91 1 292299901 |
| T-Markt Logistics Ltd. | Ungarn | 36 26 525 500 |
| Toro Australia | Australien | 61 3 9580 7355 |
| Toro Europe BVBA | Belgien | 32 14 562 960 |

# Die Garantie von Toro

## Bedingungen und abgedeckte Produkte

&Toro und die Vertragshändler, die Toro Warranty Company, gewährleisten im Rahmen eines gegenseitigen Abkommens die aufgeführten Produkte von Toro zu reparieren, wenn die Produkte Material- oder Herstellungsfehler aufweisen.

Die folgenden Garantiezeiträume gelten ab dem Kaufdatum:

| **Produkte** | **Garantiezeitraum** |
|---|---|
| Handrasenmäher mit Selbstantrieb | 2-jährige eingeschränkte Garantie |
| Aufsitzrasenmäher mit Heckmotor | 2-jährige eingeschränkte Garantie |
| Rasen- und Gartentraktore | 2-jährige eingeschränkte Garantie |
| Tragbare Elektroprodukte | 2-jährige eingeschränkte Garantie |
| Schneefräsen | 2-jährige eingeschränkte Garantie |
| Verbraucherprodukt mit Null-Wenderadius | 2-jährige eingeschränkte Garantie |

*Originalkäufer ist die Person, die das Toro Produkt neu gekauft hat.

*Normaler Privatgebrauch bedeutet die Verwendung des Produktes auf demselben Grundstück wie das Eigenheim. Der Einsatz an mehreren Standorten, öffentliche Einrichtungen als Einsetzender oder die Verwendung als Leihgerät wird als kommerzieller Gebrauch eingestuft, und in diesen Situationen würde die kommerzielle Garantie gelten.

## Eingeschränkte Garantie für kommerziellen Gebrauch

Verbraucherprodukte und Zubehör von Toro, die für kommerziellen, institutionellen oder Leihgebrauch verwendet werden, werden für die folgenden Zeiträume ab Kaufdatum mit einer Garantie für Material- und Herstellungsfehler abgedeckt.

| **Produkte** | **Garantiezeitraum** |
|---|---|
| Handrasenmäher mit Selbstantrieb | 90-tägige Garantie |
| Aufsitzrasenmäher mit Heckmotor | 90-tägige Garantie |
| Rasen- und Gartentraktore | 90-tägige Garantie |
| Tragbare Elektroprodukte | 90-tägige Garantie |
| Schneefräsen | 90-tägige Garantie |
| Verbraucherprodukt mit Null-Wenderadius | 45-tägige Garantie |

## Anweisungen für die Inanspruchnahme von Wartungsarbeiten unter Garantie

Halten Sie dieses Verfahren ein, wenn Sie der Meinung sind, dass Ihre Produkte von Toro Material- oder Herstellungsfehler aufweisen.

1. Wenden Sie sich an die Verkaufsstelle, um einen Kundendienst für das Produkt zu vereinbaren. Wenn Sie den Verkäufer nicht kontaktieren können, können Sie sich auch an jeden offiziellen Vertragshändler von Toro wenden.
2. Bringen Sie das Produkt zum Händler und legen Sie ihm einen Kaufnachweis (Rechnung) vor. Wenn Sie mit der Analyse oder dem Support des Vertragshändlers nicht zufrieden sind, wenden Sie sich an uns unter:

   Customer Care Department, Consumer Division
   The Toro Company
   8111 Lyndale Avenue South
   Bloomington, MN 55420-1196
   Manager: Technical Product Support: 001-952-887-8248

   Siehe beiliegende Liste der Vertragshändler

## Verantwortung des Eigentümers

Sie müssen das Produkt von Toro pflegen und die in der *Bedienungsanleitung* aufgeführten Wartungsarbeiten ausführen. Für solche Routinewartungsarbeiten, die von Ihnen oder einem Händler durchgeführt werden, kommen Sie auf.

## Nicht von der Garantie abgedeckte Punkte und Bedingungen

Diese ausdrückliche Garantie schließt Folgendes aus:

- Kosten für regelmäßige Wartungsarbeiten oder Teile, wie z. B. Rotormesser, Abstreifermesser, Riemen Kraftstoff, Schmiermittel, Ölwechsel, Zündkerzen, Kabel- und Gestänge-Einstellungen oder Einstellen der Bremsen
- Jedes Produkt oder Teil, das modifiziert oder missbraucht wurde und aufgrund eines Unfalls oder fehlender Wartung ersetzt oder repariert werden muss
- Reparaturen, die aufgrund von Nichtverwenden von frischem Kraftstoff (weniger als ein Monat) oder falscher Vorbereitung des Geräts vor einer Einlagerung von mehr als einem Monaten zurückzuführen sind.
- Motor und Getriebe. Diese Teile werden von den entsprechenden Herstellergarantien mit eigenen allgemeinen Geschäftsbedingungen abgedeckt

Alle von diesen Garantien abgedeckten Reparaturen müssen von einem offiziellen Toro Vertragshändler mit den offiziellen Ersatzteilen von Toro ausgeführt werden.

## Allgemeine Bedingungen

Für den Käufer gelten die gesetzlichen Vorschriften jedes Landes. Die Rechte, die dem Käufer aus diesen gesetzlichen Vorschriften zustehen, werden nicht von dieser Garantie eingeschränkt.