Form No. 3366-982 Rev A

48 cm Super Recycler® -ruohonleikkuri

Mallinro: 20837—Sarjanro: 311000001 tai suurempi

Käyttöopas

Johdanto

Tämä työnnettävä vaakatasoleikkuri on tarkoitettu kotikäyttöön. Se on tarkoitettu pääasiassa asuinkiinteistöjen viheralueiden ruohonleikkuuseen. Sitä ei ole tarkoitettu pensaiden leikkuuseen eikä maatalouskäyttöön.

Lue nämä tiedot huolellisesti, jotta opit käyttämään ja huoltamaan laitetta asianmukaisesti sekä välttämään tapaturmia ja tuotevaurioita. Olet itse vastuussa tuotteen asianmukaisesta ja turvallisesta käytöstä.

Jos tarvitset tietoja tuotteista, lisävarusteista tai lähimmästä jälleenmyyjästä tai haluat rekisteröidä tuotteen, voit ottaa yhteyden Toroon suoraan osoitteessa www.Toro.com.

Aina kun tarvitset huoltoa, alkuperäisiä Toro-varaosia tai lisätietoja, ota yhteys valtuutettuun huoltoliikkeeseen tai Toron asiakaspalveluun. Ota tällöin tuotteesi malli- ja sarjanumerot valmiiksi esiin. Kuva 1 osoittaa laitteen malli- ja sarjanumeron sijainnin. Kirjoita numerot annettuun tilaan.

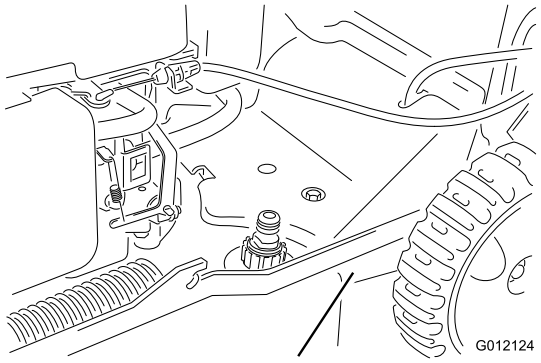

Kuva 1

1. Malli- ja sarjanumerokilpi

Mallinro: _____

Sarjanro: _____

Tässä käyttöoppaassa esiintyvä varoitusmerkintä (Kuva 2) ilmaisee uhkaa, josta saattaa olla seurauksena vakava tapaturma tai jopa kuolema, jos suositellut varotoimenpiteet laiminlyödään.



Kuva 2

1. Varoitusmerkintä

Tässä käyttöoppaassa käytetään kahta termiä tietojen korostamiseksi. **Tärkeää** kiinnittää huomiota mekaniikkaan liittyviin erikoistietoihin ja **Huomautus** korostaa erityishuomion ansaitsevia yleistietoja.

Tämä tuote on asiaankuuluvien eurooppalaisten direktiivien mukainen. Lisätietoja on erillisessä tuotekohtaisessa vaatimustenmukaisuusvakuutuksessa.

Mallit, joiden moottoreiden hevosvoima on ilmoitettu: moottorin valmistaja on mitannut moottorin bruttohevosvoiman laboratorio-olosuhteissa SAE J1940:n mukaisesti. Tämän luokan ruohonleikkurin moottorin todellinen hevosvoima on huomattavasti alhaisempi, koska se on säädetty turvallisuuteen, päästöihin ja käyttöön liittyvien vaatimusten mukaisesti.

Älä muuta moottorin asetuksia tai kierrosnopeussäätimen nopeutta, sillä tämä saattaa heikentää laitteen turvallisuutta ja aiheuttaa henkilövahinkoja.

Turvaohjeet

Ruohonleikkurin asiaton käyttö tai huolto voi aiheuttaa tapaturman tai kuoleman. Vähennä tapaturmariskiä noudattamalla näitä turvaohjeita.

Toro on suunnitellut ja testannut tämän ruohonleikkurin siten, että sen käyttö on turvallista, mutta seuraavien ohjeiden noudattamatta jättäminen saattaa aiheuttaa henkilövahingon.

Parhaan mahdollisen turvallisuuden ja hyvän suorituskyvyn takaamiseksi sekä laitetuntemuksen hankkimiseksi on tärkeää, että kaikki ruohonleikkurin käyttäjät lukevat tämän käyttöoppaan ja omaksuvat sen tiedot ennen laitteen käyttämistä. Erityistä huomiota on kiinnitettävä turvaohjeen varoitusmerkintään

© 2010—The Toro® Company
8111 Lyndale Avenue South
Bloomington, MN 55420

Rekisteröi tuotteesi osoitteessa www.Toro.com.

CE

Käännös alkuperäisestä tekstistä (FI)
Painettu Yhdysvalloissa
Kaikki oikeudet pidätetään

Kuva 2 joka tarkoittaa Varoitusta, Vaaraa tai Hengenvaaraa – ”henkilöturvallisuusohjeet”. Lue ja omaksu nämä ohjeet, sillä ne käsittelevät turvallisuutta. Ohjeiden noudattamatta jättäminen saattaa johtaa henkilövahinkoon.

Yleisiä ruohonleikkurin turvaohjeita

Seuraavat ohjeet on mukailtu EN 836:n pohjalta.

Tämä leikkuulaite voi katkaista jalan tai käden sekä singota esineitä. Seuraavien turvaohjeiden noudattamatta jättäminen saattaa aiheuttaa vakavan loukkaantumisen tai kuoleman.

Koulutus

- Lue ohjeet huolellisesti. Tutustu ohjauslaitteisiin ja laitteen asianmukaiseen käyttöön.
- Älä koskaan anna lasten tai näihin ohjeisiin perehtymättömien henkilöiden käyttää leikkuria. Paikalliset säännökset saattavat asettaa rajoituksia käyttäjän iälle.
- Muista, että käyttäjä vastaa muille ihmisille tai heidän omaisuudelleen aiheutuneista vahingoista.
- Ymmärrä ruohonleikkurissa tai ohjeissa käytettyjen kuvien selitykset.

Bensiini

VAARA – Bensiini on erittäin tulenarkaa. Noudata seuraavia varo-ohjeita:

- Säilytä polttoaine tarkoitukseen suunnitelluissa astioissa.
- Täytä polttoainesäiliö aina ulkona äläkä tupakoi täyttäessäsi polttoainesäiliötä.
- Lisää polttoaine ennen moottorin käynnistämistä. Älä koskaan irrota polttoainesäiliön korkkia tai lisää bensiiniä moottorin ollessa käynnissä tai lämmin.
- Jos bensiiniä roiskuu, älä yritä käynnistää moottoria vaan siirrä ruohonleikkuri pois alueelta, jolla on bensiiniroiskeita. Vältä luomasta minkäänlaisia kipinälähteitä, ennen kuin bensiinihöyryt ovat hälvenneet.
- Asenna polttoainesäiliöiden ja muiden säiliöiden korkit huolellisesti.

Valmistelut

- Käytä aina ruohoa leikatessa tukevia kenkiä ja pitkiä housuja aina. Älä käytä laitetta avojaloin tai avoimissa sandaaleissa.
- Tarkasta huolellisesti alue, jolla laitetta on tarkoitus käyttää, ja poista kaikki kivet, kepit, johdot ja muut esineet.
- Tarkista aina ennen käyttöä silmämääräisesti, että suojukset ja suojalaitteet, kuten suuntainlevyt ja/tai ruohonkeräimet ovat paikoillaan ja toimivat oikein.
- Tarkasta aina ennen käyttöä silmämääräisesti, että terät, teräpultit ja leikkuujärjestelmä eivät ole kuluneet tai vaurioituneet. Vaihda kuluneet tai vaurioituneet terät ja pultit sarjoissa, jotta tasapaino säilyy.

Käynnistys

- Älä kallista ruohonleikkuria moottorin käynnistyksen aikana, ellei leikkuria täydy kallistaa käynnistystä varten. Kallista tällöin vain sen verran kuin on aivan välttämätöntä ja nosta vain sitä osaa, joka on käyttäjästä poispäin.
- Käynnistä moottori huolellisesti ohjeiden mukaan jalat kaukana terästä. Älä myöskään seiso heittosuppilon edessä.

Käyttö

- Älä koskaan leikkaa ruohoa, kun lähistöllä on ihmisiä (varsinkin lapsia) tai lemmikkieläimiä.
- Leikkaa ruohoa vain päivänvalossa tai hyvässä keinovalaistuksessa.
- Pidä silmällä monttuja ja muita piileviä vaaroja.
- Älä laita käsiä tai jalkoja pyörivien osien lähelle tai alle. Älä mene koskaan heittoaukon eteen.
- Älä nosta tai kanna ruohonleikkuria moottorin ollessa käynnissä.
- Ole erittäin varovainen vaihtaessasi suuntaa tai vetäessäsi kävellen ohjattavaa ruohonleikkuria itseäsi kohti.
- Käytä laitetta kävellen, älä juokse.
- Rinteet:
  - Älä yritä leikata ruohoa jyrkissä rinteissä.
  - Noudata erittäin suurta varovaisuutta rinteillä.
  - Leikkaa rinteessä poikittaissuunnassa, älä koskaan ylös ja alas, ja noudata erittäin suurta varovaisuutta vaihtaessasi suuntaa rinteillä.
  - Varo, että jalkasi eivät luista rinteissä.
- Vähennä nopeutta rinteissä ja ennen jyrkkiä käännöksiä, jotta kone ei kaadu tai menetä ohjattavuuttaan.

- Pysäytä terä, jos ruohonleikkuria on kallistettava ylitettäessä muita kuin ruohopintoja ja kuljetettaessa leikattavalle alueelle ja sieltä pois.
- Älä käytä moottoria ahtaissa tiloissa, joihin voi kertyä vaarallista häkäkaasua.
- Sammuta moottori
  - aina kun poistut ruohonleikkurin luota
  - ennen polttoainesäiliön täyttämistä
  - ennen ruohonkerääjän irrottamista
  - ennen korkeuden säätämistä, paitsi jos säätö voidaan tehdä kuljettajan istuimelta käsin.
- Sammuta moottori ja irrota sytytystulpan johto
  - ennen tukkeuman poistamista tai tukoksen poistamista suppilosta
  - ennen ruohonleikkurin tarkastamista, puhdistamista tai huoltamista
  - jos ruohonleikkuri osuu vieraaseen esineeseen (tarkasta, onko leikkurissa vaurioita ja korjaa ne ennen leikkurin käynnistämistä ja käyttämistä)
  - jos ruohonleikkuri alkaa täristä epänormaalisti (tarkasta heti).
- Salamanisku voi aiheuttaa vakavan loukkaantumisen tai hengenvaaran. Jos alueella on ukonilma, konetta ei saa käyttää. Tällöin on hakeuduttava suojaan.
- Varo liikennettä, kun ylität tien tai työskentelet tien lähistöllä.

Kunnossapito ja varastointi

- Huolehdi, että mutterit, pultit ja ruuvit ovat tiukalla, jotta laitetta on turvallista käyttää.
- Älä pese konetta painepesulaitteilla.
- Älä säilytä laitetta, jonka säiliössä on bensiiniä, sisätiloissa, jossa kaasut voivat joutua kosketuksiin avotulen tai kipinän kanssa.
- Anna moottorin jäähtyä, ennen kuin varastoit koneen suljettuun tilaan.
- Puhdista moottori, äänenvaimennin, akkutila ja bensiinin säilytysalue ruohosta, lehdistä tai liiallisesta rasvasta palovaaran vähentämiseksi.
- Tarkista ruohonkerääjän osat ja heittosuppilon suojus säännöllisesti ja vaihda ne tarvittaessa valmistajan suosittelemiin varaosiin.
- Vaihda kuluneet tai vaurioituneet osat turvallisuuden parantamiseksi.
- Vaihda vialliset äänenvaimentimet.
- Tyhjennä polttoainesäiliö ulkona.
- Älä muuta moottorin kierrosnopeuden säätimen asetuksia tai käytä moottoria ylikierroksilla. Moottorin käyttäminen ylikierroksilla lisää henkilövahingon riskiä.
- Varo ruohonleikkuria säätäessäsi, etteivät sormet jää jumiin ruohonleikkurin liikkuvien terien ja kiinteiden osien väliin.
- **Varmista hyvä suorituskyky ja turvallisuus hankkimalla ainoastaan aitoja Toro-varaosia ja -lisävarusteita. Älä käytä *muiden valmistajien* osia ja lisävarusteita, sillä ne voivat aiheuttaa turvallisuusriskin.**

Äänenpaine

Tämän laitteen äänenpainetaso käyttäjän korvan kohdalla on 85 dBA, johon sisältyy epävarmuusarvo (K) 1 dBA. Äänenpainetaso on määritetty standardissa EN 836 määritetyn menettelyn mukaisesti.

Ääniteho

Tämän laitteen taattu äänitehon taso on 96 dBA, johon sisältyy epävarmuusarvo (K) 1 dBA. Äänitehon taso on määritetty standardissa ISO 11094 määritetyn menettelyn mukaisesti.

Värinä, käsi/käsivarsi

Vasemmalle kädelle mitattu värinätaso = 4,8 m/s^2

Oikealle kädelle mitattu värinätaso = 6,3 m/s^2

Epävarmuusarvo (K) = 2,5 m/s^2

Mitatut arvot on määritetty standardissa EN 836 määritetyn menettelyn mukaisesti.

Turva- ja ohjetarrat

Tärkeää: Turva- ja ohjetarrat on sijoitettu mahdollisesti vaarallisten alueiden lähelle. Vaihda vaurioituneet tarrat.

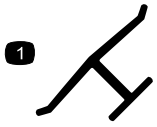

Valmistajan merkki

1. Osoittaa, että terän on valmistanut alkuperäinen laitevalmistaja.

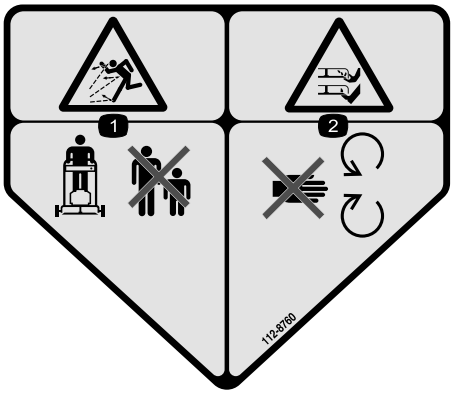

112-8760

1. Esineiden sinkoutumisvaara – pidä sivulliset turvallisen matkan päässä koneesta.
2. Jalkojen ja käsien loukkaantumisvaara – pysy etäällä liikkuvista osista.



112-8867

1. Lukitus
2. Auki



114-7982

1. Vaara – lue *käyttöopas*.
2. Esineiden sinkoutumisvaara – pidä sivulliset turvallisen matkan päässä koneesta.
3. Käsien ja jalkojen loukkaantumisvaara, leikkuuterä – irrota sytytystulpan johto ja lue ohjeet ennen kunnostus- tai huoltotöitä.
4. Jalkojen ja käsien loukkaantumisvaara, leikkuuterä – pysy etäällä liikkuvista osista.
5. Käsien ja jalkojen silpoutumisvaara, leikkuuterä — laitetta ei saa käyttää rinteessä ylös- tai alaspäin vaan sivuittaissuunnassa. Sammuta moottori ennen kuin poistut ohjaajan paikalta ja katso taaksepäin peruuttaessasi.



119-2283

1. Leikkuukorkeus

Käyttöönotto

1

Kahvan suoristaminen

Mitään osia ei tarvita

Ohjeet

⚠ VAARA

Jos kahva taitetaan tai suoristetaan väärin, kaapelit saattavat vahingoittua. Tällöin ruohonleikkuria ei ole turvallista käyttää.

- **Älä vahingoita kaapeleita, kun taitat tai suoristat kahvaa.**
- **Jos kaapeli on vaurioitunut, ota yhteyttä valtuutettuun huoltoliikkeeseen.**

1. Löysää yläkahvan nupit (Kuva 3).

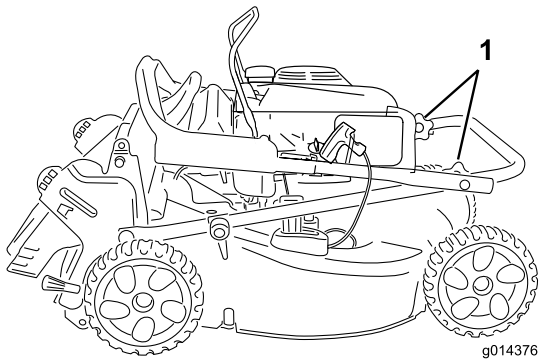

Kuva 3

1. Kahvan nupit

2. Liikuta yläkahvaa varovasti eteenpäin, kunnes kahvan puoliskot ovat linjassa ja asettuvat yhteen kuvan mukaisesti (Kuva 4).

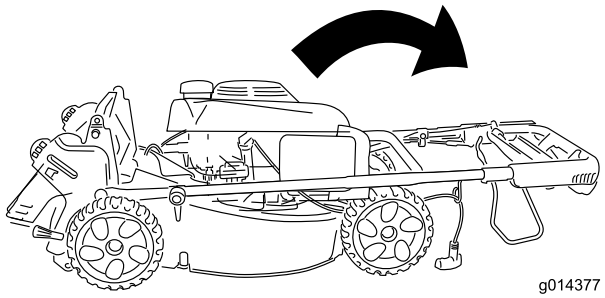

Kuva 4

3. Kiristä kahvan nupit tiukasti käsin (Kuva 3).
4. Kierrä kahvaa taaksepäin käyttöasentoon ja lukitse kahva halutulle korkeudelle. Katso Käyttö-luvun Kahvan korkeuden säätö -kohtaa.

2

Terän ohjaustangon asennus

Mitään osia ei tarvita

Ohjeet

Asenna terän ohjaustanko yläkahvaan (Kuva 5).

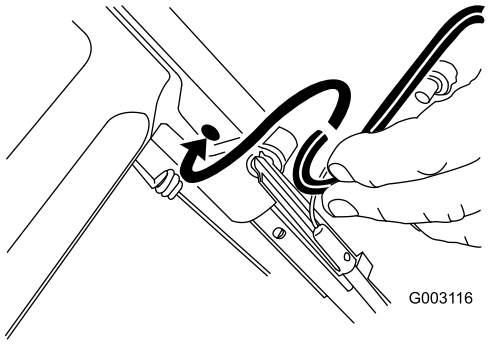

Kuva 5

3

Öljyn lisääminen moottoriin

Vaiheeseen tarvittavat osat:

0,55 litraa	SAE 30, puhdistava öljy, jolla on API:n huoltoluokitus SH, SJ, SL tai korkeampi (ei toimiteta leikkurin mukana).

Ohjeet

Tärkeää: Ruohonleikkurin moottorissa *ei ole* öljyä toimitettaessa.

1. Siirrä leikkuri tasaiselle alustalle.
2. Irrota mittatikku ja pyyhi se puhtaalla liinalla (Kuva 6).

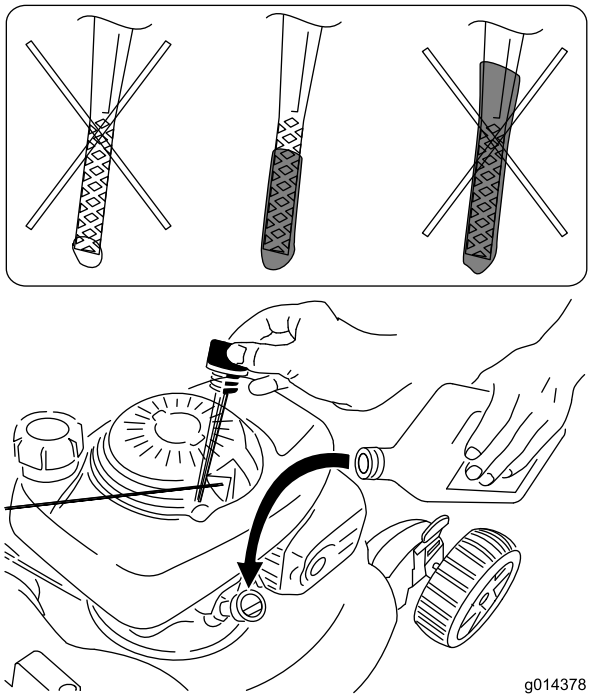

Kuva 6

Huomaa: Kun kampikammio on tyhjä, kaada öljyä kampikammioon noin 3/4 kampikammion tilavuudesta ja noudata tämän kohdan ohjeita.

3. Tarkista öljyn määrä. Aseta mittatikkua öljyntäyttöputkeen, kunnes se pysähtyy. Poista se ja vertaa öljyn määrää kuvan piirrokseen (Kuva 6).
   - Jos mittatikku muistuttaa vasemmalla olevaa kuvaa, siirry toimenpiteen seuraavaan vaiheeseen.
   - Jos se vastaa keskimmäistä kuvaa, toimenpiteen jatkaminen ei ole tarpeen.
   - Jos se muistuttaa oikealla olevaa kuvaa, kampikammiossa on liikaa öljyä ja sitä on poistettava. Katso kohta Moottoriöljyn vaihto (sivu 13).

   Huomaa: Öljymäärää tarkistaessasi aseta mittatikkua täyttökaulaan, kunnes se pysähtyy. **Älä** kiinnitä sitä kiertämällä korkkia myötäpäivään.
4. Kaada pieniä määriä öljyä **hitaasti** öljyntäyttöputkeen ja tarkista öljymäärä ajoittain mittatikun avulla, kunnes moottorissa on mittatikun mukaan riittävästi öljyä (Kuva 6). **Älä täytä liikaa.** (Tilavuus: 0,55 l, **tyyppi: SAE 30, puhdistava öljy**, jolla on API:n huoltoluokitus SH, SJ, SL tai korkeampi.)

   Huomaa: Jos lisäät moottoriin liikaa öljyä, kaada hiukan öljyä pois Moottoriöljyn vaihto -kohdan ohjeiden mukaan.
5. Asenna mittatikku tukevasti paikalleen. Kierrä korkkia myötäpäivään, kunnes se pysähtyy, ja kiristä se sormilla.

Tärkeää: ***Vaihda moottoriöljy viiden ensimmäisen käyttötunnin*** **jälkeen ja sitten vuosittain. Katso kohta Moottoriöljyn vaihto.**

Laitteen yleiskatsaus

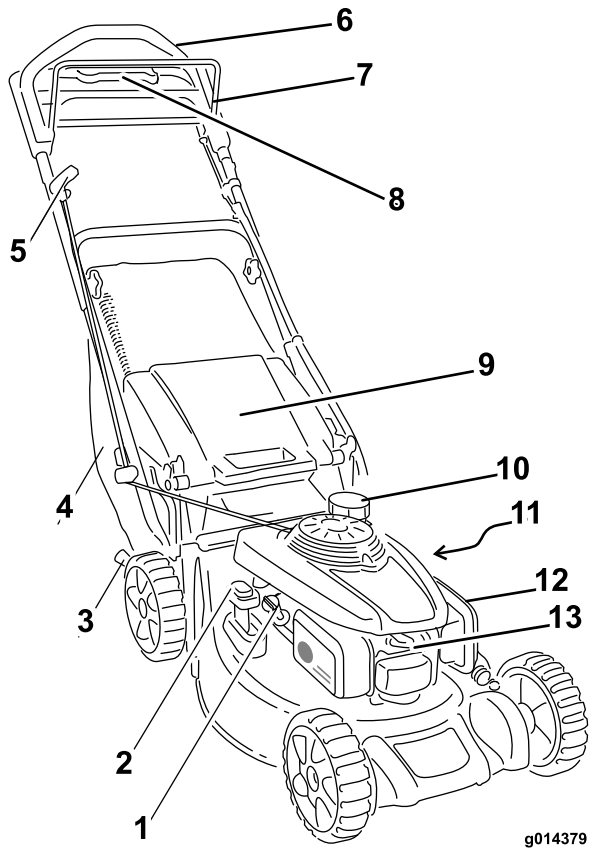

Kuva 7

1. Öljyntäyttö/mittatikku
2. Kierrätys-/keräysvipu
3. Leikkuukorkeusvipu
4. Ruohonkeräin
5. Narukäynnistimen kahva
6. Itsevetolaitteiston tanko
7. Terän ohjaustanko
8. Vetoavun kahva
9. Takaluukku
10. Polttoainesäiliön korkki
11. Pesuportti (ei kuvassa)
12. Ilmansuodatin
13. Sytytystulppa

Tekniset tiedot

Malli	Paino	Pituus	Leveys	Korkeus
20837	38 kg	152 cm	53 cm	109 cm

Käyttö

Polttoainesäiliön täyttö

⚠ HENGENVAARA

Bensiini on erittäin tulenarkaa ja räjähdysherkkää. Bensiinin aiheuttama tulipalo tai räjähdys voi aiheuttaa palovammoja.

- **Aseta säiliö ja/tai ruohonleikkuri maahan ennen polttoaineen lisäystä. Älä aseta niitä ajoneuvoon tai minkään esineen päälle. Muutoin staattinen purkaus voi sytyttää bensiinin.**
- **Täytä polttoainesäiliö ulkona, moottorin ollessa kylmänä. Pyyhi läikkynyt polttoaine pois.**
- **Älä käsittele bensiiniä tupakoidessasi tai avotulen tai kipinöiden lähellä.**
- **Säilytä bensiiniä sille hyväksytyssä säiliössä ja poissa lasten ulottuvilta.**

Täytä polttoainesäiliö tuoreella, matalaoktaanisella lyijyttömällä bensiinillä (Kuva 8).

Tärkeää: Käynnistysongelmien vähentämiseksi lisää polttoaineeseen polttoaineen stabilointiainetta ympäri vuoden. Sekoita stabilointiaine alle 30 päivää vanhaan bensiiniin.

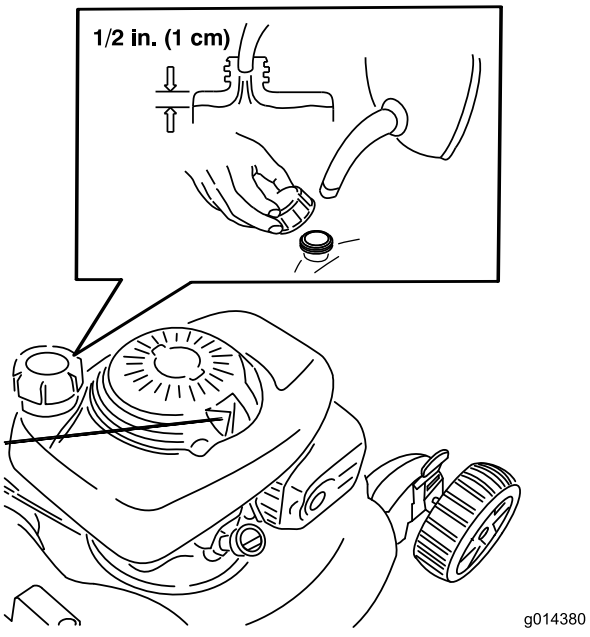

Kuva 8

Moottorin öljymäärän tarkistus

Huoltoväli: Aina ennen käyttöä tai päivittäin

1. Irrota mittatikku, pyyhi se puhtaaksi ja aseta se öljyn täyttökaulaan, **mutta älä ruuvaa sitä kiinni** (Kuva 9).

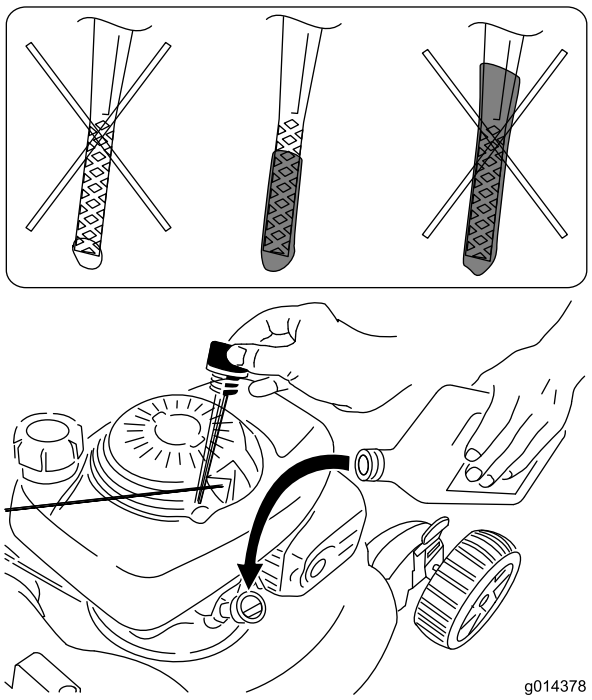

Kuva 9

2. Irrota mittatikku ja tarkista öljymäärä (Kuva 9).

   Jos mittatikussa ei näy öljyä, kaada öljyä **hitaasti** öljyntäyttöputkeen ja tarkista öljymäärä ajoittain mittatikun avulla, kunnes moottorissa on mittatikun mukaan riittävästi öljyä (Kuva 9). **Älä täytä liikaa.** (Tilavuus: 0,55 l, tyyppi: SAE 30, puhdistava öljy, jolla on API:n huoltoluokitus SH, SJ, SL tai korkeampi.)

   Huomaa: Jos lisäät moottoriin liikaa öljyä, kaada hiukan öljyä pois Moottoriöljyn vaihto - kohdan ohjeiden mukaan.

3. Asenna mittatikku tukevasti paikalleen.

Leikkuukorkeuden säätö

⚠ VAARA

Leikkuukorkeutta säädettäessä kädet ja jalat saattavat joutua kosketuksiin liikkuvan terän kanssa, mikä voi aiheuttaa vakavia vammoja.

- **Sammuta moottori ja odota, kunnes kaikki liikkuvat osat ovat pysähtyneet.**
- **Älä laita sormia kotelon alle säätäessäsi leikkuukorkeutta.**

⚠ VAROITUS

Jos moottori on juuri sammutettu, äänenvaimennin on kuuma ja voi aiheuttaa vakavia palovammoja. Pysy etäällä kuumasta äänenvaimentimesta.

Säädä leikkuukorkeus halutuksi.

Huomaa: Nosta leikkuria siirtämällä leikkuukorkeusvipua eteenpäin ja laske leikkuria siirtämällä leikkuukorkeusvipua taaksepäin (Kuva 10).

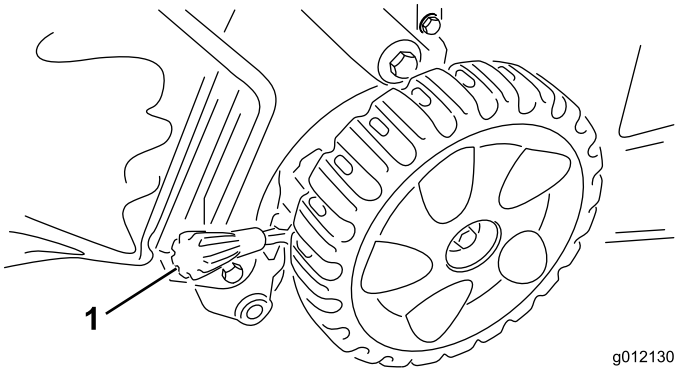

Kuva 10

1. Leikkuukorkeusvipu

Huomaa: Keskimääräiset leikkuukorkeusasetukset: A = 25 mm; B = 38 mm; C = 51 mm; D = 64 mm; E = 83 mm; F = 95 mm; G = 108 mm.

Kahvan korkeuden säätö

Kahvaa voidaan nostaa ja laskea käyttäjälle mukavimpaan asentoon.

Käännä kahvan lukkoa, siirrä kahvaa (käytettävissä on kolme asentoa) ja lukitse kahva paikalleen (Kuva 11).

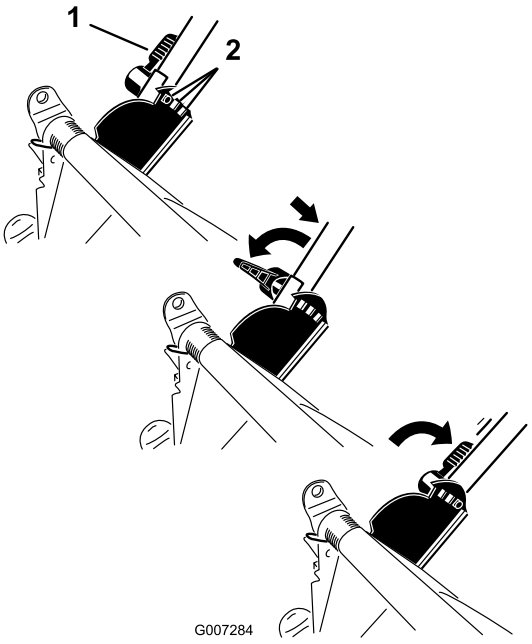

Kuva 11

1. Kahvan lukko
2. Kahvan asennot

Moottorin käynnistys

1. Käännä polttoaineventtiilin vipu Päällä-asentoon (Kuva 12).

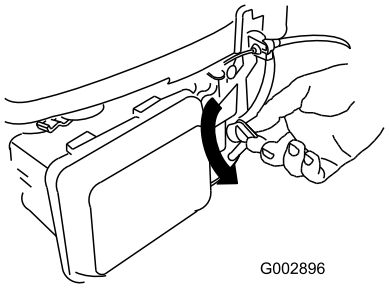

Kuva 12

2. Pidä terän ohjaustankoa kahvaa vasten ja vedä narukäynnistintä (Kuva 13).

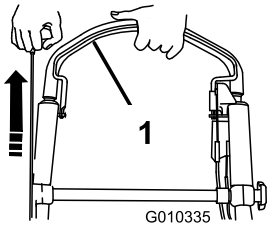

Kuva 13

1. Terän ohjaustanko

Huomaa: Jos leikkuri ei käynnisty, ota yhteys valtuutettuun huoltoliikkeeseen.

Itsevetolaitteiston käyttö

Itsevetolaitteistoa käytetään kävelemällä ja pitämällä käsiä yläkahvan päällä ja kyynärpäitä sivuilla, jolloin ruohonleikkuri liikkuu automaattisesti oikeaa vauhtia (Kuva 14).

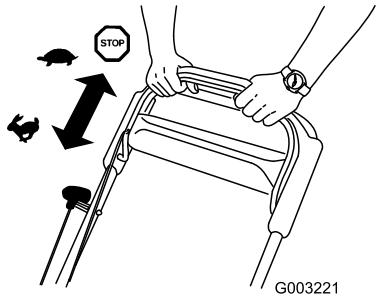

Kuva 14

Moottorin sammutus

Huoltoväli: Aina ennen käyttöä tai päivittäin

Sammuta moottori vapauttamalla terän ohjaustanko (Kuva 15).

Tärkeää: Kun vapautat terän ohjaustangon, moottorin ja terän pitäisi pysähtyä 3 sekunnin kuluessa. Jos ne eivät pysähdy kunnolla, lopeta leikkurin käyttö välittömästi ja ota yhteys valtuutettuun huoltoliikkeeseen.

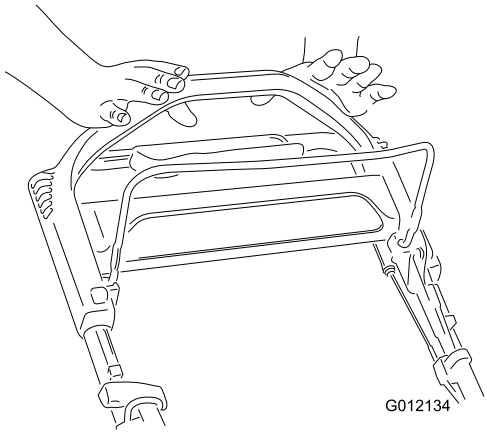

Kuva 15

Leikkuujätteiden kierrättäminen

Ruohonleikkurissa on valmiina ominaisuus kierrättää ruoho- ja lehtijäte takaisin nurmelle.

Huomaa: Ruohonkeräin voi olla kiinni leikkurissa leikkuujätteiden kierrätyksen aikana.

1. Sammuta moottori ja odota, kunnes kaikki liikkuvat osat ovat pysähtyneet.
2. Paina kierrätys-/keräysvivun päällä olevaa painiketta ja siirrä vipu **kierrätysasentoon** (Kuva 16).

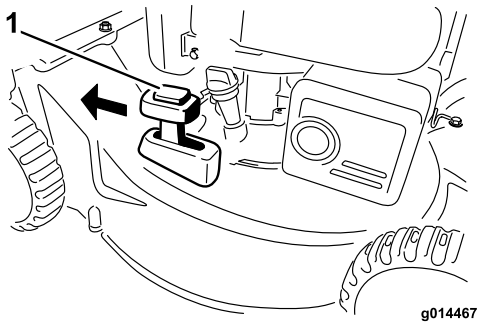

Kuva 16

1. Kierrätysasento

Leikkuujätteiden kerääminen ruohonkeräimeen

Käytä ruohonkeräintä, jos haluat kerätä ruoho- ja lehtijätteet nurmikolta.

⚠ VAARA

Jos ruohonkeräin on kulunut, pienet kivet ja muut jätteet saattavat lentää käyttäjän tai sivullisen suuntaan ja aiheuttaa vakavia henkilövahinkoja tai kuoleman käyttäjälle tai sivullisille.

Tarkasta ruohonkeräin säännöllisesti. Jos keräin on vaurioitunut, asenna uusi Toro-ruohonkeräin.

⚠ VAARA

Terä on terävä, ja sen koskettaminen voi aiheuttaa vakavia henkilövahinkoja.

Sammuta moottori ja odota, että kaikki liikkuvat osat ovat pysähtyneet, ennen kuin poistut käyttäjän paikalta.

1. Sammuta moottori ja odota, kunnes kaikki liikkuvat osat ovat pysähtyneet.
2. Kun haluat kerätä leikkuujätteet ruohonkeräimeen, asenna ruohonkeräin (katso kohta Ruohonkeräimen asennus). Paina kierrätys-/keräysvivun päällä olevaa painiketta ja siirrä vipu **keräysasentoon** (Kuva 16).

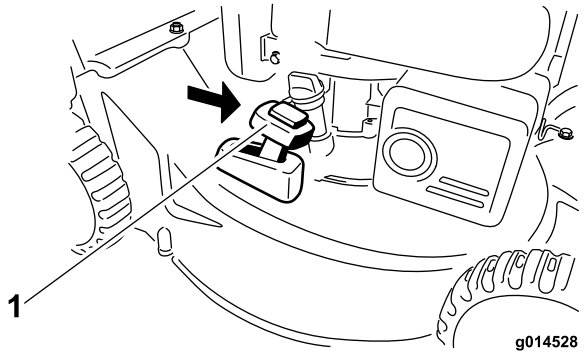

Kuva 17

1. Keräysasento

Ruohonkeräimen asennus

1. Sammuta moottori ja odota, kunnes kaikki liikkuvat osat ovat pysähtyneet.
2. Nosta takaluukku ylös ja pidä sitä ylhäällä, asenna keräin loviin ja laske takaluukku alas (Kuva 18).

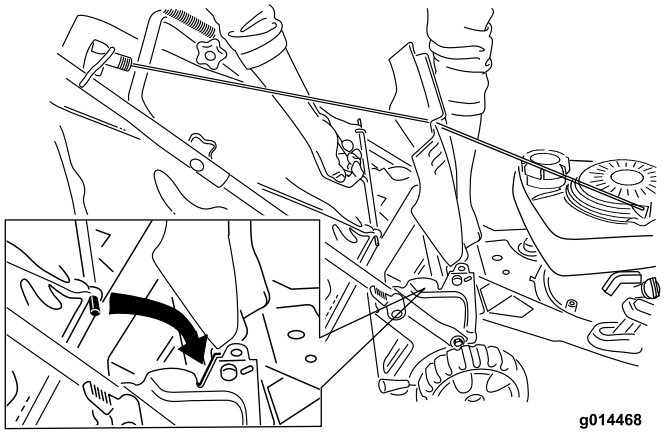

Kuva 18

Ruohonkeräimen irrotus

1. Sammuta moottori ja odota, kunnes kaikki liikkuvat osat ovat pysähtyneet.
2. Nosta ruohonkeräintä ylös ja poispäin kahvasta.

   Huomaa: Kallista ruohonkeräintä hieman taaksepäin, mikä estää kerättyjen leikkuujätteiden putoamisen.

Leikkuujätteiden heitto taaksepäin

Käytä takaheittojärjestelmää erittäin pitkän ruohon leikkaamiseen.

Jos ruohonkeräin on kiinni leikkurissa, irrota se (katso kohta Ruohonkeräimen irrotus) ennen leikkuujätteiden heittoa taaksepäin.

Huomaa: Kierrätys-/keräysvivun on oltava **keräysasennossa** (Kuva 16).

⚠ VAARA

Terä on terävä, ja sen koskettaminen voi aiheuttaa vakavia henkilövahinkoja.

Sammuta moottori ja odota, että kaikki liikkuvat osat ovat pysähtyneet, ennen kuin poistut käyttäjän paikalta.

Käyttövihjeitä

Yleisiä leikkuuvinkkejä

- Siivoa alueelta kepit, kivet, johdot, oksat ja muut jätteet, joihin terä saattaisi osua.
- Älä iske terää kiinteisiin esineisiin. Älä koskaan aja ruohonleikkurilla tahallasi minkään esteen yli.
- Jos ruohonleikkuri törmää esteeseen tai alkaa täristä, sammuta moottori välittömästi, irrota sytytystulpan johto ja tarkasta leikkuri vaurioiden varalta.
- Jotta ruohonleikkuri toimisi parhaalla mahdollisella tavalla, asenna uusi terä ennen leikkuukauden alkamista.
- Vaihda terä tarvittaessa Toro-vaihtoterään.

Ruohon leikkaaminen

- Leikkaa vain noin kolmasosa ruohon pituudesta kerrallaan. Älä leikkaa ruohoa 51 mm:n asetusta lyhyemmäksi, paitsi jos ruoho on harvaa tai on myöhäinen syksy, jolloin ruohon kasvu alkaa hidastua. Katso kohta Leikkuukorkeuden säätö.
- Leikattaessa yli 15 cm korkeaa ruohoa leikkaa ensin korkeimmalla leikkuukorkeuden asetuksella ja kävele hitaasti. Leikkaa sen jälkeen matalammalla asetuksella, jotta nurmikosta tulee hyvän näköinen. Jos ruoho on liian pitkää, leikkuri saattaa tukkeutua ja moottori pysähtyä.
- Leikkaa vain kuivaa ruohoa tai lehtiä. Kostea ruoho ja lehdet paakkuuntuvat nurmikolle ja voivat tukkia ruohonleikkurin tai pysäyttää moottorin.

  ⚠ VAARA

  Kostea ruoho tai lehdet voivat aiheuttaa vakavan loukkaantumisen, jos liukastut ja kosketat terää. Leikkaa vain ruohon ollessa kuivaa.

- Vaihda leikkuusuuntaa. Tällöin leikkuujätteet hajaantuvat ruohikolle tasaisesti ja lannoittavat hyvin.
- Jos leikattu nurmikko ei näytä hyvältä, kokeile seuraavia toimenpiteitä tai jotain niistä:

- Vaihda terä tai teroituta se.
- Kävele hitaammin leikatessasi.
- Nosta ruohonleikkurin leikkuukorkeutta.
- Leikkaa ruoho useammin.
- Kulje aina osaksi edellisen leikkuukaistan päällä; älä leikkaa kokonaan uutta kaistaa.
- Aseta etupyörien leikkuukorkeus yhtä pykälää takapyörien leikkuukorkeutta alemmaksi. Säädä eturenkaiden korkeudeksi esimerkiksi 51 mm ja takarenkaiden korkeudeksi 64 mm.

Lehtien leikkaaminen

- Kun nurmikko on leikattu, tarkista, että puolet ruohosta näkyy lehtikerroksen läpi. Joudut ehkä leikkaamaan lehdet vielä kerran tai useamminkin.
- Jos lehtiä on nurmikolla yli 13 cm, aseta etuosan leikkuukorkeus yhtä tai kahta pykälää korkeammalle kuin takaosan leikkuukorkeus.
- Hidasta leikkuunopeutta, jos ruohonleikkuri ei leikkaa lehtiä tarpeeksi hienoksi.

Kunnossapito

Huomaa: Koneen vasen ja oikea puoli määritellään normaalista käyttöasennosta käsin.

Kunnossapitotaulukko

Huoltoväli	Huoltotoimenpide
5 ensimmäisen käyttötunnin jälkeen	• Vaihda moottoriöljy.
Aina ennen käyttöä tai päivittäin	• Tarkista moottoriöljyn määrä. • Varmista, että terä pysähtyy kolmen sekunnin kuluessa terän ohjaustangon vapauttamisesta. • Tarkista, ettei ilmanpuhdistimessa ole likaa ja/tai vaurioita. Puhdista tai vaihda se tarvittaessa. • Poista leikkuujätteet ja lika leikkurin alapuolelta.
Ennen varastointia	• Tyhjennä polttoainesäiliö ennen korjauksia ohjeiden mukaan ja ennen vuosittaista varastointia. • Puhdista jäähdytysjärjestelmä; poista leikkuujätteet, roskat ja lika moottorin jäähdytysrivoista ja käynnistimestä. Puhdista järjestelmä tavallista useammin likaisissa tai roskaisissa olosuhteissa.
Vuosittain	• Puhdista ilmansuodatin (useammin, jos käyttöolosuhteet ovat pölyiset). • Vaihda moottoriöljy. • Vaihda terä tai teroituta se (useammin, jos terä tylsyy nopeasti).

Valmistelu huoltoa varten

1. Sammuta moottori ja odota, kunnes kaikki liikkuvat osat ovat pysähtyneet.
2. Irrota sytytystulpan johto sytytystulpasta (Kuva 19) ennen huoltotöiden suorittamista.

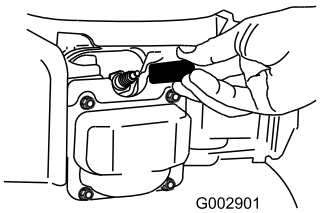

Kuva 19

3. Kytke sytytystulpan johto sytytystulppaan huoltotöiden jälkeen.

Tärkeää: Ennen kuin kallistat leikkuria öljyn tai terän vaihtoa varten, anna polttoainesäiliön käydä tyhjäksi normaalissa käytössä. Jos leikkuria on kallistettava ennen polttoaineen loppumista, poista polttoaine käsipumpulla. Kallista leikkuri kyljelleen aina siten, että ilmansuodatin osoittaa ylöspäin.

⚠ VAARA

Leikkuria kallistettaessa saattaa valua polttoainetta. Bensiini on tulenarkaa ja räjähdysherkkää ja voi aiheuttaa henkilövahingon.

Käytä moottoria, kunnes bensiini loppuu, tai poista bensiini käsipumpulla, ei koskaan lapolla.

Ilmanpuhdistimen huolto

Huoltoväli: Aina ennen käyttöä tai päivittäin
Vuosittain

1. Paina ilmanpuhdistimen suojuksessa olevat salvat alas (Kuva 20).

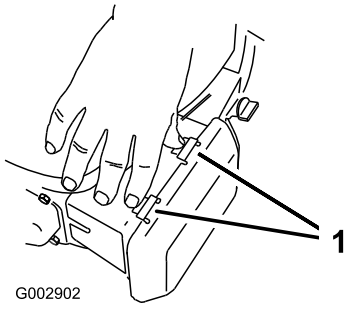

Kuva 20

1. Salvat

2. Avaa suojus.
3. Irrota ilmansuodatin (Kuva 21).

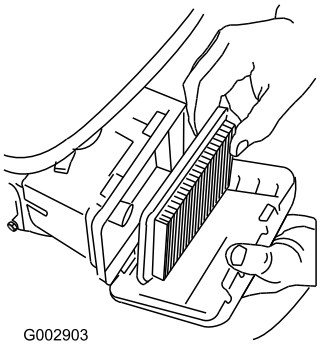

Kuva 21

4. Vaihda suodatin, jos se on vaurioitunut tai öljyn tai polttoaineen kastelema.
5. Jos ilmansuodatin on likainen, napauta sitä kovaa pintaa vasten useita kertoja tai puhalla paineilmaa (alle 207 kPa (30 psi)) suodattimen moottorin puoleisen sivun läpi.

   Huomaa: Älä harjaa likaa irti suodattimesta, sillä harjaaminen työntää lian kuituihin.
6. Poista lika ilmanpuhdistimen rungosta ja suojuksesta kostealla liinalla. **Älä pyyhi likaa ilmakanavaan.**
7. Asenna suodatin ilmanpuhdistimeen.
8. Sulje suojus.

Moottoriöljyn vaihto

Huoltoväli: 5 ensimmäisen käyttötunnin jälkeen

Vuosittain

Vaihda moottoriöljy viiden ensimmäisen käyttötunnin jälkeen ja sitten vuosittain.

Lämmitä öljy ennen vaihtoa käyttämällä moottoria muutaman minuutin ajan. Lämmin öljy juoksee paremmin ja kuljettaa enemmän epäpuhtauksia.

1. Tee ennen huoltoa tehtävät toimenpiteet. Katso kohta Valmistelu huoltoa varten.
2. Irrota mittatikku (Kuva 22).

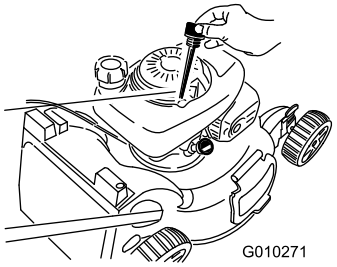

Kuva 22

3. Valuta käytetty öljy öljyntäyttöputken läpi kallistamalla leikkuri kyljelleen siten, että ilmansuodatin osoittaa ylöspäin (Kuva 23).

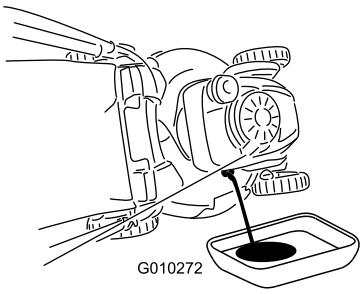

Kuva 23

4. Kaada öljyä **hitaasti** öljyntäyttöputkeen ja tarkista öljymäärä ajoittain mittatikun avulla, kunnes moottorissa on mittatikun mukaan riittävästi öljyä (Kuva 24). **Älä täytä liikaa.** (Tilavuus: 0,55 l, tyyppi: SAE 30, puhdistava öljy, jolla on API:n huoltoluokitus SH, SJ, SL tai korkeampi.)

   Huomaa: Jos lisäät moottoriin liikaa öljyä, kaada osa öljystä pois.

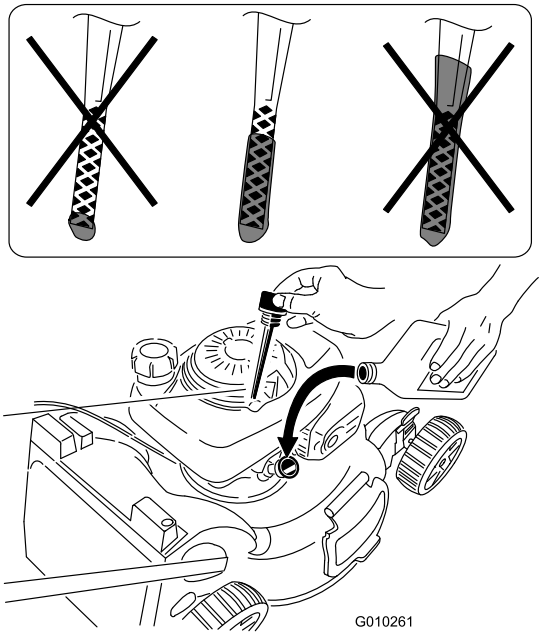

Kuva 24

5. Asenna mittatikku tukevasti paikalleen.
6. Toimita käytetty öljy paikallisen jälleenkäsittelylaitoksen hävitettäväksi.

Terän vaihto

Huoltoväli: Vuosittain

Tärkeää: ***Terän asentamiseen tarvitaan momenttiavain.*** **Jos sinulla ei ole momenttiavainta**

tai et halua suorittaa toimenpidettä itse, ota yhteys valtuutettuun huoltoliikkeeseen.

Tarkista terä aina bensiinin loppuessa. Jos terä vaurioituu tai murtuu, vaihda se heti. Jos terä on tylsä tai uurteinen, teroituta terä tai vaihda se uuteen.

⚠ VAARA

Terä on terävä, ja sen koskettaminen voi aiheuttaa vakavia henkilövahinkoja.

Käytä käsineitä, kun huollat terää.

1. Irrota sytytystulpan johto sytytystulpasta. Katso kohta Valmistelu huoltoa varten.
2. Kallista ruohonleikkuri kyljelleen siten, että ilmansuodatin osoittaa ylöspäin.
3. Tue terä puun kappaleella (Kuva 25).

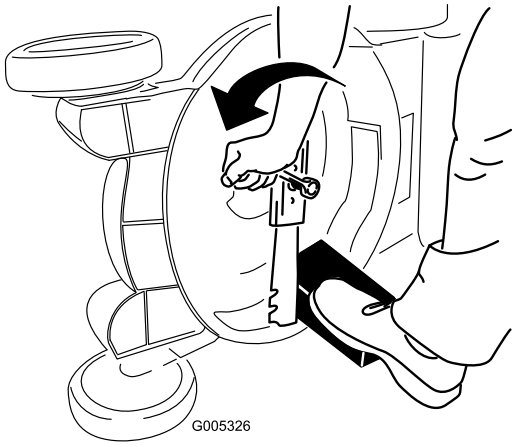

Kuva 25

4. Irrota terä ja säästä kaikki kiinnitystarvikkeet (Kuva 25).
5. Asenna uusi terä ja kaikki kiinnitystarvikkeet (Kuva 26).

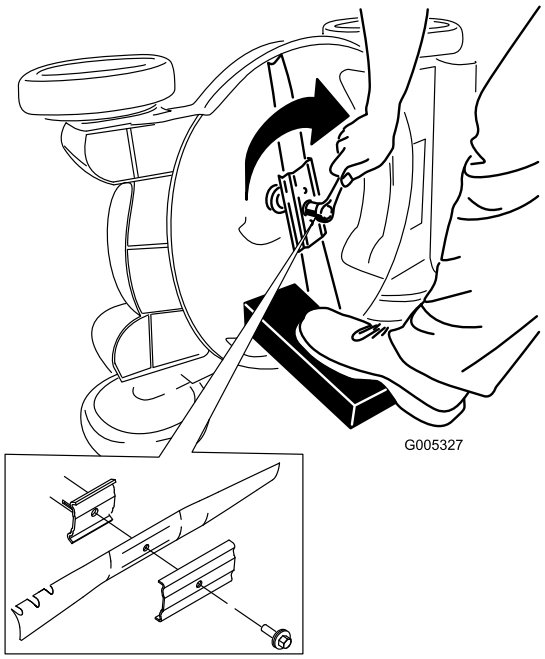

Kuva 26

Tärkeää: Suuntaa terän käyrät päät leikkuukoteloa kohti.

6. **Kiristä teräpultti momenttiavaimella 82 N·m:n tiukkuuteen.**

Tärkeää: 82 N·m:iin kiristetty pultti on erittäin tiukalla. Pidä terää paikoillaan puun kappaleella, aseta painosi räikän tai vääntötyökalun taakse ja kiristä pultti hyvin. Tätä pulttia on hyvin vaikea kiristää liian kireälle.

Leikkurin puhdistus

Huoltoväli: Aina ennen käyttöä tai päivittäin

⚠ VAARA

Leikkuri saattaa irrottaa ainetta leikkuukotelon alta.

- **Käytä silmäsuojaimia.**
- **Pysy käyttäjän paikalla (kahvan takana), kun moottori on käynnissä.**
- **Älä päästä sivullisia alueelle.**

Parhaiden tulosten saamiseksi puhdista leikkuri pian leikkuun lopettamisen jälkeen.

1. Laske leikkuri alimpaan leikkuukorkeuden asetukseen. Katso kohta Leikkuukorkeuden säätö.
2. Siirrä leikkuri tasaiselle päällystetylle pinnalle.
3. Kiinnitä vesipisteeseen liitetty puutarhaletku leikkurin kotelon pesuporttiin (Kuva 27).

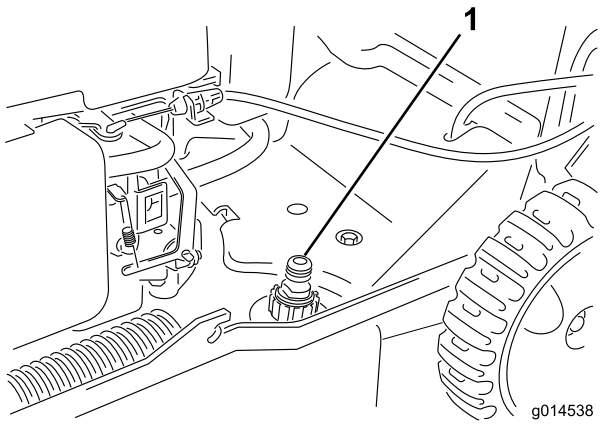

Kuva 27

1. Pesuportti

4. Avaa vedensyöttö.
5. Käynnistä moottori ja anna sen käydä, kunnes leikkuukotelon alta ei enää tule leikkuujätettä.
6. Sammuta moottori.
7. Katkaise vedensyöttö ja irrota puutarhaletku leikkurista.
8. Käynnistä moottori ja anna sen käydä muutaman minuutin ajan, jotta kotelo kuivuu.

Varastointi

Varastoi leikkuri viileään, puhtaaseen ja kuivaan paikkaan.

Leikkurin valmistelu varastointia varten

⚠ VAARA

Bensiinihöyryt voivat räjähtää.

- **Älä säilytä bensiiniä 30 päivää kauempaa.**
- **Älä varastoi leikkuria suljettuun tilaan lähelle avotulta.**
- **Anna moottorin jäähtyä ennen varastointia.**

1. Lisää polttoaineeseen stabilointiainetta moottorin valmistajan ohjeiden mukaan vuoden viimeisellä polttoainesäiliön täyttökerralla.
2. Käytä leikkuria, kunnes moottori pysähtyy bensiinin loppumisen vuoksi.
3. Pumppaa käsisyöttöpumpulla ja käynnistä moottori uudelleen.
4. Anna moottorin käydä, kunnes se pysähtyy. Kun et enää saa moottoria käyntiin, se on tarpeeksi kuiva.
5. Irrota johto sytytystulpasta.
6. Irrota sytytystulppa, lisää 30 ml öljyä sytytystulpan aukkoon ja vedä narukäynnistintä **hitaasti** useita kertoja, jotta öljy leviäisi kaikkialle sylinteriin ja estäisi sylinterin ruostumisen varastoinnin aikana.
7. Asenna sytytystulppa ja kiristä se momenttiin 20 N·m.
8. Kiristä kaikki mutterit, pultit ja ruuvit.

Kahvan taittaminen

1. Avaa kahvan lukot ja käännä kahva eteenpäin yhteen kahdesta asennosta.

   Tärkeää: Vie kaapelit kahvan nuppien ulkopuolelle, kun taitat yläkahvaa.

   - Leikkurista saadaan mahdollisimman matala kääntämällä kahvaa eteenpäin, kunnes se on etupyöriä vasten (Kuva 28).

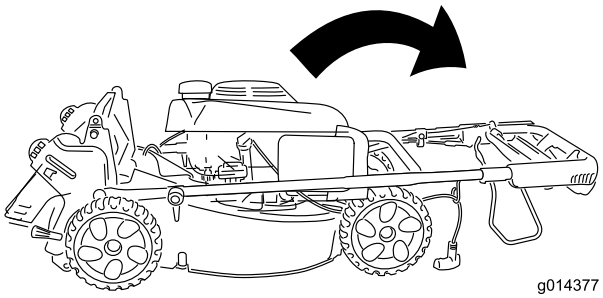

Kuva 28

- Jos haluat varastoida leikkurin siten, että se vie mahdollisimman vähän lattiatilaa, pysäytä kahva pystyasentoon (Kuva 29) ja lukitse kahvan lukot.

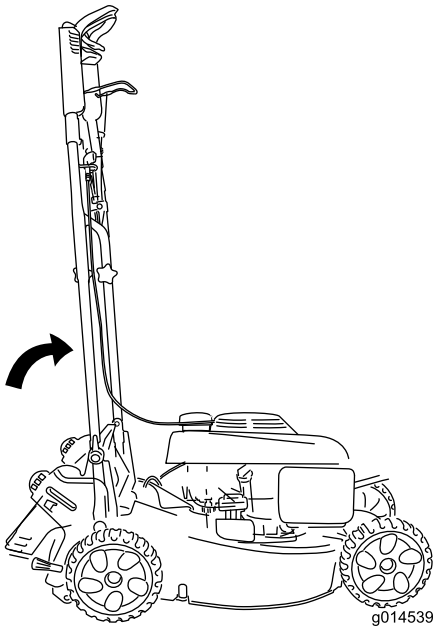

Kuva 29

2. Kahvan suoristamisesta on tietoja käyttöönottoa käsittelevän osan kohdassa Kahvan suoristaminen.

Vianetsintä

Ongelma	Mahdollinen syy	Korjaustoimenpiteet
Moottori ei käynnisty.	1. Johtoa ei ole kytketty sytytystulppaan. 2. Käsisyöttöpumppua ei ole painettu. 3. Polttoainesäiliön korkin ilmareikä on tukossa. 4. Sytytystulppa on syöpynyt tai likainen, tai sen kärkiväli on väärä. 5. Polttoainesäiliö on tyhjä, tai polttoainejärjestelmässä on vanhentunutta polttoainetta.	1. Kytke johto sytytystulppaan. 2. Paina käsisyöttöpumppua kolme kertaa. 3. Puhdista polttoainesäiliön korkin ilmareikä tai vaihda korkki. 4. Tarkista sytytystulppa ja säädä kärkiväliä tarvittaessa. Vaihda sytytystulppa, jos se on syöpynyt, likainen tai murtunut. 5. Tyhjennä ja/tai täytä säiliö uudella bensiinillä. Jos vika ei korjaannu, ota yhteys valtuutettuun huoltoliikkeeseen.
Moottori käynnistyy huonosti tai menettää tehoa.	1. Käsisyöttöpumppua ei ole painettu. 2. Polttoainesäiliön korkin ilmareikä on tukossa. 3. Ilmansuodatinpanos on likainen, ja se heikentää ilmavirtausta. 4. Ruohonleikkurin kotelon alaosassa on leikkuujätettä ja likaa. 5. Sytytystulppa on syöpynyt tai likainen, tai sen kärkiväli on väärä. 6. Moottoriöljyä on liian vähän tai liian paljon, tai öljy on erittäin likaista. 7. Polttoainesäiliössä on vanhentunutta polttoainetta.	1. Paina käsisyöttöpumppua kolme kertaa. 2. Puhdista polttoainesäiliön korkin ilmareikä tai vaihda korkki. 3. Puhdista ilmansuodattimen esipuhdistin ja/tai vaihda paperinen ilmansuodatin. 4. Puhdista kotelon alaosa. 5. Tarkista sytytystulppa ja säädä kärkiväliä tarvittaessa. Vaihda sytytystulppa, jos se on syöpynyt, likainen tai murtunut. 6. Tarkista moottoriöljy. Vaihda öljy, jos se on likaista; lisää tai poista öljyä niin, että sitä on mittatikun Full-merkkiin saakka. 7. Tyhjennä ja/tai täytä säiliö uudella bensiinillä.
Moottori käy epätasaisesti.	1. Käsisyöttöpumppua ei ole painettu. 2. Johtoa ei ole kytketty sytytystulppaan. 3. Sytytystulppa on syöpynyt tai likainen, tai sen kärkiväli on väärä. 4. Ilmansuodatinpanos on likainen, ja se heikentää ilmavirtausta.	1. Paina käsisyöttöpumppua kolme kertaa. 2. Kytke johto sytytystulppaan. 3. Tarkista sytytystulppa ja säädä kärkiväliä tarvittaessa. Vaihda sytytystulppa, jos se on syöpynyt, likainen tai murtunut. 4. Puhdista ilmansuodattimen esipuhdistin ja/tai vaihda paperinen ilmansuodatin.
Ruohonleikkuri tai moottori tärisee liikaa.	1. Ruohonleikkurin kotelon alaosassa on leikkuujätettä ja likaa. 2. Moottorin kiinnityspultit ovat löysällä. 3. Terän kiinnitysmutterit ovat löysällä. 4. Terä on taipunut tai se ei ole tasapainossa.	1. Puhdista kotelon alaosa. 2. Kiristä moottorin kiinnityspultit. 3. Kiristä terän kiinnitysmutterit. 4. Tasapainota terä. Jos terä on taipunut, vaihda se.
Leikkuujälki on epätasaista.	1. Leikkaat aina samansuuntaisesti. 2. Kaikki neljä pyörää eivät ole samalla korkeudella. 3. Ruohonleikkurin kotelon alaosassa on leikkuujätettä ja likaa. 4. Terä on tylsä.	1. Vaihda leikkuusuuntaa. 2. Aseta kaikki neljä pyörää samalle korkeudelle. 3. Puhdista kotelon alaosa. 4. Teroita ja tasapainota terä.

Ongelma	Mahdollinen syy	Korjaustoimenpiteet
Leikkurin itsevetolaitteisto ei toimi.	1. Hihnakotelon alla on likaa. 2. Itsevetolaitteiston vaijeria ei ole säädetty tai se on vaurioitunut.	1. Puhdista lika hihnakotelon alta. 2. Säädä itsevetolaitteiston vaijeri. Vaihda vaijeri tarvittaessa.

Kansainväliset jakelijat

Jakelija:	Maa:	Puhelinnumero:
Atlantis Su ve Sulama Sisstemleri Lt	Turkki	90 216 344 86 74
Balama Prima Engineering Equip.	Hongkong	852 2155 2163
B-Ray Corporation	Korea	82 32 551 2076
Casco Sales Company	Puerto Rico	787 788 8383
Ceres S.A.	Costa Rica	506 239 1138
CSSC Turf Equipment (pvt) Ltd.	Sri Lanka	94 11 2746100
Cyril Johnston & Co.	Pohjois-Irlanti	44 2890 813 121
Equiver	Meksiko	52 55 539 95444
Femco S.A.	Guatemala	502 442 3277
G.Y.K. Company Ltd.	Japani	81 726 325 861
Geomechaniki of Athens	Kreikka	30 10 935 0054
Guandong Golden Star	Kiina	86 20 876 51338
Hako Ground and Garden	Ruotsi	46 35 10 0000
Hako Ground and Garden	Norja	47 22 90 7760
Hayter Limited (U.K.)	Yhdistynyt kuningaskunta	44 1279 723 444
Hydroturf Int. Co Dubai	Arabiemiirikuntien liitto	97 14 347 9479
Hydroturf Egypt LLC	Egypti	202 519 4308
Ibea S.P.A.	Italia	39 0331 853611
Irriamc	Portugali	351 21 238 8260
Irrigation Products Int'l Pvt Ltd.	Intia	86 22 83960789
Jean Heybroek b.v.	Alankomaat	31 30 639 4611
Lely (U.K.) Limited	Yhdistynyt kuningaskunta	44 1480 226 800
Maquiver S.A.	Kolumbia	57 1 236 4079
Maruyama Mfg. Co. Inc.	Japani	81 3 3252 2285
Metra Kft	Unkari	36 1 326 3880
Mountfield a.s.	Tšekin tasavalta	420 255 704 220
Munditol S.A.	Argentiina	54 11 4 821 9999
Oslinger Turf Equipment SA	Ecuador	593 4 239 6970
Oy Hako Ground and Garden Ab	Suomi	358 987 00733
Parkland Products Ltd.	Uusi-Seelanti	64 3 34 93760
Prochaska & Cie	Itävalta	43 1 278 5100
RT Cohen 2004 Ltd.	Israel	972 986 17979
Riversa	Espanja	34 9 52 83 7500
Roth Motorgerate GmbH & Co.	Saksa	49 7144 2050
Sc Svend Carlsen A/S	Tanska	45 66 109 200
Solvert S.A.S.	Ranska	33 1 30 81 77 00
Spypros Stavrinides Limited	Kypros	357 22 434131
Surge Systems India Limited	Intia	91 1 292299901
T-Markt Logistics Ltd.	Unkari	36 26 525 500
Toro Australia	Australia	61 3 9580 7355
Toro Europe BVBA	Belgia	32 14 562 960

Toron takuu

Ehdot ja takuunalaiset tuotteet

The Toro® Company ja sen tytäryhtiö Toro Warranty Company antavat yhteisen sopimuksensa mukaisesti takuun korjata alempana mainitun, kotikäytössä olleen* Toro-tuotteen, jos siinä ilmenee materiaali- tai valmistusvikoja.

Tuotteille annetaan seuraavat takuuajat ostopäivästä lukien:

Tuotteet	Takuuaika
Työnnettävät ruohonleikkurit	Kahden vuoden rajoitettu takuu
Takamoottoriset ajoleikkurit	Kahden vuoden rajoitettu takuu
Ajoleikkurit ja puutarhatraktorit	Kahden vuoden rajoitettu takuu
Sähkökäyttöiset kannettavat laitteet	Kahden vuoden rajoitettu takuu
Lumilingot	Kahden vuoden rajoitettu takuu
Paikallaan kääntyvät kuluttajalaitteet	Kahden vuoden rajoitettu takuu

* Alkuperäinen ostaja on henkilö, joka alun perin osti Toro-tuotteen.

* Kotikäyttö tarkoittaa tuotteen käyttöä samalla tontilla, missä kotisi sijaitsee. Käyttöä useammassa kuin yhdessä paikassa, käyttöä laitoksessa tai vuokrakäyttöä pidetään kaupallisena käyttönä, johon sovelletaan kaupalliseen käyttöön annettua takuuta.

Rajoitettu takuu – kaupallinen käyttö

Toro Kuluttajakäyttöön tarkoitetuille laitteille ja lisälaitteille, joita käytetään kaupallisesti, laitoksissa tai vuokrakalustona, annetaan materiaali- ja valmistusvirhetakuu seuraaviksi ajanjaksoiksi alkuperäisestä ostopäivästä lukien:

Tuotteet	Takuuaika
Työnnettävät ruohonleikkurit	90 päivän takuu
Takamoottoriset ajoleikkurit	90 päivän takuu
Ajoleikkurit ja puutarhatraktorit	90 päivän takuu
Sähkökäyttöiset kannettavat laitteet	90 päivän takuu
Lumilingot	90 päivän takuu
Paikallaan kääntyvät kuluttajalaitteet	45 päivän takuu

Takuuhuollon ohjeet

Jos uskot, että Toro-tuotteessasi on materiaali- tai valmistusvirhe, toimi seuraavasti:

1. Ota yhteys tuotteen myyjään huollon järjestämiseksi. Jos et voi jostain syystä ottaa yhteyttä tuotteen myyjään, ota yhteys mihin tahansa valtuutettuun Toro-jälleenmyyjään.
2. Vie laite ja ostotodistus (ostokuitti) huoltoliikkeeseen. Jos et ole tyytyväinen huoltoliikkeen arvioon tai saamaasi palveluun, ota yhteys Toroon:

   Customer Care Department, Consumer Division
   The Toro Company
   8111 Lyndale Avenue South
   Bloomington, MN 55420-1196
   Päällikkö: Tekninen tuotetuki: 001–952–887–8248

   Katso oheinen jakelijaluettelo

Omistajan vastuut

Toro-laitetta on huollettava *käyttöoppaan* huolto-ohjeiden mukaisesti. Tällaisen kunnossapidon kustannuksista vastaa omistaja huollon suorittajasta riippumatta.

Takuun ulkopuoliset kohteet ja viat

Tämä takuu ei kata seuraavia:

- Määräaikaishuolto tai kuluvat osat, esim. roottorilavat, kaavinterät, hihnat, polttoaine, voiteluaineet, öljynvaihdot, sytytystulpat, kaapeli/vivusto tai jarrujen säätö.
- Laitteet tai osat, joita on muutettu tai käytetty väärin, tai jotka on vaihdettava tai korjattava onnettomuuksien tai asianmukaisen huollon laiminlyönnin vuoksi.
- Korjaukset, jotka johtuvat vanhan polttoaineen (yli kuukauden ikäisen) käytöstä tai siitä, että laitetta ei ole valmisteltu oikein ennen kuin se on jätetty käyttämättä yli kuukauden ajaksi.
- Moottori ja vaihteisto. Niihin sovelletaan asianmukaisen valmistajan takuita ja niiden erillisiä takuuehtoja.

Kaikki näiden takuiden piiriin kuuluvat korjaukset on suoritettava valtuutetussa Toro-huoltoliikkeessä, ja niissä saa käyttää vain Toron hyväksymiä varaosia.

Yleiset ehdot

Ostajaa suojaavat maakohtaiset lait. Tämä takuu ei rajoita ostajan lakisääteisiä oikeuksia.