Form No. 3367-314 Rev A

CE-sæt

Groundsmaster 360-universalmaskine

Modelnr. 30507

Monteringsvejledning

Bemærk: Maskinens venstre og højre side er som set fra den normale betjeningsposition.

Sikkerhed

Sikkerheds- og instruktionsmærkater

Sikkerheds- og instruktionsmærkaterne kan nemt ses af operatøren og er placeret tæt på potentielle risikoområder. Beskadigede eller bortkomne mærkater skal udskiftes.

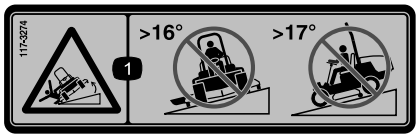

117-3274

1. Risiko for væltning – slå ikke græs på tværs af skråninger med en hældning på over 16 grader, og slå ikke græs op eller ned ad skråninger med en hældning på over 17 grader.



117-3294

1. Risiko for væltning – slå ikke græs på tværs af skråninger med en hældning på over 18 grader, og slå ikke græs op eller ned ad skråninger med en hældning på over 19 grader.

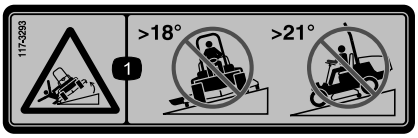

117-3293

1. Risiko for væltning – slå ikke græs på tværs af skråninger med en hældning på over 18 grader, og slå ikke græs op eller ned ad skråninger med en hældning på over 21 grader.

© 2010—The Toro® Company
8111 Lyndale Avenue South
Bloomington, MN 55420

Registrer dit produkt på www.Toro.com.

CE

Oversættelse af original (DA)
Trykt i USA.
Alle rettigheder forbeholdes

Montering

Løsdele

Brug skemaet herunder til at kontrollere, at alle dele er blevet leveret.

Fremgangsmåde	Beskrivelse	Antal	Anvendelse
1	Trykmøtrik (3/8 tomme)	2	Fastgør opbevaringsrummet
2	Lås Låseplade Bolt, (3/8 x 1 tomme) Flangelåsemøtrik (3/8 tomme) Låsenøgle	1 1 1 1 1	Monter motorhjelmslåsen
3	Flangehovedbolt (3/8 x 1 tomme) Trykmøtrik (3/8 tomme) Kontramøtrik (3/8 tomme)	1 1 1	Fastgør gulvpladen
4	Flangehovedbolt (3/8 x 1 tomme) Trykmøtrik (3/8 tomme) Kontramøtrik (3/8 tomme)	1 1 1	Fastgør sædepladen
5	Trykmøtrik	2	Fastgør fordækslet
6	Flangehovedbolt (5/16 x 1-1/4 tommer) Kontramøtrik (5/16 tomme) Trykmøtrik	2 2 2	Fastgør remskærmene
7	Trykmøtrik	4	Fastgør fodpladen (kun modeller med førerhus)
8	Trykmøtrik	4	Fastgør brandvæggen (kun modeller med førerhus)
9	Sikkerhedsmærkat, 117–3274 Sikkerhedsmærkat, 117-3294 Sikkerhedsmærkat, 117-3293	1 1 1	Klæb mærkatet på

1

Fastgørelse af opbevarings-rummet

Dele, der skal bruges til dette trin:

2	Trykmøtrik (3/8 tomme)

Fremgangsmåde

1. Parker maskinen på en plan flade, sænk skjoldet, aktiver parkeringsbremsen, og sluk motoren. Fjern nøglen fra tændingen.
2. Åbn motorhjelmen, og løft den op. Brug støttepinden til at holde den på plads.
3. Fjern flangehovedboltene (2), der fastgør opbevaringsrummets støttebeslag til stellet (Figur 1).

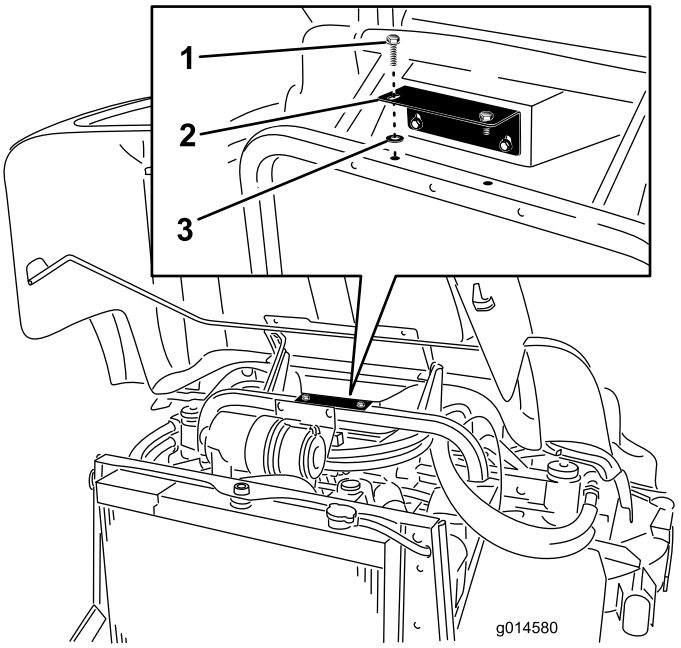

Figur 1

1. Flangehovedbolt
2. Opbevaringsrummets støttebeslag
3. Trykmøtrik

4. Monter flangehovedboltene i opbevaringsrummets støttebeslag ved hjælp af trykmøtrikker (3/8 tomme).
5. Fastgør opbevaringsrummets støttebeslag med flangehovedboltene.

2

Montering af motorhjelmslåsen

Dele, der skal bruges til dette trin:

1	Lås
1	Låseplade
1	Bolt, (3/8 x 1 tomme)
1	Flangelåsemøtrik (3/8 tomme)
1	Låsenøgle

Fremgangsmåde

1. Åbn motorhjelmen, og løft den op. Brug støttepinden til at holde den på plads.
2. Fjern proppen fra det firkantede hul i motorhjelmens højre side. Kasser proppen (Figur 2).
3. Fjern låsemøtrikken fra låseenheden.

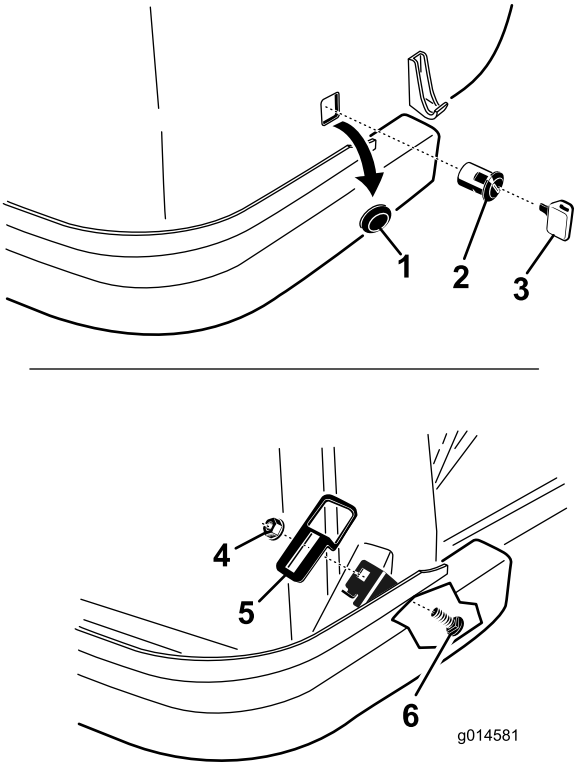

Figur 2

1. Prop
2. Lås
3. Låsenøgle
4. Flangemøtrik
5. Låseplade
6. Bræddebolt

4. Monter motorhjelmslåsen gennem det firkantede hul i højre side af motorhjelmen. Låsen skal placeres på indersiden af motorhjelmen og pege nedad.
5. Monter låsemøtrikken på låsen for at fastgøre den på motorhjelmen.
6. Find det firkantede hul i fligen på højre side af vangen. Monter låsepladen på fligen med en bræddebolt og en flangemøtrik. Placer låsepladen som vist i Figur 2.
7. Luk motorhjelmen langsomt for at se, om låsen griber fat. Hvis den ikke griber fat, skal skruen, der fastgør låsepladen til kølerbeslaget, løsnes, og pladen justeres om nødvendigt. Stram skruerne, og kontroller, at låsen griber fat.
8. Brug nøglen til at låse og låse op. Opbevar nøglen et praktisk sted, du ikke glemmer.

3

Fastgørelse af gulvpladen

Dele, der skal bruges til dette trin:

1	Flangehovedbolt (3/8 x 1 tomme)
1	Trykmøtrik (3/8 tomme)
1	Kontramøtrik (3/8 tomme)

Fremgangsmåde

1. Hæv gulvpladen.
2. Monter en kontramøtrik ved hullet i stellet under forreste højre hjørne af gulvpladen (Figur 3).

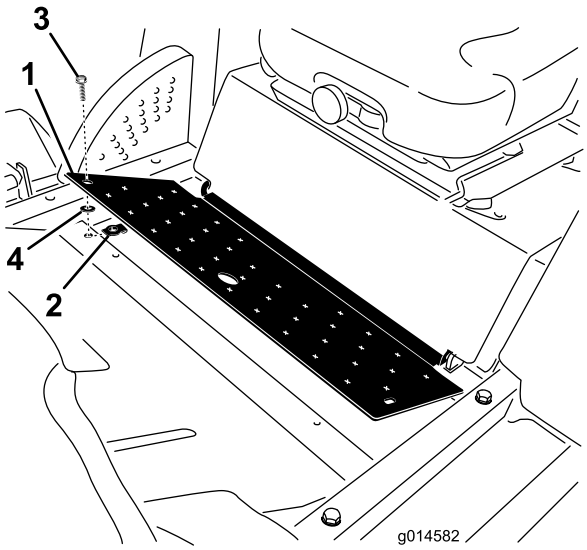

Figur 3

1. Gulvplade
2. Kontramøtrik
3. Flangehovedbolt
4. Trykmøtrik

3. Monter en flangehovedbolt i gulvpladen ved hjælp af en trykmøtrik (3/8 tomme).
4. Fastgør gulvpladen på stellet med flangehovedbolten (3/8 x 1 tomme).

4

Fastgørelse af sædepladen

Dele, der skal bruges til dette trin:

1	Flangehovedbolt (3/8 x 1 tomme)
1	Trykmøtrik (3/8 tomme)
1	Kontramøtrik (3/8 tomme)

Fremgangsmåde

1. Hæv sædepladen.
2. Monter en kontramøtrik ved hullet i stellet under bageste venstre hjørne af sædepladen (Figur 4).

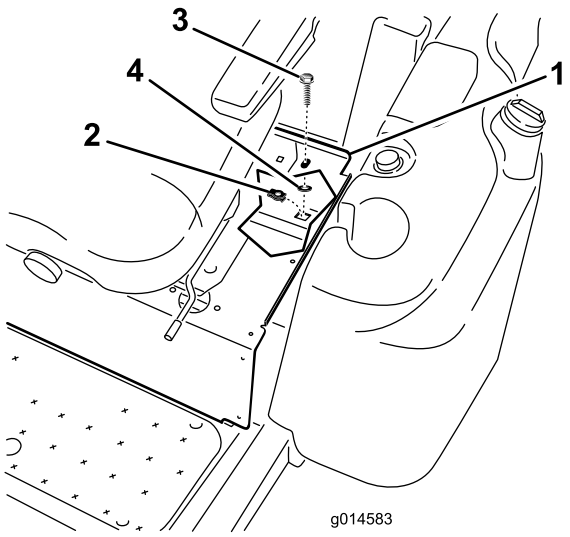

Figur 4

1. Sædeplade
2. Kontramøtrik
3. Flangehovedbolt
4. Trykmøtrik

3. Monter flangehovedbolten i sædepladen ved hjælp af en trykmøtrik (3/8 tomme).
4. Fastgør sædepladen på stellet med flangehovedbolten (3/8 x 1 tomme).

5

Fastgørelse af fordækslet

Dele, der skal bruges til dette trin:

2	Trykmøtrik

Fremgangsmåde

1. Fjern flangehovedboltene (2), der fastgør fordækslet oven på forakslen (Figur 5).

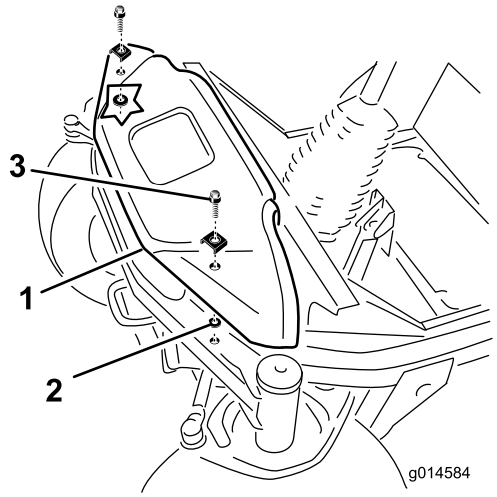

Figur 5

1. Fordæksel
2. Trykmøtrik
3. Flangehovedbolt

2. Monter flangehovedboltene på fordækslet ved hjælp af trykmøtrikkerne (3/8 tomme).
3. Fastgør fordækslet på forakslen med flangehovedboltene.

6

Fastgørelse af remskærmene

Dele, der skal bruges til dette trin:

2	Flangehovedbolt (5/16 x 1-1/4 tommer)
2	Kontramøtrik (5/16 tomme)
2	Trykmøtrik

Fremgangsmåde

Udfør proceduren for remskærmene i højre og venstre side.

1. Fjern håndgrebene, der fastgør remskærmene på plæneklipperskjoldet (Figur 6). Fjern remskærmene.
2. Monter en kontramøtrik ved det forreste hul i skjoldbeslaget.

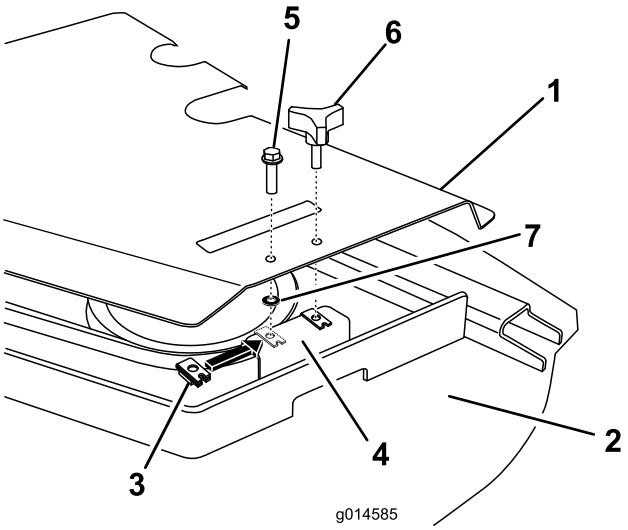

Figur 6

1. Remskærm
2. Plæneklipperskjold
3. Kontramøtrik
4. Skjoldbeslag
5. Bolt (5/16 x 1-1/4 tomme)
6. Håndgreb
7. Trykmøtrik

3. Monter bolten i remskærmen ved hjælp af en trykmøtrik (5/16 tomme).
4. Fastgør remskærmen på skjoldbeslaget med bolten (5/16 x 1-1/4 tommer).
5. Sæt håndgrebet på igen.

7

Fastgørelse af gulvpladen

Dele, der skal bruges til dette trin:

4	Trykmøtrik

Fremgangsmåde

(Kun modeller med førerhus)

1. Fjern boltene (4), der fastgør gulvpladen på stellet (Figur 7).

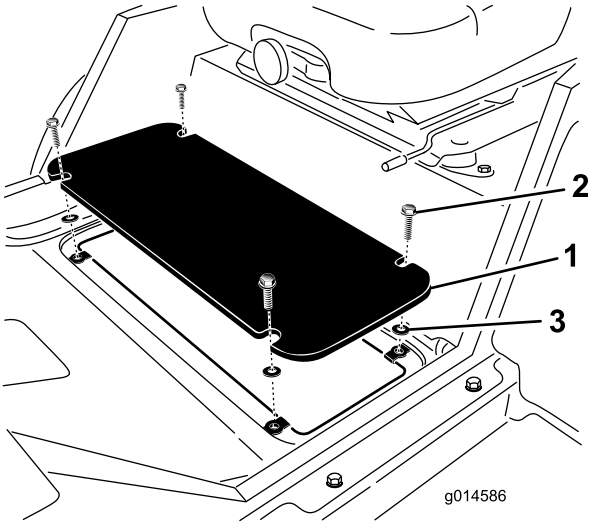

Figur 7

1. Gulvplade
2. Flangehovedbolt
3. Trykmøtrik

2. Monter flangehovedboltene i gulvpladen ved hjælp af trykmøtrikker (3/8 tomme).
3. Fastgør gulvpladen på stellet med flangehovedboltene.

8

Fastgørelse af brandvæggen

Dele, der skal bruges til dette trin:

4	Trykmøtrik

Fremgangsmåde

(Kun modeller med førerhus)

1. Fjern boltene (4), der fastgør brandvæggen på stellet (Figur 8).

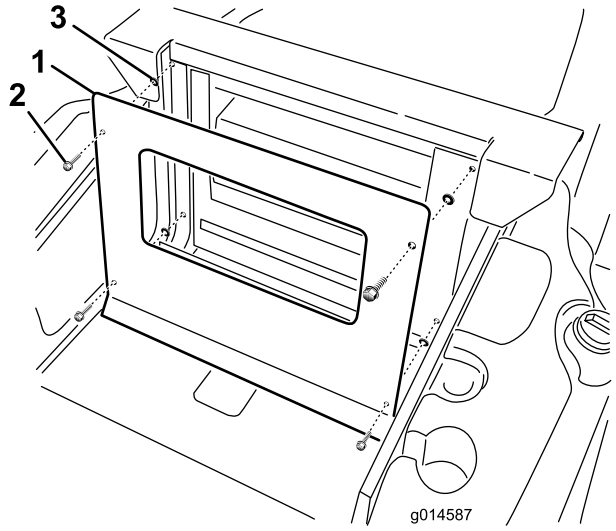

Figur 8

1. Brandvæg
2. Flangehovedbolt
3. Trykmøtrik

2. Monter flangehovedboltene i brandvæggen ved hjælp af trykmøtrikker (3/8 tomme).
3. Fastgør brandvæggen på stellet med flangehovedboltene.

9

Påklæbning af mærkat

Dele, der skal bruges til dette trin:

1	Sikkerhedsmærkat, 117–3274
1	Sikkerhedsmærkat, 117-3294
1	Sikkerhedsmærkat, 117-3293

Fremgangsmåde

1. Rengør omhyggeligt området, hvor mærkatet skal påklæbes (Figur 9).

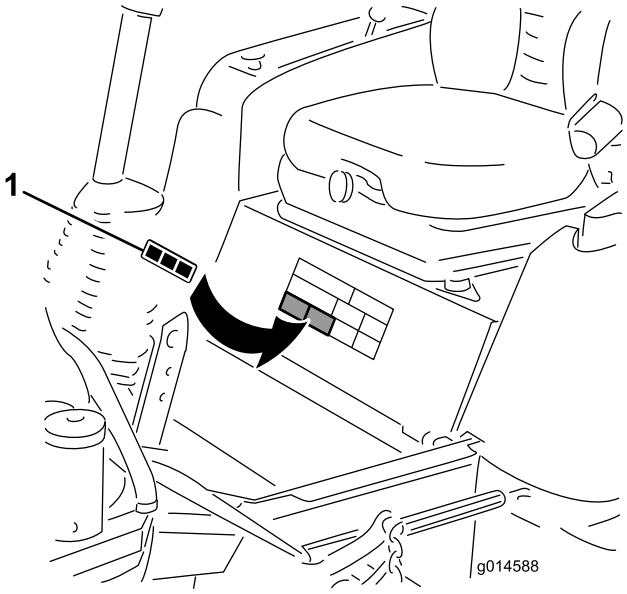

Figur 9

1. Mærkat

2. Afgør, hvilken mærkat der er relevant for maskinmodellen, pil mærkaten af papiret, og sæt den på plads. Kasser de resterende mærkater.
   - Mærkat 117–3274 – til model 30541 og 30542
   - Mærkat 117-3294 – til model 30538 og 30539
   - Mærkat 117-3293 – til model 30535 og 30536
3. Tryk hen over mærkatens overflade, idet du starter fra midten af mærkaten og arbejder ud mod kanterne med overlappende strøg.



Count on it.