Form No. 3367-316 Rev A

Kit CE

Máquina multiuso Groundsmaster 360

Nº de modelo 30507

Instrucciones de instalación

Nota: Los lados derecho e izquierdo de la máquina se determinan desde la posición normal del operador.

Seguridad

Pegatinas de seguridad e instrucciones

Las pegatinas de seguridad e instrucciones están a la vista del operador y están ubicadas cerca de cualquier zona de peligro potencial. Sustituya cualquier pegatina que esté dañada o que falte.

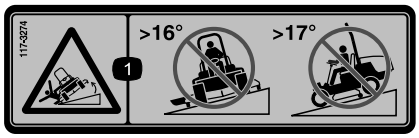

117-3274

1. Peligro de vuelco — no siegue de través en pendientes de más de 16 grados; no siegue hacia arriba o hacia abajo en pendientes de más de 17 grados.



117-3294

1. Peligro de vuelco — no siegue de través en pendientes de más de 18 grados; no siegue hacia arriba o hacia abajo en pendientes de más de 19 grados.



117-3293

1. Peligro de vuelco — no siegue de través en pendientes de más de 18 grados; no siegue hacia arriba o hacia abajo en pendientes de más de 21 grados.

© 2010—The Toro® Company
8111 Lyndale Avenue South
Bloomington, MN 55420

Registre su producto en www.Toro.com.

CE

Traducción del original (ES)
Impreso en EE.UU.
Reservados todos los derechos

Instalación

Piezas sueltas

Utilice la tabla siguiente para verificar que no falta ninguna pieza.

Procedimiento	Descripción	Cant.	Uso
1	Tuerca de ajuste rápido (3/8 pulgada)	2	Sujete el compartimento de almacenamiento
2	Cerradura Cerradero Perno (3/8 x 1 pulgada) Contratuerca con arandela prensada (3/8 pulgada) Llave de la cerradura	1 1 1 1 1	Instale la cerradura del capó
3	Perno con arandela prensada (3/8 x 1 pulgada) Tuerca de ajuste rápido (3/8 pulgada) Tuerca de retención (3/8 pulgada)	1 1 1	Sujete la chapa de suelo
4	Perno con arandela prensada (3/8 x 1 pulgada) Tuerca de ajuste rápido (3/8 pulgada) Tuerca de retención (3/8 pulgada)	1 1 1	Sujete la chapa del asiento
5	Tuerca de ajuste rápido	2	Sujete la cubierta delantera
6	Perno con arandela prensada (5/16 x 1-1/4 pulgadas). Tuerca de retención (5/16 pulgada) Tuerca de ajuste rápido	2 2 2	Sujete las cubiertas de las correas
7	Tuerca de ajuste rápido	4	Sujete la chapa de suelo (modelos con cabina solamente)
8	Tuerca de ajuste rápido	4	Sujete el mamparo cortafuegos (modelos con cabina solamente)
9	Pegatina de seguridad, 117–3274 Pegatina de seguridad, 117–3294 Pegatina de seguridad, 117–3293	1 1 1	Instale la pegatina

1

Sujeción del compartimento de almacenamiento

Piezas necesarias en este paso:

2	Tuerca de ajuste rápido (3/8 pulgada)

Procedimiento

1. Aparque la máquina en una superficie nivelada, baje la carcasa, ponga el freno de estacionamiento y pare el motor. Retire la llave de contacto.
2. Desenganche y levante el capó. Utilice la varilla de soporte para sujetarlo.
3. Retire los 2 tornillos con arandela prensada que sujetan el soporte del compartimento de almacenamiento al bastidor (Figura 1).

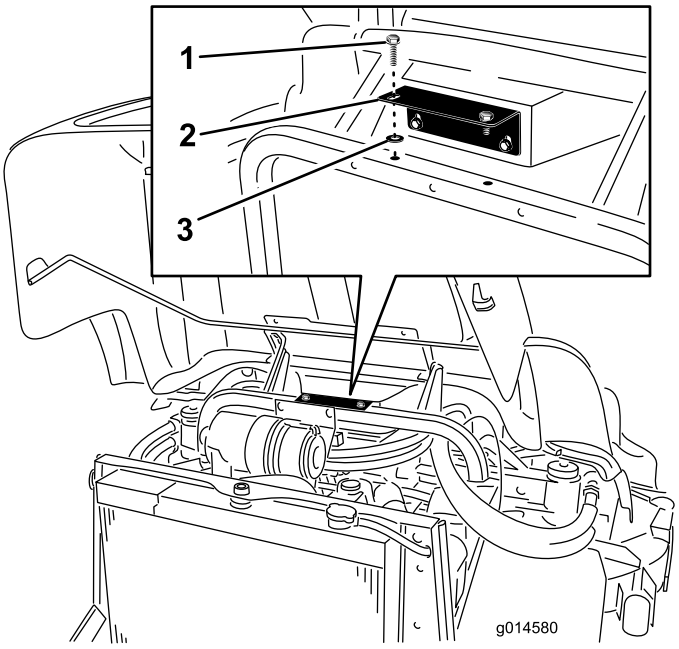

Figura 1

1. Perno con arandela prensada
2. Soporte del compartimiento de almacenamiento
3. Tuerca de ajuste rápido

4. Instale los pernos con arandela prensada en el soporte del compartimento de almacenamiento usando tuercas de ajuste rápido (3/8 pulgada).
5. Sujete el soporte del compartimiento de almacenamiento con los pernos con arandela prensada.

2

Instalación de la cerradura del capó

Piezas necesarias en este paso:

1	Cerradura
1	Cerradero
1	Perno (3/8 x 1 pulgada)
1	Contratuerca con arandela prensada (3/8 pulgada)
1	Llave de la cerradura

Procedimiento

1. Desenganche y levante el capó. Utilice la varilla de soporte para sujetarlo.
2. Retire el tapón del hueco cuadrado situado en el lado derecho del capó. Deseche el tapón (Figura 2).
3. Retire la contratuerca de la cerradura.

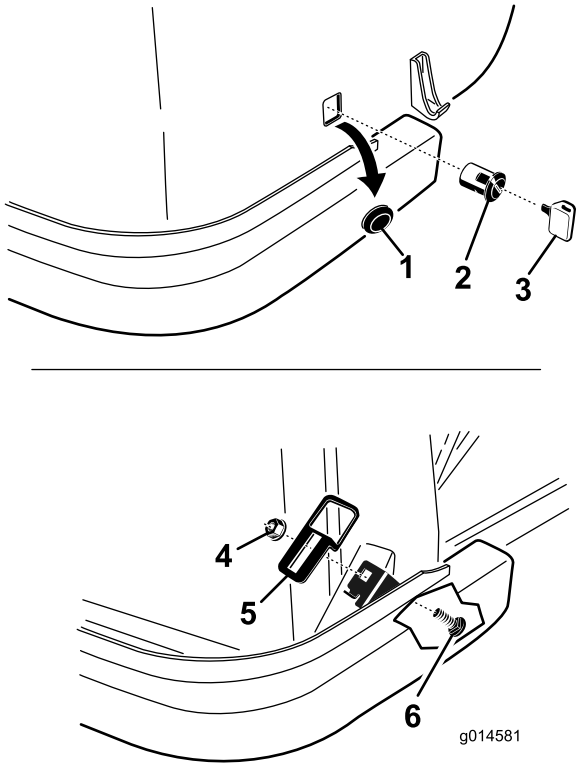

Figura 2

1. Tapón
2. Cerradura
3. Llave de la cerradura
4. Tuerca con arandela prensada
5. Cerradero
6. Tornillo de cuello cuadrado

4. Instale la cerradura por el hueco cuadrado del lado derecho del capó. El pestillo debe quedar dentro del capó, orientado hacia abajo.
5. Instale la contratuerca en la cerradura para sujetarlo al capó.
6. Localice el hueco cuadrado en la pestaña del lado derecho del travesaño del bastidor. Monte el cerradero en la pestaña con un tornillo de cuello cuadrado y una tuerca con arandela prensada. Coloque el cerradero según se muestra en Figura 2.
7. Cierre el capó lentamente para ver si el pestillo se engancha. Si no es así, afloje el tornillo que sujeta el cerradero al soporte del radiador y ajuste el cerradero según sea necesario. Apriete los tornillos y compruebe que el pestillo se engancha correctamente.
8. Utilice la llave para abrir/cerrar la cerradura. Guarde la llave en un lugar práctico y fácil de recordar.

3

Sujeción de la chapa de suelo

Piezas necesarias en este paso:

1	Perno con arandela prensada (3/8 x 1 pulgada)
1	Tuerca de ajuste rápido (3/8 pulgada)
1	Tuerca de retención (3/8 pulgada)

Procedimiento

1. Levante la chapa de suelo.
2. Instale una tuerca de retención en el taladro del bastidor situado debajo de la esquina delantera derecha de la chapa de suelo (Figura 3).

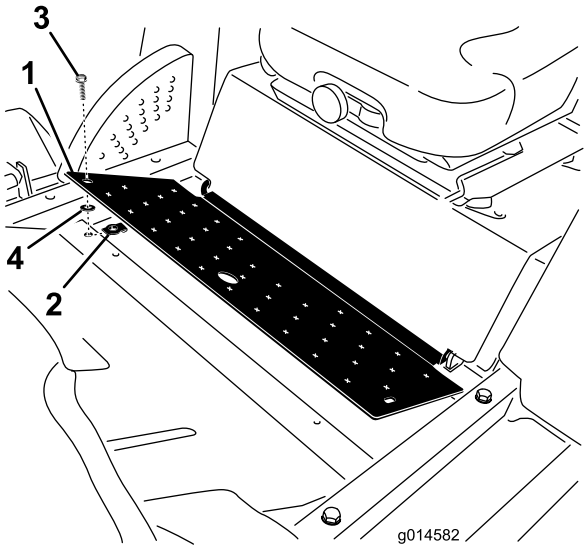

Figura 3

1. Chapa de suelo
2. Tuerca de retención
3. Perno con arandela prensada
4. Tuerca de ajuste rápido

3. Instale un perno con arandela prensada en la chapa de suelo usando una tuerca de ajuste rápido (3/8 pulgada).
4. Sujete la chapa de suelo al bastidor con el perno con arandela prensada (3/8 x 1 pulgada).

4

Sujeción de la chapa del asiento

Piezas necesarias en este paso:

1	Perno con arandela prensada (3/8 x 1 pulgada)
1	Tuerca de ajuste rápido (3/8 pulgada)
1	Tuerca de retención (3/8 pulgada)

Procedimiento

1. Levante la chapa del asiento.
2. Instale una tuerca de retención en el taladro del bastidor debajo de la esquina izquierda trasera de la chapa del asiento (Figura 4).

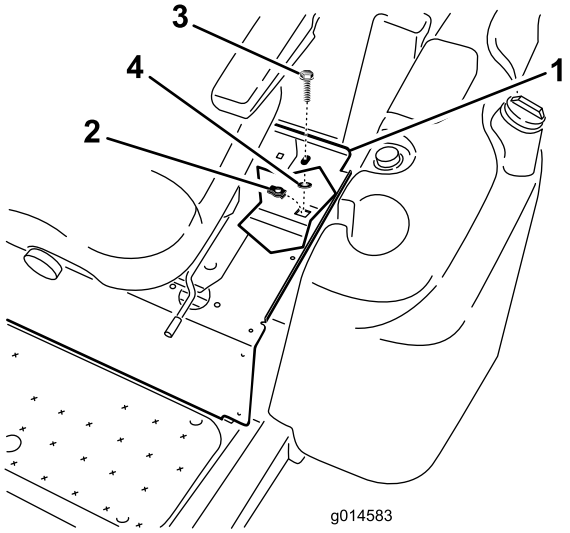

Figura 4

1. Chapa del asiento
2. Tuerca de retención
3. Perno con arandela prensada
4. Tuerca de ajuste rápido

3. Instale el perno con arandela prensada en la chapa del asiento usando una tuerca de ajuste rápido (3/8 pulgada).
4. Sujete la placa del asiento al bastidor con el perno con arandela prensada (3/8 x 1 pulgada).

5

Sujeción de la cubierta delantera

Piezas necesarias en este paso:

2	Tuerca de ajuste rápido

Procedimiento

1. Retire los 2 pernos con arandela prensada que sujetan la cubierta delantera a la parte superior del eje delantero (Figura 5).

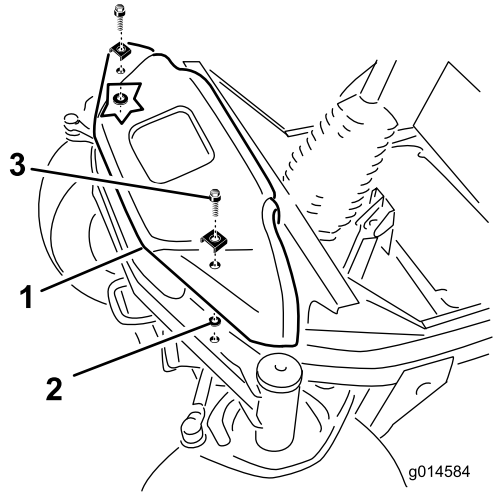

Figura 5

1. Cubierta delantera
2. Tuerca de ajuste rápido
3. Perno con arandela prensada

2. Instale los pernos con arandela prensada en la cubierta delantera usando las tuercas de ajuste rápido (3/8 pulgada).
3. Sujete la cubierta delantera al eje delantero con los pernos con arandela prensada.

6

Sujeción de las cubiertas de las correas

Piezas necesarias en este paso:

2	Perno con arandela prensada (5/16 x 1-1/4 pulgadas).
2	Tuerca de retención (5/16 pulgada)
2	Tuerca de ajuste rápido

Procedimiento

Realice este procedimiento en las cubiertas del lado derecho e izquierdo.

1. Retire los pomos que sujetan las cubiertas de las correas a la carcasa del cortacésped (Figura 6). Retire las cubiertas de la correa.
2. Instale una tuerca de retención en el taladro delantero del soporte de la carcasa.

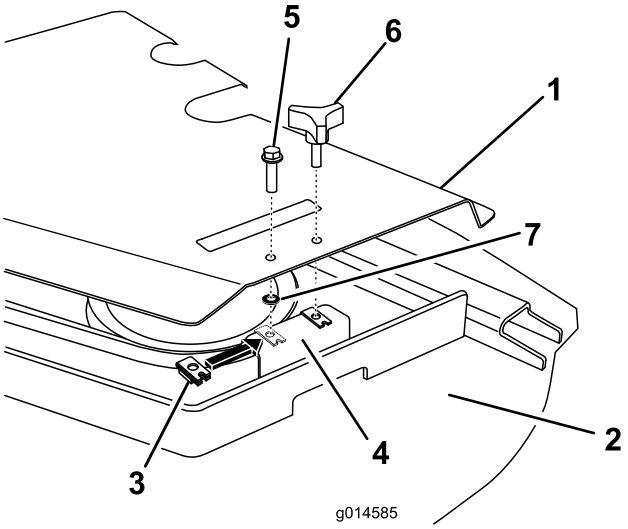

Figura 6

1. Cubierta de la correa
2. Carcasa de corte
3. Tuerca de retención
4. Soporte de la carcasa
5. Perno (5/16 x 1-1/4 pulgadas)
6. Pomo
7. Tuerca de ajuste rápido

3. Instale el perno en la cubierta de la correa usando una tuerca de ajuste rápido (5/16 pulgada).
4. Sujete la cubierta de la correa al soporte de la carcasa con el perno (5/16 x 1-1/4 pulgadas).
5. Vuelva a colocar el pomo.

7

Sujeción de la chapa de suelo

Piezas necesarias en este paso:

4	Tuerca de ajuste rápido

Procedimiento

(Modelos con cabina solamente)

1. Retire los 4 pernos que sujetan la chapa de suelo al bastidor (Figura 7).

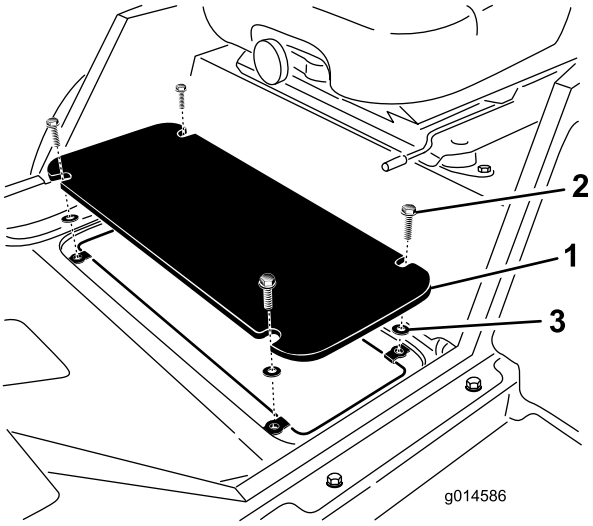

Figura 7

1. Chapa de suelo
2. Perno con arandela prensada
3. Tuerca de ajuste rápido

2. Instale los pernos con arandela prensada en la chapa de suelo usando tuercas de ajuste rápido (3/8 pulgada).
3. Sujete la chapa de suelo al bastidor con los pernos con arandela prensada.

8

Sujeción del mamparo cortafuegos

Piezas necesarias en este paso:

4	Tuerca de ajuste rápido

Procedimiento

(Modelos con cabina solamente)

1. Retire los 4 pernos que sujetan el mamparo cortafuegos al bastidor (Figura 8).

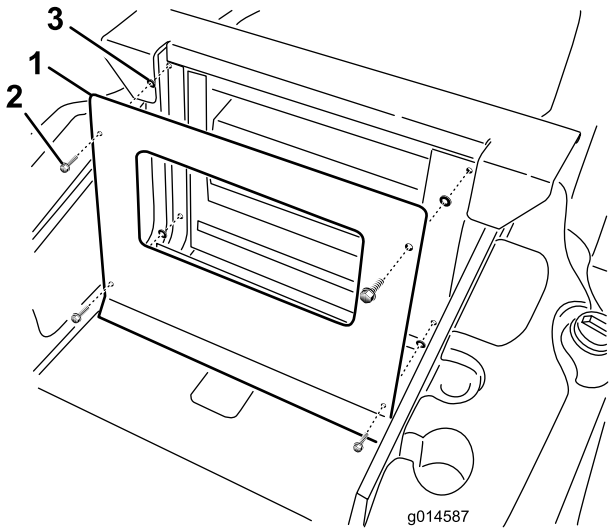

Figura 8

1. Mamparo cortafuegos
2. Perno con arandela prensada
3. Tuerca de ajuste rápido

2. Instale los pernos con arandela prensada en el mamparo cortafuegos usando tuercas de ajuste rápido (3/8 pulgada).
3. Sujete el mamparo cortafuegos al bastidor con los tornillos con arandela prensada.

9

Instalación de la pegatina

Piezas necesarias en este paso:

1	Pegatina de seguridad, 117–3274
1	Pegatina de seguridad, 117–3294
1	Pegatina de seguridad, 117–3293

Procedimiento

1. Limpie a fondo la zona donde se va a instalar la pegatina (Figura 9).

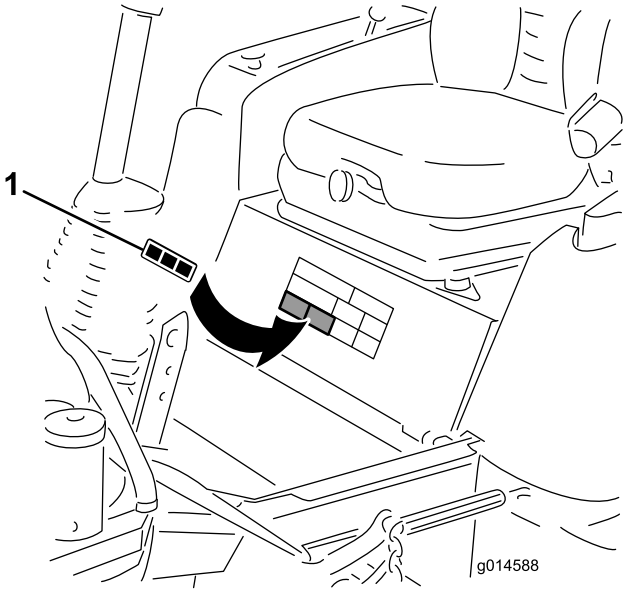

Figura 9

1. Pegatina

2. Identifique la pegatina que corresponde al modelo de la máquina, separe la pegatina del soporte y colóquela en su sitio. Deseche las demás pegatinas.
   - Pegatina 117–3274 - para los Modelos 30541 y 30542
   - Pegatina 117–3294 - para los Modelos 30538 y 30539
   - Pegatina 117–3293 - para los Modelos 30535 y 30536
3. Alise la pegatina con una espátula de goma, trabajando desde el centro hacia los bordes y solapando las pasadas.



Count on it.