Form No. 3367-317 Rev A

CE-varusteet

Groundsmaster 360 -yleisajoyksikkö

Mallinro: 30507

Asennusohjeet

Huomaa: Koneen vasen ja oikea puoli määritellään normaalista käyttöasennosta käsin.

Turvaohjeet

Turva- ja ohjetarrat

Turva- ja ohjetarrat on sijoitettu hyvin näkyville paikoille mahdollisten vaara-alueiden lähettyville. Korvaa vioittuneet tai kadonneet tarrat uusilla.

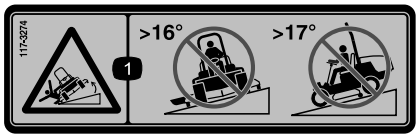

117-3274

1. Kaatumisvaara – älä aja poikittain rinteissä, joiden kallistus on yli 16 astetta, äläkä ylös tai alas rinteissä, joiden kallistus on yli 17 astetta.

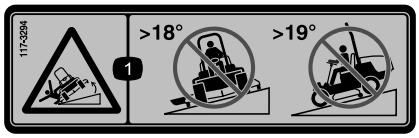

117-3294

1. Kaatumisvaara – älä aja poikittain rinteissä, joiden kallistus on yli 18 astetta, äläkä ylös tai alas rinteissä, joiden kallistus on yli 19 astetta.

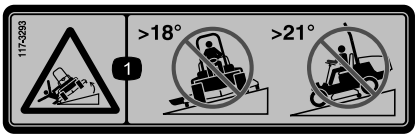

117-3293

1. Kaatumisvaara – älä aja poikittain rinteissä, joiden kallistus on yli 18 astetta, äläkä ylös tai alas rinteissä, joiden kallistus on yli 21 astetta.

© 2010—The Toro® Company
8111 Lyndale Avenue South
Bloomington, MN 55420

Rekisteröi tuotteesi osoitteessa www.Toro.com.

CE

Käännös alkuperäisestä tekstistä (FI)
Painettu Yhdysvalloissa.
Kaikki oikeudet pidätetään

Asennus

Irralliset osat

Tarkista alla olevasta taulukosta, että kaikki osat on toimitettu.

Ohjeet	Kuvaus	Määrä	Käyttökohde
1	Työntömutteri (3/8 tuuma)	2	Kiinnitä säilytyslokero
2	Lukitussalpa Lukitsinlevy Pultti (3/8 x 1 tuuma) Laippalukkomutteri (3/8 tuuma) Salvan avain	1 1 1 1 1	Asenna konepellin lukitussalpa
3	Laippakantapultti (3/8 x 1 tuuma) Työntömutteri (3/8 tuuma) Kiinnikemutteri (3/8 tuuma)	1 1 1	Kiinnitä lattialevy
4	Laippakantapultti (3/8 x 1 tuuma) Työntömutteri (3/8 tuuma) Kiinnikemutteri (3/8 tuuma)	1 1 1	Kiinnitä istuimen alusta
5	Työntömutteri	2	Kiinnitä etusuojus
6	Laippakantapultti (5/16 x 1-1/4 tuumaa) Kiinnikemutteri (5/16 tuuma) Työntömutteri	2 2 2	Kiinnitä hihnasuojukset
7	Työntömutteri	4	Kiinnitä jalkalevy (vain ohjaamomallit)
8	Työntömutteri	4	Kiinnitä paloseinä (vain ohjaamomallit)
9	Turvatarra, 117–3274 Turvatarra, 117–3294 Turvatarra, 117–3293	1 1 1	Asenna tarra

1

Säilytyslokeron kiinnitys

Vaiheeseen tarvittavat osat:

2	Työntömutteri (3/8 tuuma)

Ohjeet

1. Pysäköi kone tasaiselle alustalle, laske leikkuupöytä, kytke seisontajarru ja sammuta moottori. Ota avain pois virtalukosta.
2. Irrota salpa ja nosta konepelti. Tue se paikalleen kannatintangolla.
3. Irrota kaksi laippakantapulttia, jotka kiinnittävät säilytyslokeron tukikannattimen runkoon (Kuva 1).

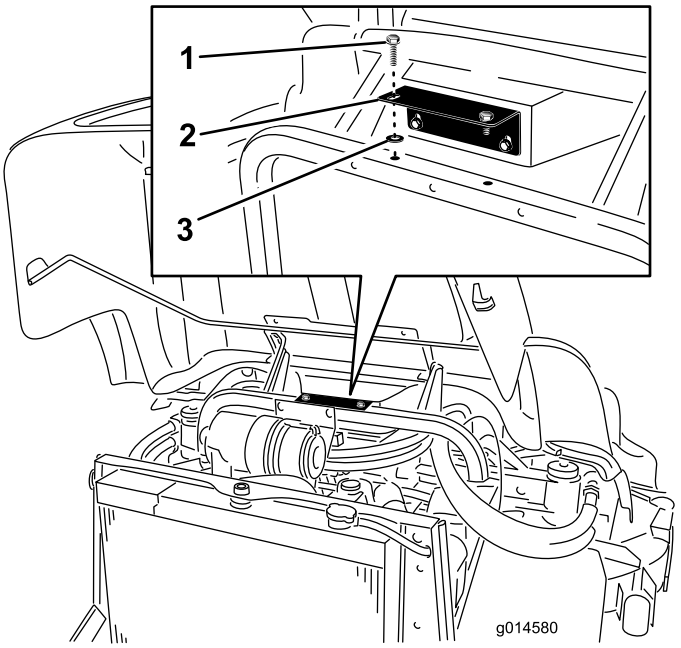

Kuva 1

1. Laippakantapultti
2. Säilytyslokeron tukikannatin
3. Työntömutteri

4. Asenna laippakantapultit säilytyslokeron tukikannattimeen työntömuttereilla (3/8 tuuma).
5. Kiinnitä säilytyslokeron tukikannatin laippakantapulteilla.

2

Konepellin lukitussalvan asennus

Vaiheeseen tarvittavat osat:

1	Lukitussalpa
1	Lukitsinlevy
1	Pultti (3/8 x 1 tuuma)
1	Laippalukkomutteri (3/8 tuuma)
1	Salvan avain

Ohjeet

1. Irrota salpa ja nosta konepelti. Tue se paikalleen kannatintangolla.
2. Irrota tulppa konepellin oikealla puolella olevasta nelikulmaisesta aukosta. Hävitä tulppa (Kuva 2).
3. Irrota lukitusmutteri salpa-kokoonpanosta.

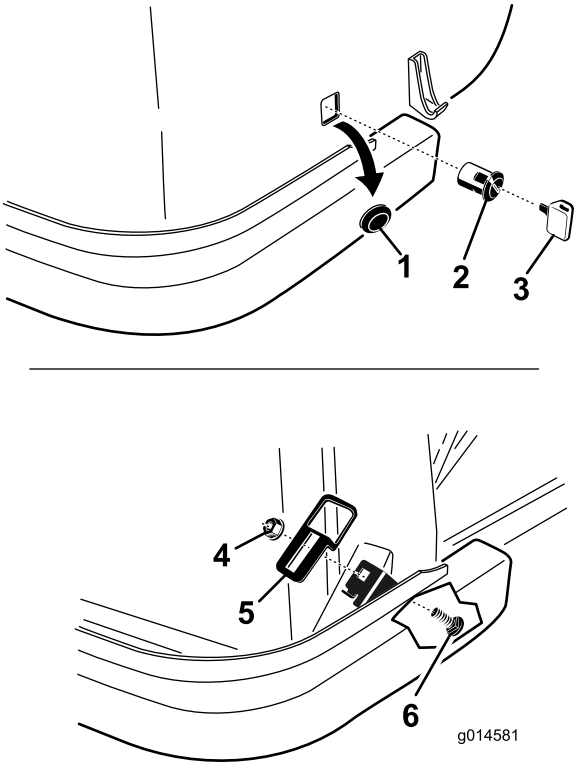

Kuva 2

1. Tulppa
2. Salpa
3. Salvan avain
4. Laippamutteri
5. Lukitsinlevy
6. Lukkoruuvi

4. Asenna lukitussalpa konepellin oikealla puolella olevan nelikulmaisen aukon läpi. Haka on asetettava konepellin sisäpuolelle siten, että se osoittaa alaspäin.
5. Kiinnitä salpa konepeltiin asentamalla siihen lukitusmutteri.
6. Etsi nelikulmainen aukko runkopalkin oikealla puolella olevasta kielekkeestä. Asenna lukitsinlevy kielekkeeseen lukkoruuvilla ja laippamutterilla. Aseta lukitsinlevy paikalleen kuvan mukaisesti (Kuva 2).
7. Tarkista salvan lukittuminen sulkemalla konepelti hitaasti. Jos salpa ei lukitu, löysää ruuvia, joka kiinnittää lukitsinlevyn jäähdyttimen tukeen, ja säädä levyä tarvittaessa. Kiristä ruuvit ja tarkista salvan lukittuminen.
8. Lukitse/avaa salpa avaimella. Säilytä avainta käytännöllisessä ja helposti muistettavassa paikassa.

3

Lattialevyn kiinnitys

Vaiheeseen tarvittavat osat:

1	Laippakantapultti (3/8 x 1 tuuma)
1	Työntömutteri (3/8 tuuma)
1	Kiinnikemutteri (3/8 tuuma)

Ohjeet

1. Nosta lattialevy.
2. Asenna kiinnikemutteri rungossa lattialevyn oikeanpuoleisen etukulman alla olevaan reikään (Kuva 3).

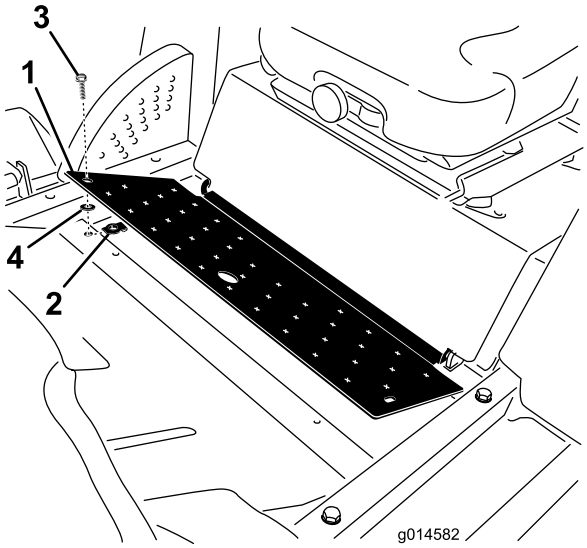

Kuva 3

1. Lattialevy
2. Kiinnikemutteri
3. Laippakantapultti
4. Työntömutteri

3. Asenna laippakantapultti lattialevyyn työntömutterilla (3/8 tuuma).
4. Kiinnitä lattialevy runkoon laippakantapultilla (3/8 x 1 tuuma).

4

Istuimen alustan kiinnitys

Vaiheeseen tarvittavat osat:

1	Laippakantapultti (3/8 x 1 tuuma)
1	Työntömutteri (3/8 tuuma)
1	Kiinnikemutteri (3/8 tuuma)

Ohjeet

1. Nosta istuimen alusta.
2. Asenna kiinnikemutteri rungossa istuimen alustan vasemmanpuoleisen takakulman alla olevaan reikään (Kuva 4).

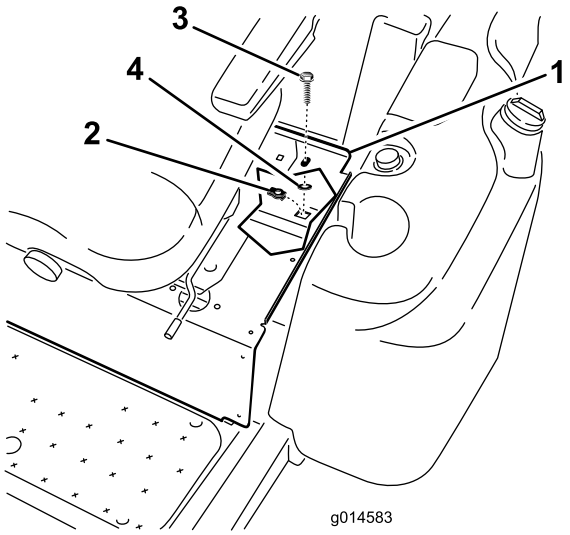

Kuva 4

1. Istuimen alusta
2. Kiinnikemutteri
3. Laippakantapultti
4. Työntömutteri

3. Asenna laippakantapultti istuimen alustaan työntömutterilla (3/8 tuuma).
4. Kiinnitä istuimen alusta runkoon laippakantapultilla (3/8 x 1 tuuma).

5

Etusuojuksen kiinnitys

Vaiheeseen tarvittavat osat:

2	Työntömutteri

Ohjeet

1. Irrota kaksi laippakantapulttia, jotka kiinnittävät etusuojuksen etuakselin yläosaan (Kuva 5).

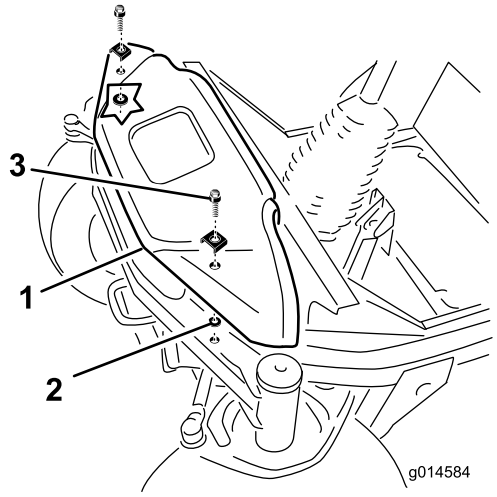

Kuva 5

1. Etusuojus
2. Työntömutteri
3. Laippakantapultti

2. Asenna laippakantapultit etusuojukseen työntömuttereilla (3/8 tuuma).
3. Kiinnitä etusuojus etuakseliin laippakantapulteilla.

6

Hihnasuojusten kiinnitys

Vaiheeseen tarvittavat osat:

2	Laippakantapultti (5/16 x 1-1/4 tuumaa)
2	Kiinnikemutteri (5/16 tuuma)
2	Työntömutteri

Ohjeet

Tee tämä toimenpide oikean- ja vasemmanpuoleisille hihnasuojuksille.

1. Irrota käsinupit, jotka kiinnittävät hihnasuojukset leikkuupöytään (Kuva 6). Irrota hihnasuojukset.
2. Asenna kiinnikemutteri leikkuupöydän kannattimen etummaiseen reikään.

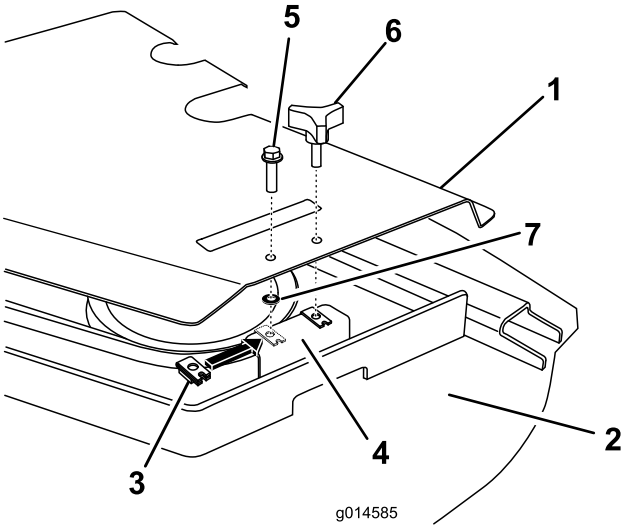

Kuva 6

1. Hihnasuojus
2. Leikkuupöytä
3. Kiinnikemutteri
4. Leikkuupöydän kannatin
5. Pultti (5/16 × 1–1/4 tuumaa)
6. Käsinuppi
7. Työntömutteri

3. Asenna pultti hihnasuojukseen työntömutterilla (5/16 tuuma).
4. Kiinnitä hihnasuojus leikkuupöydän kannattimeen pultilla (5/16 x 1-1/4 tuumaa).
5. Vaihda käsinuppi.

7

Lattialevyn kiinnitys

Vaiheeseen tarvittavat osat:

4	Työntömutteri

Ohjeet

(Vain ohjaamomallit)

1. Irrota neljä pulttia, joilla lattialevy on kiinni rungossa (Kuva 7).

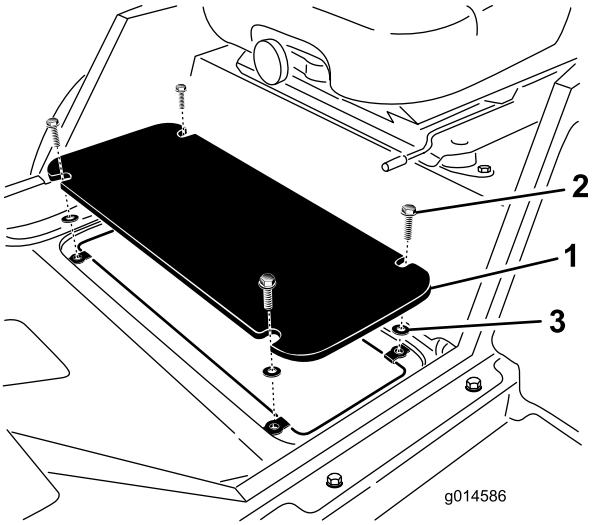

Kuva 7

1. Lattialevy
2. Laippakantapultti
3. Työntömutteri

2. Asenna laippakantapultit lattialevyyn työntömuttereilla (3/8 tuuma).
3. Kiinnitä lattialevy runkoon laippakantapulteilla.

8

Paloseinän kiinnitys

Vaiheeseen tarvittavat osat:

4	Työntömutteri

Ohjeet

(Vain ohjaamomallit)

1. Irrota neljä pulttia, joilla paloseinä on kiinni rungossa (Kuva 8).

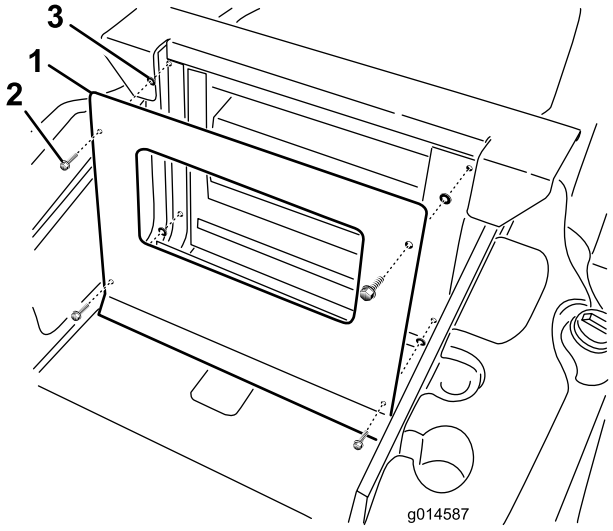

Kuva 8

1. Paloseinä
2. Laippakantapultti
3. Työntömutteri

2. Asenna laippakantapultit paloseinään työntömuttereilla (3/8 tuuma).
3. Kiinnitä paloseinä runkoon laippakantapulteilla.

9

Tarran asennus

Vaiheeseen tarvittavat osat:

1	Turvatarra, 117–3274
1	Turvatarra, 117–3294
1	Turvatarra, 117–3293

Ohjeet

1. Puhdista huolellisesti alue, johon tarra on tarkoitus asentaa (Kuva 9).

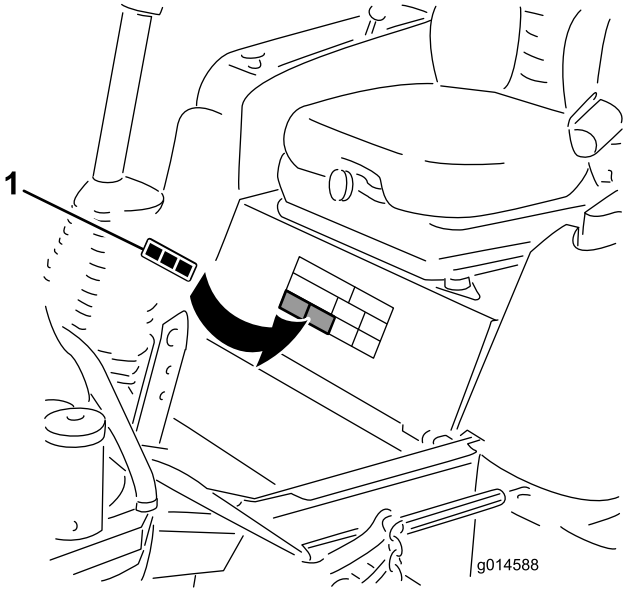

Kuva 9

1. Tarra

2. Valitse ajoyksikkömallia vastaava tarra, irrota tarra taustamateriaalista ja asenna se paikalleen. Hävitä muut tarrat.
   - Tarra 117–3274 malleihin 30541 ja 30542
   - Tarra 117–3294 malleihin 30538 ja 30539
   - Tarra 117–3293 malleihin 30535 ja 30536
3. Kiinnitä tarra vetolastan avulla käyttämällä päällekkäisiä vetoja keskeltä reunoihin päin.



Count on it.