Form No. 3367-318 Rev A

Kit CE

Machine à usages multiples Groundsmaster 360

N° de modèle 30507

Instructions de montage

Remarque: Les côtés gauche et droit de la machine sont déterminés d'après la position de conduite.

Sécurité

Autocollants de sécurité et d'instruction

Des autocollants de sécurité et des instructions bien visibles sont placés près de tous les endroits potentiellement dangereux. Remplacez tout autocollant endommagé ou manquant.

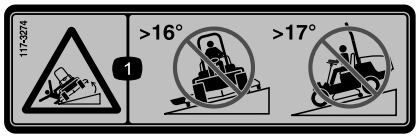

117-3274

1. Risque de renversement – ne tondez pas transversalement sur des pentes de plus de 16 degrés, ni en montant ou en descendant des pentes de plus de 17 degrés.

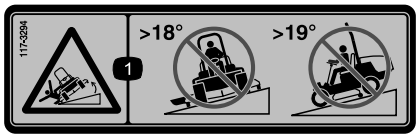

117-3294

1. Risque de renversement – ne tondez pas transversalement sur des pentes de plus de 18 degrés, ni en montant ou en descendant des pentes de plus de 19 degrés.

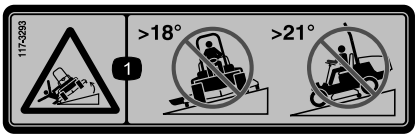

117-3293

1. Risque de renversement – ne tondez pas transversalement sur des pentes de plus de 18 degrés, ni en montant ou en descendant des pentes de plus de 21 degrés.

© 2010—The Toro® Company
8111 Lyndale Avenue South
Bloomington, MN 55420

Enregistrez votre produit à www.Toro.com.

CE

Traduction du texte d'origine (FR)
Imprimé aux États-Unis.
Tous droits réservés

Montage

Pièces détachées

Reportez-vous au tableau ci-dessous pour vérifier si toutes les pièces ont été expédiées.

Procédure	Description	Qté	Utilisation
1	Écrou-poussoir (3/8 pouce)	2	Fixez le compartiment de rangement
2	Verrou Plaque de verrouillage Boulon (3/8 x 1 pouce) Conte-écrou à embase (3/8 pouce) Clé de verrou	1 1 1 1 1	Posez le verrou de capot
3	Boulon à embase (3/8 x 1 pouce) Écrou-poussoir (3/8 pouce) Écrou de retenue (3/8 pouce)	1 1 1	Fixez le panneau de plancher
4	Boulon à embase (3/8 x 1 pouce) Écrou-poussoir (3/8 pouce) Écrou de retenue (3/8 pouce)	1 1 1	Fixez le panneau de siège
5	Écrou poussoir	2	Fixez le couvercle avant
6	Boulon à embase (5/16 x 1-1/4 pouces) Écrou de retenue (5/16 pouce) Écrou poussoir	2 2 2	Fixez les couvercles de courroie
7	Écrou poussoir	4	Fixez le panneau de plancher (modèles à cabine uniquement)
8	Écrou poussoir	4	Fixez la cloison coupe-feu (modèles à cabine uniquement)
9	Autocollant de sécurité (117–3274) Autocollant de sécurité (117-3294) Autocollant de sécurité (117-3293)	1 1 1	Mettez l'autocollant en place

1

Fixation du compartiment de rangement

Pièces nécessaires pour cette opération:

2	Écrou-poussoir (3/8 pouce)

Procédure

1. Garez la machine sur une surface plane et horizontale, abaissez le plateau de coupe, serrez le frein de stationnement et arrêtez le moteur. Enlevez la clé du commutateur d'allumage.
2. Déverrouillez et soulevez le capot. Bloquez-le en position avec la béquille de sécurité.
3. Retirez les (2) boulons à embase qui fixent le support du compartiment de rangement support au cadre (Figure 1).

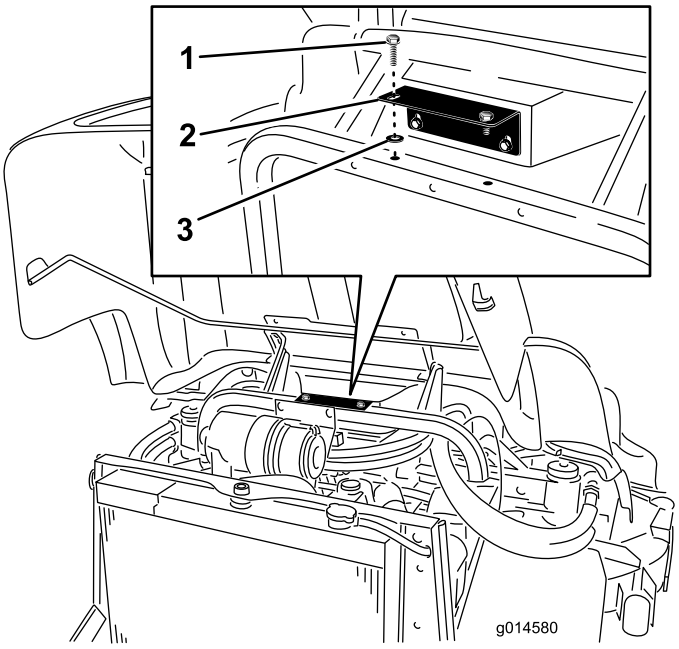

Figure 1

1. Boulon à embase
2. Support de compartiment de rangement
3. Écrou poussoir

4. Fixez les boulons à embase dans le support du compartiment de rangement à l'aide des écrous poussoirs (3/8 pouce).
5. Fixez le support du compartiment de rangement avec les boulons à embase.

2

Pose du verrou de capot

Pièces nécessaires pour cette opération:

1	Verrou
1	Plaque de verrouillage
1	Boulon (3/8 x 1 pouce)
1	Conte-écrou à embase (3/8 pouce)
1	Clé de verrou

Procédure

1. Déverrouillez et soulevez le capot. Bloquez-le en position avec la béquille de sécurité.
2. Enlevez le cache qui masque le trou carré sur le côté droit du capot. Mettez le cache au rebut (Figure 2).
3. Retirez l'écrou de blocage du verrou.

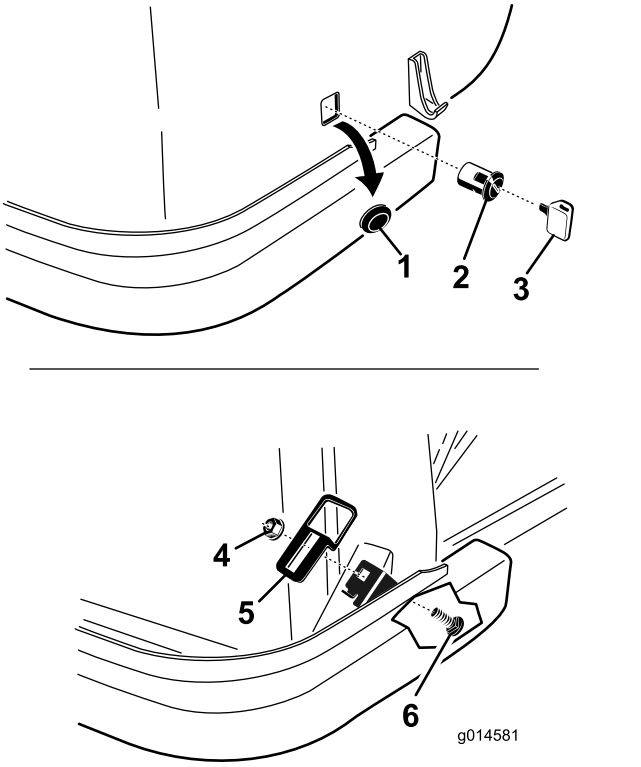

Figure 2

1. Cache
2. Verrou
3. Clé de verrou
4. Écrou à embase
5. Plaque de verrouillage
6. Vis de carrosserie

4. Insérez le verrou dans le trou carré sur le côté droit du capot. Le verrou doit être positionné à l'intérieur du capot et orienté vers le bas.
5. Placez l'écrou de blocage sur le verrou pour le fixer au capot.
6. Localisez le trou carré sur la patte située sur le côté droit du longeron de cadre. Montez la plaque de verrouillage sur la patte avec une vis de carrosserie et un écrou à embase. Positionnez la plaque de verrouillage illustré à la Figure 2.
7. Fermez le capot lentement pour voir si le verrou fonctionne correctement. Si ce n'est pas le cas, desserrez la vis qui fixe la plaque de verrouillage au support de radiateur et ajustez la plaque au besoin. Serrez les vis et vérifiez si le verrou fonctionne correctement.
8. Utilisez la clé pour verrouiller et déverrouiller le verrou. Rangez la clé dans un endroit pratique et facile à retrouver.

3

Fixation du panneau de plancher

Pièces nécessaires pour cette opération:

1	Boulon à embase (3/8 x 1 pouce)
1	Écrou-poussoir (3/8 pouce)
1	Écrou de retenue (3/8 pouce)

Procédure

1. Soulevez le panneau de plancher.
2. Placez un écrou de retenue sur le trou du cadre sous le coin avant droit du panneau de plancher (Figure 3).

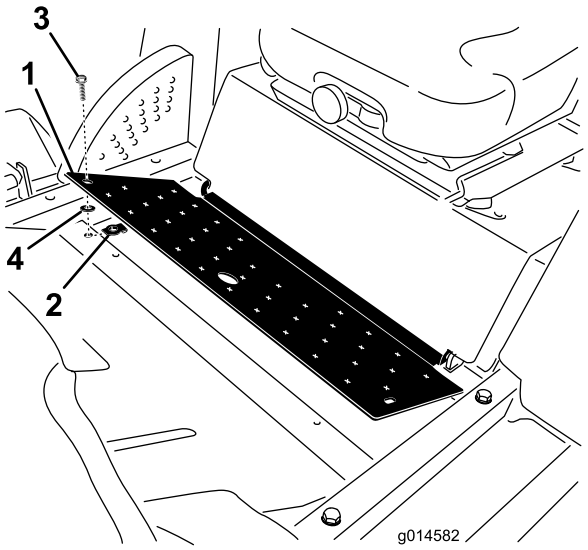

Figure 3

1. Panneau de plancher
2. Écrou de retenue
3. Boulon à embase
4. Écrou poussoir

3. Placez un boulon à embase dans le panneau de plancher à l'aide d'un écrou poussoir (3/8 pouce).
4. Fixez le panneau de plancher au cadre avec le boulon à embase (3/8 x 1 pouce).

4

Fixation du panneau de siège

Pièces nécessaires pour cette opération:

1	Boulon à embase (3/8 x 1 pouce)
1	Écrou-poussoir (3/8 pouce)
1	Écrou de retenue (3/8 pouce)

Procédure

1. Soulevez le panneau de siège.
2. Placez un écrou de retenue sur le trou du cadre sous le coin arrière gauche du panneau de siège (Figure 4).

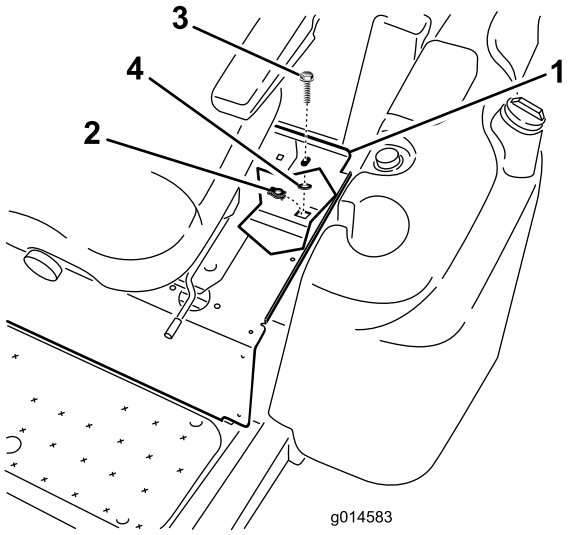

Figure 4

1. Panneau de siège
2. Écrou de retenue
3. Boulon à embase
4. Écrou poussoir

3. Placez le boulon à embase dans le panneau de siège à l'aide d'un écrou poussoir (3/8 pouce).
4. Fixez le panneau de siège au cadre avec le boulon à embase (3/8 x 1 pouce).

5

Fixation du couvercle avant

Pièces nécessaires pour cette opération:

2	Écrou poussoir

Procédure

1. Retirez les (2) boulons à embase qui fixent le couvercle avant sur le haut de l'essieu avant (Figure 5).

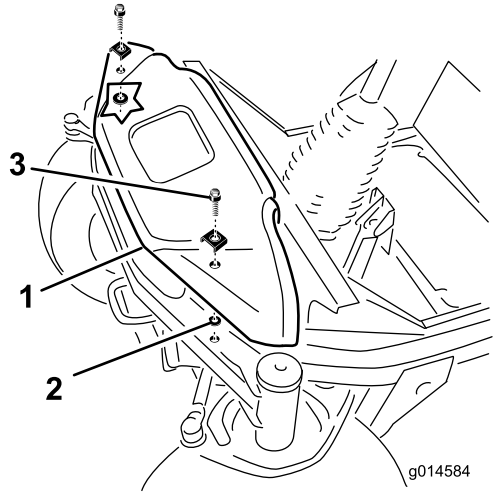

Figure 5

1. Couvercle avant
2. Écrou poussoir
3. Boulon à embase

2. Placez les boulons à embase dans le couvercle avant à l'aide des écrous poussoirs (3/8 pouce).
3. Fixez le couvercle avant à l'essieu avant avec les boulons à embase.

6

Fixation des couvercles de courroie

Pièces nécessaires pour cette opération:

2	Boulon à embase (5/16 x 1-1/4 pouces)
2	Écrou de retenue (5/16 pouce)
2	Écrou poussoir

Procédure

Exécutez cette procédure pour les couvercles de courroie droite et gauche.

1. Enlevez les boulons de fixation des couvercles de courroie au carter du plateau de coupe (Figure 6). Retirez les couvercles de courroie.
2. Placez un écrou de retenue sur le trou avant du support de plateau.

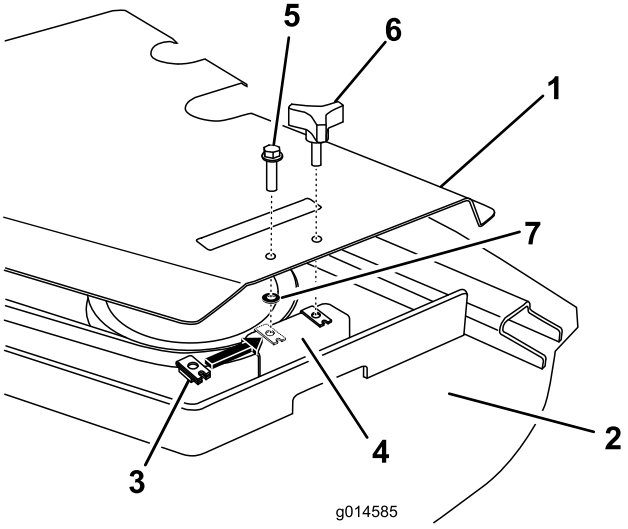

Figure 6

1. Couvercle de courroie
2. Plateau de coupe
3. Écrou de retenue
4. Support de plateau
5. Boulon (5/16 x 1-1/4")
6. Bouton
7. Écrou poussoir

3. Placez le boulon dans le couvercle de courroie avec un écrou poussoir (5/16 pouce).
4. Fixez le couvercle de courroie au support de plateau avec le boulon (5/16 x 1-1/4 pouces).
5. Remettez le bouton en place.

7

Fixation du panneau de plancher

Pièces nécessaires pour cette opération:

4	Écrou poussoir

Procédure

(modèles à cabine uniquement)

1. Retirez les (4) boulons qui fixent le panneau de plancher au cadre (Figure 7).

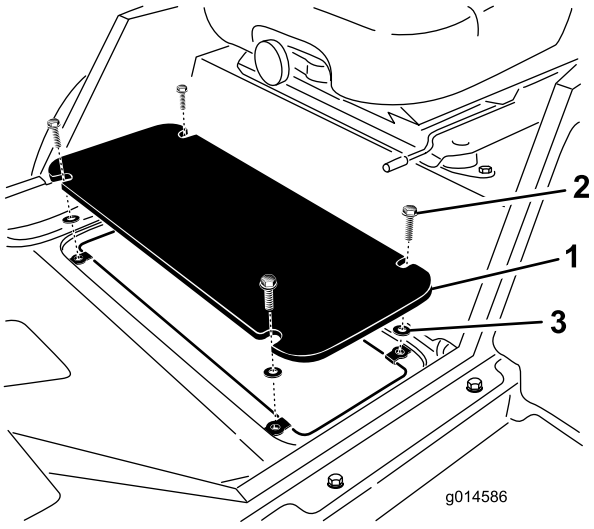

Figure 7

1. Panneau de plancher
2. Boulon à embase
3. Écrou poussoir

2. Placez les boulons à embase dans le panneau de plancher à l'aide d'écrous poussoirs (3/8 pouce).
3. Fixez le panneau de plancher au cadre avec les boulons à embase.

8

Fixation de la cloison coupe-feu

Pièces nécessaires pour cette opération:

4	Écrou poussoir

Procédure

(modèles à cabine uniquement)

1. Retirez les (4) boulons qui fixent la cloison coupe-feu au cadre (Figure 8).

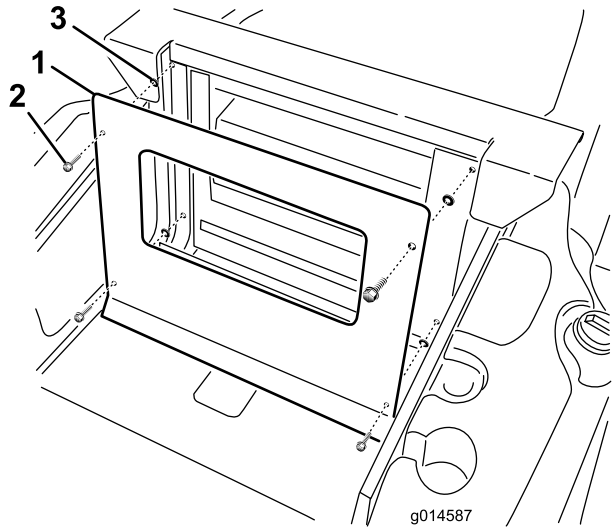

Figure 8

1. Cloison coupe-feu
2. Boulon à embase
3. Écrou poussoir

2. Placez les boulons à embase dans la cloison coupe-feu à l'aide d'écrous poussoirs (3/8 pouce).
3. Fixez la cloison coupe-feu au cadre avec les boulons à embase.

9

Mise en place de l'autocollant

Pièces nécessaires pour cette opération:

1	Autocollant de sécurité (117–3274)
1	Autocollant de sécurité (117-3294)
1	Autocollant de sécurité (117-3293)

Procédure

1. Nettoyez soigneusement la surface où l'autocollant doit être apposé (Figure 9).

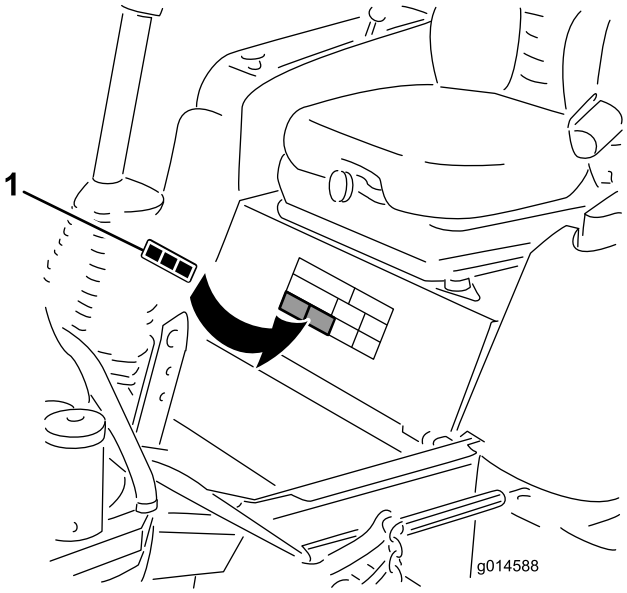

Figure 9

1. Autocollant

2. Déterminez quel autocollant est applicable pour le modèle de machine, décollez la pellicule de protection au dos de l'autocollant et mettez-le en place. Débarrassez-vous des autres autocollants.
   - Autocollant 117–3274 pour modèles 30541 & 30542
   - Autocollant 117-3294 pour modèles 30538 & 30539
   - Autocollant 117-3293 pour modèles 30535 & 30536
3. Aplatissez la surface de l'autocollant du centre vers les bords pour éliminer les bulles d'air. Empiétez légèrement à chaque passage.



Count on it.