Form No. 3367-319 Rev A

Kit CE

Veicolo multiuso Groundsmaster 360

Nº del modello 30507

Istruzioni di installazione

Nota: Determinare i lati sinistro e destro della macchina dalla normale posizione di funzionamento.

Sicurezza

Adesivi di sicurezza e informativi

Gli adesivi di sicurezza e di istruzione sono chiaramente visibili, e sono affissi accanto a zone particolarmente pericolose. Sostituite gli adesivi danneggiati o smarriti.

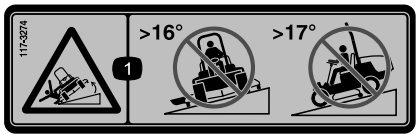

117-3274

1. Pericolo di ribaltamento – non tosate lateralmente pendenze superiori a 16 gradi; non tosate su e giù pendenze superiori a 17 gradi.

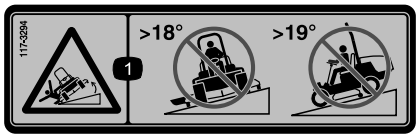

117-3294

1. Pericolo di ribaltamento – non tosate lateralmente pendenze superiori a 18 gradi; non tosate su e giù pendenze superiori a 19 gradi.

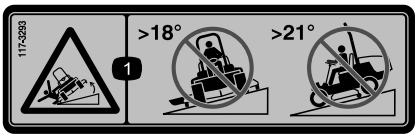

117-3293

1. Pericolo di ribaltamento – non tosate lateralmente pendenze superiori a 18 gradi; non tosate su e giù pendenze superiori a 21 gradi.

© 2010—The Toro® Company
8111 Lyndale Avenue South
Bloomington, MN 55420

Registrate il vostro prodotto presso www.Toro.com.

CE

Traduzione dell'originale (IT)
Stampato negli USA.
Tutti i diritti sono riservati

Installazione

Parti sciolte

Verificate che sia stata spedita tutta la componentistica, facendo riferimento alla seguente tabella.

Procedura	Descrizione	Qté	Uso
1	Dado in gabbia (3/8 pollice)	2	Assicurate il vano portaoggetti
2	Fermo di chiusura Piastrino del fermo Bullone (3/8 x 1 pollice) Dado di bloccaggio flangiato (3/8 pollice) Chiave del fermo	1 1 1 1 1	Montate il fermo di chiusura del cofano
3	Bullone a testa flangiata (3/8 x 1 pollice) Dado in gabbia (3/8 pollice) Dado di fissaggio (3/8 pollice)	1 1 1	Fissate il pianale
4	Bullone a testa flangiata (3/8 x 1 pollice) Dado in gabbia (3/8 pollice) Dado di fissaggio (3/8 pollice)	1 1 1	Fissate la piastra del sedile
5	Dado in gabbia	2	Fissate il coperchio anteriore
6	Bullone a testa flangiata (5/16 x 1-1/4 pollici) Dado di fissaggio (5/16 pollice) Dado in gabbia	2 2 2	Fissate i paracinghia
7	Dado in gabbia	4	Fissaggio del pianale (solo per modelli con padiglione)
8	Dado in gabbia	4	Fissate la barriera tagliafuoco (solo per modelli con padiglione)
9	Adesivo di sicurezza, 117–3274 Adesivo di sicurezza, 117-3294 Adesivo di sicurezza, 117-3293	1 1 1	Installate gli adesivi

1

Assicurare il vano portaoggetti

Parti necessarie per questa operazione:

2	Dado in gabbia (3/8 pollice)

Procedura

1. Parcheggiate la macchina su terreno pianeggiante, abbassate il piatto di taglio, inserite il freno di stazionamento e spegnete il motore. Rimuovete la chiave dall'interruttore di accensione.
2. Sbloccate il cofano e alzatelo. Utilizzate l'asta di supporto per mantenerlo in posizione.
3. Rimuovete i (2) bulloni a testa flangiata che fissano la staffa di supporto del vano portaoggetti al telaio (Figura 1).

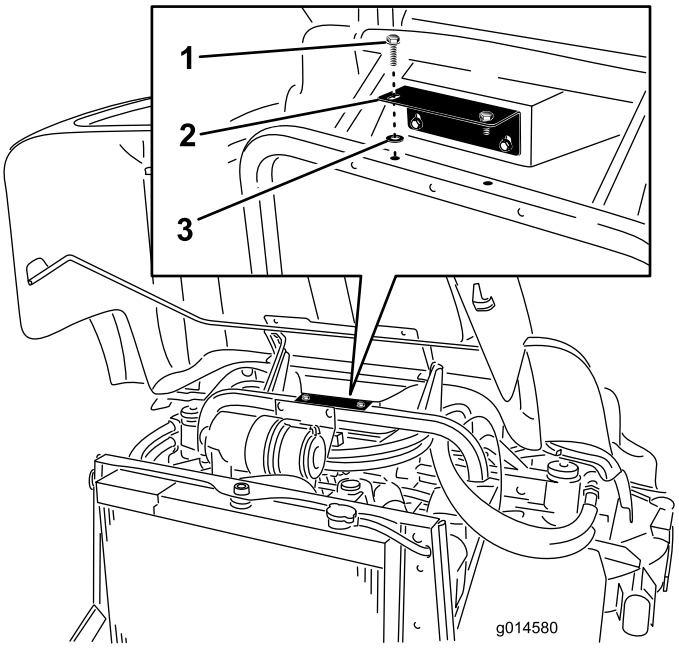

Figura 1

1. Bullone a testa flangiata
2. Staffa di supporto del vano portaoggetti
3. Dado in gabbia

4. Installate i bulloni a testa flangiata nella staffa di supporto del vano portaoggetti utilizzando dadi in gabbia (3/8 pollice).
5. Fissate la staffa di supporto del vano portaoggetti con i bulloni a testa flangiata.

2

Montaggio del fermo di chiusura del cofano

Parti necessarie per questa operazione:

1	Fermo di chiusura
1	Piastrino del fermo
1	Bullone (3/8 x 1 pollice)
1	Dado di bloccaggio flangiato (3/8 pollice)
1	Chiave del fermo

Procedura

1. Sbloccate il cofano e alzatelo. Utilizzate l'asta di supporto per mantenerlo in posizione.
2. Rimuovete il tappo dal foro quadrato sul lato destro del cofano. Eliminate il tappo (Figura 2).
3. Togliete il dado di bloccaggio dal gruppo fermo.

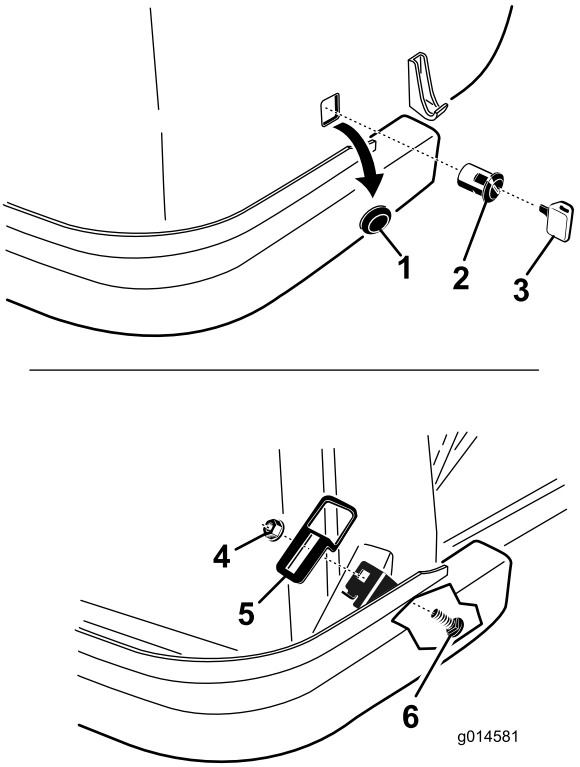

Figura 2

1. Tappo
2. Dispositivo di chiusura
3. Chiave del fermo
4. Dado flangiato
5. Piastrino del fermo
6. Vite a testa tonda

4. Montate il fermo di chiusura facendolo passare attraverso il foro quadrato sul lato destro del cofano. Il fermo deve essere posizionato all'interno del cofano ed essere rivolto verso il basso.
5. Montate il dado di bloccaggio sul fermo per fissarlo al cofano.
6. Individuate il foro quadrato nell'aletta sul lato destro del longherone del telaio. Montate il piastrino del fermo sull'aletta utilizzando la vite a testa tonda e il dado flangiato. Collocate il piastrino del fermo come illustrato in Figura 2.
7. Chiudete lentamente il cofano per controllare che il fermo chiuda correttamente. Se ciò non dovesse avvenire, allentate la vite che fissa il piastrino del fermo al supporto del radiatore e regolatelo quanto necessario. Serrate le viti e controllate che il fermo chiuda correttamente.
8. Utilizzate l'apposita chiave per chiudere/aprire il fermo. Conservate la chiave in un luogo adatto e facile da ricordare.

3

Fissaggio del pianale

Parti necessarie per questa operazione:

1	Bullone a testa flangiata (3/8 x 1 pollice)
1	Dado in gabbia (3/8 pollice)
1	Dado di fissaggio (3/8 pollice)

Procedura

1. Sollevate il pianale.
2. Installate un dado di fissaggio sul foro nel telaio sotto l'angolo anteriore destro del pianale (Figura 3).

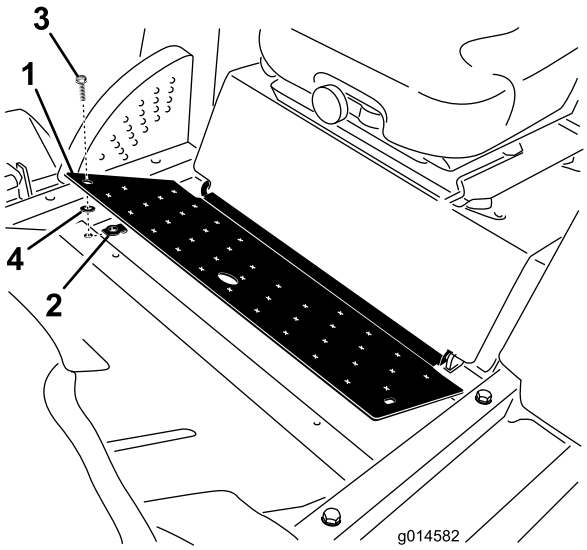

Figura 3

1. Pianale
2. Dado di fissaggio
3. Bullone a testa flangiata
4. Dado in gabbia

3. Installate un bullone a testa flangiata sul pianale utilizzando un dado in gabbia (3/8 pollice).
4. Fissate il pianale sul telaio con il bullone a testa flangiata (3/8 x 1 pollice).

4

Fissaggio della piastra del sedile

Parti necessarie per questa operazione:

1	Bullone a testa flangiata (3/8 x 1 pollice)
1	Dado in gabbia (3/8 pollice)
1	Dado di fissaggio (3/8 pollice)

Procedura

1. Alzate la piastra del sedile.
2. Installate un dado di fissaggio sul foro nel telaio sotto l'angolo posteriore sinistro della piastra del sedile (Figura 4).

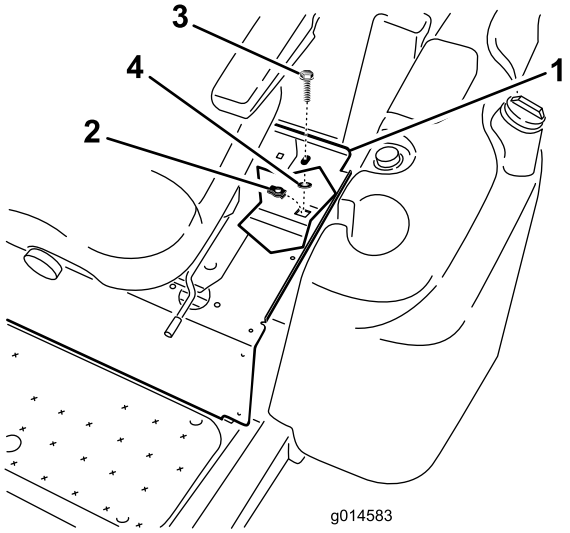

Figura 4

1. Piastra del sedile
2. Dado di fissaggio
3. Bullone a testa flangiata
4. Dado in gabbia

3. Installate un bullone a testa flangiata sulla piastra del sedile utilizzando un dado in gabbia (3/8 pollice).
4. Fissate la piastra del sedile sul telaio con il bullone a testa flangiata (3/8 x 1 pollice).

5

Fissaggio del coperchio anteriore

Parti necessarie per questa operazione:

2	Dado in gabbia

Procedura

1. Rimuovete i (2) bulloni a testa flangiata che fissano il coperchio anteriore sulla parte superiore del ponte anteriore (Figura 5).

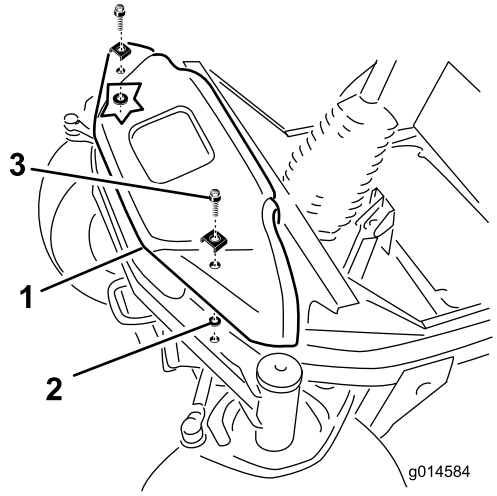

Figura 5

1. Coperchio anteriore
2. Dado in gabbia
3. Bullone a testa flangiata

2. Installate i bulloni a testa flangiata sul coperchio anteriore utilizzando i dadi in gabbia (3/8 pollice).
3. Fissate il coperchio anteriore sul ponte anteriore utilizzando i bulloni a testa flangiata.

6

Fissaggio dei paracinghia

Parti necessarie per questa operazione:

2	Bullone a testa flangiata (5/16 x 1-1/4 pollici)
2	Dado di fissaggio (5/16 pollice)
2	Dado in gabbia

Procedura

Seguite questa procedura per i paracinghia di destra e di sinistra.

1. Rimuovete le manopole che fissano i paracinghia all'apparato di taglio (Figura 6). Togliete i paracinghia.
2. Installate un dado di fissaggio sul foro anteriore della staffa del del piatto di taglio.

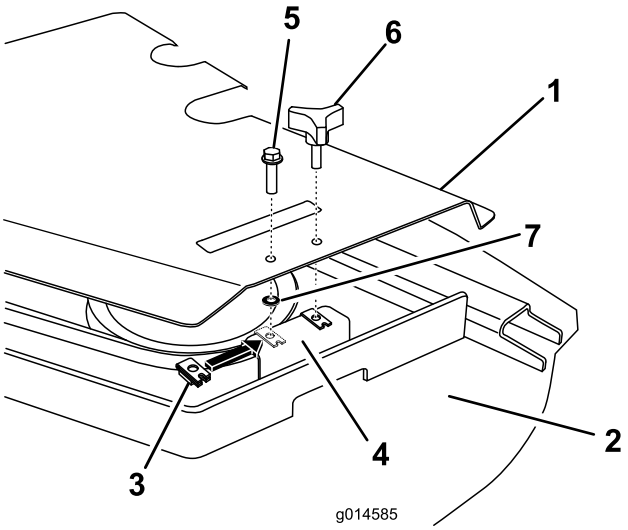

Figura 6

1. Copricinghia
2. Piatto di taglio
3. Dado di fissaggio
4. Staffa del piatto di taglio
5. Bullone (8 x 30 mm)
6. Manopola
7. Dado in gabbia

3. Installate il bullone sul paracinghia utilizzando un dado in gabbia (5/16 pollice).
4. Fissate il paracinghia sulla staffa del piatto di taglio utilizzando il bullone (5/16 x 1-1/4 pollici).
5. Ricollocate la manopola al suo posto.

7

Fissaggio del pianale

Parti necessarie per questa operazione:

4	Dado in gabbia

Procedura

(Solo per modelli con padiglione)

1. Rimuovete i (4) bulloni che fissano il pianale al telaio (Figura 7).

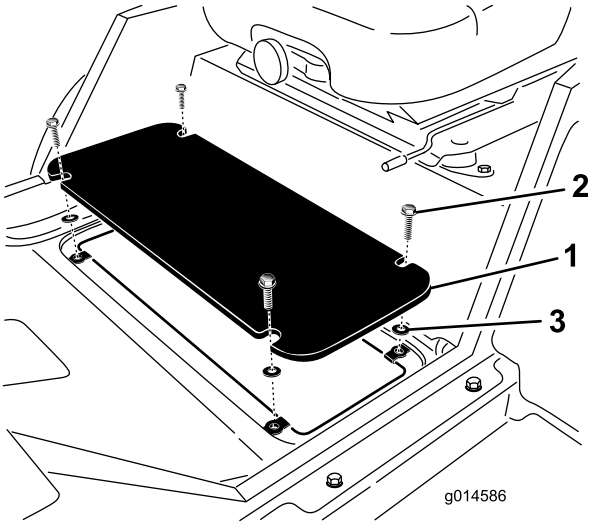

Figura 7

1. Pianale
2. Bullone a testa flangiata
3. Dado in gabbia

2. Installate i bulloni a testa flangiata sul pianale utilizzando i dadi in gabbia (3/8 pollice).
3. Fissate il pianale sul telaio con i bulloni a testa flangiata.

8

Fissaggio della barriera tagliafuoco

Parti necessarie per questa operazione:

4	Dado in gabbia

Procedura

(Solo per modelli con padiglione)

1. Rimuovete i (4) bulloni che fissano la barriera tagliafuoco al telaio (Figura 8).

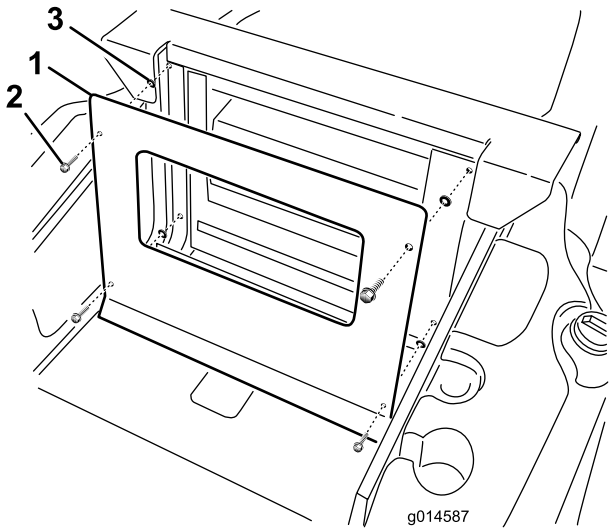

Figura 8

1. Barriera tagliafuoco
2. Bullone a testa flangiata
3. Dado in gabbia

2. Installate i bulloni a testa flangiata sulla barriera tagliafuoco utilizzando i dadi in gabbia (3/8 pollice).
3. Fissate la barriera tagliafuoco sul telaio con i bulloni a testa flangiata.

9

Installazione degli adesivi

Parti necessarie per questa operazione:

1	Adesivo di sicurezza, 117–3274
1	Adesivo di sicurezza, 117-3294
1	Adesivo di sicurezza, 117-3293

Procedura

1. Pulite accuratamente la zona in cui devono essere installati gli adesivi (Figura 9).

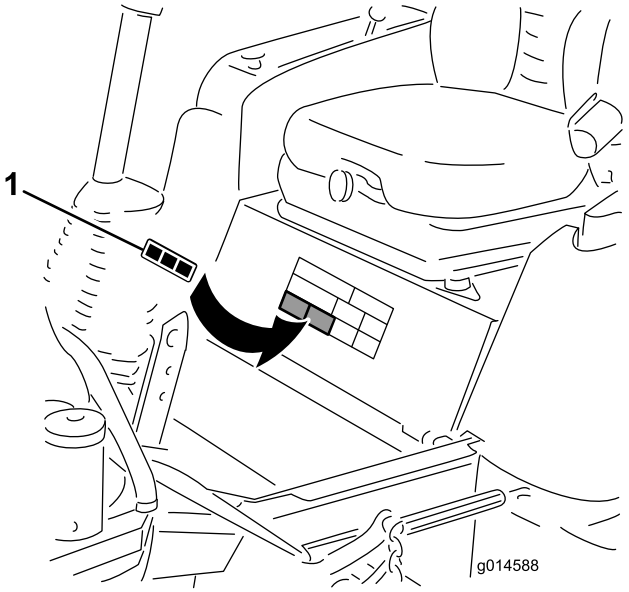

Figura 9

1. Adesivi

2. Individuate quale adesivo è pertinente al modello del veicolo, staccatene la parte posteriore e installatelo al suo posto. Eliminate i restanti adesivi.
   - Adesivo 117–3274-Per i modelli 30541 e 30542
   - Adesivo 117-3294-Per i modelli 30538 e 30539
   - Adesivo 117-3293-Per i modelli 30535 e 30536
3. Asciugare la superficie degli adesivi con un rullo, partendo dal centro e andando verso i bordi, esercitando un movimento continuo.



Count on it.