Form No. 3367-320 Rev A

CE キット
グランドマスター 360 マルチパーパス・マシン
モデル番号30507

取り付け要領

注 前後左右は運転位置からみた方向です。

安全について

安全ラベルと指示ラベル

危険な部分の近くには、見やすい位置に安全ラベルや指示ラベルを貼付しています。破損したりはがれたりした場合は新しいラベルを貼付してください。

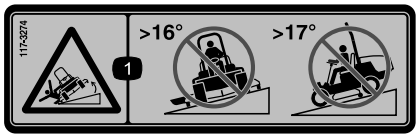

117-3274

1. 転倒の危険: 16度を超える斜面では横方向に刈らないこと; 17度以上の斜面では上下方向にも刈らないこと。



117-3294

1. 転倒の危険: 18度を超える斜面では横方向に刈らないこと; 19度以上の斜面では上下方向にも刈らないこと。

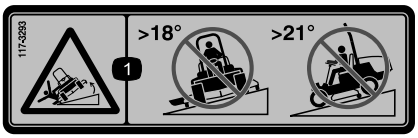

117-3293

1. 転倒の危険: 18度を超える斜面では横方向に刈らないこと; 21度以上の斜面では上下方向にも刈らないこと。

© 2010—The Toro® Company
8111 Lyndale Avenue South
Bloomington, MN 55420

製品の登録は: www.Toro.com.

CE

この文書は翻訳です。(JA)
Printed in the USA.
禁無断転載

取り付け

付属部品

すべての部品がそろっているか、下の表で確認してください。

手順	内容	数量	用途
1	プッシュ･ナット (3/8 インチ)	2	収納部を固定します
2	施錠用ラッチ ラッチ・プレート ボルト (3/8 x 1 インチ) フランジ・ロックナット (3/8 インチ) ラッチ・キー	1 1 1 1 1	フード施錠ラッチを取り付けます
3	フランジ・ヘッド・ボルト (3/8 x 1 インチ) プッシュ･ナット (3/8 インチ) リテーナ・ナット (3/8 インチ)	1 1 1	フロア・プレートを固定します
4	フランジ・ヘッド・ボルト (3/8 x 1 インチ) プッシュ･ナット (3/8 インチ) リテーナ・ナット (3/8 インチ)	1 1 1	シート･プレートを固定します
5	プッシュ・ナット	2	前カバーを固定します
6	フランジ・ヘッド・ボルト (5/16 x 1-1/4 インチ) リテーナ･ナット プッシュ・ナット	2 2 2	ベルト・カバーを固定します
7	プッシュ・ナット	4	フロア・プレートを固定します（キャブ・モデル）
8	プッシュ・ナット	4	ファイア・ウォールを固定します（キャブ・モデル）
9	安全ステッカー, 117-3274 安全ステッカー, 117-3294 安全ステッカー, 117-3293	1 1 1	デカル（ステッカー）を貼り付けます

1

収納部を固定する

この作業に必要なパーツ

2	プッシュ･ナット (3/8 インチ)

手順

1. 平らな場所に駐車し、デッキを降下させ、駐車ブレーキを掛け、エンジンを停止させる。キーは抜き取っておく。
2. ラッチを外してフードを開ける。支え棒を使って確実に保持すること。
3. 収納部サポート・ブラケットをフレームに固定している 2 本のフランジ･ヘッド･ネジを外す（図 1）。

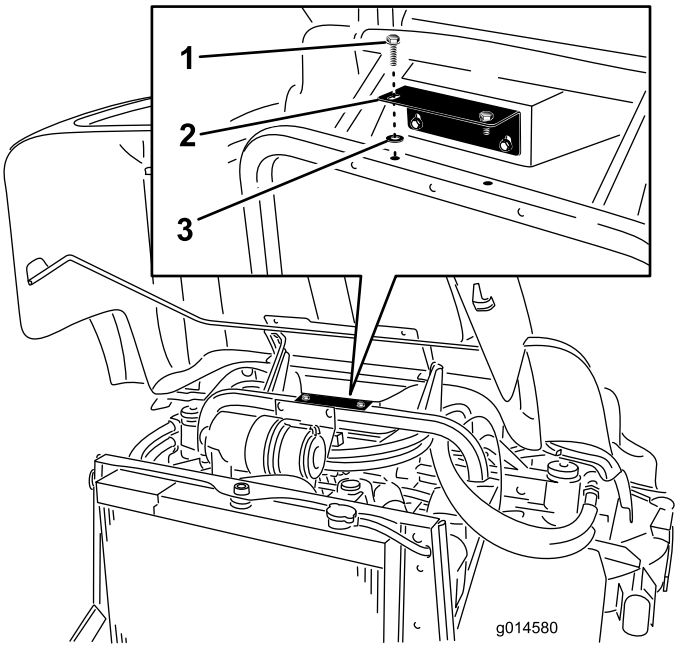

図 1

1. フランジ・ヘッド・ボルト
2. 収納部サポート・ブラケット
3. プッシュ・ナット

4. プッシュ・ナット（3/8 インチ）を使って、収納部サポート・ブラケットにフランジ・ヘッド・ボルトを取り付ける。
5. フランジ・ヘッド・ボルトを使って収納部サポート・ブラケットを固定する。

2

フード施錠ラッチを取り付ける

この作業に必要なパーツ

1	施錠用ラッチ
1	ラッチ・プレート
1	ボルト（3/8 x 1 インチ）
1	フランジ・ロックナット（3/8 インチ）
1	ラッチ・キー

手順

1. ラッチを外してフードを開ける。支え棒を使って確実に保持すること。
2. フードの右側についている打ち抜きプラグを打ち抜いて外す。外したプラグは廃棄する（図 2）。
3. ラッチ・アセンブリからロッキング・ナットを取り外す。

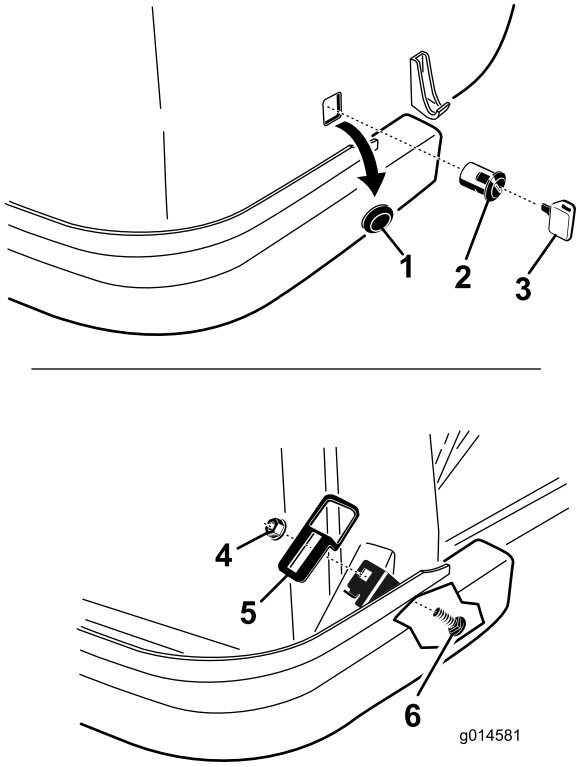

図 2

1. プラグ
2. ラッチ
3. ラッチ・キー
4. フランジ・ナット
5. ラッチ・プレート
6. キャリッジねじ

4. フードの右側にできた四角い穴にロッキング・ラッチを取り付ける。キャッチがフードの内側きて下向きになるように取り付ける。
5. ラッチにロッキング・ナットを取り付けてラッチをフードに固定する。
6. フレーム部材の右側についている四角い穴を探し出す。タブにラッチ・プレートを取り付ける；キャリッジねじとフランジ・ナットを取り付ける。ラッチ・プレートは 図 2 の位置に取り付ける。
7. フードを静かに閉めて、ラッチが掛かることを確認する。ラッチが掛からない場合には、ラッチ・プレートをラジエター・サポートに固定しているねじをゆるめてプレートの位置を調整する。ねじを締め付け、ラッチが正しく作動することを確認する。
8. ラッチの施錠・開錠はキーを使って行う。キーは抜き取り、使いやすく忘れにくい場所に保管する。

3

フロア・プレートを固定する

この作業に必要なパーツ

1	フランジ・ヘッド・ボルト (3/8 x 1 インチ)
1	プッシュ･ナット (3/8 インチ)
1	リテーナ・ナット (3/8 インチ)

手順

1. フロア・プレートを上げる。
2. フロア・プレートの右前側の角の裏側にリテーナ・ナットを取り付ける（図 3）。

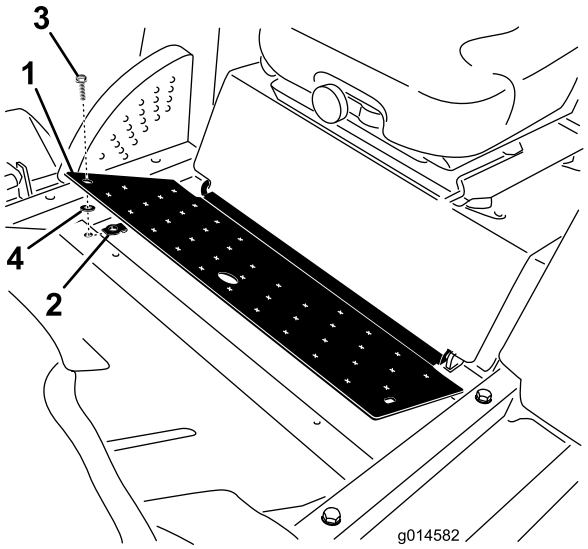

図 3

1. フロア･プレート
2. リテーナ・ナット
3. フランジ・ヘッド･ボルト
4. プッシュ・ナット

3. プッシュ・ナット（3/8 インチ）を使って、フロア･プレートにフランジ・ヘッド・ボルトを取り付ける。
4. フランジ・ヘッド・ボルト（3/8 x 1 インチ）でフロア･プレートを固定する。

4

シート・プレートを固定する

この作業に必要なパーツ

1	フランジ・ヘッド・ボルト (3/8 x 1 インチ)
1	プッシュ･ナット (3/8 インチ)
1	リテーナ・ナット (3/8 インチ)

手順

1. シート・プレートを上げる。
2. シート・プレートの左後ろ側の角の裏側にリテーナ・ナットを取り付ける（図 4）。

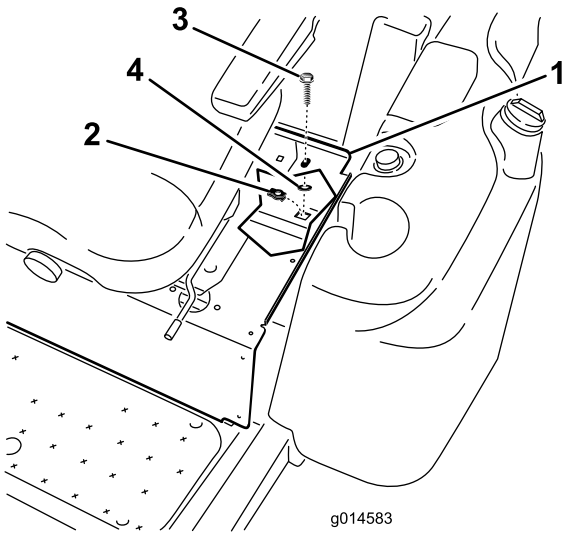

図 4

1. シート･プレート
2. リテーナ・ナット
3. フランジ・ヘッド･ボルト
4. プッシュ・ナット

3. プッシュ・ナット（3/8 インチ）を使って、シート･プレートにフランジ・ヘッド・ボルトを取り付ける。
4. フランジ・ヘッド・ボルト（3/8 x 1 インチ）でシート･プレートを固定する。

5

前カバーを固定する

この作業に必要なパーツ

2	プッシュ・ナット

手順

1. R前カバーを前アクスル上部に固定しているフランジ・ヘッド・ボルト（2本）を外す（図 5）。

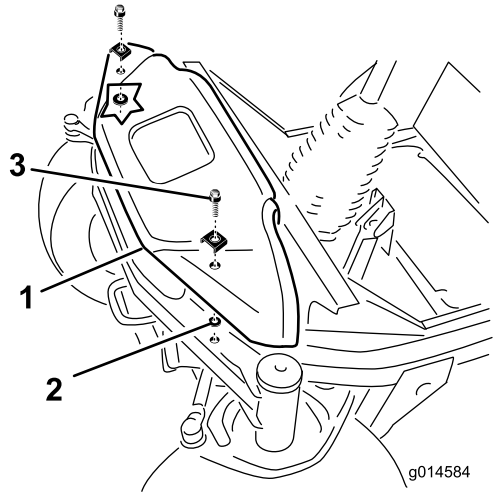

図 5

1. 前カバー
2. プッシュ・ナット
3. フランジ・ヘッド・ボルト

2. プッシュ・ナット（3/8 インチ）を使って、前カバーにフランジ・ヘッド・ボルトを取り付ける。
3. フランジ・ヘッド・ボルトを使って前カバーを前アクスルに固定する。

6

ベルト・カバーを固定する

この作業に必要なパーツ

2	フランジ・ヘッド・ボルト（5/16 x 1-1/4 インチ）
2	リテーナ・ナット
2	プッシュ・ナット

手順

この作業は左右のベルト・カバーのそれぞれに行います。

1. ベルト・カバーをデッキに固定しているノブを外す（図 6）。ベルト・カバーを取り外す。
2. デッキ・ブラケットの前穴にリテーナ・ナットを取り付ける。

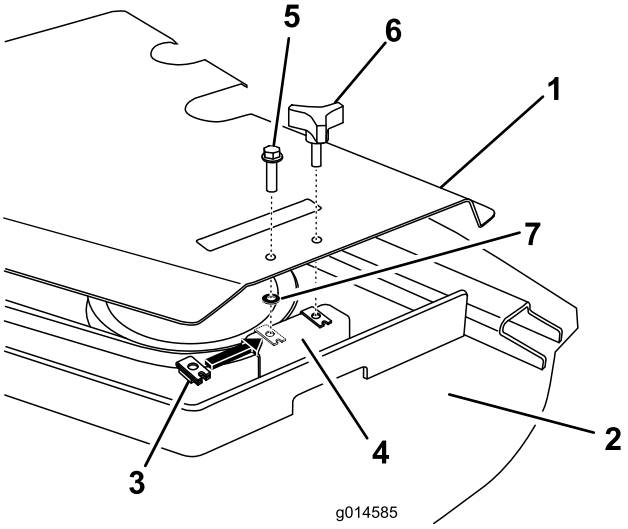

図 6

1. ベルト・カバー
2. デッキ
3. リテーナ・ナット
4. デッキ・ブラケット
5. ボルト（5/16 x 1-1/4 インチ）
6. ハンド・ノブ
7. プッシュ・ナット

3. プッシュ・ナット（5/16 インチ）で、ベルト・カバーにボルトを取り付ける。
4. ボルト（5/16 x 1-1/4 インチ）で、ベルト・カバーをデッキ・ブラケットに固定する。
5. ハンド・ノブを元通りに取り付ける。

7

フロア･プレートを固定する

この作業に必要なパーツ

4	プッシュ･ナット

手順

（キャブ・モデルのみ）

1. フロア・プレートをフレームに固定しているボルト4本を外す(図 7)。

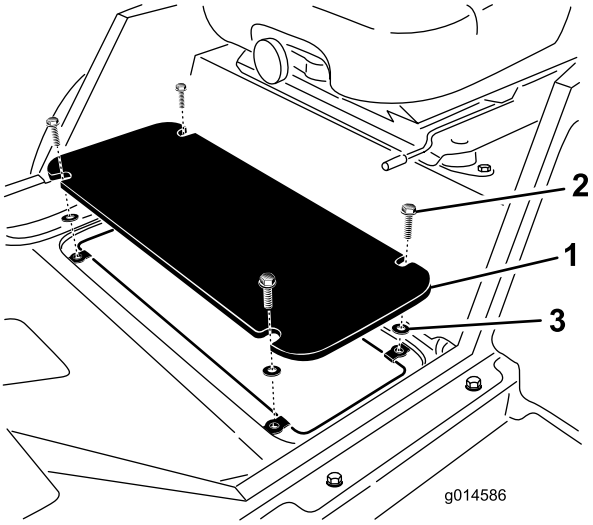

図 7

1. フロア･プレート
2. フランジ･ヘッド･ボルト
3. プッシュ･ナット

2. プッシュ・ナット（3/8 インチ）を使って、フロア･プレートにフランジ・ヘッド・ボルトを取り付ける。
3. フランジ・ヘッド・ボルトでフロア･プレートをフレームに固定する。

8

ファイア･ウォールを固定する

この作業に必要なパーツ

4	プッシュ･ナット

手順

（キャブ・モデルのみ）

1. ファイア・ウォールをフレームに固定しているボルト（4本）を外す（図 8）。

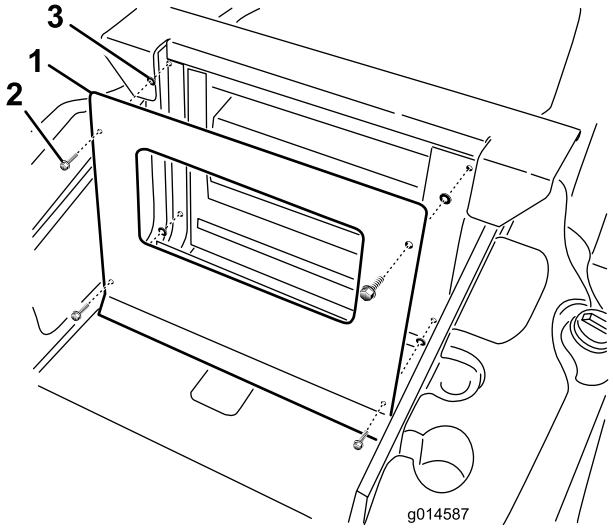

図 8

1. ファイア･ウォール
2. フランジ･ヘッド･ボルト
3. プッシュ･ナット

2. プッシュ・ナット（3/8 インチ）を使って、ファイア・ウォールにフランジ・ヘッド・ボルトを取り付ける。
3. フランジ・ヘッド・ボルトでファイア・ウォールをフレームに固定する。

9

デカル(ステッカー)を貼り付ける

この作業に必要なパーツ

1	安全ステッカー, 117-3274
1	安全ステッカー, 117-3294
1	安全ステッカー, 117-3293

手順

1. 貼り付けを行う機体部分を十分にきれいにする（図 9）。

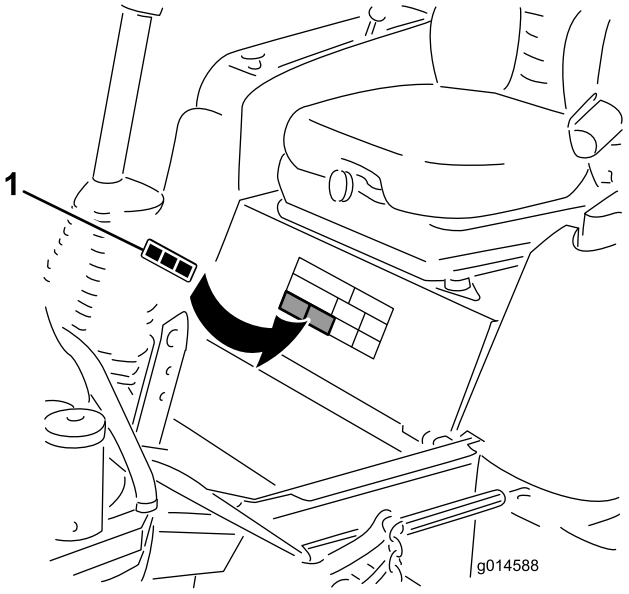

図 9

1. ステッカー

2. 機械のモデルによって貼り付けるべきステッカーが異なるので、きちんと確認し、ステッカーから裏紙を外し、機体の所定の場所に貼り付ける。余ったステッカーは廃棄する。
   - ステッカー 117-3274-は Model 30541 と 30542 用
   - ステッカー 117-3294-は Model 30538 と 30539 用
   - ステッカー 117-3293-は Model 30535 と 30536 用
3. 貼り付け後、ステッカーが機体に十分密着するように、ステッカーの中心から周辺部に向かって、むらなくしごきあげる。



Count on it.