Form No. 3367-321 Rev A

CE set

Groundsmaster 360 machine voor veelzijdig gebruik

Modelnr.: 30507

Installatie-instructies

Opmerking: Bepaal vanuit de normale bedieningspositie de linker- en rechterzijde van de machine.

Veiligheid

Veiligheids- en instructiestickers

Veiligheidsstickers en veiligheidsinstructies zijn gemakkelijk zichtbaar voor de bestuurder en bevinden zich bij plaatsen waar gevaar kan ontstaan. Vervang alle beschadigde of verdwenen stickers.

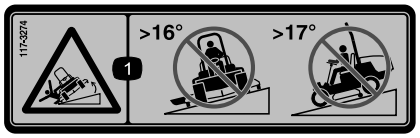

117-3274

1. Machine kan kantelen – Niet in de lengte maaien op hellingen van meer dan 16 graden; niet op en neer maaien op hellingen van meer dan 17 graden.

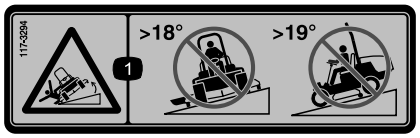

117-3294

1. Machine kan kantelen – Niet in de lengte maaien op hellingen van meer dan 18 graden; niet op en neer maaien op hellingen van meer dan 19 graden.

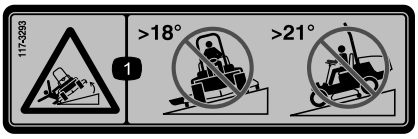

117-3293

1. Machine kan kantelen – Niet in de lengte maaien op hellingen van meer dan 18 graden; niet op en neer maaien op hellingen van meer dan 21 graden.

© 2010—The Toro® Company
8111 Lyndale Avenue South
Bloomington, MN 55420

Registreer uw product op www.Toro.com.

CE

Vertaling van de oorspronkelijke tekst (NL)
Gedrukt in de VS.
Alle rechten voorbehouden

Installatie

Losse onderdelen

Gebruik onderstaande lijst om te controleren of alle onderdelen zijn geleverd.

Procedure	Omschrijving	Hoeveelheid	Gebruik
1	Drukmoer (3/8 inch)	2	Het opslagcompartiment bevestigen
2	Vergrendeling Plaat van vergrendeling Bout (3/8 x 1 inch) Flensborgmoer (3/8 inch) Vergrendelsleutel	1 1 1 1 1	De motorkapvergrendeling monteren
3	Flenskopbout (3/8 x 1 inch) Drukmoer (3/8 inch) Bevestigingsmoer (3/8 inch)	1 1 1	De bodemplaat bevestigen
4	Flenskopbout (3/8 x 1 inch) Drukmoer (3/8 inch) Bevestigingsmoer (3/8 inch)	1 1 1	De plaat van de stoel bevestigen
5	Drukmoer	2	De voorkap bevestigen
6	Flenskopbout (5/16 x 1-1/4 inches) Bevestigingsmoer (5/16 inch) Drukmoer	2 2 2	De drijfriemkappen bevestigen
7	Drukmoer	4	Bevestig de voetenplaat (enkel modellen met cabine)
8	Drukmoer	4	Bevestig het brandschot (enkel modellen met cabine)
9	Veiligheidssticker, 117–3274 Veiligheidssticker, 117-3294 Veiligheidssticker, 117-3293	1 1 1	De sticker aanbrengen

1

Het opslagcompartiment bevestigen

Benodigde onderdelen voor deze stap:

2	Drukmoer (3/8 inch)

Procedure

1. Plaats de machine op een horizontaal vlak, breng de maaidekken omlaag, stel de parkeerrem in werking en zet de motor af. Verwijder de sleutel uit de contactschakelaar.
2. Ontgrendel en open de motorkap. Gebruik de steunstang om deze op haar plaats te houden.
3. Verwijder de (2) flenskopbouten waarmee de steunbeugel van het opslagcompartiment aan het frame is bevestigd (Figuur 1).

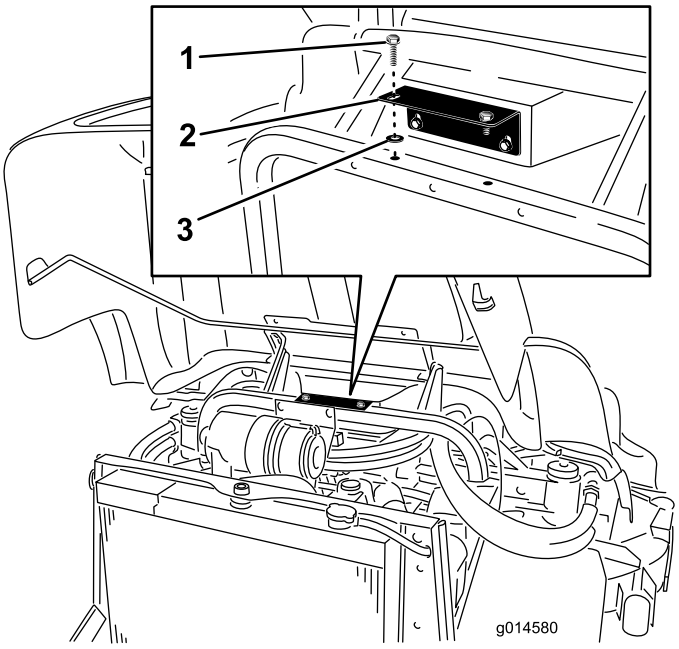

Figuur 1

1. Flenskopbout
2. Steunbeugel van opslagcompartiment
3. Drukmoer

4. Monteer de flenskopbouten in de steunbeugel van het opslagcompartiment door middel van drukmoeren (3/8 inch).
5. Bevestig de steunbeugel van het opslagcompartiment met de flenskopbouten.

2

De motorkapvergrendeling monteren

Benodigde onderdelen voor deze stap:

1	Vergrendeling
1	Plaat van vergrendeling
1	Bout (3/8 x 1 inch)
1	Flensborgmoer (3/8 inch)
1	Vergrendelsleutel

Procedure

1. Ontgrendel en open de motorkap. Gebruik de steunstang om deze op haar plaats te houden.
2. Verwijder de plug uit de vierkante opening aan de rechterkant van de motorkap. Gooi de plug weg (Figuur 2).
3. Verwijder de borgmoer uit de motorkapsluiting.

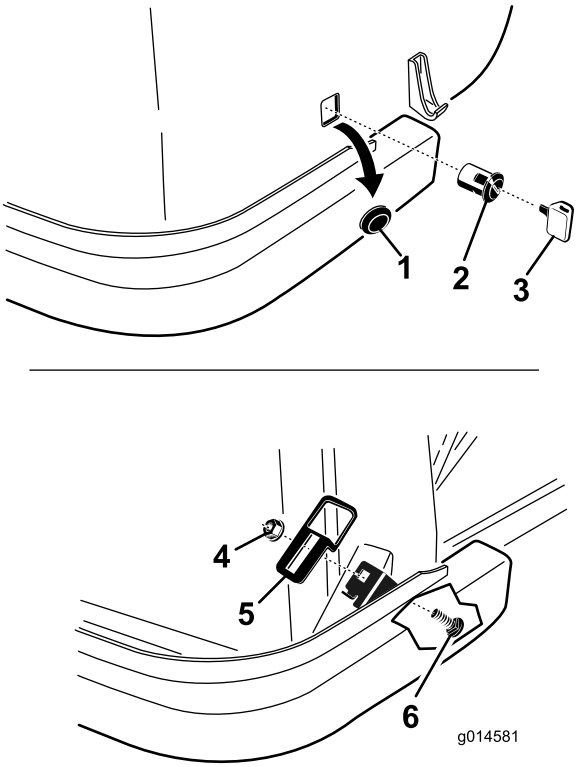

Figuur 2

1. Plug
2. Vergrendeling
3. Vergrendelsleutel
4. Flensmoer
5. Plaat van vergrendeling
6. Stelbout

4. Monteer de vergrendeling door de vierkante opening in de rechterkant van de motorkap. De grendel dient zich binnenin de motorkap te bevinden en naar beneden te wijzen.
5. Monteer de borgmoer op de vergrendeling om ze aan de motorkap te bevestigen.
6. Zoek de vierkante opening in het vlak aan de rechterkant van het framegedeelte. Monteer de vergrendelplaat op het vlak met een stelschroef en flensmoer. Plaats de vergrendelplaat zoals wordt getoond in Figuur 2.
7. Sluit langzaam de motorkap om te zien of de grendel pakt. Als dat niet het geval is, dient u de schroef waarmee de vergrendelplaat bevestigd is aan de radiatorsteun los te zetten en de plaat aan te passen zoals vereist. Draai de schroeven vast en ga na of de grendel pakt.
8. Gebruik de sleutel om te vergrendelen/ontgrendelen. Bewaar de sleutel op een handige en gemakkelijk te onthouden plaats.

3

De bodemplaat bevestigen

Benodigde onderdelen voor deze stap:

1	Flenskopbout (3/8 x 1 inch)
1	Drukmoer (3/8 inch)
1	Bevestigingsmoer (3/8 inch)

Procedure

1. Til de bodemplaat op.
2. Plaats een bevestigingsmoer aan de opening in het frame onder de rechtervoorhoek van de bodemplaat (Figuur 3).

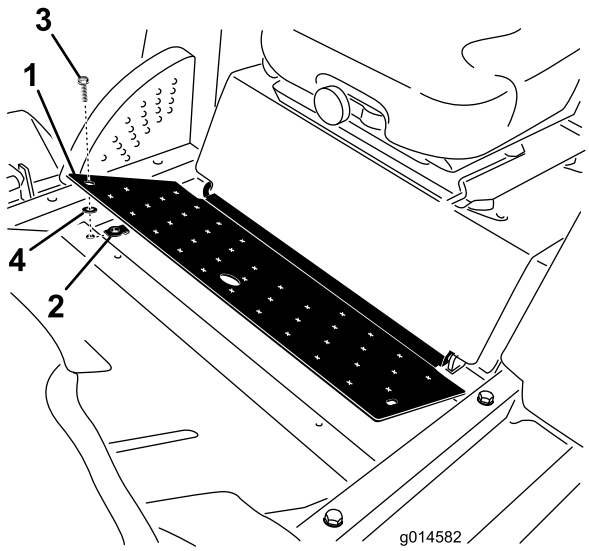

Figuur 3

1. Bodemplaat
2. Bevestigingsmoer
3. Flenskopbout
4. Drukmoer

3. Plaats een flenskopbout in de bodemplaat door middel van een drukmoer (3/8 inch).
4. Bevestig de bodemplaat aan het frame met flenskopbout (3/8 x 1 inch).

4

De plaat van de stoel bevestigen

Benodigde onderdelen voor deze stap:

1	Flenskopbout (3/8 x 1 inch)
1	Drukmoer (3/8 inch)
1	Bevestigingsmoer (3/8 inch)

Procedure

1. Breng de plaat van de stoel omhoog.
2. Plaats een bevestigingsmoer aan de opening in het frame onder de linkerachterhoek van de plaat van de stoel (Figuur 4).

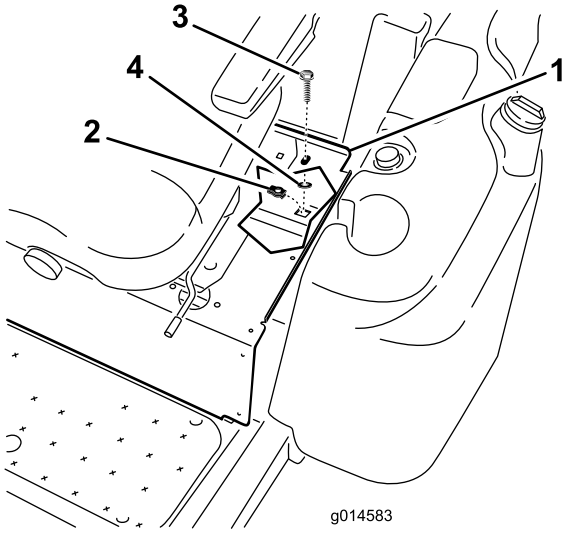

Figuur 4

1. Plaat van de stoel
2. Bevestigingsmoer
3. Flenskopbout
4. Drukmoer

3. Plaats de flenskopbout in de bodemplaat door middel van een drukmoer (3/8 inch).
4. Bevestig de plaat van de stoel aan het frame met flenskopbout (3/8 x 1 inch).

5

De voorkap bevestigen

Benodigde onderdelen voor deze stap:

2	Drukmoer

Procedure

1. Verwijder de (2) flenskopbouten waarmee de voorkap bovenaan de vooras is bevestigd (Figuur 5).

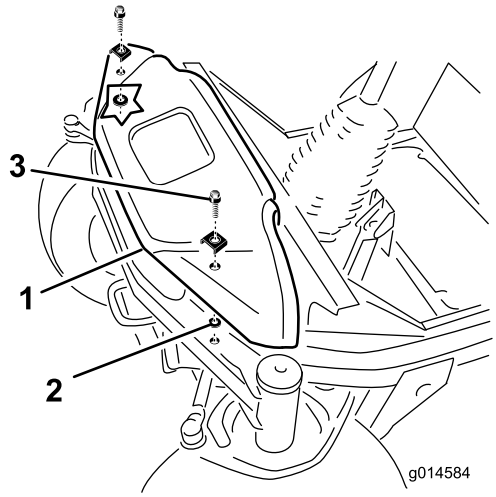

Figuur 5

1. Voorkap
2. Drukmoer
3. Flenskopbout

2. Plaats de flenskopbouten op de voorkap door middel van de drukmoeren (3/8 inch).
3. Bevestig de voorkap aan de vooras met de flenskopbouten.

6

De drijfriemkappen bevestigen

Benodigde onderdelen voor deze stap:

2	Flenskopbout (5/16 x 1-1/4 inches)
2	Bevestigingsmoer (5/16 inch)
2	Drukmoer

Procedure

Voer deze procedure uit voor de linker- en rechterdrijfriemkap.

1. Verwijder de handknoppen waarmee de drijfriemkappen aan het maaidek bevestigd zijn (Figuur 6). Verwijder de aandrijfriemkappen.
2. Plaats een bevestigingsmoer in het voorste gat in de beugel van het maaidek.

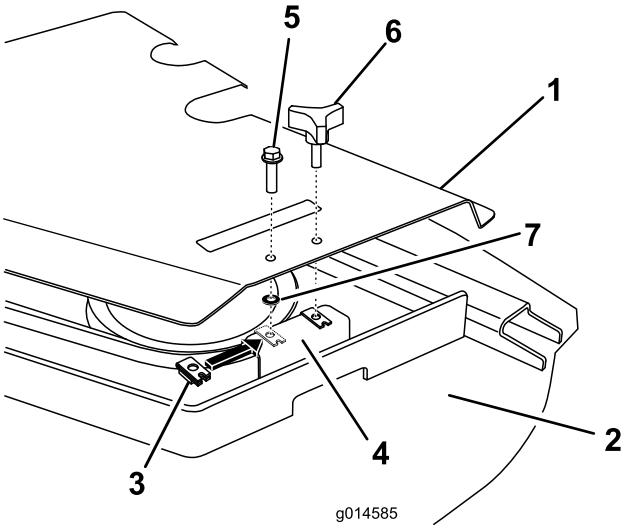

Figuur 6

1. Riemkap
2. Maaidek
3. Bevestigingsmoer
4. Beugel van maaidek
5. Bout (5/16 x 1-1/4 inch)
6. Handknop
7. Drukmoer

3. Plaats de bout in de drijfriemkap. Gebruik hiervoor een drukmoer (5/16 inch).
4. Bevestig de drijfriemkap aan de beugel van het maaidek met de bout (5/16 x 1-1/4 inches).
5. Plaats de handknop terug.

7

De bodemplaat bevestigen

Benodigde onderdelen voor deze stap:

4	Drukmoer

Procedure

(enkel modellen met cabine)

1. Verwijder de (4) bouten waarmee de bodemplaat aan het frame is bevestigd (Figuur 7).

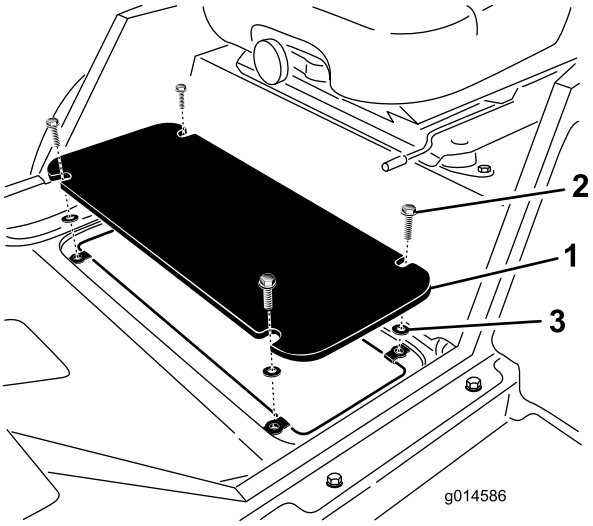

Figuur 7

1. Bodemplaat
2. Flenskopbout
3. Drukmoer

2. Plaats de flenskopbouten in de bodemplaat door middel van drukmoeren (3/8 inch).
3. Bevestig de bodemplaat aan het frame met de flenskopbouten.

8

Het brandschot bevestigen

Benodigde onderdelen voor deze stap:

4	Drukmoer

Procedure

(enkel modellen met cabine)

1. Verwijder de (4) bouten waarmee het brandschot aan het frame is bevestigd (Figuur 8).

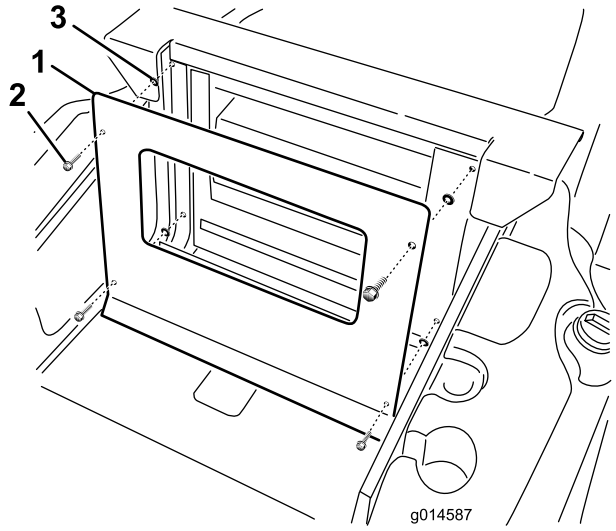

Figuur 8

1. Brandschot
2. Flenskopbout
3. Drukmoer

2. Plaats de flenskopbouten in het brandschot door middel van drukmoeren (3/8 inch).
3. Bevestig het brandschot aan het frame met de flenskopbouten.

9

De sticker aanbrengen

Benodigde onderdelen voor deze stap:

1	Veiligheidssticker, 117–3274
1	Veiligheidssticker, 117-3294
1	Veiligheidssticker, 117-3293

Procedure

1. Reinig de plaats waar de sticker dient te worden aangebracht grondig (Figuur 9).

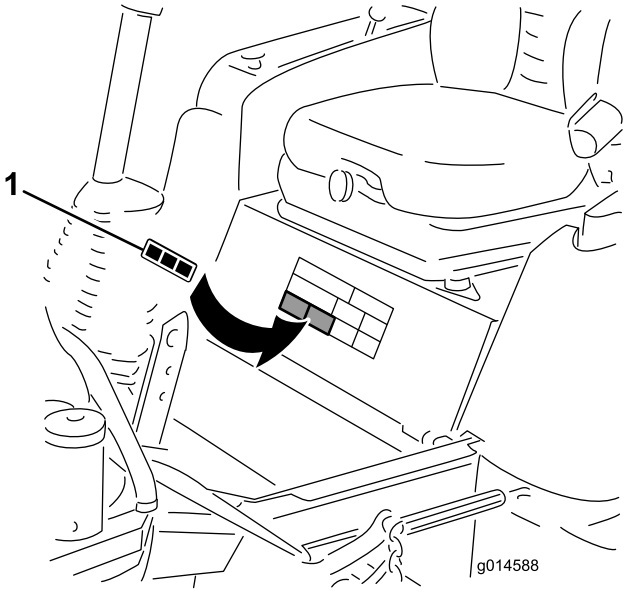

Figuur 9

1. Sticker

2. Kijk na welke sticker de juiste is voor het model van de machine, trek de sticker van de rug en breng hem aan op de juiste plaats. Gooi de overgebleven stickers weg.
   - Sticker 117–3274-Voor modellen 30541 & 30542
   - Sticker 117-3294-Voor modellen 30538 & 30539
   - Sticker 117-3293-Voor modellen 30535 & 30536
3. Wrijf over het oppervlak van de sticker, begin in het midden en werk met overlappende bewegingen naar de randen toe.



Count on it.