Form No. 3367-322 Rev A

CE-sett

Groundsmaster 360-universalmaskin

Modellnr. 30507

Installasjonsveiledning

Merk: Angi hva som er høyre og venstre side på maskinen ved å stå i normal arbeidsstilling.

Sikkerhet

Sikkerhets- og instruksjonsmerker

Sikkerhetsmerker og -instruksjoner er lett synlige for føreren og er plassert i nærheten av alle områder som representerer en potensiell fare. Bytt ut alle merker som er ødelagte eller mangler.

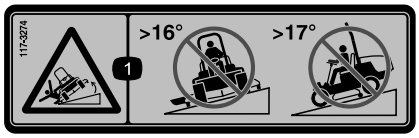

117-3274

1. Veltefare – ikke klipp på tvers av skråninger med mer enn 16 graders helling, ikke klipp opp og ned skråninger med mer enn 17 graders helling.



117-3294

1. Veltefare – ikke klipp på tvers av skråninger med mer enn 18 graders helling, ikke klipp opp og ned skråninger med mer enn 19 graders helling.

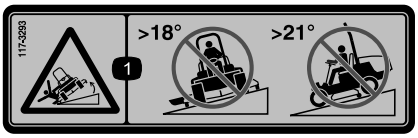

117-3293

1. Veltefare – ikke klipp på tvers av skråninger med mer enn 18 graders helling, ikke klipp opp og ned skråninger med mer enn 21 graders helling.

© 2010—The Toro® Company
8111 Lyndale Avenue South
Bloomington, MN 55420

Registrer ditt produkt på www.Toro.com.

CE

Oversettelse av originalen (NO)
Trykt i USA.
Med enerett

Montering

Løse deler

Bruk diagrammet nedenfor som en sjekkliste for å kontrollere at alle delene er sendt.

Prosedyre	Beskrivelse	Ant.	Bruk
1	Låseskive (3/8 tomme)	2	Sikre oppbevaringsrommet
2	Lås Låseplate Bolt (3/8 x 1 tomme) Flenslåsemutter (3/8 tomme) Nøkkel	1 1 1 1 1	Monter panserlåsen
3	Flenshodeskrue (3/8 x 1 tomme) Låseskive (3/8 tomme) Holdemutter (3/8 tomme)	1 1 1	Fest gulvplaten
4	Flenshodeskrue (3/8 x 1 tomme) Låseskive (3/8 tomme) Holdemutter (3/8 tomme)	1 1 1	Fest seteplaten
5	Låseskive	2	Fest frontdekselet
6	Flenshodeskrue (5/16 x 1-1/4 tommer) Holdemutter, (5/16 tomme) Låseskive	2 2 2	Fest remdekslene
7	Låseskive	4	Fest fotplaten (kun modeller med førerhus)
8	Låseskive	4	Fest brannveggen (kun modeller med førerhus)
9	Sikkerhetsmerke, 117–3274 Sikkerhetsmerke, 117–3294 Sikkerhetsmerke, 117–3293	1 1 1	Sett på merket

1

Sikre oppbevaringsrommet

Deler som er nødvendige for dette trinnet:

2	Låseskive (3/8 tomme)

Prosedyre

1. Parker maskinen på en jevn flate, senk klippeenheten, sett på parkeringsbremsen og slå av motoren. Ta nøkkelen ut av tenningsbryteren.
2. Lås opp og løft panseret. Bruk støttestangen for å holde det på plass.
3. Fjern (de to) flenshodeskruene som fester oppbevaringsrommets støttebrakett til rammen (Figur 1).

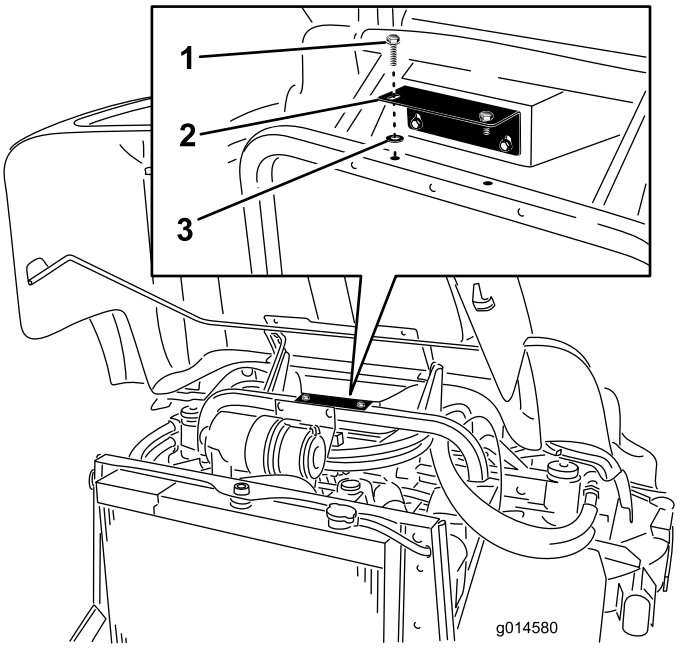

Figur 1

1. Flenshodeskrue
2. Oppbevaringsrommets støttebrakett
3. Låseskive

4. Monter flenshodeskruene på oppbevaringsrommets støttebrakett ved å bruke låseskivene (3/8 tomme).
5. Sikre oppbevaringsrommets støttebrakett med flenshodeskruene.

2

Montere panserlåsen

Deler som er nødvendige for dette trinnet:

1	Lås
1	Låseplate
1	Bolt (3/8 x 1 tomme)
1	Flenslåsemutter (3/8 tomme)
1	Nøkkel

Prosedyre

1. Lås opp og løft panseret. Bruk støttestangen for å holde det på plass.
2. Fjern pluggen fra det firkantede hullet på høyre side av panseret. Kasser pluggen (Figur 2).
3. Fjern låsemutteren fra låsenheten.

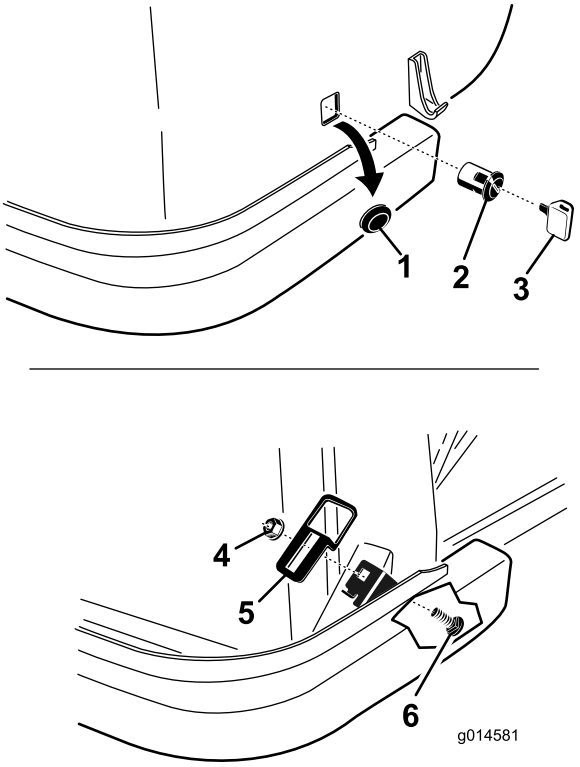

Figur 2

1. Plugg
2. Lås
3. Nøkkel
4. Flensmutter
5. Låseplate
6. Låseskrue

4. Monter låsen gjennom det firkantede hullet på høyre side av panseret. Haspen må plasseres på innsiden av panseret og peke nedover.
5. Monter låsemutteren på låsen for å feste den til panseret.
6. Finn det firkantede hullet i tappen på høyre side av rammen. Monter låseplaten til tappen med en låseskrue og flensmutter. Plasser låsen som vist i Figur 2.
7. Lukk panseret sakte for å se om låsen tar tak. Hvis den ikke gjør det, løsne skruen som fester låseplaten til radiatorstøtten, og juster platen etter behov. Stram skruene, og kontroller at låsen tar tak.
8. Bruk nøkkelen for å låse og låse opp låsen. Oppbevar nøkkelen på et praktisk sted der du vil finne den igjen.

3

Feste gulvplaten

Deler som er nødvendige for dette trinnet:

1	Flenshodeskrue (3/8 x 1 tomme)
1	Låseskive (3/8 tomme)
1	Holdemutter (3/8 tomme)

Prosedyre

1. Hev gulvplaten.
2. Monter en holdemutter ved rammehullet under fremre høyre hjørne på gulvplaten (Figur 3).

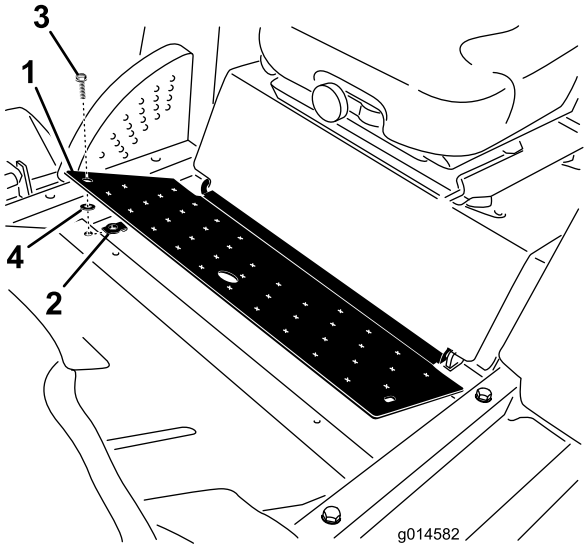

Figur 3

1. Gulvplate
2. Holdemutter
3. Flenshodeskrue
4. Låseskive

3. Monter en flenshodeskrue på gulvplaten med en låseskive (3/8 tomme).
4. Fest gulvplaten til rammen med flenshodeskruen (3/8 x 1 tomme).

4

Feste seteplaten

Deler som er nødvendige for dette trinnet:

1	Flenshodeskrue (3/8 x 1 tomme)
1	Låseskive (3/8 tomme)
1	Holdemutter (3/8 tomme)

Prosedyre

1. Hev seteplaten.
2. Monter en holdemutter ved rammehullet under bakre venstre hjørne på seteplaten (Figur 4).

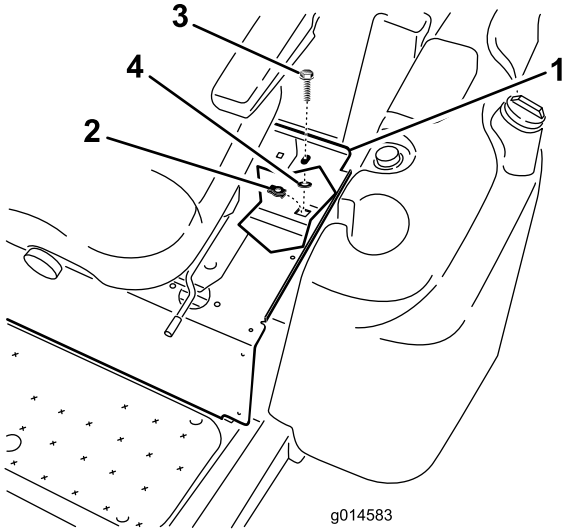

Figur 4

1. Seteplate
2. Holdemutter
3. Flenshodeskrue
4. Låseskive

3. Monter flenshodeskruen på seteplaten med en låseskive (3/8 tomme).
4. Fest seteplaten til rammen med flenshodeskruen (3/8 x 1 tomme).

5

Feste frontdekselet

Deler som er nødvendige for dette trinnet:

2	Låseskive

Prosedyre

1. Fjern (de to) flenshodeskruene som fester frontdekselet til toppen av frontakselen (Figur 5).

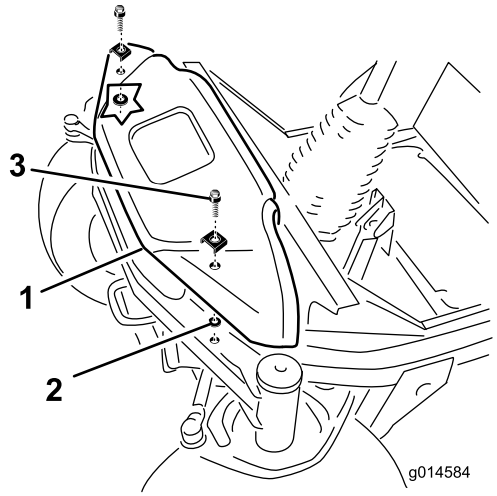

Figur 5

1. Frontdeksel
2. Låseskive
3. Flenshodeskrue

2. Monter flenshodeskruene til frontdekselet med låseskivene (3/8 tomme).
3. Fest frontdekselet til frontakselen med flenshodeskruene.

6

Feste remdekslene

Deler som er nødvendige for dette trinnet:

2	Flenshodeskrue (5/16 x 1-1/4 tommer)
2	Holdemutter, (5/16 tomme)
2	Låseskive

Prosedyre

Utfør denne prosedyren for høyre og venstre remdeksel.

1. Fjern håndknottene som fester remdekslene til klippeenheten (Figur 6). Fjern remdekslene.
2. Monter en holdemutter ved fremre hull i klippeenhetsbraketten.

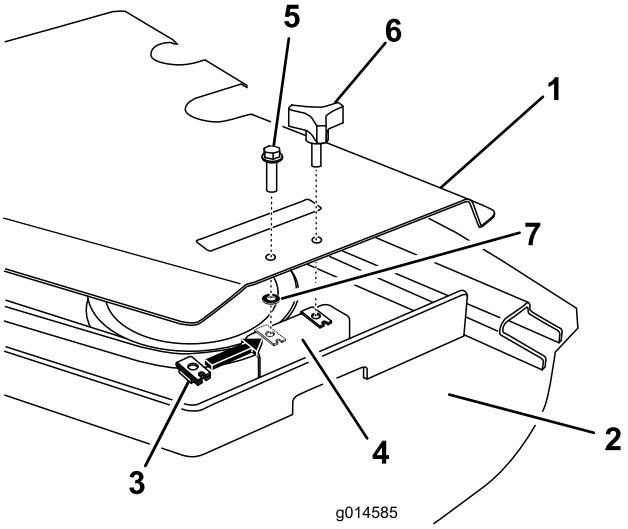

Figur 6

1. Remdeksel
2. Klippeenhet
3. Holdemutter
4. Klippeenhetsbrakett
5. Bolt (5/16 x 1–1/4 tomme)
6. Håndknott
7. Låseskive

3. Monter bolten i remdekselet med en låseskive (5/16 tomme).
4. Fest remdekselet til klippeenhetsbraketten med bolten (5/16 x 1-1/4 tommer).
5. Sett håndknottene på plass.

7

Feste gulvplaten

Deler som er nødvendige for dette trinnet:

4	Låseskive

Prosedyre

(Kun modeller med førerhus)

1. Fjern (de fire) boltene som fester gulvplaten til rammen (Figur 7).

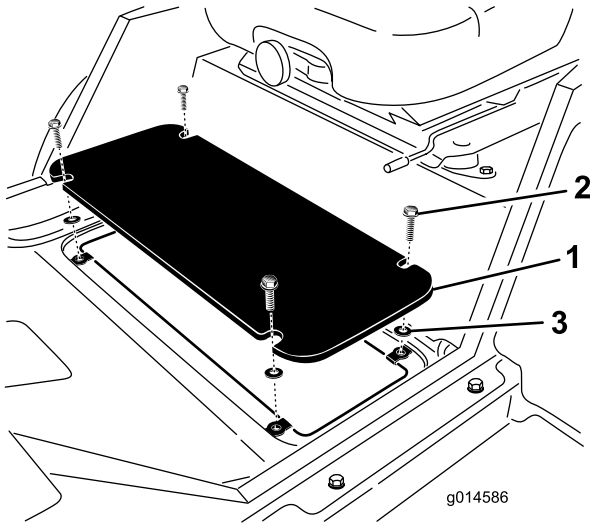

Figur 7

1. Gulvplate
2. Flenshodeskrue
3. Låseskive

2. Monter flenshodeskruene i gulvplaten med låseskivene (3/8 tomme).
3. Fest gulvplaten til rammen med flenshodeskruene.

8

Feste brannveggen

Deler som er nødvendige for dette trinnet:

4	Låseskive

Prosedyre

(Kun modeller med førerhus)

1. Fjern (de fire) boltene som fester brannveggen til rammen (Figur 8).

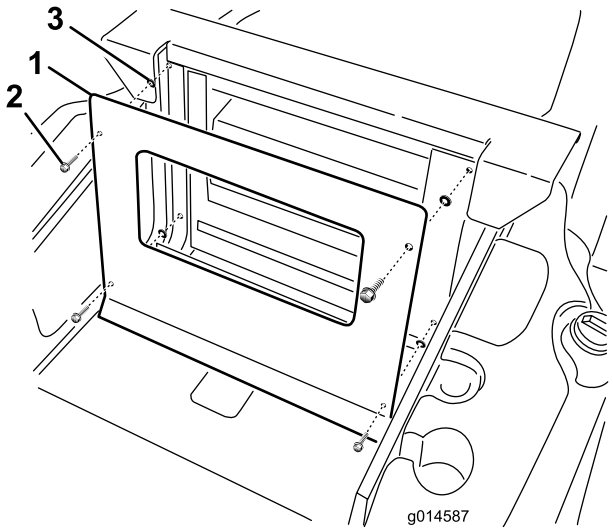

Figur 8

1. Brannvegg
2. Flenshodeskrue
3. Låseskive

2. Monter flenshodeskruene i brannveggen med låseskivene (3/8 tomme).
3. Fest brannveggen til rammen med flenshodeskruene.

9

Sette på merket

Deler som er nødvendige for dette trinnet:

1	Sikkerhetsmerke, 117–3274
1	Sikkerhetsmerke, 117–3294
1	Sikkerhetsmerke, 117–3293

Prosedyre

1. Rengjør området hvor sikkerhetsmerket skal monteres grundig (Figur 9).

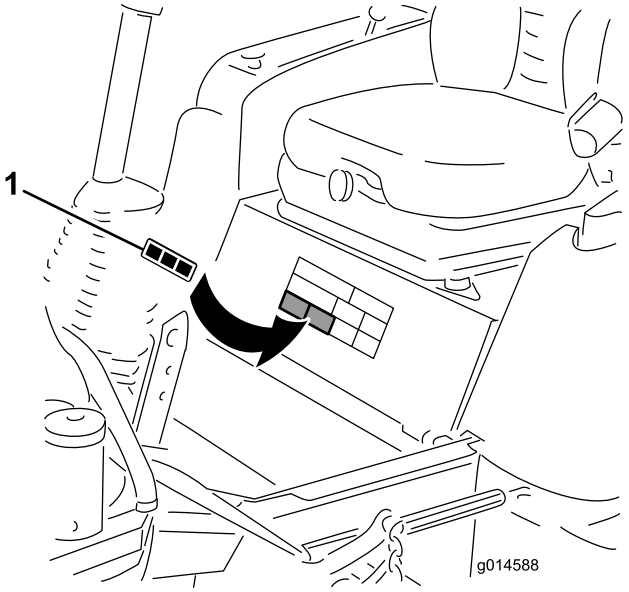

Figur 9

1. Merke

2. Avgjør hvilket merke som gjelder maskinmodellen, skrell merket fra bakstykket og sett det på plass. Kast de gjenværende merkene.
   - Merke 117–3274 – for modellene 30541 og 30542
   - Merke 117–3294 – for modellene 30538 og 30539
   - Merke 117–3293 – for modellene 30535 og 30536
3. Stryk over merket med en gummilist. Start i midten av merket og arbeid utover mot kantene med overlappende strøk.



Count on it.