Form No. 3367-323 Rev A

Kit CE

Máquina multi-funções Groundsmaster 360

Modelo nº 30507

Instruções de instalação

Nota: Determine os lados direito e esquerdo da máquina a partir da posição normal de utilização.

Segurança

Autocolantes de segurança e de instruções

Os autocolantes de segurança e de instruções são facilmente visíveis e situam-se próximo das zonas de potencial perigo. Substitua todos os autocolantes danificados ou perdidos.

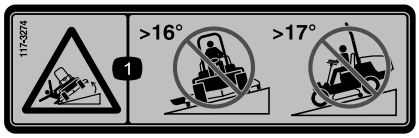

117-3274

1. Risco de capotamento – não cortar atravessando terrenos com inclinação superior a 16 graus; não cortar subindo ou descendo inclinações com ângulo superior a 17 graus.

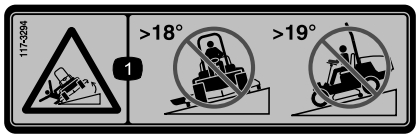

117-3294

1. Risco de capotamento – não cortar atravessando terrenos com inclinação superior a 18 graus; não cortar subindo ou descendo inclinações com ângulo superior a 19 graus.

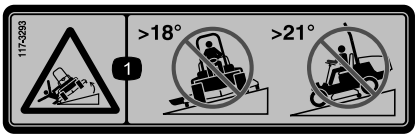

117-3293

1. Risco de capotamento – não cortar atravessando terrenos com inclinação superior a 18 graus; não cortar subindo ou descendo inclinações com ângulo superior a 21 graus.

© 2010—The Toro® Company
8111 Lyndale Avenue South
Bloomington, MN 55420

Registe o seu produto em www.Toro.com.

CE

Tradução do original (PT)
Impresso nos E.U.A.
Todos os direitos reservados

Instalação

Peças soltas

Utilize a tabela abaixo para verificar se todas as peças foram enviadas.

Procedimento	Descrição	Quantidade	Utilização
1	Porca de bloqueio (3/8 polegada)	2	Fixe o compartimento de armazenamento
2	Bloqueio do de travão Placa do trinco Parafuso (3/8 x 1 polegada) Porca de bloqueio flangeada (3/8 polegada) Trinco do capot	1 1 1 1 1	Monte o trinco do capot
3	Parafuso com cabeça de flange (3/8 x 1 polegada) Porca de bloqueio (3/8 polegada) Porca de retenção (3/8 polegada)	1 1 1	Prende a chapa do piso
4	Parafuso com cabeça de flange (3/8 x 1 polegada) Porca de bloqueio (3/8 polegada) Porca de retenção (3/8 polegada)	1 1 1	Prende a placa do banco
5	Porca de bloqueio	2	Prende a protecção frontal
6	Parafuso com cabeça de flange (5/16 x 1-1/4 polegadas) Porca de retenção (5/16 polegada) Porca de bloqueio	2 2 2	Fixe as coberturas da correia
7	Porca de bloqueio	4	Prende a chapa do piso (apenas modelos com cabina)
8	Porca de bloqueio	4	Prender a protecção contra incêndio (apenas modelos com cabina)
9	Autocolante de segurança, 117–3274 Autocolante de segurança, 117-3294 Autocolante de segurança, 117-3293	1 1 1	Instale o autocolante

1

Fixar o compartimento de armazenamento

Peças necessárias para este passo:

2	Porca de bloqueio (3/8 polegada)

Procedimento

1. Coloque a máquina numa superfície nivelada, baixe a plataforma, engate o travão de estacionamento e desligue o motor. Retire a chave da ignição.
2. Destranque e levante o capot. Utilize a barra de apoio para o segurar no sítio.
3. Retire os (2) parafusos de cabeça de flange que prendem o suporte de apoio do compartimento de armazenamento ao chassis (Figura 1).

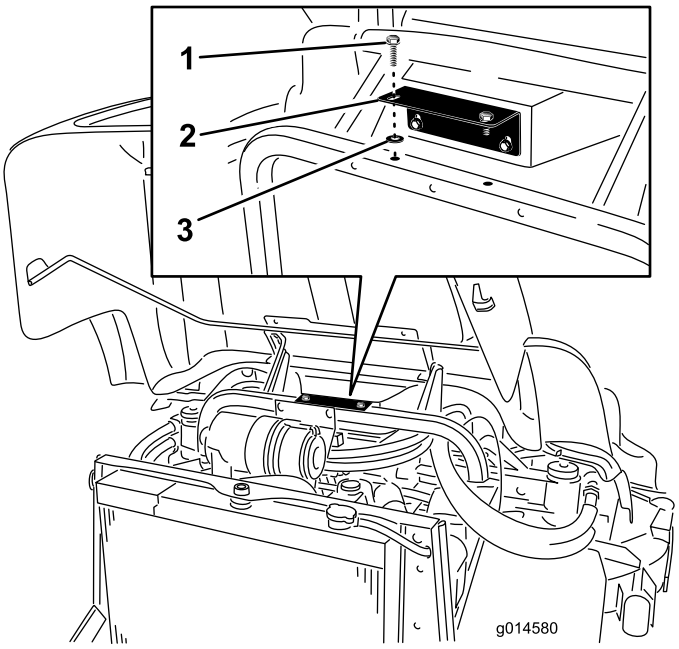

Figura 1

1. Parafuso com cabeça de flange
2. Suporte de apoio do compartimento de armazenamento
3. Porca de bloqueio

4. Instale os parafusos de cabeça de flange no suporte de apoio do compartimento de armazenamento com porcas de bloqueio (3/8 polegada).
5. Prenda o suporte de apoio do compartimento de armazenamento com parafusos de cabeça de flange.

2

Montar o trinco do capot

Peças necessárias para este passo:

1	Bloqueio do de travão
1	Placa do trinco
1	Parafuso (3/8 x 1 polegada)
1	Porca de bloqueio flangeada (3/8 polegada)
1	Trinco do capot

Procedimento

1. Destranque e levante o capot. Utilize a barra de apoio para o segurar no sítio.
2. Retire o tampão do furo quadrado na parte superior do capot. Deite fora o tampão (Figura 2).
3. Retire a porca de bloqueio do trinco do capot.

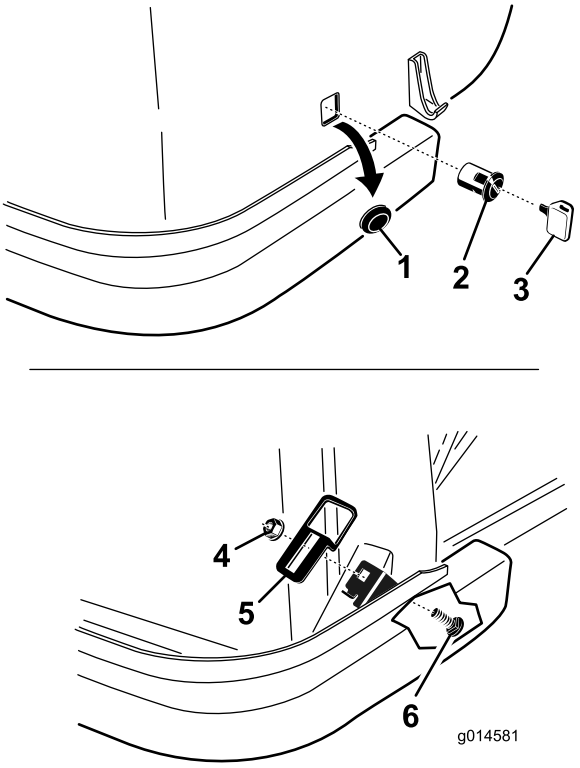

Figura 2

1. Tampão
2. Trinco
3. Trinco do capot
4. Porca flangeada
5. Placa do trinco
6. Parafuso de carroçaria

4. Instale o trinco de bloqueio através do furo quadrado do lado direito do capot. O engate tem de estar posicionado dentro do capot e virado para baixo.

5. Instale a porca de bloqueio no trinco para o prender ao capot.
6. Localize o furo quadrado na aba do lado direito do chassis. Monte a placa do trinco na aba com um parafuso de carroçaria e porca flangeada. Coloque a placa do trinco como indicado em Figura 2.
7. Feche lentamente o capot para ver se o trinco prende. Caso contrário, desaperte o parafuso que prende o trinco ao suporte do radiador e ajuste a placa como necessário. Aperte os parafusos e verifique se o trinco prende.
8. Utilize a chave para prender/libertar o trinco. Guarde a chave num local conveniente e fácil de lembrar.

3

Prender a chapa do piso

Peças necessárias para este passo:

1	Parafuso com cabeça de flange (3/8 x 1 polegada)
1	Porca de bloqueio (3/8 polegada)
1	Porca de retenção (3/8 polegada)

Procedimento

1. Elevar a chapa do piso.
2. Instale uma porca de retenção no furo do chassis sob o canto frontal direito da chapa do piso (Figura 3).

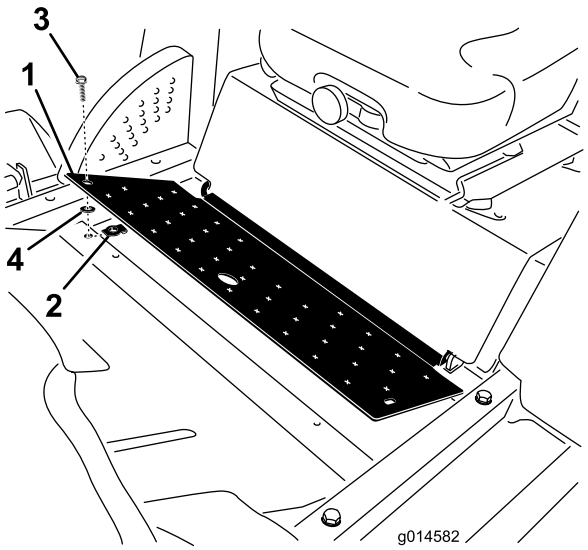

Figura 3

1. Chapa do piso
2. Porca de retenção
3. Parafuso com cabeça de flange
4. Porca de bloqueio

3. Instale um parafuso com cabeça de flange na chapa de piso com uma porca de bloqueio (3/8 polegada).
4. Fixe a chapa de piso ao chassis com o parafuso de cabeça de flange (3/8 x 1 polegada).

4

Prender a placa do banco

Peças necessárias para este passo:

1	Parafuso com cabeça de flange (3/8 x 1 polegada)
1	Porca de bloqueio (3/8 polegada)
1	Porca de retenção (3/8 polegada)

Procedimento

1. Levante a placa do banco.
2. Instale uma porca de retenção no furo do chassis sob o canto traseiro esquerdo da placa do banco (Figura 4).

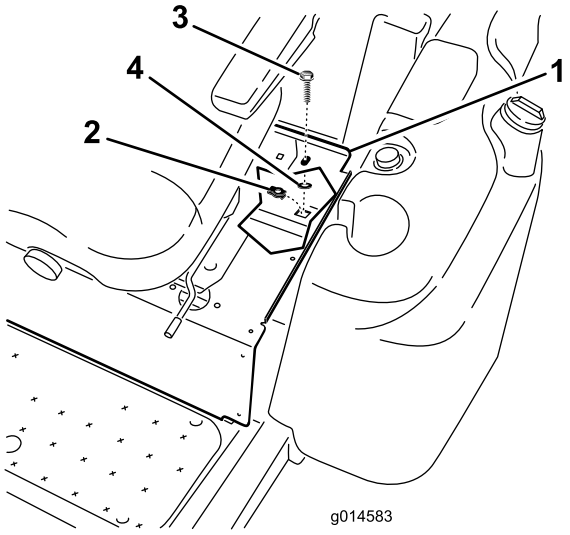

Figura 4

1. Placa do banco
2. Porca de retenção
3. Parafuso com cabeça de flange
4. Porca de bloqueio

3. Instale o parafuso com cabeça de flange na placa do banco com uma porca de bloqueio (3/8 polegada).
4. Fixe a placa do banco ao chassis com o parafuso de cabeça de flange (3/8 x 1 polegada).

5

Prender a protecção frontal

Peças necessárias para este passo:

2	Porca de bloqueio

Procedimento

1. Remova os (2) parafusos de cabeça de flange que prendem a protecção frontal à parte superior do eixo frontal (Figura 5).

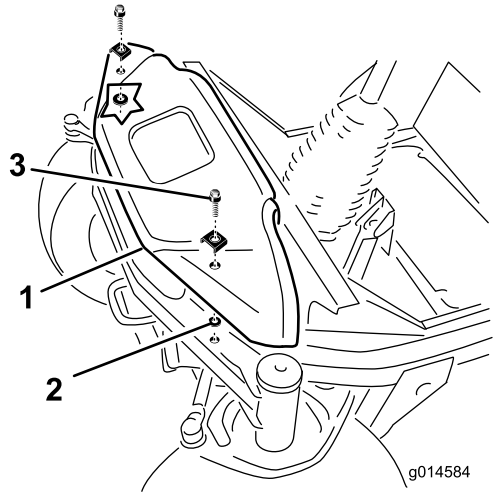

Figura 5

1. Protecção frontal
2. Porca de bloqueio
3. Parafuso com cabeça de flange

2. Instale os parafusos com cabeça de flange na protecção frontal com as porcas de bloqueio (3/8 polegada).
3. Fixe a protecção frontal ao eixo frontal com os parafusos com cabeça de flange.

6

Fixar as protecções da correia

Peças necessárias para este passo:

2	Parafuso com cabeça de flange (5/16 x 1-1/4 polegadas)
2	Porca de retenção (5/16 polegada)
2	Porca de bloqueio

Procedimento

Realize este procedimento para as protecções de correia esquerda e direita.

1. Retire os manípulos que prendem as coberturas de correia à plataforma do cortador (Figura 6). Retire as coberturas da correia.
2. Instale uma porca de retenção no furo da frente no suporte da plataforma.

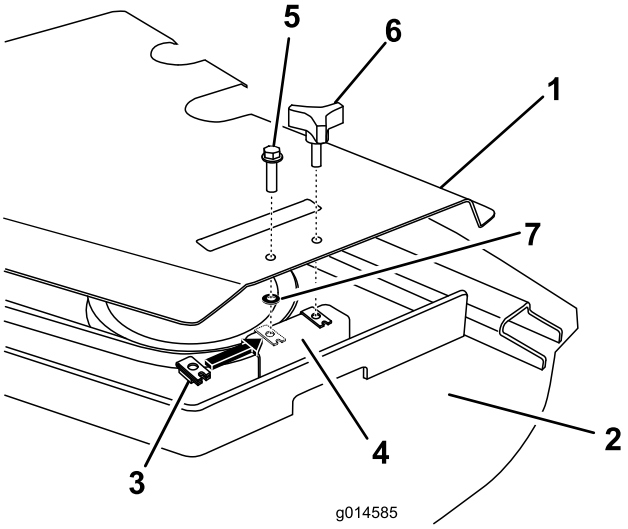

Figura 6

1. Cobertura da correia
2. Plataforma do cortador
3. Porca de retenção
4. Suporte da plataforma
5. Parafuso (5/16 x 1–1/4 pol.)
6. Manípulo
7. Porca de bloqueio

3. Instale o parafuso na protecção da correia utilizando uma porca de bloqueio (5/16 polegada).
4. Fixe a protecção da correia no suporte da plataforma com o parafuso (5/16 x 1-1/4 polegadas).
5. Volte a colocar o manípulo.

7

Prender a chapa do piso

Peças necessárias para este passo:

4	Porca de bloqueio

Procedimento

(apenas em modelos com cabina)

1. Retire os (4) parafusos que fixam a chapa do piso ao chassis (Figura 7).

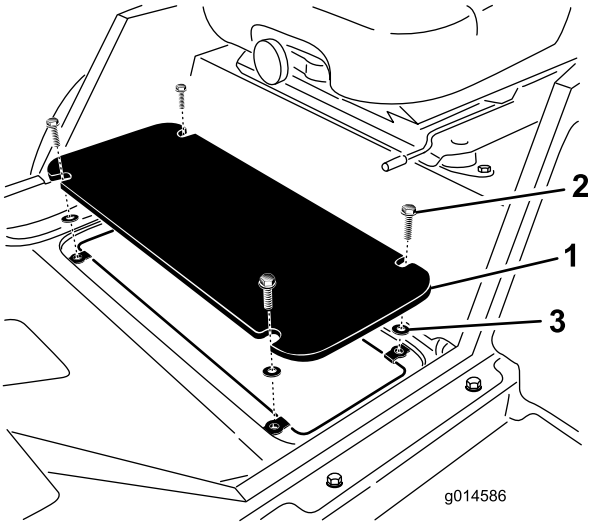

Figura 7

1. Chapa do piso
2. Parafuso com cabeça de flange
3. Porca de bloqueio

2. Instale os parafusos com cabeça de flange na chapa do piso com porcas de bloqueio (3/8 polegada).
3. Fixe a chapa de piso ao chassis com o parafuso de cabeça de flange.

8

Prender a protecção contra incêndio

Peças necessárias para este passo:

4	Porca de bloqueio

Procedimento

(apenas em modelos com cabina)

1. Retire os (4) parafusos que fixam a protecção contra incêndio ao chassis (Figura 8).

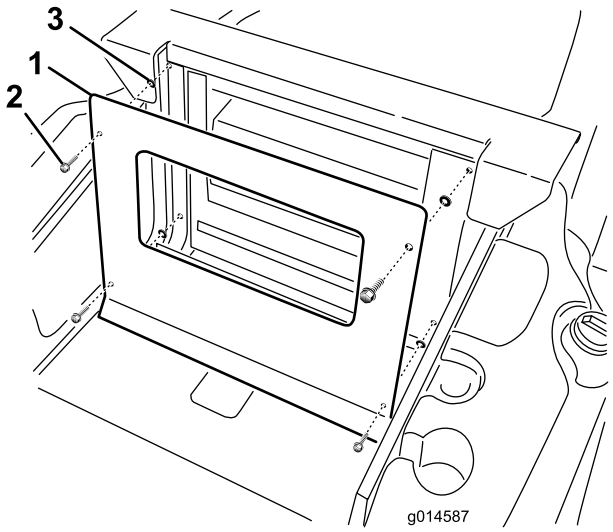

Figura 8

1. Protecção contra incêndio
2. Parafuso com cabeça de flange
3. Porca de bloqueio

2. Instale os parafusos com cabeça de flange na protecção contra incêndio com porcas de bloqueio (3/8 polegada).
3. Fixe a protecção contra incêndio ao chassis com os parafusos de cabeça de flange.

9

Instalar o autocolante

Peças necessárias para este passo:

1	Autocolante de segurança, 117–3274
1	Autocolante de segurança, 117-3294
1	Autocolante de segurança, 117-3293

Procedimento

1. Limpe cuidadosamente a área onde vai instalar o autocolante (Figura 9).

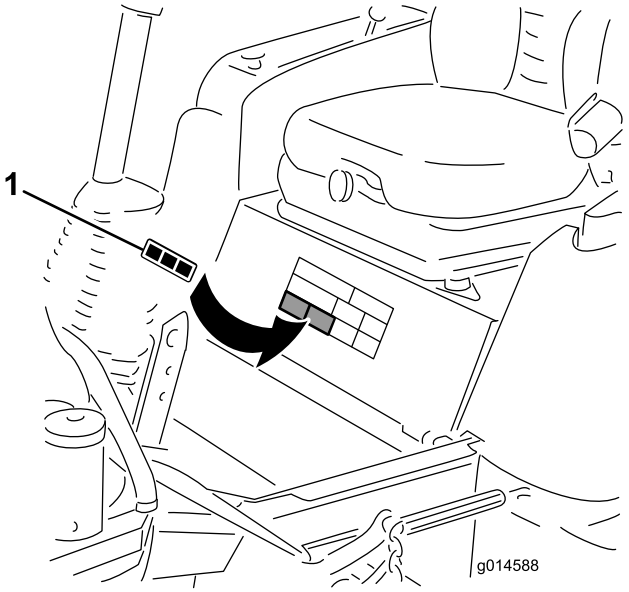

Figura 9

1. Autocolante

2. Determine que autocolante se aplica ao modelo da máquina, retire a película do verso do autocolante e coloque-o no sítio. Elimine os restantes autocolantes.
   - Autocolante 117–3274 - para modelos 30541 e 30542
   - Autocolante 117-3294 - para modelos 30538 e 30539
   - Autocolante 117-3293 - para modelos 30535 e 30536
3. Esfregue a superfície do autocolante, iniciando no centro em direcção às extremidades utilizando traços sobrepostos.



Count on it.