Form No. 3367-324 Rev A

CE-sats

Groundsmaster 360 – Flerfunktionsverktyg

Modellnr 30507

Monteringsanvisningar

Obs: Vänster och höger sida på maskinen är lika med förarens vänstra respektive högra sida vid normal körning.

Säkerhet

Säkerhets- och instruktionsdekaler

Säkerhetsdekalerna och -anvisningarna är fullt synliga för föraren och finns nära alla potentiella farozoner. Dekaler som har skadats eller ramlat bort ska bytas ut eller ersättas.

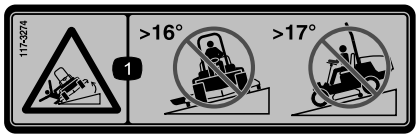

117-3274

1. Vältrisk – klipp inte tvärsöver sluttningar vars lutning överstiger 16 grader. Klipp inte uppför och nedför sluttningar vars lutning överstiger 17 grader.

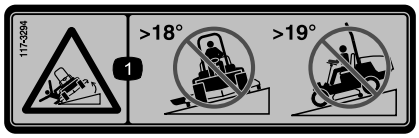

117-3294

1. Vältrisk – klipp inte tvärsöver sluttningar vars lutning överstiger 18 grader. Klipp inte uppför och nedför sluttningar vars lutning överstiger 19 grader.

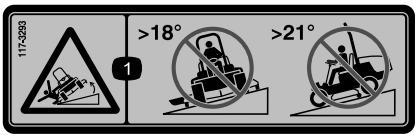

117-3293

1. Vältrisk – klipp inte tvärsöver sluttningar vars lutning överstiger 18 grader. Klipp inte uppför och nedför sluttningar vars lutning överstiger 21 grader.

© 2010—The Toro® Company
8111 Lyndale Avenue South
Bloomington, MN 55420

Registrera din produkt på www.Toro.com.

CE

Översättning av originalet (SV)
Tryckt i USA.
Med ensamrätt

Montering

Lösa delar

Använd diagrammet nedan för att kontrollera att alla delar finns med.

Tillvägagångssätt	Beskrivning	Antal	Användning
1	Tryckmutter (3/8 tum)	2	Montera förvaringsutrymmet
2	Låsspärr Låsplatta Bult (3/8 x 1 tum) Låsmutter med fläns (3/8 tum) Spärrnyckel	1 1 1 1 1	Montera motorhuvsspärren
3	Huvudskruv med fläns (3/8 x 1 tum) Tryckmutter (3/8 tum) Fästmutter (3/8 tum)	1 1 1	Montera golvplattan
4	Huvudskruv med fläns (3/8 x 1 tum) Tryckmutter (3/8 tum) Fästmutter (3/8 tum)	1 1 1	Montera sätesplattan
5	Tryckmutter	2	Montera framkåpan
6	Huvudskruv med fläns (5/16 x 1-1/4 tum) Fästmutter (5/16 tum) Tryckmutter	2 2 2	Montera remkåporna
7	Tryckmutter	4	Montera golvplattan (endast modeller med hytt)
8	Tryckmutter	4	Montera brandväggen (endast modeller med hytt)
9	Säkerhetsdekal, 117–3274 Säkerhetsdekal, 117-3294 Säkerhetsdekal, 117-3293	1 1 1	Montera dekalen

1

Montera förvaringsutrymmet

Delar som behövs till detta steg:

2	Tryckmutter (3/8 tum)

Tillvägagångssätt

1. Parkera maskinen på en plan yta, sänk ned däcket, dra åt parkeringsbromsen och stäng av motorn. Ta ut nyckeln ur tändningslåset.
2. Lossa och öppna motorhuven. Använd stöttan för att hålla den på plats.
3. Ta bort de två (2) huvudskruvarna med fläns som fäster förvaringsutrymmets stödfäste på ramen (Figur 1).

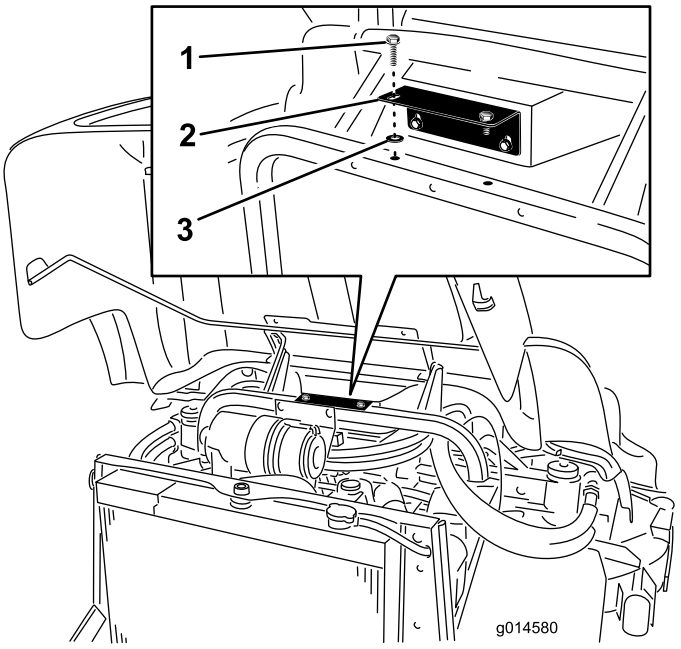

Figur 1

1. Huvudskruv med fläns
2. Förvaringsutrymmets stödfäste
3. Tryckmutter

4. Montera huvudskruvarna med fläns på förvaringsutrymmets stödfäste med tryckmuttrarna (3/8 tum).
5. Montera förvaringsutrymmets stödfäste med huvudskruvarna med fläns.

2

Montera motorhuvsspärren

Delar som behövs till detta steg:

1	Låsspärr
1	Låsplatta
1	Bult (3/8 x 1 tum)
1	Låsmutter med fläns (3/8 tum)
1	Spärrnyckel

Tillvägagångssätt

1. Lossa och öppna motorhuven. Använd stöttan för att hålla den på plats.
2. Ta bort pluggen från det fyrkantiga hålet på motorhuvens högra sida. Kasta bort pluggen (Figur 2).
3. Ta bort låsmuttern från motorhuvsspärren.

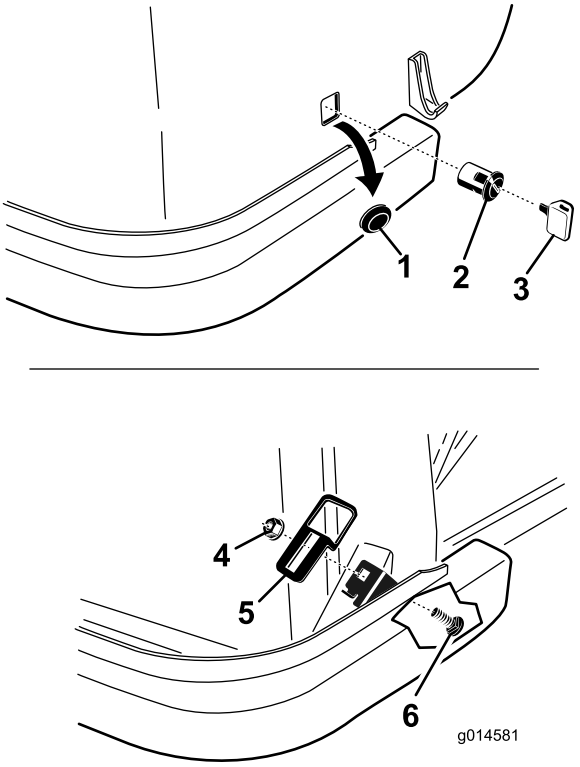

Figur 2

1. Plugg
2. Spärr
3. Spärrnyckel
4. Flänsmutter
5. Låsplatta
6. Vagnsbult

4. Montera låsspärren i det fyrkantiga hålet på motorhuvens högra sida. Spärren måste sitta på huvens insida och vara riktad nedåt.
5. Montera låsmuttern på spärren och fäst den på huven.
6. Leta reda på det fyrkantiga hålet på fliken på höger sida av ramen. Montera spärrplattan på fliken med en vagnsbult och en flänsmutter. Placera spärrplattan i enlighet med Figur 2.
7. Stäng huven långsamt och se om spärren aktiveras. Om den inte aktiveras lossar du skruven som fäster spärrplattan på kylarstödet och justerar plattan efter behov. Dra åt skruvarna och kontrollera att spärren aktiveras.
8. Använd nyckeln för att låsa och låsa upp spärren. Förvara nyckeln på ett ställe som är lätt att komma åt och komma ihåg.

3

Montera golvplattan

Delar som behövs till detta steg:

1	Huvudskruv med fläns (3/8 x 1 tum)
1	Tryckmutter (3/8 tum)
1	Fästmutter (3/8 tum)

Tillvägagångssätt

1. Höj upp golvplattan.
2. Montera en fästmutter i ramhålet under golvplattans högra främre hörn (Figur 3).

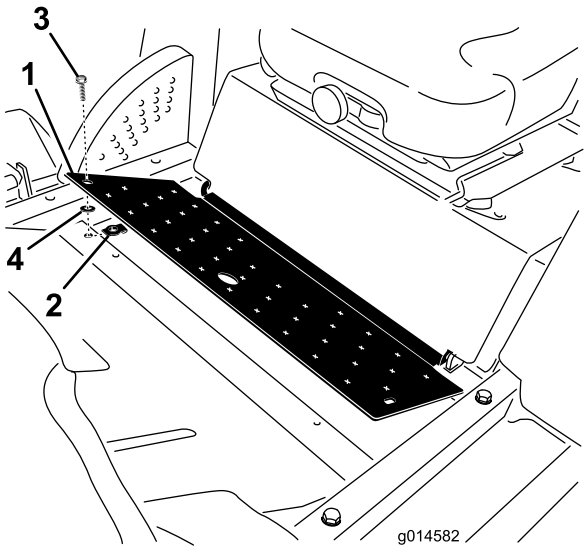

Figur 3

1. Golvplatta
2. Fästmutter
3. Huvudskruv med fläns
4. Tryckmutter

3. Montera huvudskruven med fläns på golvplattan med en tryckmutter (3/8 tum).
4. Fäst golvplattan på ramen med en huvudskruv med fläns (3/8 x 1 tum).

4

Montera sätesplattan

Delar som behövs till detta steg:

1	Huvudskruv med fläns (3/8 x 1 tum)
1	Tryckmutter (3/8 tum)
1	Fästmutter (3/8 tum)

Tillvägagångssätt

1. Höj upp sätesplattan.
2. Montera en fästmutter i ramhålet under sätesplattans vänstra bakre hörn (Figur 4).

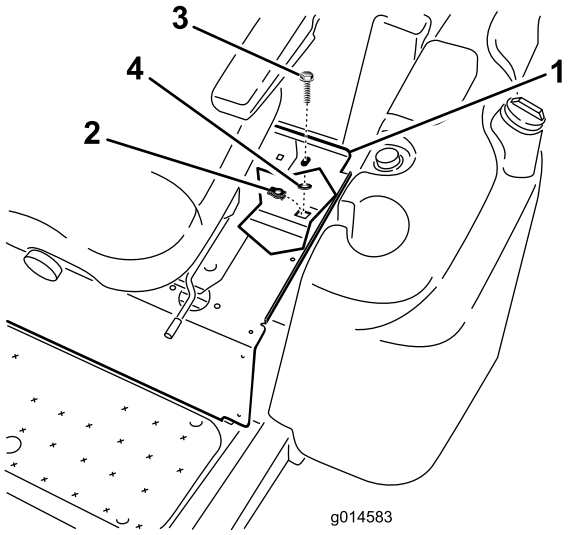

Figur 4

1. Sätesplatta
2. Fästmutter
3. Huvudskruv med fläns
4. Tryckmutter

3. Montera huvudskruven med fläns på sätesplattan med en tryckmutter (3/8 tum).
4. Fäst sätesplattan på ramen med en huvudskruv med fläns (3/8 x 1 tum).

5

Montera framkåpan

Delar som behövs till detta steg:

2	Tryckmutter

Tillvägagångssätt

1. Ta bort de två (2) huvudskruvarna med fläns som fäster framkåpan längst upp på framaxeln (Figur 5).

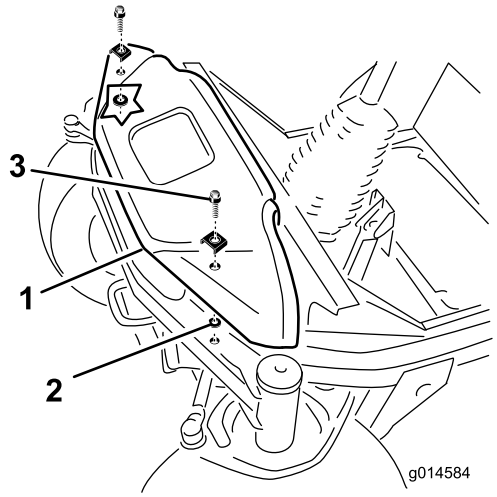

Figur 5

1. Framkåpa
2. Tryckmutter
3. Huvudskruv med fläns

2. Montera huvudskruvarna med fläns på framkåpan med tryckmuttrarna (3/8 tum).
3. Montera framkåpan på framaxeln med huvudskruvarna med fläns.

6

Montera remkåporna

Delar som behövs till detta steg:

2	Huvudskruv med fläns (5/16 x 1-1/4 tum)
2	Fästmutter (5/16 tum)
2	Tryckmutter

Tillvägagångssätt

Utför åtgärden för remkåporna på höger och vänster sida.

1. Ta bort handrattarna som fäster remkåporna på gräsklippardäcket (Figur 6). Ta bort remkåporna.
2. Montera en fästmutter i det främre hålet på däckfästet.

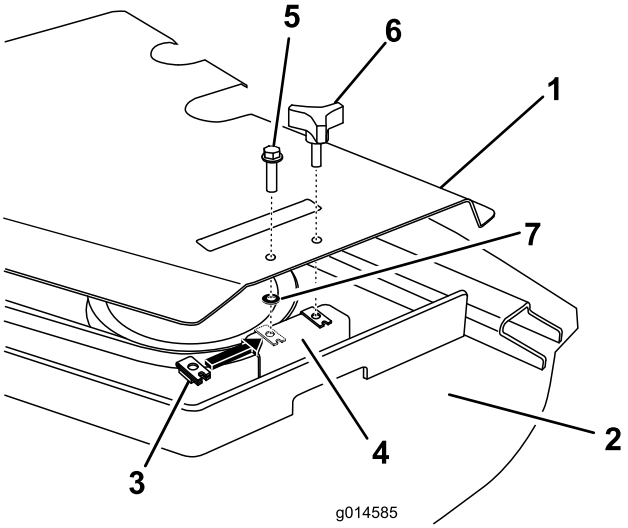

Figur 6

1. Remkåpa
2. Klippdäck
3. Fästmutter
4. Däckfäste
5. Skruv (5/16 x 1-1/4 tum)
6. Handratt
7. Tryckmutter

3. Montera skruven på remkåpan med en tryckmutter (5/16 tum).
4. Fäst remkåpan på däckfästet med skruven (5/16 x 1-1/4 tum).
5. Sätt tillbaka handratten.

7

Montera golvplattan

Delar som behövs till detta steg:

4	Tryckmutter

Tillvägagångssätt

(Endast modeller med hytt.)

1. Ta bort de fyra (4) skruvarna som fäster golvplattan på ramen (Figur 7).

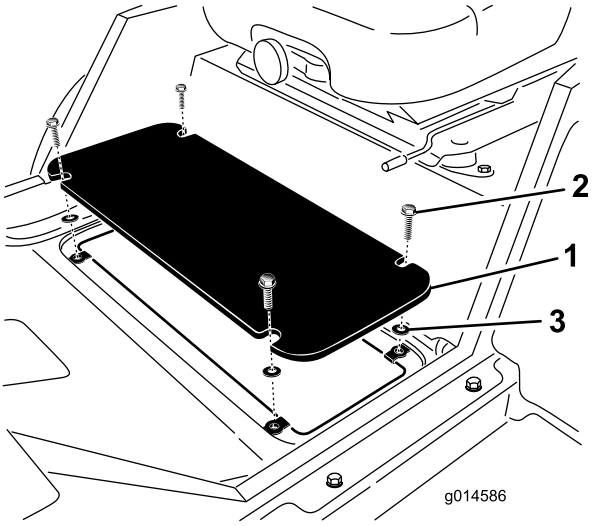

Figur 7

1. Golvplatta
2. Huvudskruv med fläns
3. Tryckmutter

2. Montera huvudskruven med fläns på golvplattan med tryckmuttrarna (3/8 tum).
3. Fäst golvplattan på ramen med en huvudskruv med fläns.

8

Montera brandväggen

Delar som behövs till detta steg:

4	Tryckmutter

Tillvägagångssätt

(Endast modeller med hytt.)

1. Ta bort de fyra (4) skruvarna som fäster brandväggen på ramen (Figur 8).

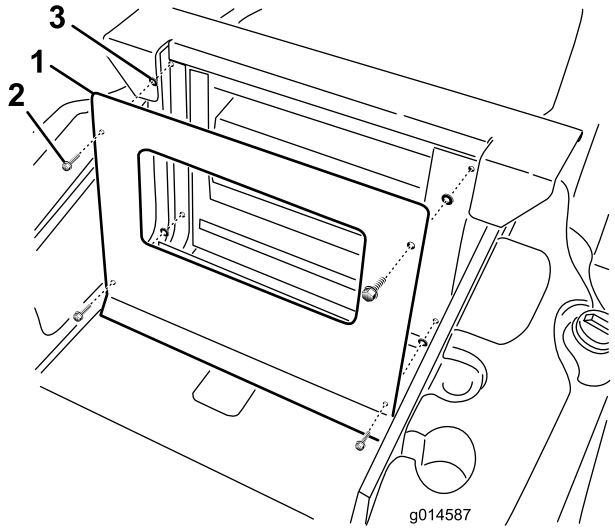

Figur 8

1. Brandvägg
2. Huvudskruv med fläns
3. Tryckmutter

2. Montera huvudskruven med fläns på brandväggen med tryckmuttrarna (3/8 tum).
3. Fäst brandväggen på ramen med en huvudskruv med fläns.

9

Montera dekalen

Delar som behövs till detta steg:

1	Säkerhetsdekal, 117–3274
1	Säkerhetsdekal, 117-3294
1	Säkerhetsdekal, 117-3293

Tillvägagångssätt

1. Rengör området där dekalen ska sitta noggrant (Figur 9).

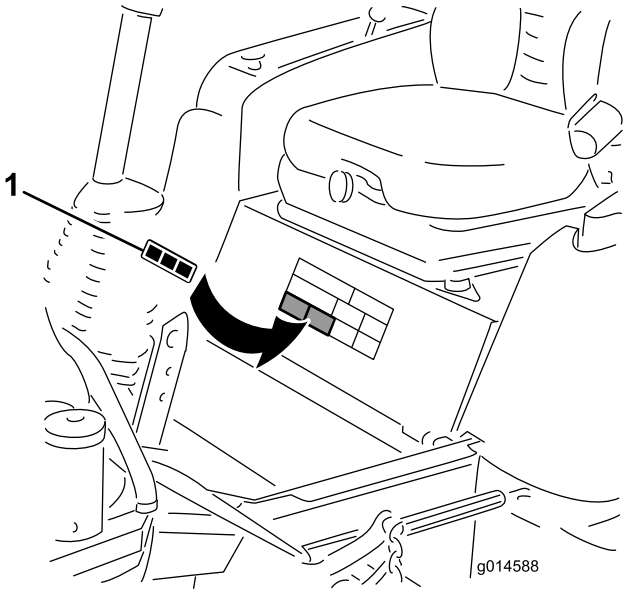

Figur 9

1. Dekal

2. Kontrollera vilken dekal som ska användas för maskinmodellen och ta bort fästpappret. Sätt sedan dekalen på plats. Kassera övriga dekaler.
   - Dekal 117–3274 – för modellerna 30541 & 30542
   - Dekal 117-3294 – för modellerna 30538 & 30539
   - Dekal 117-3293 – för modellerna 30535 & 30536
3. Stryk över dekalens yta. Starta i mitten av dekalen och jobba utåt kanterna genom att tillämpa överlappande strykningar.



Count on it.