Form No. 3367-418 Rev A

TORO®

Count on it.

Betjeningsvejledning

Greensmaster® 1000- og 1600-håndplæneklipper

Modelnr. 04052—Serienr. 311000001 og derover

Modelnr. 04060—Serienr. 311000001 og derover

CE

Du kan registrere dit produkt eller downloade en betjeningsvejledning eller et reservedelskatalog gratis på www.Toro.com.

Oversættelse af original (DA)

Dette produkt overholder alle relevante EU-direktiver. Yderligere oplysninger fås på den separate produktspecifikke overensstemmelseserklæring.

ADVARSEL

CALIFORNIEN
Advarsel i henhold til erklæring nr. 65

Udstødningsgassen fra dette produkt indeholder kemikalier, der ifølge staten Californien er kræftfremkaldende samt giver medfødte defekter eller forårsager andre forplantningsskader.

Dette gnisttændingssystem er i overensstemmelse med de canadiske ICES-002-forskrifter.

Indledning

Dette er en håndplæneklipper med knivcylindere, der er beregnet til brug af professionelle, ansatte operatører i kommercielle anvendelsesområder. Den er primært beregnet til klipning af græs på velholdte plæner i parker, golfbaner, på sportsbaner og kommercielle områder. Den er ikke beregnet til at klippe krat, slå græs eller anden bevoksning langs motorveje eller til landbrugsformål.

Læs denne vejledning omhyggeligt, så du kan lære at betjene og vedligeholde produktet korrekt samt undgå person- og produktskade. Det er dit ansvar at betjene produktet korrekt og sikkert.

Du kan kontakte Toro direkte på www.Toro.com for at få oplysninger om produkter og tilbehør, hjælp til at finde en forhandler og for at registrere dit produkt.

Når du har brug for service, originale Toro-dele eller yderligere oplysninger, bedes du kontakte en autoriseret serviceforhandler eller Toros kundeservice samt have produktets model- og serienummer parat. Model- og serienummeret sidder på en plade på bagstellet. Skriv numrene, hvor der er gjort plads til dette.

Modelnr. _____

Serienr. _____

Denne manual advarer dig om mulige farer og giver dig særlige sikkerhedsoplysninger ved hjælp af advarselssymbolet (Figur 1), der angiver en fare, der kan forårsage alvorlig personskade eller død, hvis du ikke følger de anbefalede forholdsregler.



Figur 1

1. Advarselssymbol.

Denne betjeningsvejledning bruger yderligere to ord til at fremhæve oplysninger. **Vigtigt** henleder opmærksomheden på særlige mekaniske oplysninger, og **Bemærk** angiver generel information, som det er værd at lægge særligt mærke til.

© 2010—The Toro® Company
8111 Lyndale Avenue South
Bloomington, MN 55420

Kontakt os på www.Toro.com.
Trykt i USA.
Alle rettigheder forbeholdes

Indhold

Indledning 2
Sikkerhed 4
- Sikker betjeningspraksis 4
- Toro-plæneklippersikkerhed 5
- Lydeffektniveau (Model 04052) 6
- Lydeffektniveau (Model 04060) 6
- Lydtryksniveau 6
- Vibrationsniveau 6
- Sikkerheds- og instruktionsmærkater 7

Opsætning 9
- 1 Montering og justering af håndtaget 9
- 2 Montering af støtteben (kun model 04060) 10
- 3 Montering af transporthjulene 10
- 4 Justering af klippeenheden 11
- 5 Montering af græsopsamler 11

Produktoversigt 12
- Betjeningsanordninger 12
- Specifikationer 13
- Udstyr/tilbehør 13

Betjening 14
- Sæt sikkerheden i højsædet 14
- Kontrol af motoroliestanden 14
- Opfyldning af brændstoftanken 14
- Kontrol af sikkerhedskontakter 15
- Start og standsning af motoren 15
- Kørsel af maskinen med henblik på transport 16
- Klargøring til græsklipning 16
- Klipning 16
- Tip vedrørende betjening 16

Vedligeholdelse 17
- Skema over anbefalet vedligeholdelse 17
  - Kontrolliste for daglig vedligeholdelse 18
- Smøring 19
  - Smøring af maskinen 19
- Motorvedligeholdelse 20
  - Serviceeftersyn af motorolien 20
  - Eftersyn af luftfilteret 21
  - Udskiftning af tændrør 21
- Vedligeholdelse af brændstofsystem 22
  - Rengøring af brændstoffilteret 22
- Vedligeholdelse af elektrisk system 23
  - Eftersyn af sikkerhedskontakt 23
- Vedligeholdelse af bremser 23
  - Justering af drifts-/parkeringsbremsen 23
- Vedligeholdelse af remme 24
  - Justering af remmene 24
  - Udskiftning af differentialeremmen 26
- Vedligeholdelse af betjeningsanordningssystem 27
  - Justering af traktionskontrollen 27
- Vedligeholdelse af klippeenhederne 27
  - Nivellering af bagtromlen i forhold til knivcylinderen 27
  - Justering af bundkniven mod knivcylinderen 28
  - Justering af klippehøjden 28
  - Justering af græsafskærmningens højde 29
  - Justering af klippestangen 30
  - Identifikation af bundtværstangen 30
  - Indstilling af maskinen til at passe til plæneforhold 31
  - Serviceeftersyn af bundtværstangen 32
  - Baglapning af knivcylinderen 32

Opbevaring 33

Sikkerhed

Denne maskine opfylder eller overstiger CEN-standard EN 836:1997, ISO-standard 5395:1990 og ANSI B71.4-2004-specifikationer, der var gældende på produktionstidspunktet, da dødemandssættet, delnr. 105-5363, blev monteret.

Hvis operatøren eller ejeren anvender eller vedligeholder maskinen forkert, kan det medføre personskade. For at nedsætte risikoen for personskade skal operatøren følge sikkerhedsforskrifterne og altid være opmærksom på advarselssymbolerne, der betyder **Forsigtig, Advarsel eller Fare**– personlig sikkerhedsanvisning. Hvis forskrifterne ikke overholdes, kan det medføre personskade eller død.

Sikker betjeningspraksis

Følgende instruktioner er fra CEN-standard EN 836:1997, ISO-standard 5395:1990 og ANSI B71.4-2004.

Uddannelse

- Læs betjeningsvejledningen og andet uddannelsesmateriale omhyggeligt. Bliv fortrolig med betjeningsanordningerne og sikkerhedssymbolerne, samt hvordan udstyret bruges korrekt.
- Hvis en operatør eller en mekaniker ikke kan læse og forstå det sprog, som *betjeningsvejledningen* er skrevet på, er det ejerens ansvar at forklare dette materiale for dem.
- Lad aldrig børn eller andre personer, der ikke kender denne vejledning, bruge eller foretage eftersyn af plæneklipperen. Vær opmærksom på, at lokale forskrifter kan angive en mindstealder for operatøren.
- Klip aldrig græs, når der er mennesker, især børn, eller husdyr i nærheden.
- Husk, at operatøren eller brugeren er ansvarlig for ulykker eller farer, der måtte ramme andre mennesker eller deres ejendom.
- Ejeren/brugeren kan forhindre og er ansvarlig for ulykker eller personskader, som måtte ramme vedkommende selv, andre personer eller ejendom.
- Alle operatører og mekanikere skal uddannes. Ejeren er ansvarlig for at uddanne brugerne.

Forberedelser

- Brug altid hensigtsmæssigt fodtøj, lange bukser, sikkerhedshjelm, sikkerhedsbriller og høreværn, når du anvender plæneklipperen. Langt hår, løsthængende tøj eller smykker kan blive filtret ind i bevægelige dele. Betjen ikke udstyret, når du går med bare fødder eller med åbne sandaler.
- Undersøg nøje området, hvor udstyret skal anvendes, og fjern alle genstande, som kan blive slynget ud af maskinen.
- **Advarsel**– brændstof er meget brandfarligt. Træf følgende forholdsregler:
  - Opbevar brændstof i beholdere, der er specielt konstrueret til formålet.
  - Fyld kun brændstof på udendørs, og ryg aldrig under påfyldningen.
  - Fyld brændstof på, før du starter motoren. Fjern aldrig dækslet til brændstoftanken, og fyld aldrig brændstof på, mens motoren kører eller er varm.
  - Hvis du spilder brændstof, skal du ikke forsøge at starte motoren, men flytte maskinen væk fra det sted, hvor brændstoffet er spildt. Foretag dig ikke noget, der kan antænde brændstoffet, før dampene er spredt.
  - Sæt alle dæksler til brændstoftanke og beholdere forsvarligt på igen.
- Udskift defekte lydpotter.
- Bedøm terrænet, så du kan vælge det nødvendige tilbehør og udstyr til korrekt og sikker udførelse af opgaven. Brug kun tilbehør og udstyr, der er godkendt af producenten.
- Kontroller, at dødemandsgrebene, sikkerhedskontakter og afskærmninger er korrekt påmonteret og fungerer korrekt. Betjen ikke maskinen, medmindre disse fungerer korrekt.

Betjening

- Betjen ikke motoren i et indelukket område, hvor der kan samle sig farlige kuliltedampe.
- Klip kun græs i dagslys eller i godt, kunstigt lys.
- Før du forsøger at starte motoren, skal du udkoble alle koblinger til fastspændte knivanordninger, sætte maskinen i frigear og aktivere parkeringsbremsen.
- Vær opmærksom på huller i terrænet samt andre skjulte risici.
- Hold øje med trafikken, når du krydser eller kører i nærheden af veje.
- Stop skæreknivenes rotation, før du krydser andre underlag end græs.
- Når du bruger påmonterede redskaber, må du aldrig rette udkast af materiale mod omkringstående eller

tillade nogen at komme nær maskinen, mens den kører.

- Brug aldrig plæneklipperen med beskadigede værn, afskærmninger eller uden korrekt påmonterede sikkerhedsanordninger. Sørg for, at alle sikkerhedskontakter er påmonteret, korrekt justeret og fungerer korrekt.
- Lav ikke om på motorens regulatorindstillinger, og kør ikke motoren ved for høj hastighed. Hvis motoren betjenes ved for høj hastighed, kan risikoen for personskade øges.
- Inden du forlader førersædet:
  - stands på plan grund;
  - udkobl klippeenheden og traktionsdrevet,
  - aktiver parkeringsbremsen,
  - stop motoren.
- Sørg for at udkoble drevet til redskaberne, når du transporterer maskinen fra et sted til et andet, eller når den ikke anvendes.
- Stop motoren, og udkobl drevet til redskaberne,:
  - før du fylder brændstof på;
  - før græsfanget fjernes;
  - før du foretager højdejusteringer, medmindre justeringen kan foretages fra førersædet.
  - før du fjerner tilstopninger;
  - før du efterser, rengør eller arbejder på plæneklipperen;
  - efter at du har ramt et fremmedlegeme, eller hvis der forekommer en unormal vibration. Efterse plæneklipperen for skader, og foretag udbedringer, før du starter og betjener udstyret igen.
- Du skal nedsætte motorens omdrejningstal, før du standser motoren, og hvis motoren er udstyret med en brændstofafbryderventil, skal du lukke ventilen, når du er færdig med at slå græs.
- Hold hænder og fødder væk fra klippeenheden.
- Sænk farten, og vær forsigtig, når du vender og krydser veje og fortove. Stop knivcylindrene, hvis du ikke klipper.
- Betjen ikke plæneklipperen, hvis du er påvirket af alkohol eller medicin
- Lyn kan forårsage alvorlig personskade eller død. Hvis der observeres lyn eller høres torden i området, må maskinen ikke anvendes. Søg ly.
- Vær forsigtig, når du læsser eller aflæsser maskinen på en trailer eller lastbil
- Vær forsigtig, når du nærmer dig blinde hjørner, buske, træer eller andre genstande, der kan blokere for udsynet.

Vedligeholdelse og opbevaring

- Hold alle møtrikker, bolte og skruer tilspændte for at sikre, at udstyret er i sikker driftsmæssig stand.
- Opbevar aldrig udstyret med brændstof i tanken i en bygning, hvor brandfarlige dampe kan nå åben ild eller gnister.
- Lad motoren køle af, før du opbevarer maskinen på et lukket sted.
- Mindsk brandfaren ved at holde motoren, lydpotten, batterirummet og brændstofopbevaringsområdet fri for græs, blade eller for meget fedt.
- Efterse jævnligt græsfanget for slid eller skader.
- Hold alle dele i god driftsmæssig stand og alle beslag og hydraulikfittinger tilspændt. Udskift alle slidte eller beskadigede dele og mærkater.
- Hvis brændstoftanken skal tømmes, skal dette foregå udendørs.
- Vær forsigtig, når du justerer maskinen, for at undgå at få fingrene ind mellem roterende knive og maskinens faste dele.
- Udkobl drevene, udkobl klippeenheden, aktiver parkeringsbremsen, stop motoren, og frakobl tændrørskablet. Vent på, at al bevægelse er standset, før du justerer, rengør eller reparerer udstyret.
- Fjern græs og andet affald fra klippeenheden, drevene, lydpotterne og motoren for at forhindre brand. Tør spildt olie eller brændstof op.
- Tag forsigtigt trykket af komponenter med lagret energi.
- Fjern tændrørskablet, før der foretages nogen form for reparation.
- Vær forsigtig, når du efterser cylinderkniven. Brug handsker, og vær forsigtig, når du udfører service på dem.
- Hold hænder og fødder væk fra bevægelige dele. Undgå om muligt at foretage justeringer, når motoren kører.

Toro-plæneklippersikkerhed

Nedenstående liste indeholder sikkerhedsoplysninger specifikt for Toro-produkter eller andre sikkerhedsoplysninger, du skal kende, og som ikke er indeholdt i CEN-, ISO- eller ANSI-standarderne.

Dette produkt kan afskære hænder og fødder samt udslynge genstande. Følg altid sikkerhedsforskrifterne for at undgå alvorlig personskade eller død.

Brug af dette produkt til andre formål, end det er beregnet til, kan være farligt for brugeren og omkringstående personer.

- Du skal vide, hvordan man standser motoren hurtigt.
- Betjen ikke maskinen iført tennissko eller gummisko.
- Brug af sikkerhedsfodtøj og lange bukser anbefales og kræves i henhold til visse lokale forskrifter og forsikringsbestemmelser.
- Benzin skal håndteres forsigtigt. Tør eventuelt spildt brændstof op.
- Kontroller hver dag, om sikkerhedskontakterne fungerer korrekt. Hvis en kontakt ikke fungerer korrekt, skal den udskiftes, før maskinen betjenes.
- Det kræver koncentration at bruge maskinen. Gør følgende for at undgå at miste herredømmet over maskinen:
  - Kør ikke tæt på bunkere, grøfter, vandløb eller andre farer.
  - Sænk hastigheden, når du foretager skarpe drejninger. Undgå at stoppe og starte pludseligt.
  - Når du befinder dig i nærheden af, eller når du krydser veje, skal du altid holde tilbage.
  - Aktiver driftsbremserne, når du kører ned ad en bakke for at bevare den langsomme fremdrift og for at bevare kontrollen over maskinen.
- Græsopsamleren skal være fastgjort under græsklipningen for at opnå maksimal sikkerhed. Sluk motoren, før opsamleren tømmes.
- Rør ikke ved motoren, lydpotten eller udstødningsrøret, mens motoren kører, eller kort tid efter den er stoppet, da disse områder kan være så varme, at de kan forårsage brandsår.
- **Stop klipningen**, hvis en person eller et dyr uventet dukker op i eller nær klipningsområdet. Skødesløs betjening kan i kombination med terrænets hældning, rikochetterede genstande eller forkert anbragte sikkerhedsafskærmninger føre til skader på grund af udslyngning af genstande. Genoptag ikke klipningen, før området er ryddet.

Vedligeholdelse og opbevaring

- Kontroller regelmæssigt alle brændstofrørs tæthed og slid. Tilspænd eller reparer dem som nødvendigt.
- Hvis motoren skal køre for at udføre en vedligeholdelsesjustering, skal du holde hænder, fødder, tøj og alle kropsdele væk fra klippeenhederne, redskaber og bevægelige dele. Hold alle personer på afstand.
- Få en autoriseret Toro-forhandler til at kontrollere det maksimale motoromdrejningstal med en omdrejningstæller af hensyn til sikker og nøjagtig drift. Det maksimale regulerede motoromdrejningstal skal være 3600 ± 100 omdrejninger/min.
- Kontakt en autoriseret Toro-forhandler, hvis større reparationer er nødvendige, eller hvis du har brug for anden hjælp.
- Brug kun Toro-godkendte redskaber og reservedele. Garantien kan bortfalde, hvis der bruges udstyr, som ikke er godkendt til maskinen.

Lydeffektniveau (Model 04052)

Maskinen har et garanteret lydeffektniveau på 94 dBA, hvori der er medtaget en usikkerhedsværdi (K) på 1 dBA.

Lydeffektniveauet er fastlagt i overensstemmelse med procedurerne beskrevet i ISO 11094.

Lydeffektniveau (Model 04060)

Maskinen har et garanteret lydstyrkeniveau på 96 dBA, hvori der er medtaget en usikkerhedsværdi (K) på 1 dBA.

Lydeffektniveauet er fastlagt i overensstemmelse med procedurerne beskrevet i ISO 11094.

Lydtryksniveau

Maskinen har et lydtryksniveau ved brugerens øre på 86 dBA, hvori der er medtaget en usikkerhedsværdi (K) på 1 dBA.

Lydtryksniveauet er fastlagt i overensstemmelse med procedurerne beskrevet i EN 836.

Vibrationsniveau

Hånd-arm

Målt vibrationsniveau for højre hånd = 2.43 m/s^2

Målt vibrationsniveau for venstre hånd = 2.89 m/s^2

Usikkerhedsværdi (K) = 0,5 m/s^2

De målte værdier er fastlagt i overensstemmelse med procedurerne beskrevet i EN 836.

Sikkerheds- og instruktionsmærkater

Sikkerheds- og instruktionsmærkaterne kan nemt ses af operatøren og er placeret tæt på potentielle risikoområder. Beskadigede eller bortkomne mærkater skal udskiftes.

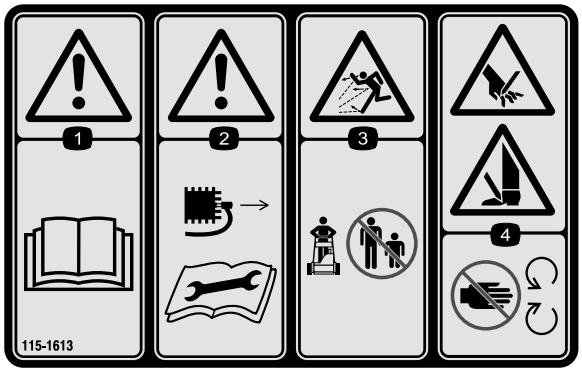

115-1613

1. Advarsel – læs *betjeningsvejledningen*.
2. Advarsel – fjern tændrørsledningen, inden der udføres vedligeholdelse på maskinen.
3. Fare for udslyngede genstande – hold sikker afstand til maskinen.
4. Fare for skæring/amputation af hænder eller fødder – hold afstand til bevægelige dele.

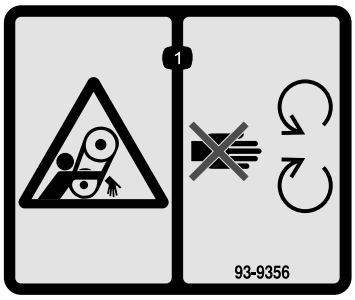

93-9356

1. Fare for at komme i klemme – hold afstand til bevægelige dele.



115-1615

1. Advarsel – rør ikke ved den varme overflade.

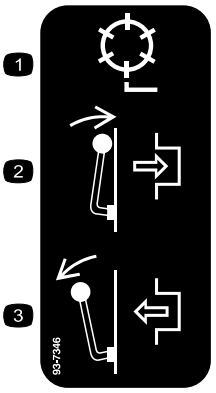

93-7346

1. Knivcylinderdrev
2. Indkobling
3. Udkobling

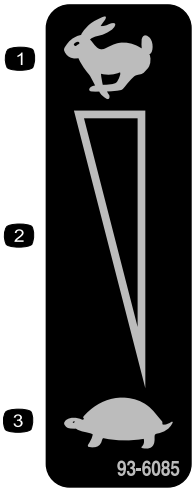

93-6085

1. Hurtig
2. Trinløst regulerbar indstilling
3. Langsom



93-9886

1. Brug blyfri benzin.



115-1614

1. Advarsel – læs *betjeningsvejledningen*.
2. Advarsel – få undervisning, før maskinen tages i brug.
3. Fare for udslyngede genstande – hold sikker afstand til maskinen.
4. Advarsel – hold afstand fra bevægelige dele, og bevar alle afskærmninger på plads.

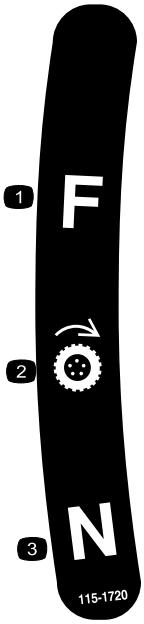

115-1720

1. Fremad
2. Hjultræk
3. Neutral

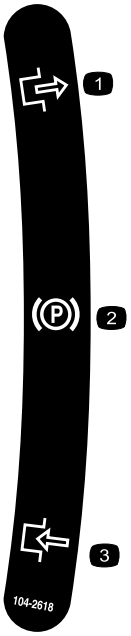

104-2618

1. Parkeringsbremse
2. Udkobling
3. Indkobling

Opsætning

Løsdele

Brug skemaet herunder til at kontrollere, at alle dele er blevet leveret.

Fremgangsmåde	Beskrivelse	Antal	Anvendelse
1	Håndtag Kabelbånd	1 2	Monter af håndtaget.
2	Støtteben Fjeder	1 1	Monter støttebenet (kun model 04060).
3	Hjulaksel, højre Hjulaksel, venstre Transporthjul (købes separat)	1 1 2	Monter transporthjulene.
4	Kræver ingen dele	–	Juster klippeenheden.
5	Græsopsamler	1	Monter græsopsamleren.

Medier og øvrige dele

Beskrivelse	Antal	Anvendelse
Betjeningsvejledning Betjeningsvejledning til motor Reservedelskatalog Uddannelsesmateriale til operatøren Overensstemmelsescertifikat	1 1 1 1 1	Læs eller gennemse disse, inden maskinen betjenes

Bemærk: Maskinens venstre og højre side er som set fra den normale betjeningsposition.

1

Montering og justering af håndtaget

Dele, der skal bruges til dette trin:

1	Håndtag
2	Kabelbånd

Montering af håndtaget

1. Fjern bolten, spændeskiven og sikringsskiven fra monteringspinden på hver side af plæneklipperen (Figur 2).

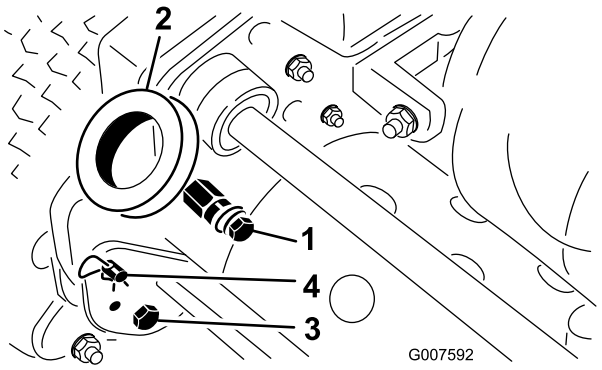

Figur 2

1. Monteringstapper
2. Håndtagsarme
3. Bolt og låsemøtrik
4. Låseclips og ringpind

2. Afmonter boltene og låsemøtrikkerne, der fastgør bunden af håndtagets arme til hver side af plæneklipperen (Figur 2).
3. Afmonter låseclipsene og ringpindene, der fastgør håndtagets arme til stellets bagende (Figur 2).
4. Sæt håndtagets ender gennem hullerne i håndtagsarmene, og juster hullerne ind efter monteringstapperne (Figur 2).

5. Klem håndtagets ender indad, og monter dem på monteringstapperne (Figur 3).

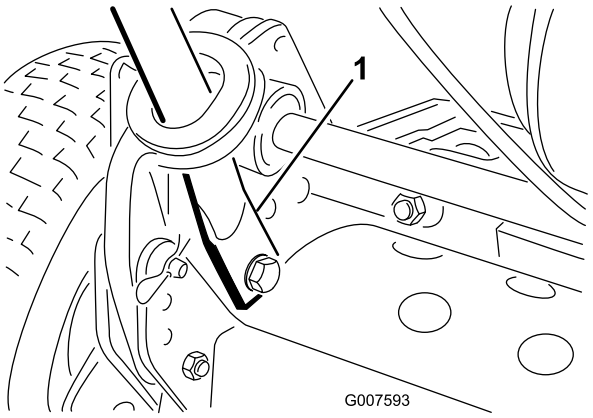

Figur 3

1. Håndtagsende

6. Fastgør håndtagets ender til monteringstapperne med boltene, spændeskiverne og låseskiverne, som tidligere blev afmonteret (Figur 3).
7. Fastgør bunden af håndtagets arme til hver side af plæneklipperen med de bolte og låsemøtrikker, som tidligere blev afmonteret (Figur 3). Husk at sætte bøsningerne i håndtagsarmenes monteringshuller.
8. Fastgør håndtagets arme til stellets bagende med de låseclips og ringpinde, som tidligere blev afmonteret (Figur 3).
9. Fastgør kablerne til håndtaget med kabelbånd (Figur 4).

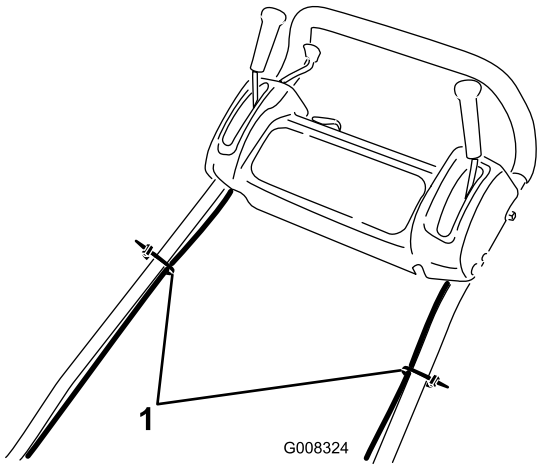

Figur 4

1. Kabelbånd

Justering af håndtaget

1. Fjern låseclipsene fra ringpindene på hver side af plæneklipperen (Figur 2).
2. Fjern ringpindene fra hver side, mens du understøtter håndtaget, og hæv eller sænk håndtaget til den ønskede betjeningsposition (Figur 2).
3. Monter ringpindene og låseclipsene.

2

Montering af støtteben (kun model 04060)

Dele, der skal bruges til dette trin:

1	Støtteben
1	Fjeder

Fremgangsmåde

Bemærk: Fastgørelsesanordningerne medfølger løst monteret på støttebenet.

1. Sæt fjederen i hullet i fjederbeslaget og på fjederholderen, mens støttebenet justeres ind efter monteringshullerne i bagstellet (Figur 5).

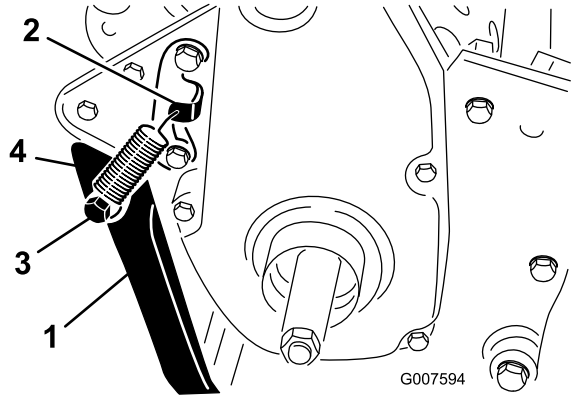

Figur 5

1. Støtteben
2. Fjederbeslag
3. Fjederholder
4. Fjeder

2. Monter støttebenet på hver side af stellet med en bolt, låseskive, afstandsstykke, flad spændeskive og låsemøtrik (Figur 5). Placer afstandsstykket i støttebenets monteringshul.

3

Montering af transporthjulene

Dele, der skal bruges til dette trin:

1	Hjulaksel, højre
1	Hjulaksel, venstre
2	Transporthjul (købes separat)

Fremgangsmåde

1. Skub støttebenet ned med foden, og træk op i håndtaget for at stille plæneklipperen på støttebenet.
2. Påfør Loctite 242 på hjulakslernes gevind.
3. Skru den højre hjulaksel ind i drivremskiven på højre side af maskinen (Figur 6).

   Bemærk: Den højre hjulaksel har **venstregevind**.

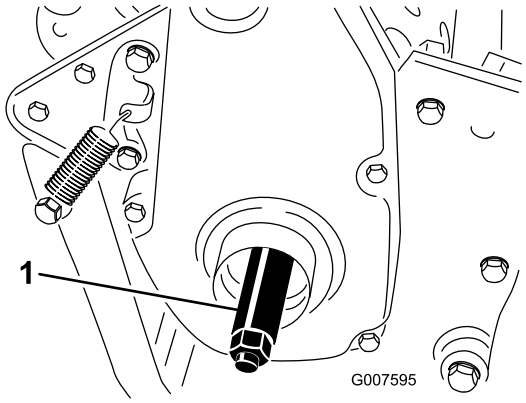

Figur 6

1. Højre hjulaksel

4. Tilspænd akslen med et moment på 88 til 102 Nm.
5. Skub hjulet over på akslen (Figur 7).
6. Drej hjulets låseclips væk fra hjulets midte, så det kan glide længere ind på akslen (Figur 7).

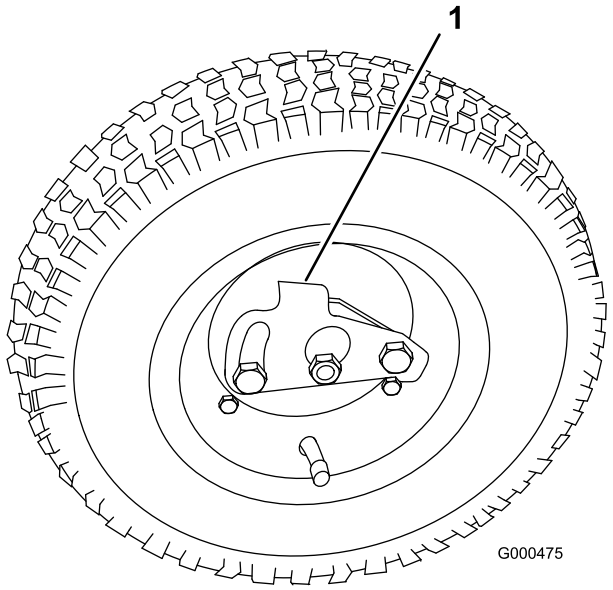

Figur 7

1. Låseclips

7. Drej hjulet frem og tilbage, indtil det glider helt over på akslen, og låseclipsen fastgøres i rillen på drivakslen.
8. Gentag proceduren på den modsatte side af maskinen.
9. Pump dækkene op til 574 til 718 Pa (12 til 15 psi).

4

Justering af klippeenheden

Kræver ingen dele

Fremgangsmåde

Før maskinen anvendes, skal følgende justeringer udføres:

- Ret bagrulle ind på niveau med knivcylinderen.
- Juster bundkniven mod knivcylinderen.
- Juster klippehøjden.
- Juster græsafskærmningshøjden.
- Juster klippestangen.

Se afsnittet Vedligeholdelse af klippeenhed under Vedligeholdelse for at få oplysninger om at udføre disse procedurer.

5

Montering af græsopsamler

Dele, der skal bruges til dette trin:

1	Græsopsamler

Fremgangsmåde

Grib fat i græsopsamlerens overkant, og skub den på opsamlerens monteringsstænger (Figur 8).

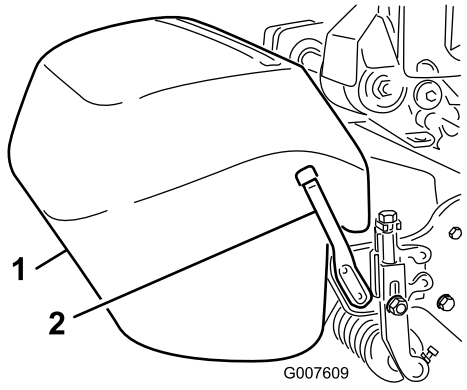

Figur 8

1. Græsopsamler
2. Monteringsstang til græsopsamler

Bemærk: Kun model 04060 – Når der klippes med større klippehøjder, kan græsopsamleren sænkes ved at afmontere begge opsamlerens monteringsstænger og derefter montere dem igen på den modsatte side af maskinen.

Produktoversigt

Betjeningsanordninger

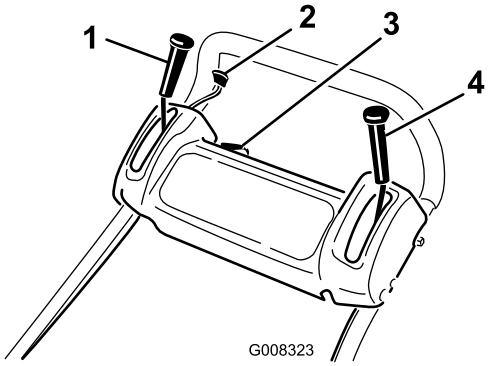

Figur 9

1. Traktionsdrevgreb
2. Gashåndtag
3. Tænd/sluk-kontakt
4. Drifts-/parkeringsbremse

Gashåndtag

Gashåndtaget (Figur 9) er placeret bagerst til højre på kontrolpanelet. Regulatorarmen er forbundet med og aktiverer ledforbindelsen til karburatoren. Motorens omdrejningstal kan reguleres mellem 1600 og 3600 o/min.

Traktionsdrevgreb

Traktionsdrevgrebet (Figur 9) er placeret på forreste, højre side af kontrolpanelet. Det har to positioner: neutral og frem. Hvis grebet skubbes fremad, aktiveres traktionsdrevet.

Drifts-/parkeringsbremse

Drifts-/parkeringsbremsen (Figur 9) er placeret forrest til venstre på kontrolpanelet. Du kan bruge bremsen til at sænke maskinens hastighed eller standse den. Hvis håndtaget trækkes tilbage over midten, aktiveres parkeringsbremsen. Du skal udløse bremsen, før traktionsdrevet aktiveres.

Tænd/sluk-kontakt

Tænd-/slukkontakten (Figur 9) er placeret øverst på kontrolpanelet. Flyt kontakten til tændt position for at starte motoren og til slukket position for at stoppe motoren.

Dødemandsgreb (ekstraudstyr)

Hvis der er et dødemandsgreb (Figur 9), findes det bageste på grebet. Tryk dødemandsgrebet frem mod håndtaget. Såfremt dødemandsgrebet findes, skal grebet

aktiveres, før traktionsdrevets greb flyttes, da motoren ellers standser.

Knivcylinderdrevgreb

Knivcylinderdrevgrebet (Figur 10) er placeret i højre, forreste hjørne af maskinen. Grebet har to positioner: indkoblet og udkoblet. Træk op i grebet for at indkoble knivcylinderen, eller skub det ned for at udkoble den.

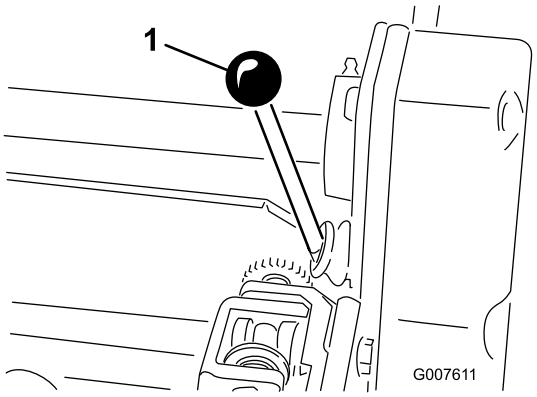

Figur 10

1. Knivcylinderdrevgreb

Choker

Chokergrebet (Figur 11) er placeret forrest til venstre på motoren. Grebet har to positioner: kør og choker. Flyt grebet til chokerpositionen, når du starter en kold motor. Når motoren starter, skal grebet flyttes til kørepositionen.

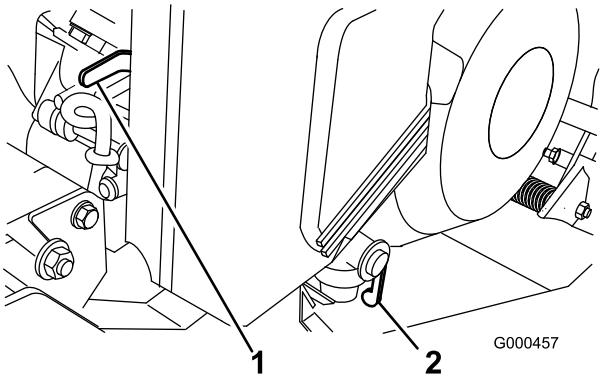

Figur 11

1. Choker
2. Brændstofafbryderventil

Brændstofafbryderventil

Brændstofsafbryderventilen (Figur 11) er placeret forrest til venstre på motoren. Ventilen har to positioner: Lukket og åben. Flyt grebet til lukket positionen, når maskinen skal opbevares eller transporteres. Åbn ventilen, før du starter motoren.

Tilbageslagsstarter

Træk i tilbageslagsstarterhåndtaget (Figur 12) for at starte motoren.

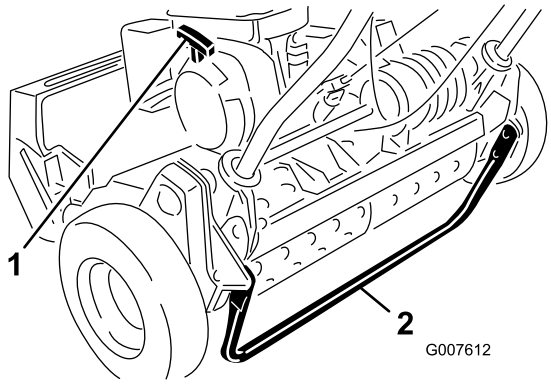

Figur 12

1. Tilbageslagsstarter
2. Støtteben

Støtteben

Støttebenet (Figur 12) er monteret bag på maskinen og bruges til at hæve den bagerste del af maskinen, så der kan monteres eller fjernes transporthjul.

Specifikationer

	Model 04052	Model 04060
Width (bredde)	91 cm	104 cm
Højde	105 cm	105 cm
Længde med opsamler	150 cm	150 cm
Tør vægt (med græsopsamler og Wiehle-rulle, uden hjul eller plejecylinder)	94 kg	104 kg
Klippebredde	53 cm	66 cm
Klippehøjde	1,6 til 31,8 mm	1,6 til 31,8 mm
Klipning	4,3 mm	5,8 mm
Motorhastighed	Lav tomgang –1600 ±100 o/min, Høj tomgang – 3600 ±100 o/min	Lav tomgang –1600 ±100 o/min, Høj tomgang – 3600 ±100 o/min

Udstyr/tilbehør

Der fås et udvalg af Toro-godkendt udstyr og tilbehør, der kan anvendes sammen med maskinen for at forbedre og øge dens ydeevne. Kontakt din Autoriseret Toro-forhandler eller distributør, eller besøg www.Toro.com for at se en liste over alt godkendt udstyr og tilbehør.

Betjening

Bemærk: Maskinens venstre og højre side er som set fra den normale betjeningsposition.

Sæt sikkerheden i højsædet

Læs alle sikkerhedsforskrifterne nøje, og gør dig bekendt med de symboler, der findes i afsnittet om sikkerhed. Disse oplysninger kan hjælpe dig eller omkringstående personer med at undgå at komme til skade.

Kontrol af motoroliestanden

Kontroller motoroliestanden før hver brug eller for hver 8 driftstimer. Se afsnittet Kontrol af motoroliestanden i afsnittet Vedligeholdelse af motoren.

Opfyldning af brændstoftanken

Vigtigt: Brug aldrig metanol, benzin, der indeholder metanol, benzin, der indeholder mere end 10 % ethanol, benzintilsætningsstoffer, superbenzin eller hvid gas, da dette kan medføre skader på motorens brændstofsystem. Bland ikke olie i benzinen.

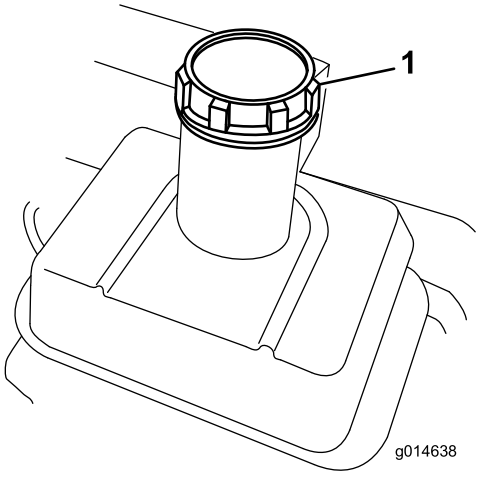

Figur 13

1. Brændstofdæksel

⚠ FARE

Under visse forhold er benzin meget brandfarlig og yderst eksplosiv. En brand eller eksplosion forårsaget af benzin kan give dig eller andre forbrændinger samt medføre tingsskade.

- **Fyld tanken udendørs i et åbent område, når motoren er kold. Tør eventuel spildt benzin op.**
- **Fyld aldrig brændstoftanken op inde i en lukket anhænger.**
- **Fyld ikke brændstoftanken helt op. Hæld brændstof i brændstoftanken, indtil standen står 2,5 cm under bunden af påfyldningsstudsen. Denne tomme plads giver benzinen i brændstoftanken plads til at udvide sig.**
- **Ryg aldrig, når du håndterer benzin, og hold dig på afstand af åben ild eller steder, hvor benzindampe kan antændes af en gnist.**
- **Opbevar benzin i en godkendt beholder og utilgængeligt for børn. Køb aldrig benzin til mere end 30 dages forbrug.**
- **Betjen ikke maskinen medmindre hele udstødningssystemet er på plads og i god driftsmæssig stand.**

⚠ FARE

Under visse omstændigheder kan der under påfyldning af brændstof udvikle sig statisk elektricitet, der kan antænde benzindampene. En brand eller eksplosion forårsaget af benzin kan give dig eller andre forbrændinger samt medføre tingsskade.

- **Anbring altid benzindunke på jorden et stykke fra køretøjet, før påfyldning påbegyndes.**
- **Fyld ikke benzindunke inde i et køretøj eller på en lastbil eller anhænger, da indvendige tæpper eller plastikforinger i lastbiler kan isolere dunken og forsinke tabet af eventuel statisk elektricitet.**
- **Når det er praktisk muligt, skal benzindrevet udstyr fjernes fra lastbilen eller anhængeren og fyldes op igen, mens hjulene står på jorden.**
- **Hvis dette ikke er muligt, skal påfyldningen af udstyret finde sted på en lastbil eller anhænger med en løs dunk i stedet for direkte fra benzinstanderen.**
- **Hvis det er nødvendigt at benytte benzinstanderen, skal spidsen af slangen hele tiden være i kontakt med kanten af åbningen i brændstoftanken eller -dunken, indtil påfyldningen er afsluttet.**

⚠ ADVARSEL

Benzin er farligt eller dødbringende, hvis det indtages. Længere tids udsættelse for dampe kan forårsage alvorlige skader og sygdomme.

- **Undgå længere tids indånding af dampe.**
- **Hold ansigtet væk fra spidsen af slangen og brændstoftanken eller stabilisatoråbningen.**
- **Undgå at få benzin i øjnene eller på huden.**

1. Rengør området omkring brændstoftankens dæksel, og fjern dækslet fra tanken (Figur 13).
2. Brug blyfri benzin, og fyld brændstoftanken op, men ikke højere end til bunden af filteret. **Fyld ikke for meget på.**
3. Sæt dækslet tilbage på brændstoftanken, og tør eventuelt spildt benzin op.

Kontrol af sikkerhedskontakter

Eftersynsinterval: Hver anvendelse eller dagligt

⚠ FORSIGTIG

Hvis kontakterne til sikkerhedslåsesystemet udkobles eller beskadiges, kan maskinen reagere uventet og forårsage personskade.

- **Pil ikke ved sikkerhedskontakterne.**
- **Kontroller dagligt, at sikkerhedskontakterne fungerer, og udskift eventuelle beskadigede kontakter, før du betjener maskinen.**

1. Sæt traktionsgrebet i indkoblet position og motorens kontrolgreb i startposition.
2. Forsøg at starte motoren.

   Motoren bør ikke starte. Hvis motoren starter, skal sikkerhedskontakten serviceres. Afhjælp problemet før plæneklipperen betjenes. Se afsnittet Serviceeftersyn af sikkerhedskontakten.

Start og standsning af motoren

Bemærk: Du kan finde illustrationer og beskrivelser af de betjeningsanordninger, der er henvist til i dette afsnit, i afsnittet om betjeningsanordninger under Produktoversigt.

Start af motoren

Bemærk: Sørg for, at tændrørskablet er sat på tændrøret.

1. Sørg for, at grebene til traktions- og knivcylinderdrevet er i udkoblet position.

   Bemærk: Motoren starter ikke, hvis traktionsgrebet er i indkoblet position.
2. Åbn brændstofafbryderventilen på motoren.
3. Flyt tænd/sluk-knappen til positionen tændt (On).
4. Flyt gashåndtaget til positionen hurtig (Fast).
5. Flyt chokergrebet til halvvejs mellem positionerne til og fra, når du starter en kold motor. Det er muligvis ikke nødvendigt at bruge choker, når du starter en varm motor.
6. Træk tilbageslagsstarthåndtaget ud, indtil du opnår positiv indkobling. Træk dernæst hårdt i det for at starte motoren.

   Vigtigt: Træk ikke tilbageslagssnoren til den yderste grænse, og slip ikke starthåndtaget, når

snoren trækkes ud, da snoren kan gå itu, og tilbageslagssamlingen kan blive beskadiget.

7. Flyt chokeren til positionen fra, når motoren varmes op.

Standsning af motoren

1. Flyt traktions- og knivcylindergrebene til udkoblet position, gashåndtaget til positionen langsom og tænd-/slukkontakten til positionen slukket (Off).
2. Træk tændrørskablet af tændrøret før opbevaring for at forhindre muligheden for, at maskinen starter ved et uheld.
3. Luk brændstofafbryderventilen før opbevaring eller transport af plæneklipperen i et køretøj.

Kørsel af maskinen med henblik på transport

1. Skub støttebenet ned med foden, og træk håndtaget opad for at hæve den bageste del af plæneklipperen og montere transporthjulene.
2. Udløs støttebenet ved at trække håndtaget opad, skub plæneklipperen fremad, og sænk derefter den bageste del af plæneklipperen ned på transporthjulene.
3. Kontroller, at traktions- og knivcylindergrebene er i udkoblet position, og start motoren.
4. Indstil gashåndtaget i langsom position, hæv maskinens forende en anelse op, aktiver traktionsdrevet gradvist, og øg langsomt motorens hastighed.
5. Juster gasregulatoren for at betjene plæneklipperen ved den ønskede kørselshastighed og transportere den til den ønskede destination.

Klargøring til græsklipning

1. Sæt traktionskontrolgrebet tilbage i udkoblet position og gasregulatoren i langsom position, og stop motoren.
2. Skub støttebenet ned med foden, og træk opad og bagud i håndtaget for at hæve hjulene op fra jorden.
3. Skub låseclipsene på hjulene ud af rillerne i akslerne.
4. Træk hjulene af akslerne.
5. Slå støttebenet op.

Klipning

Hvis maskinen anvendes korrekt, opnår du den glattest mulige plæneklipning. Se også Tips vedrørende betjening for at få grundlæggende tips til at få mest muligt ud af plæneklipperen.

Vigtigt: Overdreven brug af klippeenheden uden græs at klippe (som virker smørende) kan beskadige klippeenheden.

1. Start motoren, sæt gashåndtaget på nedsat hastighed, skub håndtaget ned for at hæve klippeenheden, flyt traktionsgrebet til indkoblet position, og transporter plæneklipperen til greenens kant.
2. Flyt traktionsgrebet til udkoblet position, og flyt knivcylinderdrevgrebet til indkoblet position.
3. Flyt traktionsgrebet til indkoblet position, sæt farten op, indtil plæneklipperen kører med den ønskede hastighed, kør plæneklipperen ud på greenen, sænk forenden af plæneklipperen, og start klipningen.
4. Efter endt klipning køres plæneklipperen af greenen, traktionskontrolgrebet flyttes til udkoblet position, motoren stoppes, og knivcylinderdrevgrebet skubbes i udkoblet position.
5. Tøm græsopsamleren for afklippet græs, sæt den tilbage på maskinen, og påbegynd transporten.

Tip vedrørende betjening

Før græsklipning

- Sørg for, at plæneklipperen justeres omhyggeligt og er indstillet ens på begge sider af knivcylinderen. Er plæneklipperen indstillet forkert, forstærkes dette misforhold mange gange i den klippede plænes udseende.
- Fjern alle fremmedlegemer fra plænen, før den klippes.
- Sørg for, at alle, især børn og dyr, har fjernet sig fra området, der skal klippes.

Klippeteknikker

- En green skal klippes i lige baner, frem og tilbage på tværs af greenen.
- Undgå cirkulære bevægelser og sving med plæneklipperen på en green, da dette kan forårsage opkradsning. Drej plæneklipperen uden for greenen ved at løfte klippeenheden (skubbe håndtaget ned) og aktivere traktionstromlen.
- Klip ved normal ganghastighed. Højere hastighed sparer ikke megen tid, men resulterer i en dårligere klipning.

Vedligeholdelse

Bemærk: Maskinens venstre og højre side er som set fra den normale betjeningsposition.

Skema over anbefalet vedligeholdelse

Vedligeholdelsesintervaller	Vedligeholdelsesprocedure
Efter de første 8 timer	• Skift motorolien.
Efter de første 25 timer	• Rengør brændstoffilteret
Hver anvendelse eller dagligt	• Kontroller sikkerhedskontakterne. • Kontroller motoroliestanden.
For hver 25 timer	• Smør maskinen. (Smør alle fittings umiddelbart efter hver vask uanset det angivne interval.) • Rengør og smør luftfilterets skumindsats (oftere under støvede eller snavsede forhold).
For hver 50 timer	• Skift motorolien (oftere i støvede, snavsede omgivelser). • Rengør brændstoffilteret
For hver 100 timer	• Rens eller udskift luftfilterets papirindsats (oftere under støvede eller snavsede forhold). • Kontrol af tændrør.
For hver 200 timer	• Dekarboniser motoren.
For hver 300 timer	• Udskift luftfilterets papirindsats • Kontroller remmenes tilstand og spænding.
Før opbevaring	• Maling af beskadigede overflader. • Nærmere oplysninger findes i afsnittet Opbevaring

Vigtigt: **Se *Motorvejledningen* for at få oplysninger om yderligere vedligeholdelsesarbejde.**

Kontrolliste for daglig vedligeholdelse

Vigtigt: **Kopier denne side til rutinemæssig brug.**

Vedligeholdelsespunkter	I ugen:						
	Man.	Tirs.	Ons.	Tors.	Fre.	Lør.	Søn.
Kontroller sikkerhedslåsesystemets funktion.							
Kontroller parkeringsbremsefunktionen.							
Kontroller brændstofstanden.							
Kontroller motoroliestanden.							
Kontroller luftfilteret.							
Rengør motorens køleribber.							
Kontroller, om der er usædvanlige motorlyde.							
Kontroller for usædvanlige lyde under drift.							
Kontroller afstanden mellem knivcylinderen og bundkniven.							
Kontroller justeringen af klippehøjden.							
Smør alle fittings.							
Reparer beskadiget maling.							

Bemærkninger om problemområder

Eftersyn foretaget af:		
Punkt	**Dato**	**Oplysninger**

Smøring

Smøring af maskinen

Eftersynsinterval: For hver 25 timer

Smør de 13 fedtfittings på plæneklipperen med litiumbaseret universalfedt nr. 2. Det bedste resultat opnås med en manuel fedtpistol.

Smøreniplerne er placeret som følger:

- 2 på frontrullen (Figur 14)
- 2 på knivcylinderens lejer (Figur 14)
- 2 på tromleakslerne (Figur 15)
- 3 på differentialet (Figur 15)
- 2 på knivcylinderens mellemaksellejer (Figur 16)
- 2 på styreremskivernes drejetapper (Figur 17).

1. Tør hver fedtfitting af med en ren klud._
2. Pump fedt ind i hver nippel, indtil det begynder at blive vanskeligt at pumpe med pistolen.

   Vigtigt: Tryk ikke for hårdt, da fedttætningerne ellers vil blive permanent beskadigede.

3. Tør overskydende fedt af.

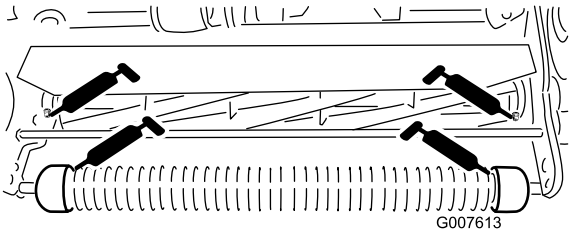

Figur 14

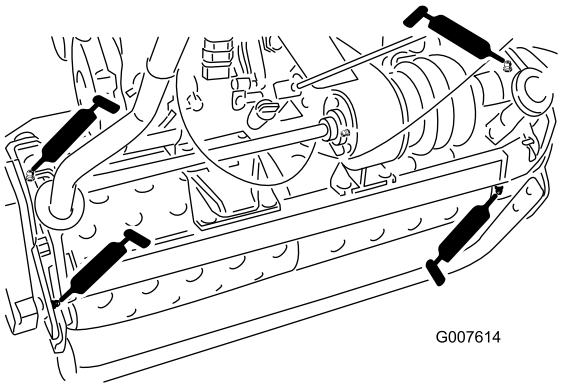

Figur 15

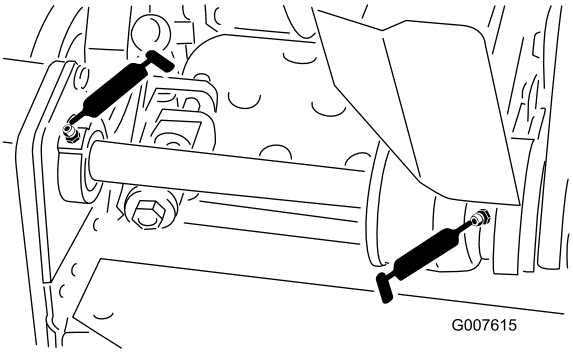

Figur 16

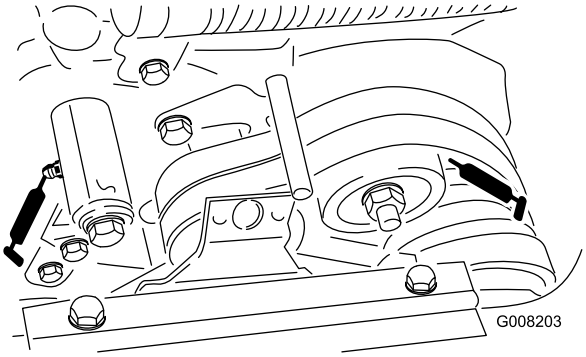

Figur 17

Motorvedligeholdelse

Serviceeftersyn af motorolien

Eftersynsinterval: Efter de første 8 timer—Skift motorolien.

Hver anvendelse eller dagligt—Kontroller motoroliestanden.

For hver 50 timer—Skift motorolien (oftere i støvede, snavsede omgivelser).

Krumtaphuset skal fyldes med cirka 0,6 l olie med den rette viskositet før start. Der kan anvendes ethvert oliemærke af høj kvalitet, som bærer American Petroleum Institutes (API) "service classification" [klassifikation] SF, SG, SH eller SJ. Olieviskositet - vægt - skal vælges i henhold til den omgivende temperatur. illustrerer den anbefalede temperatur/viskositet.

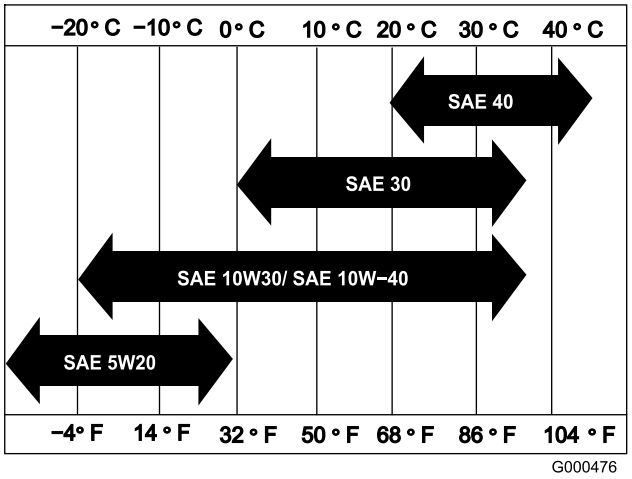

Figur 18

Bemærk: Brug af multigrade-olier (5W-20, 10W-30 og 10W-40) øger olieforbruget. Kontroller oliestanden hyppigere, når der benyttes multigrade-olier.

Kontrol af motoroliestanden

1. Placer plæneklipperen, så motoren er vandret, og tør af rundt om oliestandsmåleren (Figur 19).

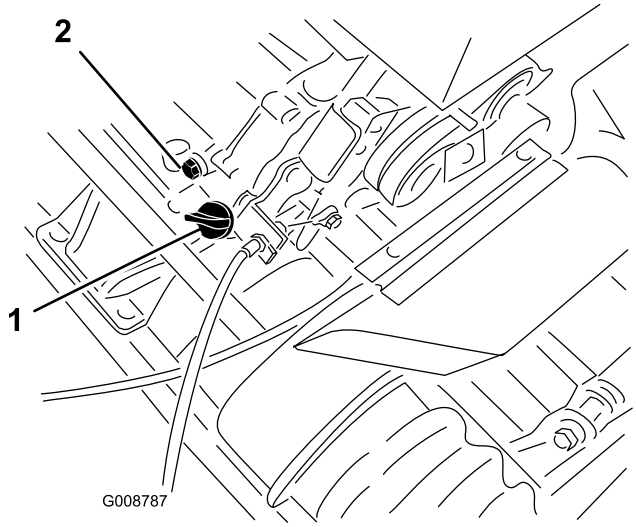

Figur 19

1. Oliestandsmåler 2. Aftapningsskrue

2. Drej oliestandsmåleren med uret, og tag den ud.
3. Tør oliestandsmåleren af, og sæt den i påfyldningshullet. Skru den ikke fast i hullet.
4. Fjern oliestandsmåleren, og kontroller oliestanden.
5. Hvis oliestanden er lav, skal du fylde så meget olie på, at standen er mellem H- og L-mærkerne på målepinden (Figur 20). **Fyld ikke for meget på.**

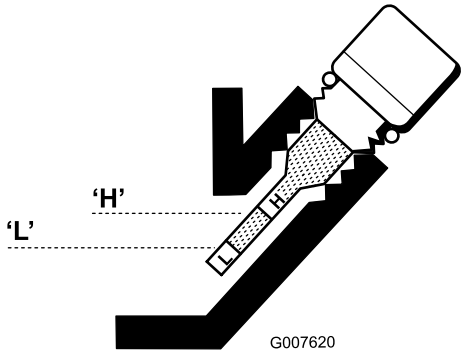

Figur 20

6. Sæt oliestandsmåleren i igen, og tør evt. spildt olie op.

Skift af motorolien

1. Start motoren og lad den køre i nogle få minutter for at varme olien op.
2. Anbring en drænbakke under bagenden af maskinen, direkte under aftapningsproppen (Figur 19).
3. Tag aftapningsproppen ud.

4. Tryk ned på håndtaget for at vippe plæneklipperen og motoren bagud, så der kan løbe mere olie ud i drænbakken.
5. Monter aftapningsproppen, og fyld krumtaphuset op igen med den korrekte olie. Se afsnittet Kontrol af motoroliestanden.

Eftersyn af luftfilteret

Eftersynsinterval: For hver 25 timer—Rengør og smør luftfilterets skumindsats (oftere under støvede eller snavsede forhold).

For hver 100 timer—Rens eller udskift luftfilterets papirindsats (oftere under støvede eller snavsede forhold).

For hver 300 timer—Udskift luftfilterets papirindsats

Vigtigt: Udfør service på luftfilteret hyppigere under støvede eller snavsede forhold.

1. Sørg for, at tændrørskablet er taget af tændrøret.
2. Afmonter vingemøtrikkerne på luftfilterdækslet, og fjern dækslet (Figur 21).

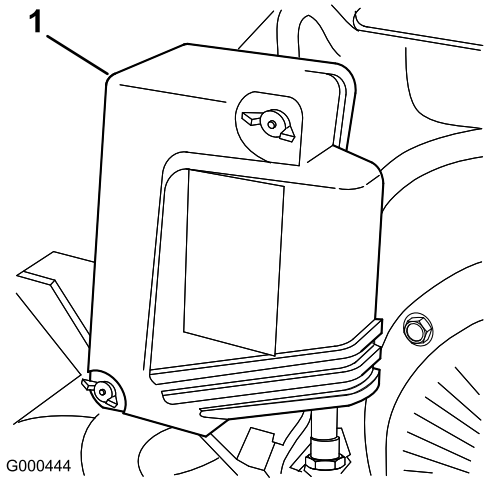

Figur 21

1. Luftfilterdæksel

3. Rengør dækslet grundigt.
4. Hvis skumelementet er snavset, skal det fjernes fra papirelementet (Figur 22) og rengøres grundigt som følger:
   A. Vask skumelementet i en opløsning af flydende sæbe og varmt vand. Tryk det sammen for at fjerne snavset, men vrid det ikke, fordi skummet derved kan rives i stykker.
   B. Tør skumelementet ved at pakke det ind i en ren klud. Klem kluden og skumelementet for at tørre det, men det må ikke vrides.
   C. Gennemvæd skumelementet med ren motorolie. Tryk elementet sammen for at fjerne overskydende olie og fordele olien jævnt. Det er bedst, hvis elementet er fugtet med olie.

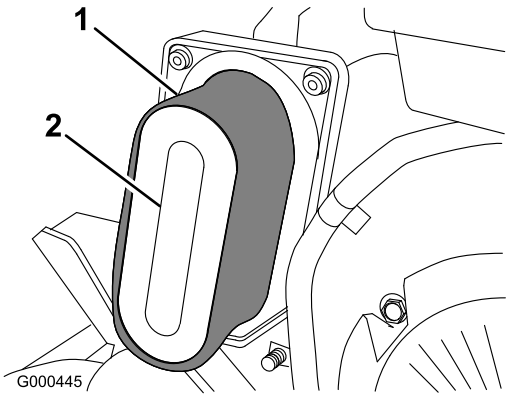

Figur 22

1. Skumindsats
2. Papirindsats

5. Kontroller papirindsatsens tilstand. Rengør det ved at banke let på det, eller udskift det efter behov.

   Vigtigt: Brug ikke trykluft til at rengøre papirindsatsen med.

6. Monter skumelementet, papirelementet og luftfilterhætten.

   Vigtigt: Betjen aldrig motoren uden luftfilter, da dette sandsynligvis vil medføre ekstrem motorslitage og beskadigelse.

Udskiftning af tændrør

Eftersynsinterval: For hver 100 timer

Brug et NGK BPR 5ES-tændrør eller tilsvarende. Korrekt luftmellemrum er 0,07-0,08 cm.

1. Tag den støbte tændrørsledning af tændrøret (Figur 23).

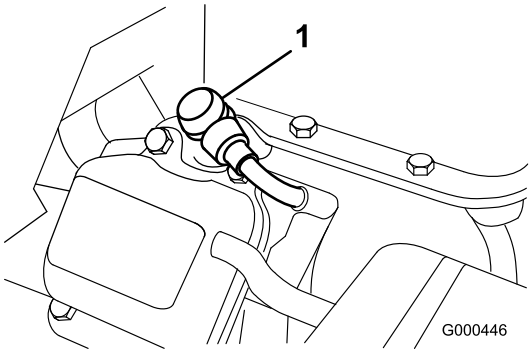

Figur 23

1. Tændrørskabel

2. Rengør området rundt om tændrøret, og fjern det fra topstykket.

   Vigtigt: Udskift tændrøret, hvis det er revnet, beskadiget eller snavset. Elektroderne må ikke sandblæses, skrabes eller renses, da motoren kan blive beskadiget af partikler, som trænger ind i cylinderen.

3. Indstil luftmellemrummet til 0,07 til 0,08 cm (Figur 24).

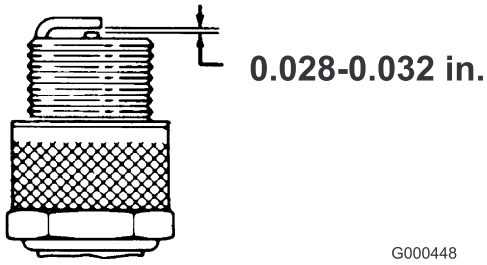

Figur 24

4. Monter tændrøret med det korrekte gnistgab, og tilspænd det til 23 Nm.
5. Monter tændrørskablet på tændrøret.

Vedligeholdelse af brændstofsystem

Rengøring af brændstoffilteret

Eftersynsinterval: Efter de første 25 timer

For hver 50 timer

1. Luk brændstofafbryderventilen, og skru skålen af filterelementet (Figur 25).

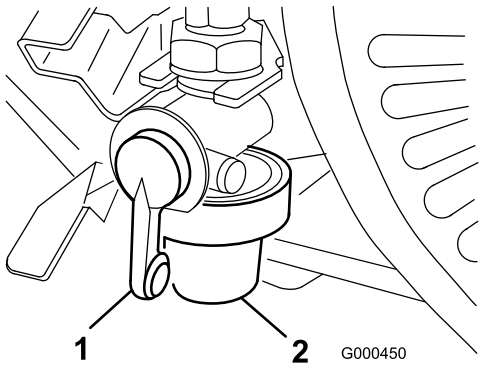

Figur 25

1. Afbryderventil
2. Skål

2. Rengør skålen og filteret i ren benzin, og monter dem igen.

Vedligeholdelse af elektrisk system

Eftersyn af sikkerhedskontakt

Følg nedenstående fremgangsmåde, hvis kontakten skal justeres eller udskiftes.

1. Sørg for, at motoren er slukket og at traktionshåndtaget er udkoblet og har kontakt med neutralstoppet (Figur 26).

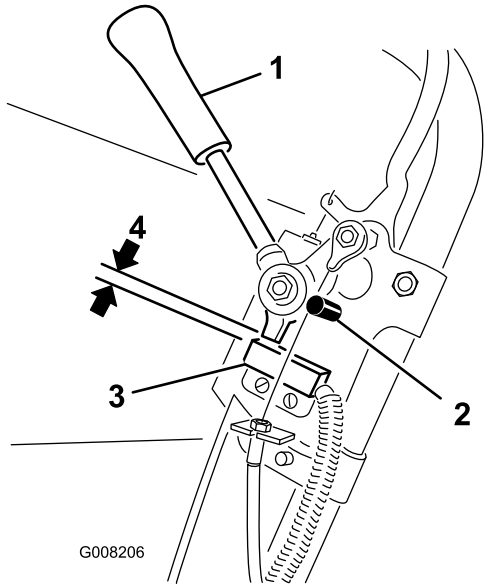

Figur 26

1. Traktionshåndtag
2. Neutralstop
3. Sikkerhedskontakt
4. 0,8 mm gab

2. Løsn sikkerhedskontaktens fastgørelsesanordninger (Figur 26).
3. Placer et 0,8 mm tykt afstandsstykke mellem traktionshåndtaget og sikkerhedskontakten (Figur 26).
4. Stram sikkerhedskontaktens monteringsbolte. Kontroller gabet igen. Traktionshåndtaget må ikke røre ved kontakten.
5. Aktiver traktionshåndtaget, og kontroller, at kontakten mister kontinuitet. Foretag en udskiftning, hvis det er nødvendigt.

Vedligeholdelse af bremser

Justering af drifts-/parkeringsbremsen

Hvis drifts-/parkeringsbremsen glider, når den betjenes, skal der foretages en justering.

1. Flyt drifts-/parkeringsbremsen til deaktiveret position.
2. Løsn den holder, som fastgør kileremskærmen, og drej for at åbne skærmen.
3. Kabelspændingen øges ved at løsne kablets forreste kontramøtrik og spænde kablets bageste kontramøtrik (Figur 27), indtil der kræves en kraft på 2,3 til 3,2 kg for at aktivere bremsen. Mål belastningen ved grebets knop. Overjuster ikke, så bremsebåndet hænger.

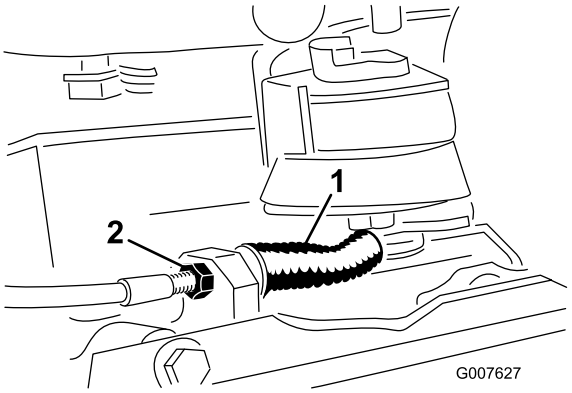

Figur 27

1. Traktionskabel
2. Drifts-/parkeringsbremse-kabel

4. Luk skærmen, og fastgør holderen.

Vedligeholdelse af remme

Justering af remmene

Eftersynsinterval: For hver 300 timer—Kontroller remmenes tilstand og spænding.

Sørg for, at remmene har den rigtige spænding for at sikre korrekt maskindrift og undgå unødvendig slitage. Kontroller remmene hyppigt.

Justering af knivcylinderens drivrem

1. Afmonter remskærmens monteringsskruer og remskærmen for at frilægge remmen (Figur 28).

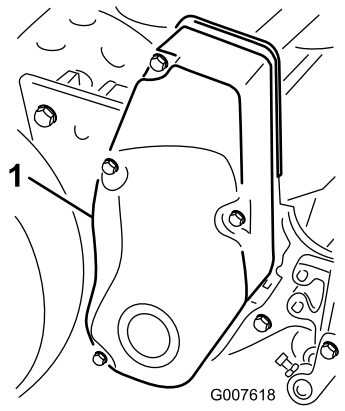

Figur 28

1. Remskærm

2. Kontroller spændingen ved at trykke remmen ned midt på remskiverne (Figur 29) med en belastning på 1,8 til 2,3 kg. Remmen skal afbøje 6 mm.

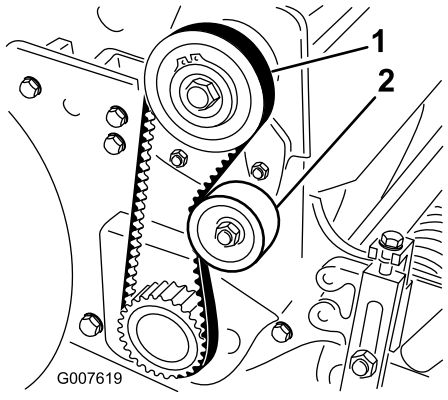

Figur 29

1. Knivcylinderens drivrem 2. Styreremskive

3. Udfør den følgende justering af remspændingen:
   A. Løsn styreremskivens monteringsmøtrik, og drej styreremskiven med uret mod bagsiden af remmen, indtil du opnår den ønskede remspænding (Figur 29).

   Vigtigt: Spænd ikke remmen for meget.

   B. Spænd møtrikken for at låse justeringen.
4. Monter remskærmen ved at sætte den på plads.
5. Bevar et lille mellemrum mellem skærmens tætning og sidepladen, og skru hver monteringsbolt i, indtil gevindene griber fast i indsatsen. Mellemrummet gør det muligt at se, når boltene rammer gevindindsatserne.
6. Når alle boltene er skruet i, spændes de, indtil afstandsstykkerne inde i skærmen berører sidepladen. Overspænd ikke.

Justering af traktionsdrivremmen

1. Afmonter remskærmens monteringsskruer og remskærmen for at frilægge remmen (Figur 30).

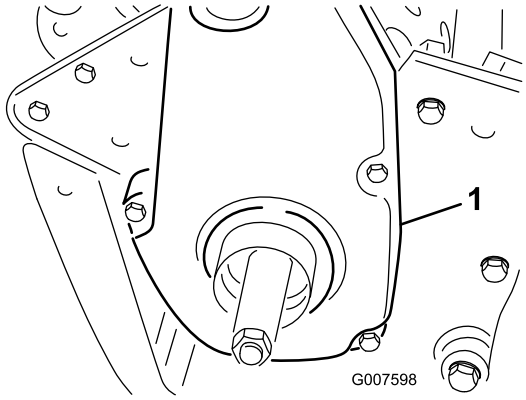

Figur 30

1. Traktionsdrivremskærm

2. Kontroller spændingen ved at trykke remmen ned midt på remskiverne (Figur 31) med en belastning på 1,8 til 2,3 kg. Remmen skal afbøje 6 mm.

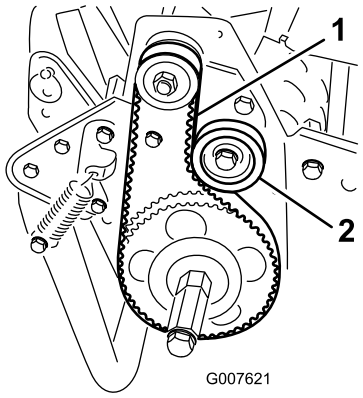

Figur 31

1. Traktionsdrivrem 2. Styreremskive

3. Udfør den følgende justering af remspændingen:

   A. Løsn styreremskivens monteringsmøtrik, og drej styreremskiven med uret mod bagsiden af remmen, indtil den ønskede remspænding opnås (Figur 31).

      Vigtigt: Spænd ikke remmen for meget.

   B. Spænd møtrikken for at låse justeringen.

4. Monter remskærmen ved at sætte den på plads.
5. Bevar et lille mellemrum mellem skærmens tætning og sidepladen, og skru hver monteringsbolt i, indtil gevindene griber fast i indsatsen. Mellemrummet gør det muligt at se, når boltene rammer gevindindsatserne.
6. Når alle boltene er skruet i, spændes de, indtil afstandsstykkerne inde i skærmen berører sidepladen. Overspænd ikke.

Justering af differentialeremmen

1. Afmonter boltene, som fastgør differentialeskærmens forreste og bageste del på differentialehuset, og skub skærmdelene væk for at frilægge remmen.
2. Kontroller spændingen ved at trykke remmen ned midt på remskiverne (Figur 32) med en belastning på 2,3 til 2,7 kg. Remmen skal afbøje 6 mm.

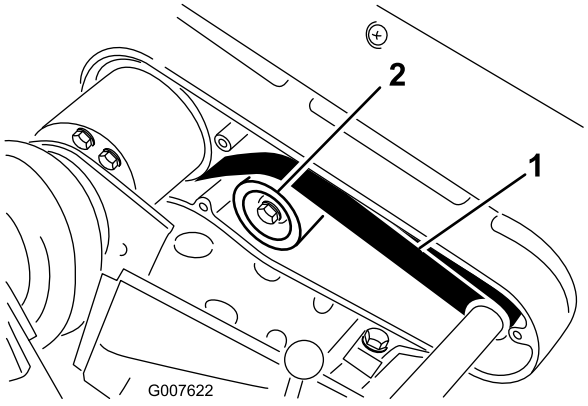

Figur 32

1. Differentialerem
2. Styreremskive

3. Udfør den følgende justering af remspændingen:

   A. Løsn styreremskivens monteringsmøtrik, og drej styreremskiven med uret mod bagsiden af remmen, indtil den ønskede remspænding opnås (Figur 32).

      Vigtigt: Spænd ikke remmen for meget.

   B. Spænd møtrikken for at låse justeringen.

4. Monter remskærmen ved at sætte den på plads.
5. Bevar et lille mellemrum mellem skærmens tætning og sidepladen, og skru hver monteringsbolt i, indtil gevindene griber fast i indsatsen. Mellemrummet gør det muligt at se, når boltene rammer gevindindsatserne.
6. Når alle boltene er skruet i, spændes de, indtil afstandsstykkerne inde i skærmen berører sidepladen. Overspænd ikke.

Justering af primærkileremmene

1. Primærkileremmenes spænding justeres ved først at kontrollere traktionskontrollens indstilling. Se Justering af traktionskontrol. Hvis det ikke er muligt at påføre den nødvendige kraft på 1,8 til 2,3 kg for at justere traktionskontrollen, skal du gå videre til næste trin.
2. Løsn den holder, som fastgør kileremskærmen, og drej for at åbne skærmen (Figur 33).

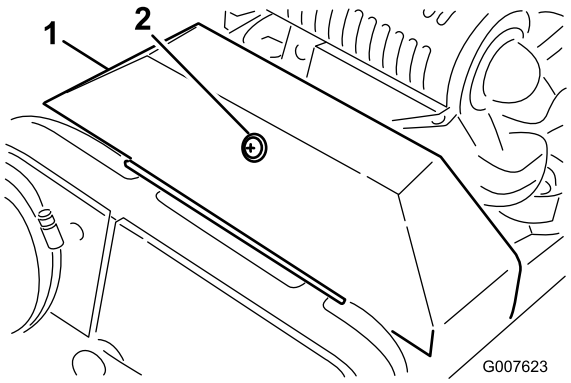

Figur 33

1. Kileremskærm
2. Holder

3. Remspændingen øges ved at løsne motorens monteringsbolte og flytte motoren bagud i rillerne.

   Vigtigt: Spænd ikke remmen for meget.

4. Spænd monteringsboltene.

   Bemærk: Afstanden mellem centrum på den drivende og den drevne remskive skal være ca. 13,15 cm, efter at der er monteret nye kileremme.

5. Når primærkileremmene er blevet strammet, kontrolleres tilretningen af remskiven til motorens udgangsaksel og mellemakslens remskive med en lineal.
6. Hvis remskiverne ikke er på linje, løsnes skruerne, som fastholder motorsoklen på plæneklipperrammen, og motoren skubbes fra side til side, til remskiverne er på linje inden for 0,08 cm.

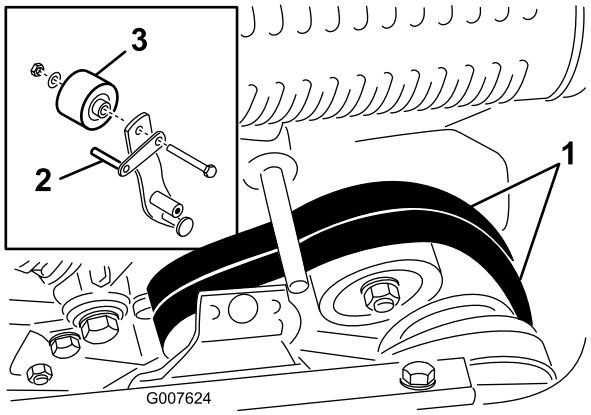

Figur 34

1. Primærkileremme
2. Remstyr
3. Styreremskive

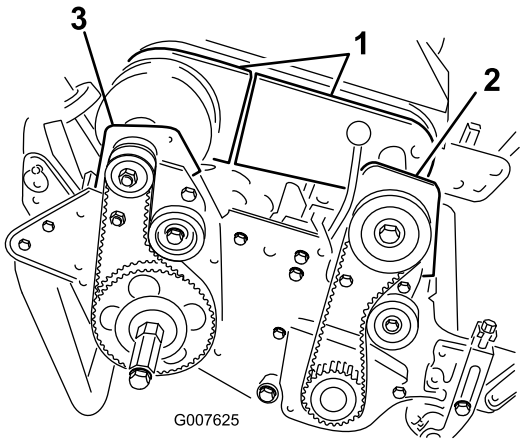

Figur 35

1. Differentialeskærmdele
2. Forreste koblingshus
3. Højre baglejehus

7. Spænd monteringsskruerne, og kontroller justeringen igen.
8. Juster remstyret (Figur 34, indsats) som følger for at gøre det nemmere at trække eller skubbe maskinen uden at starte motoren:
   A. Aktiver koblingen.
   B. Løsn bolten, som fastgør styreremskiven og remstyret på styrearmen.
   C. Drej remstyret med uret, indtil der opnås et mellemrum på ca. 0,15 cm mellem styrefingeren og bagsiden af drivremmene.
   D. Spænd bolten og låsemøtrikken, som fastgør styreremskiven og remstyret på styrearmen.
9. Luk skærmen, og fastgør holderen.

Udskiftning af differentiale-remmen

1. Afmonter bolten, som fastgør remskærmene på traktionsdrevet og knivcylinderdrevet på højre sideplade, og afmonter remskærmene.
2. Løsn styreremskivens monteringsmøtrik på hver styreremskive, og drej hver styreremskive mod uret væk fra bagsiden af hver rem for at slække remspændingen.
3. Fjern remmene.
4. Afmonter boltene, som fastgør differentialeskærmens forreste og bageste del på differentialehuset, og skub skærmdelene væk for at frilægge remmen (Figur 35).
5. Løsn styreremskivens monteringsmøtrik på differentialets styreremskive, og drej styreremskiven mod uret væk fra bagsiden af remmen for at slække remspændingen.
6. Afmonter de to bolte og låsemøtrikker, som fastgør det forreste koblingshus på sidepladen (Figur 35).
7. Drej huset 180°, så bunden af huset vender opad.
8. Afmonter de to bolte og låsemøtrikker, som fastgør det højre baglejehus til sidepladen (Figur 35).
9. Drej huset 180°, så bunden af huset vender opad. Fjern den gamle rem.
10. Skub den nye rem over de drejede husskærme, differentialeskærmdelene og på differentialets remskiver.
11. Kontroller, at styreremskiven er placeret mod remmens bagside.
12. Drej begge huse tilbage i lodret position, og fastgør dem til sidepladen med de tidligere fjernede bolte og møtrikker.
13. Juster differentialeremmens spænding. Se afsnittet Justering af differentialeremmen.
14. Juster remspændingen på traktionsdrivremmen og knivcylinderens drivrem. Se afsnittene Justering af traktionsdrivremmen og Justering af knivcylinderens drivrem.
15. Monter skærmene til differentialet, traktionsdrevet og knivcylinderdrevet igen.

Vedligeholdelse af betjeningsanordningssystem

Justering af traktionskontrollen

Hvis traktionskontrollen ikke indkobles, eller hvis den glider under drift, skal der foretages en justering.

1. Flyt traktionskontrollen til udkoblet position.
2. Løsn den holder, som fastgør kileremskærmen, og drej for at åbne skærmen (Figur 33).
3. Kabelspændingen øges ved at løsne kablets forreste kontramøtrik og spænde kablets bageste kontramøtrik (Figur 36), indtil der kræves en kraft på 3,2 til 4,1 kg for at aktivere tranktionskontrollen. Mål belastningen ved betjeningsknappen.

   Mål belastningen ved betjeningsknappen.

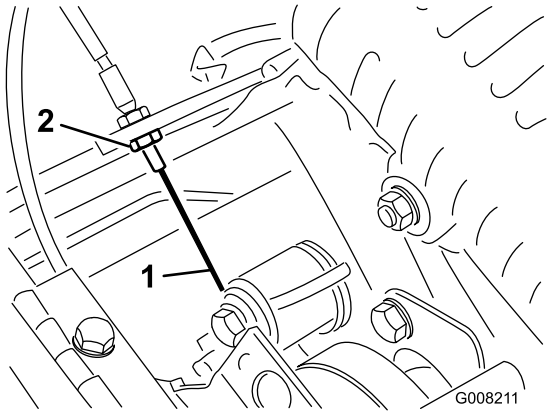

Figur 36

1. Traktionskabel
2. Forreste kontramøtrik

4. Stram kablets forreste kontramøtrik.
5. Luk skærmen, og fastgør holderen.
6. Afprøv traktionskontrollens funktion.

Vedligeholdelse af klippeenhederne

Nivellering af bagtromlen i forhold til knivcylinderen

1. Anbring maskinen på en flad, plan overflade, helst en præcisionsfremstillet arbejdsplade af stål.
2. Placer et 0,6 x 2,5 cm fladt stålbånd med en længde på ca. 73,6 cm under cylinderknivene og mod forkanten af underkniven for at forhindre, at bundtværstangen hviler på arbejdsfladen.
3. Hæv den forreste rulle, så det kun er den bageste tromle og knivcylinderen, der hviler på arbejdsfladen.
4. Tryk kraftigt ned på maskinen over knivcylinderen, så alle dens knive berører stålbåndet.
5. Mens knivcylinderen trykkes ned, skydes en søgelære ind under den ene ende af tromlen, hvorefter den anden ende af tromlen kontrolleres.

   Hvis mellemrummet mellem tromlen og arbejdsfladen er på mere end 0,025 cm i en af enderne, skal tromlen justeres (gå til trin 6). Hvis mellemrummet er mindre end 0,025 cm, er justering ikke påkrævet.
6. Fjern den bageste remskærm på højre side af maskinen (Figur 37).

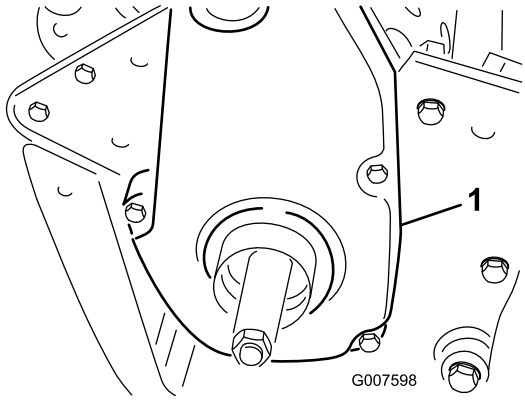

Figur 37

1. Traktionsdrivremskærm

7. Drej drivremskiven, indtil hullerne står ud for rullelejets 4 flangeskruer (Figur 38).

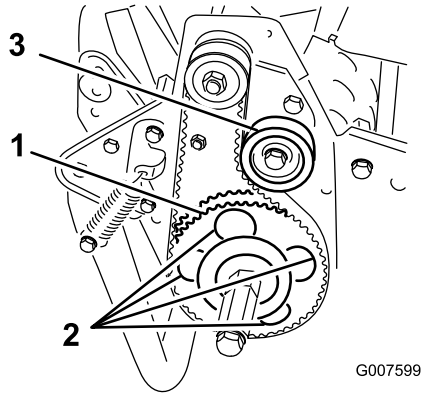

Figur 38

1. Drivremskive
2. 4 huller
3. Styreremskive

8. Løsn rullelejets 4 skruer samt skruen, der fastgør styreremskiven.
9. Hæv eller sænk den højre side af rullesamlingen, indtil mellemrummet er mindre end 0,025 cm.
10. Spænd rullelejets skruer.
11. Juster remspændingen, og spænd styreremskivens monteringsskrue (Figur 38).

Justering af bundkniven mod knivcylinderen

Bundknivens justering mod knivcylinderen udføres ved at løsne eller stramme bundtværstangens justeringsskruer, som sidder oven på plæneklipperen.

1. Placer maskinen på en flad, plan arbejdsflade.
2. Sørg for, at der ikke er kontakt med knivcylinderen, ved at dreje bundtværstangens justeringsskruer mod uret (Figur 39).

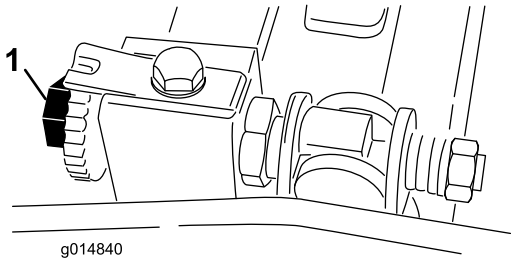

Figur 39

1. Bundtværstangens justeringsskrue (Greensmaster 1000)

3. Vip plæneklipperen bagover på håndtaget, så bundkniven og knivcylinderen kommer til syne.
4. Indsæt et langt stykke avispapir mellem knivcylinderen og bundkniven i den ene ende af cylinderens forside (Figur 40). Mens du langsomt drejer knivcylinderen fremad, skal bundtværstangens justeringsskrue drejes med uret (i samme ende af cylinderen), med ét klik ad gangen, indtil papiret klemmes let, når det sættes ind fra forsiden, parallelt med bundkniven. Dette bevirker, at der føles en let modstand, når der trækkes i papiret (Figur 39).

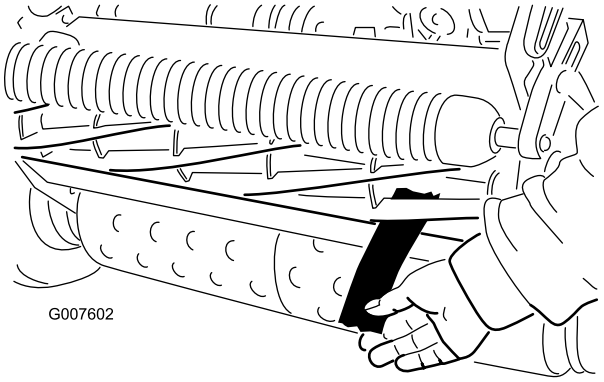

Figur 40

Bemærk: Hver gang justerskruen drejes ét klik med uret, flyttes bundkniven 0,0017 cm tættere på knivcylinderen. Stram ikke justeringsskruerne for meget.

5. Kontroller, om der er let kontakt i den anden ende af knivcylinderen ved hjælp af papir, og juster som nødvendigt.
6. Når justeringen er udført, skal du kontrollere, at knivcylinderen kan klemme papir fast, når det indsættes forfra, og at den kan klippe papir over, når det indsættes i en ret vinkel i forhold til bundkniven (Figur 40). Det bør være muligt at klippe papir over med et minimum af kontakt mellem bundkniven og cylinderknivene. Hvis knivcylinderens modstand er for stor (mere end 0,79 Nm), skal klippeenheden enten baglappes eller slibes for at opnå de skarpe ægge, der er nødvendige til præcisionsklipning (se Toro-vejledningen om slibning af knivcylinderen).

Justering af klippehøjden

1. Kontroller, at bagrullen er plan, og at kontakten mellem bundkniv og cylinder er korrekt. Vip plæneklipperen bagover på håndtaget, så front- og bagrullerne samt bundkniven kommer til syne.
2. Løsn låsemøtrikkerne, som fastholder klippehøjdearmene på klippehøjdebeslagene (Figur 41).

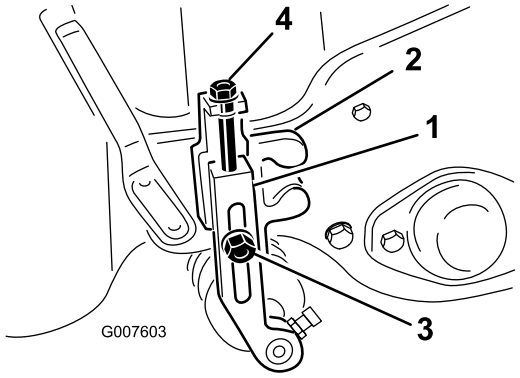

Figur 41

1. Klippehøjdearm
2. Klippehøjdebeslag
3. Låsemøtrik
4. Justeringsskrue

3. Løsn møtrikken på målestangen (Figur 42), og indstil justeringsskruen på den ønskede klippehøjde. Afstanden mellem skruehovedets bund og stangens flade udgør klippehøjden.

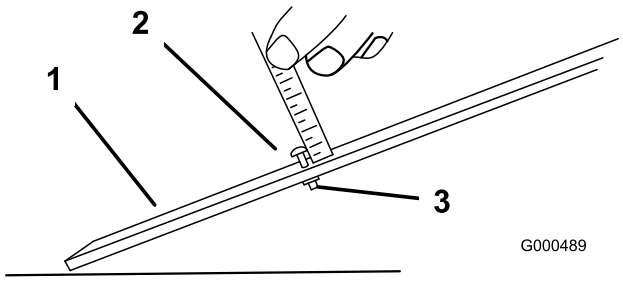

Figur 42

1. Målestang
2. Højdejusteringsskrue
3. Møtrik

4. Hægt skruehovedet på bundknivens æg, og lad den bageste ende af stangen hvile på bagrullen (Figur 43).

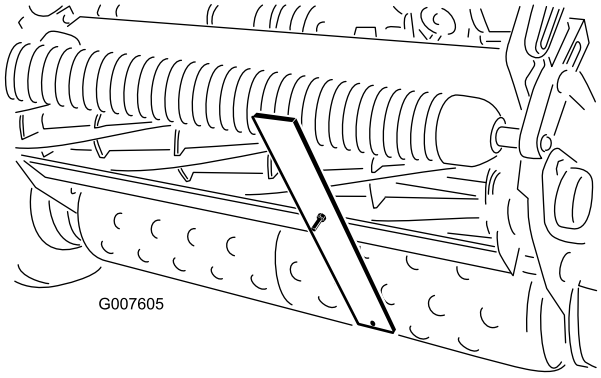

Figur 43

5. Drej justeringsskruen, indtil rullen rører ved målestangens forside.
6. Juster begge rullens ender, indtil hele rullen er parallel med bundkniven.

Vigtigt: Når indstillingen er korrekt, vil bag- og frontrullerne berøre målestangen, og skruen vil ligge pænt tæt op ad bundkniven. Således sikres det, at klippehøjden er den samme i begge ender af bundkniven.

7. Spænd møtrikkerne for at låse justeringen.

Vigtigt: Sørg for, at rullestøtterne peger bagud (rullen kommer tættere på knivcylinderen) for at undgå skalpering på kuperet plæne.

Bemærk: Frontrullen kan sættes i tre forskellige stillinger (Figur 44), afhængigt af brugerens anvendelsesformål og behov.

- Brug den forreste stilling, når en trimmer er monteret.
- Brug midterstillingen uden trimmeren.
- Brug den tredje stilling, hvis plænen er ekstremt kuperet.

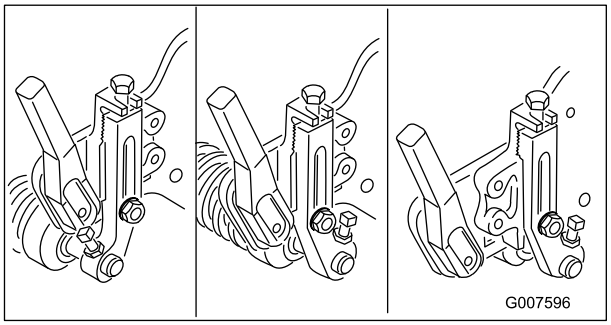

Figur 44

Justering af græsafskærmningens højde

Juster afskærmningen, så græsafklippet kastes korrekt ind i græsopsamleren.

1. Mål afstanden fra toppen af den forreste støttestang til forkanten af afskærmningen i hver ende af klippeenheden (Figur 45).

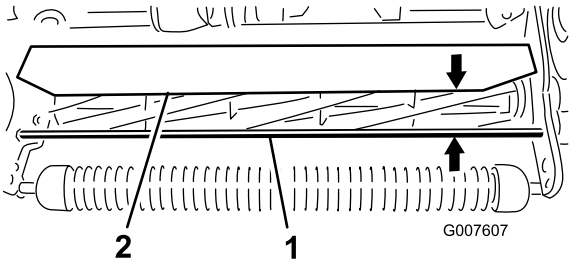

Figur 45

1. Støttestang
2. Afskærmning

2. Højden på afskærmningen fra støttestangen skal under normale klippeforhold være på 10 cm. Løsn

boltene og møtrikkerne, der fastgør hver ende af afskærmningen fast til sidepladen, og juster afskærmningen til den korrekte højde.

3. Tilspænd fastgørelsesanordningerne.

   Bemærk: Afskærmningen kan sænkes, hvis der bliver mere tørt (græsafklippet flyver over toppen af græsopsamleren), eller hæves, hvis græsset bliver tungt og vådt (græsafklippet hober sig op på græsopsamlerens bagkant).

Justering af klippestangen

Juster klippestangen for at sikre, at græsafklippet kastes ordentligt ud af knivcylinderen.

1. Løsn skruerne, som fastholder den øverste stang (Figur 46) til klippeenheden.

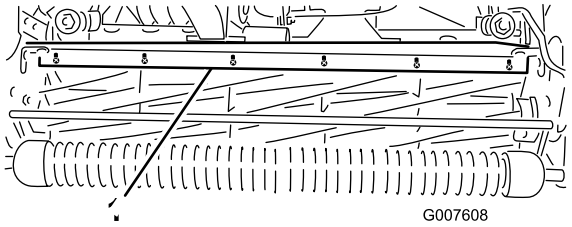

Figur 46

1. Klippestang

2. Indsæt en søger på 0,15 cm mellem den øverste del af knivcylinderen og tværstangen, og stram skruerne.
3. Sørg for, at afstanden mellem tværstangen og cylinderen er lige stor i hele cylinderens længde.

   Bemærk: Tværstangen kan justeres for at kompensere for forandringer i grønsværforholdene. Juster stangen, så den kommer tættere på cylinderen, når græsset er ekstremt vådt. Ved tørre grønsværforhold skal tværstangen derimod flyttes længere væk fra cylinderen. Stangen skal være parallel med cylinderen for at sikre en optimal ydeevne. Juster stangen, når afskærmningens højde justeres, eller når cylinderen slibes på en cylindersliber.

Identifikation af bundtværstangen

For at afgøre, om bundtværstangen er standard eller aggressiv, skal monteringsørerne på den venstre bundtværstang kontrolleres. Hvis monteringsørerne er afrundede, er det en standardbundtværstang. Hvis monteringsørerne er forsynet med et hak, er det en aggressiv bundtværstang (Figur 47).

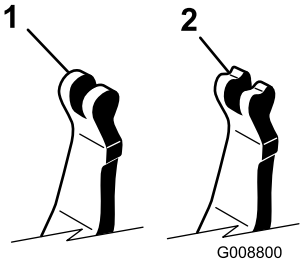

Figur 47

1. Standardbundtværstang
2. Aggressiv bundtværstang

Indstilling af maskinen til at passe til plæneforhold

Brug følgende tabel til at indstille maskinen til at passe til plæneforholdene.

Greensmower klippeenheds opsætningsmatrix				
Bundtværstænger: Standard og ekstra				
Reservedelsnummer	**Beskrivelse**	**Plæneklipper**	**Aggressivitet**	**Kommentarer**
112-9281-01	Standard	Greensmaster 1000	Mindre	Standard Greensmaster 1000
112-9279-03	aggressivt	Greensmaster 1000	Mere	
112-9280-01	Standard	Greensmaster 1600	Mindre	Standard Greensmaster 1600
110-9278-03	aggressivt	Greensmaster 1600	Mere	
Bundknive: Standard og ekstra				
Reservedelsnummer	**Beskrivelse**	**Plæneklipper**	**Klippehøjder**	**Kommentarer**
93-4262	Mikroklipning	Greensmaster 1000	<3,2 mm	
93-4263	Turnering	Greensmaster 1000	3,2–6,4 mm	Standard
93-4264	Lav klippehøjde	Greensmaster 1000	6,4 mm og derover	
112-9275	Mikroklipning	Greensmaster 1600	<3,2 mm	
94-5885	Tournament	Greensmaster 1600	3,2–6,4 mm	
104-2646	Høj klippehøjde	Greensmaster 1600	6,4 mm og derover	Tees
93-9015	Lav klippehøjde	Greensmaster 1600	6,4 mm og derover	Standard Greensmaster 1600
Ruller: Standard og ekstra				
Reservedelsnummer	**Beskrivelse**	**Plæneklipper**	**Diameter/materiale**	**Kommentarer**
99-6241	Smal Wiehle	Greensmaster 1000	51 mm aluminium	Standard, 0,2 mellemrum
88-6790	Bred Wiehle	Greensmaster 1000	51 mm aluminium	Mere nedramning, 0,43 mellemrum
104-2642	Hel rulle	Greensmaster 1000	51 mm stål	Mindst nedramning
71-1550	Wiehle-rulle	Greensmaster 1000	51 mm støbejern	Mere nedramning, 0,43 mellemrum
93-9045	Wiehle-rulle	Greensmaster 1000	64 mm aluminium	61 cm bred til kantstøtte
52-3590	Sænksmedet rulle	Greensmaster 1000	64 mm aluminium	
93-9039	Smal Wiehle	Greensmaster 1600	64 mm aluminium	Standard
95-0930	Hel rulle	Greensmaster 1600	64 mm stål	Mindst nedramning
Klemmesæt				
Reservedelsnummer	**Beskrivelse**	**Plæneklipper**	**Kommentarer**	
65–9000	Klemmesæt	Greensmaster 1000 og 1600	Mindsk klipning til 6,4 mm	

Serviceeftersyn af bundtværstangen

Afmontering af bundtværstangen

1. Drej bundtværstangens justeringsskrue mod uret for at føre bundkniven væk fra knivcylinderen (Figur 48).

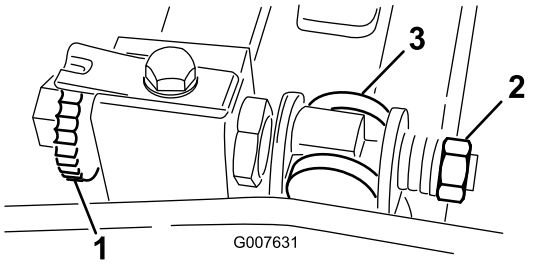

Figur 48

1. Bundtværstangens justeringsskrue
2. Fjederspændingsmøtrik
3. Bundtværstang

2. Før fjederspændingsmøtrikken bagud, indtil skiven ikke længere sidder stramt mod bundtværstangen (Figur 48).
3. Løsn den kontramøtrik, som fastholder bundtværstangens bolt, på hver side af maskinen (Figur 49).

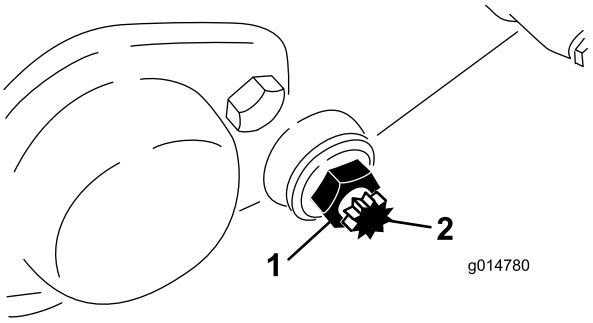

Figur 49

1. Kontramøtrik
2. Bundtværstangens bolt

4. Afmonter bundtværstangens bolte, så bundtværstangen kan trækkes nedad og fjernes fra maskinen. Gem de 2 nylonskiver og 2 prægede stålskiver på hver ende af bundtværstangen (Figur 49).

Montering af bundtværstangen

1. Monter bundtværstangen, idet monteringsørerne placeres mellem spændeskiven og bundtværstangens justeringsanordning.
2. Fastgør bundtværstangen på hver sideplade med boltene (kontramøtrikker på bolte) og 8 spændeskiver. Placer en nylonspændeskive på hver side af sidepladens nav. Anbring en stålskive på ydersiden af hver nylonskive.
3. Tilspænd boltene med et moment på 27 til 36 Nm.
4. Spænd kontramøtrikkerne, til trykskiverne lige netop drejer frit.
5. Stram fjederspændingsmøtrikken, indtil fjederen er trykket sammen, og derefter ud igen med en halv omgang.
6. Juster bundtværstangen. Se afsnittet Justering af bundkniven mod knivcylinderen.

Baglapning af knivcylinderen

1. Afmonter proppen i knivcylinderdrevets højre skærm (Figur 50).

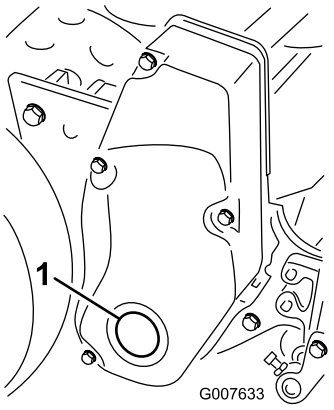

Figur 50

1. Skærmprop

2. Indsæt en 1/2 tommes topnøgleforlænger, der er forbundet med baglapningsmaskinen, i det firkantede hul i midten af knivcylinderens remskive.
3. Baglap i henhold til fremgangsmåden i *Toros håndbog om slibning af knivcylindre og roterende plæneklippere*, form. nr. 80-300 PT.

⚠ FARE

Berøring af knivcylinderen eller andre bevægelige dele kan medføre personskader.

- **Hold afstand til knivcylinderen under baglapningen.**
- **Der må under ingen omstændigheder bruges en kortskaftet børste til baglapning. Delnr. 29-9100, komplette eller individuelle håndtagsdele, kan fås hos din lokale, autoriserede Toro-forhandler.**

Bemærk: For at få et bedre skær skal der føres en fil hen over forsiden af bundkniven, når baglapningen

er afsluttet. Derved fjernes eventuel grat eller ru kanter, som kan være blevet dannet på skæret.

4. Monter proppen i skærmen igen, når du er færdig.

Opbevaring

1. Græs og snavs fjernes fra alle maskinens ydre dele, særligt motoren. Fjern snavs og avner fra motorens køleribber og blæserhuset.

   Vigtigt: Du kan vaske maskinen med et mildt rengøringsmiddel og vand. Udsæt ikke maskinen for højtryksrensning. Undgå overdreven brug af vand, særligt i nærheden af skiftegrebspladen og motoren.

2. Ved længere tids opbevaring af maskinen (mere end 90 dage) skal brændstoffet i tanken tilsættes brændstofstabilisator.

   A. Lad motoren køre for at fordele brændstoffet, der er tilsat stabilisator, i brændstofsystemet (5 minutter).

   B. Du kan enten standse motoren, lade den køle af og dræne brændstoftanken eller lade motoren køre, til den standser.

   C. Start motoren igen, og lad den køre, indtil den stopper. Gentag processen, med chokeren aktiveret, indtil motoren ikke kan startes igen.

   D. Brændstoffet skal bortskaffes på forsvarlig vis. Det kan genbruges i overensstemmelse med gældende retningslinjer.

   Bemærk: Benzin tilsat stabilisator må ikke opbevares i mere end 90 dage.

3. Kontroller og stram alle bolte, møtrikker og skruer. Reparer eller udskift alle defekte og beskadigede dele.

4. Mal alle ridsede eller blotlagte metaloverflader. Maling kan købes hos en autoriseret serviceforhandler.

5. Opbevar maskinen i en ren, tør garage eller på et passende sted. Tildæk maskinen for at beskytte den og holde den ren.

Bemærkninger:

Bemærkninger:

Toro Total dækningsgaranti

En begrænset garanti

Fejl og produkter, der er dækket

The Toro® Company og dets søsterselskab, Toro Warranty Company, garanterer i fællesskab i henhold til en aftale mellem dem, at dit Toro-produkt ("produktet") er frit for materialefejl og fejl i den håndværksmæssige udførelse i to år eller 1500 driftstimer*, alt efter hvad der indtræffer først. Denne garanti gælder for alle produkter med undtagelse af dybdeluftere (se de separate garantierklæringer for disse produkter). Hvis der forekommer en fejl, som er dækket af garantien, vil vi reparere produktet uden omkostninger for dig. Dette inkluderer fejldiagnose, arbejdsløn, reservedele og transport. Denne garanti træder i kraft på den dato, produktet leveres til den person, som oprindeligt køber det i detailleddet.
* Produktet er udstyret med timetæller.

Sådan får du udført service, der er dækket af garantien

Det påhviler dig at underrette produktforhandleren eller den autoriserede produktforhandler, som du har købt produktet hos, så snart du tror, der er opstået en fejl, som er dækket af garantien. Hvis du har brug for hjælp til at finde frem til en produktforhandler eller en autoriseret forhandler, eller hvis du har spørgsmål vedrørende dine rettigheder eller ansvar i henhold til garantien, kan du kontakte os her:

Commercial Products Service Department
Toro Warranty Company
8111 Lyndale Avenue South
Bloomington, MN 55420-1196, USA
E-mail: commercial.warranty@toro.com

Ejerens ansvar

Du er som ejer af produktet ansvarlig for at udføre den vedligeholdelse og de justeringer, som er nødvendige i henhold til din betjeningsvejledning. Hvis du ikke udfører den nødvendige vedligeholdelse og de nødvendige justeringer, kan dette danne grundlag for at afvise en reklamation i henhold til garantien.

Genstande og fejl, der ikke er dækket

Ikke alle produktfejl eller funktionsfejl, der måtte opstå i garantiperioden, udgør materialefejl eller fejl i den håndværksmæssige udførelse. Denne garanti dækker ikke følgende:

- Produktfejl, som er en følge af brug af ikke-originale Toro-reservedele eller af installation og brug af ekstra eller modificeret eller ikke-originalt Toro-tilbehør og -produkter. Der kan medfølge en separat garantierklæring fra producenten af sådanne enheder.
- Produktfejl, som er en følge af manglende udførelse af anbefalet vedligeholdelse og/eller justeringer. Undladelse af at udføre korrekt vedligeholdelse af Toro-produkterne i henhold til skemaet over anbefalet vedligeholdelse i *betjeningsvejledningen* kan danne grundlag for afvisning af et garantikrav.
- Produktfejl, som er en følge af at have betjent produktet på en ødelæggende, uagtsom eller hensynsløs måde.
- Reservedele, som forbruges ved brug, medmindre de skønnes at være defekte. Eksempler på reservedele, som forbruges eller opbruges under normal betjening af produktet omfatter, men er ikke begrænset til, bremseklodser og -belægninger, koblingsbelægninger, skæreknive, knivcylindre, bundknive, piber, tændrør, styrehjul, dæk, filtre, remme samt visse sprøjtekomponenter såsom membraner, dyser og kontraventiler osv.
- Fejl, der forårsages af eksterne forhold. Forhold, der anses for at være eksterne forhold, omfatter, men er ikke begrænset til, vejrlig, opbevaringsforhold, forurening, brug af ikke-godkendte kølevæsker, smøremidler, tilsætningsstoffer, gødningsmidler, vand eller kemikalier osv.
- Normal støj, vibration, slid og ælde samt forringelse.
- Normalt slid omfatter, men er ikke begrænset til beskadigelse af sæder som følge af slitage eller afslidning, slid på malede overflader, ridsede mærkater eller vinduer osv.

Reservedele

Reservedele, der planmæssigt skal udskiftet i forbindelse med nødvendig vedligeholdelse, er kun dækket af garantien i tidsrummet frem til det planmæssige tidspunkt for udskiftning af den pågældende reservedel. Reservedele, der udskiftes i henhold til denne garanti, er dækket af garantien i den originale produktgarantis løbetid og bliver Toros ejendom. Toro træffer endelig beslutning om, hvorvidt en reservedel eller en samlet enhed skal repareres eller udskiftes. Toro har ret til at bruge fabriksrenoverede reservedele til reparationer, der er dækket af garantien.

Bemærkning angående dybdeafladelig batterigaranti:

Dybdeafladelige batterier har et specifikt samlet antal kilowatt-timer, som de kan præstere i løbet af deres levetid. Brugs-, opladnings- og vedligeholdelsesteknikker kan forlænge eller forkorte den samlede batterilevetid. I takt med at batterierne i dette produkt forbruges, vil mængden af nyttigt arbejde mellem opladningsintervaller langsomt formindskes, indtil batteriet er helt faldt. Udskiftning af flade batterier efter almindeligt forbrug er produktejerens ansvar. Det kan være nødvendigt at udskifte batterier under produktets normale garantiperiode for ejerens regning.

Omkostninger til vedligeholdelse afholdes af ejeren

Motorjustering, smøring, rengøring og polering, udskiftning af genstande og fejl, der ikke er dækket, kølevæske og udførelse af anbefalet vedligeholdelse er eksempler på normal service, som Toro-produkter kræver, for hvilken omkostningerne afholdes af ejeren.

Generelle betingelser

Det eneste retsmiddel, du har til rådighed i henhold til nærværende garanti, er reparation hos en autoriseret Toro-forhandler.

Hverken The Toro Company eller Toro Warranty Company er ansvarlig for indirekte-, hændelige- eller følgeskader i forbindelse med brugen af de Toro-produkter, der er dækket af nærværende garanti, herunder omkostninger eller udgifter til at fremskaffe erstatningsudstyr eller service i de perioder, der med rimelighed medgår i forbindelse med funktionsfejl eller manglende rådighed over produktet, mens der udføres reparationer i henhold til garantien. Bortset fra den emissionsgaranti, der er nævnt nedenfor, og kun såfremt denne måtte finde anvendelse, gives ingen anden udtrykkelig garanti.

Alle underforståede garantier om salgbarhed og brugsegnethed er begrænset til denne udtrykkelige garantis varighed. I visse stater er det ikke tilladt at fragå ansvar for hændelige skader og følgeskader eller at begrænse tidsrummet for en underforstået garantis varighed, så ovenstående ansvarsfragåelser og begrænsninger gælder muligvis ikke for dig.

Denne garanti giver dig bestemte juridiske rettigheder, men derudover kan du også have andre rettigheder, som varierer fra stat til stat.

Bemærkning ang. motorgaranti:

Emissionskontrolsystemet på dit produkt kan være dækket at en separat garanti, som overholder de krav, der er fastsat af det amerikanske miljøbeskyttelsesagentur (Environmental Protection Agency, EPA) og/eller rådet for luftressourcer i Californien (California Air Resources Board, CARB). De timemæssige begrænsninger, der er anført ovenfor, gælder ikke for garantien på emissionskontrolsystemet. Læs garantierklæringen om motoremissionskontrol, som er trykt i *betjeningsvejledningen* eller indeholdt i motorproducentens dokumentation, for at få yderligere oplysninger.

Andre lande end USA og Canada

Kunder, som har købt Toro-produkter, der er eksporteret fra USA eller Canada, skal kontakte deres Toro-forhandler for at få en garantipolice, som gælder for deres land, provins eller stat. Såfremt du af en eller anden grund er utilfreds med din forhandlers service eller har problemer med at få oplysninger om garantien, bedes du kontakte Toro-importøren. Hvis alt andet svigter, kan du kontakte os hos Toro Warranty Company.