Form No. 3367-629 Rev A

Kit de Recycler® de 32 pulgadas

Cortacéspedes con conductor TimeCutter® Z de 2011 y posteriores

Nº de modelo 79017

Instrucciones de instalación

Instalación

Piezas sueltas

Utilice la tabla siguiente para verificar que no falta ninguna pieza.

Procedimiento	Descripción	Cant.	Uso
1	No se necesitan piezas	–	Prepare el cortacésped.
2	Placa deflectora Perno (5/16 x 3/4 pulgada) Perno (5/16 x 1-1/4 pulgadas) Contratuerca, (5/16 pulgada)	4 7 1 8	Instale las placas deflectoras.
3	Anillo de la carcasa Perno (5/16 x 3/4 pulgada) Contratuerca, (5/16 pulgada)	4 8 8	Instale el anillo de la carcasa
4	Tapa de descarga Tuerca de orejeta	1 1	Instale la tapa de descarga.
5	Pegatina de reciclado	1	Instale la pegatina.

1

Preparación del cortacésped

No se necesitan piezas

Procedimiento

1. Pare el motor y retire la llave.
2. Retire la carcasa de corte siguiendo las instrucciones del *Manual del operador*.
3. Ponga el cortacésped boca abajo.
4. Retire las contratuercas y el perno que sujetan la chapa deflectora a la parte inferior de la carcasa (Figura 1). Guarde todas las piezas y fijaciones.

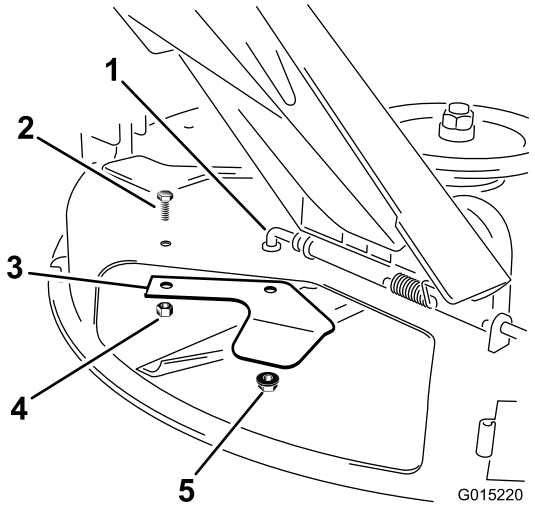

Figura 1

1. Varilla de giro
2. Perno
3. Chapa deflectora (existente)
4. Tuerca, (5/16 pulgada)
5. Contratuerca (3/8 pulgada)

5. Vuelva a colocar la contratuerca en la varilla de giro.

© 2011—The Toro® Company
8111 Lyndale Avenue South
Bloomington, MN 55420

Registre su producto en www.Toro.com.

CE

Traducción del original (ES)
Impreso en EE.UU.
Reservados todos los derechos

2

Instalación de las placas deflectoras

Piezas necesarias en este paso:

4	Placa deflectora
7	Perno (5/16 x 3/4 pulgada)
1	Perno (5/16 x 1-1/4 pulgadas)
8	Contratuerca, (5/16 pulgada)

Procedimiento

1. Posicione las tres placas deflectoras según se muestra en Figura 2.

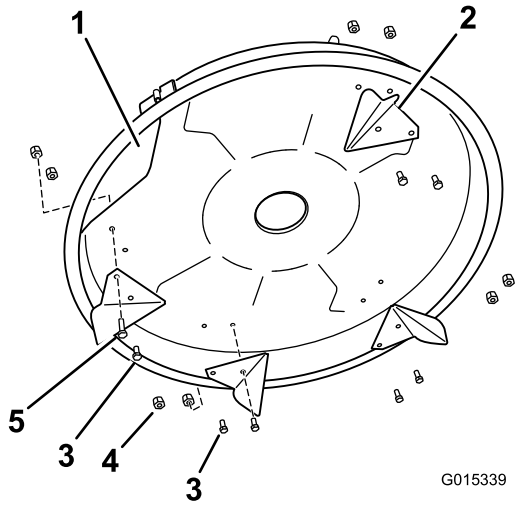

Figura 2

1. Orificio de descarga de la carcasa
2. Placa deflectora
3. Perno (5/16 x 3/4 pulgada)
4. Contratuerca, (5/16 pulgada)
5. Perno (5/16 x 1-1/4 pulgadas)

2. Sujete las placas al cortacésped usando siete pernos (5/16 x 3/4 pulgada), un perno (5/16 x 1-1/4 pulgadas) y ocho contratuercas (5/16 pulgada). Asegúrese de colocar el perno largo en el taladro más próximo al orificio de descarga de la carcasa, para que pueda sujetar la tapa de mulching en un paso posterior (Figura 2).

3

Instalación del anillo de la carcasa

Piezas necesarias en este paso:

4	Anillo de la carcasa
8	Perno (5/16 x 3/4 pulgada)
8	Contratuerca, (5/16 pulgada)

Procedimiento

1. Instale los componentes del anillo de la carcasa en la parte inferior del cortacésped (Figura 3).

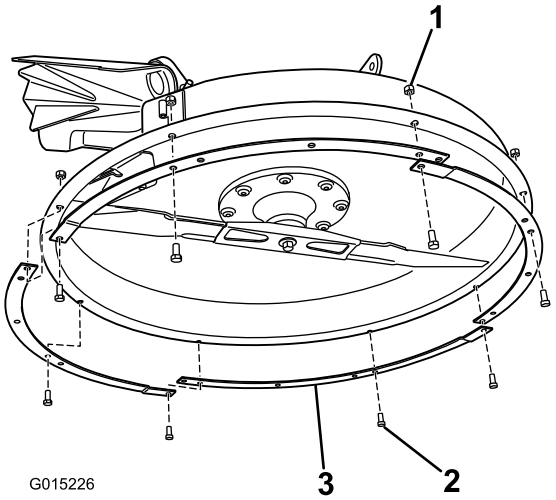

Figura 3

1. Contratuerca, (5/16 pulgada)
2. Perno (5/16 x 3/4 pulgada)
3. Anillo de la carcasa

2. Sujete los anillos a la carcasa usando 8 pernos (5/16 x 3/4 pulgada) y 8 contratuercas (5/16 pulgada).

4

Cómo instalar la tapa de descarga

Piezas necesarias en este paso:

1	Tapa de descarga
1	Tuerca de orejeta

Procedimiento

1. Levante el deflector de hierba y coloque la tapa de descarga sobre la abertura, en el borde inferior del cortacésped, e introdúzcala en la bisagra delantera (Figura 4).

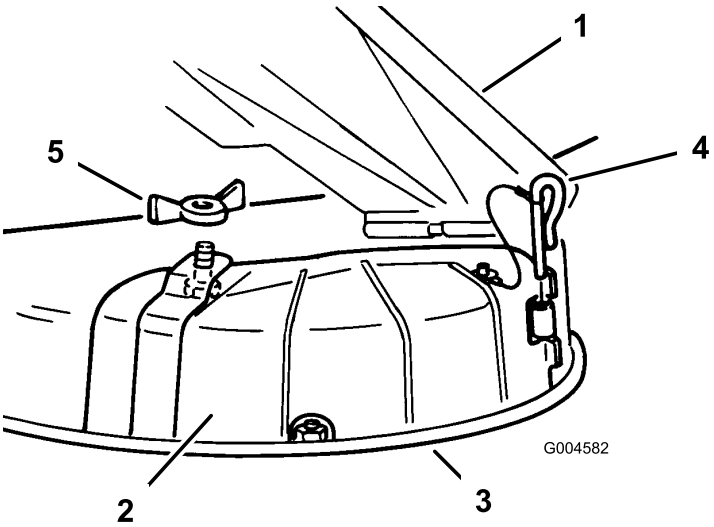

Figura 4

1. Deflector de hierba
2. Tapa de descarga
3. Borde inferior
4. Pasador de la bisagra
5. Tuerca de orejeta

2. Coloque el pasador en la bisagra (Figura 4).
3. Fije la tapa de descarga al cortacésped con la tuerca de orejeta (Figura 4).
4. Baje el deflector de hierba sobre el orificio de descarga.

5

Instalación de la pegatina

Piezas necesarias en este paso:

1	Pegatina de reciclado

Procedimiento

Coloque la pegatina en el lado izquierdo del cortacésped (Figura 5).

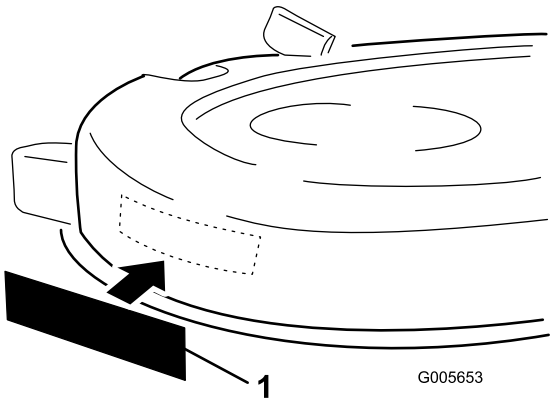

Figura 5

1. Pegatina de reciclado

Operación

Reconversión a descarga lateral

⚠ PELIGRO

Si no está adecuadamente montado el deflector de hierba, la tapa de descarga o el recogedor completo, usted y otras personas están expuestos a contacto con las cuchillas y a residuos lanzados al aire. El contacto con las cuchillas del cortacésped en rotación y con los residuos lanzados al aire causará lesiones o muerte.

- **No retire nunca el deflector de hierba del cortacésped porque el deflector de hierba dirige el material hacia abajo al césped. Si el deflector de hierba se deteriora alguna vez, sustitúyalo inmediatamente.**
- **No coloque nunca las manos o los pies debajo del cortacésped.**
- **No intente nunca despejar la zona de descarga o las cuchillas del cortacésped sin mover la toma de fuerza a Desengranado y girar la llave de contacto a Desconectado. Asimismo, retire la llave y desconecte el cable de la bujía.**

Cómo retirar la tapa de descarga para pasar al modo de descarga lateral

1. Aparque la máquina en una superficie nivelada y desengrane el mando de control de las cuchillas.
2. Mueva las palancas de control de movimiento hacia fuera a la posición de aparcar, pare el motor, retire la llave y espere a que se detengan todas las piezas en movimiento antes de abandonar el puesto del operador.
3. Recupere las piezas y las fijaciones que se guardaron en el procedimiento descrito en Preparación del cortacésped.
4. Retire la tuerca de orejeta, el perno y el pasador de bisagra que sujeta la tapa de descarga lateral en su lugar, y retire la tapa de descarga lateral de la carcasa (Figura 6). Guarde todas las piezas para su uso futuro.

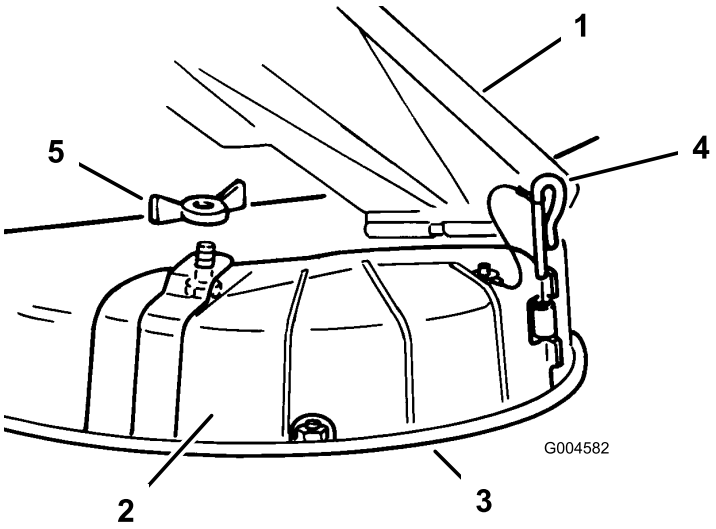

Figura 6

1. Deflector de hierba
2. Tapa de descarga
3. Borde inferior
4. Pasador de la bisagra
5. Tuerca de orejeta

5. Introduzca la mano en el orificio de descarga, retire la placa deflectora y guarde la placa y el perno largo para su uso futuro. Guarde la contratuerca para usarla en el paso siguiente (Figura 1).

   Nota: Los anillos de la carcasa y las placas deflectoras restantes pueden permanecer en la carcasa en el modo de descarga trasera.
6. Vuelva a instalar la chapa deflectora en su posición original.
7. Baje el deflector de hierba sobre el orificio de descarga.

   Importante: Es necesario que el cortacésped tenga instalado un deflector de hierba abisagrado que dispersa los recortes de hierba hacia un lado y hacia abajo al césped mientras funciona en modo de descarga lateral.

Consejos de operación

Seleccione la altura de corte adecuada para las condiciones reinantes

Corte aproximadamente 25 mm (1 pulg.) o no más de un tercio de la hoja de hierba. Si la hierba es excepcionalmente densa y frondosa, es posible que tenga que elevar la altura de corte en una posición o segar en modo de descarga lateral o ensacado.

Siega en condiciones extremas

Se requiere aire para picar bien la hierba dentro de la carcasa del cortacésped, así que no ponga la altura de

corte tan baja como para rodear totalmente la carcasa de hierba sin cortar. Trate siempre de tener un lado de la carcasa del cortacésped libre de hierba sin cortar, para permitir la entrada de aire en la carcasa. Al hacer el primer corte por el centro de una zona sin cortar, vaya más despacio y retroceda si la máquina empieza a atascarse.

Corte la hierba a los intervalos correctos

En la mayoría de los casos, tendrá que segar cada 4–5 días aproximadamente. No obstante, la hierba crece a velocidades distintas según las temporadas. Por tanto, para mantener la misma altura de corte, lo cual es una buena práctica, será necesario segar más a menudo a principios de la primavera; cuando disminuya la velocidad de crecimiento de la hierba a mediados del verano, siegue solamente cada 8–10 días. Si no puede segar durante un período prolongado debido a las condiciones climáticas o por otros motivos, siegue en modo de descarga lateral o ensacado, o corte primero con un ajuste para hierba alta y, después de 2–3 días, vuelva a cortar con un ajuste más bajo.

Siegue siempre con cuchillas afiladas

Una cuchilla afilada corta limpiamente sin desgarrar o picar las hojas de hierba, que es lo que haría una cuchilla sin filo. Si se rasgan o se deshilachan, los bordes de las hojas se secarán, y se retardará su crecimiento y se favorecerá la aparición de enfermedades.

Limpieza después de segar

Para asegurar el mejor rendimiento, limpie los bajos de la carcasa del cortacésped. Si se deja que se acumulen residuos en carcasa del cortacésped, se reducirá el rendimiento de corte.

Notas:

Notas:

TORO®

Count on it.