Form No. 3368-129 Rev A

315 MHz 適合キット
プロスイープ 5200 ターフスイーパ
モデル番号07061

取り付け要領

既存のコントローラを取り外す

1. 牽引車両からスイーパの電源接続を外す。
2. コントローラからケーブルを取り外す（図 1）。

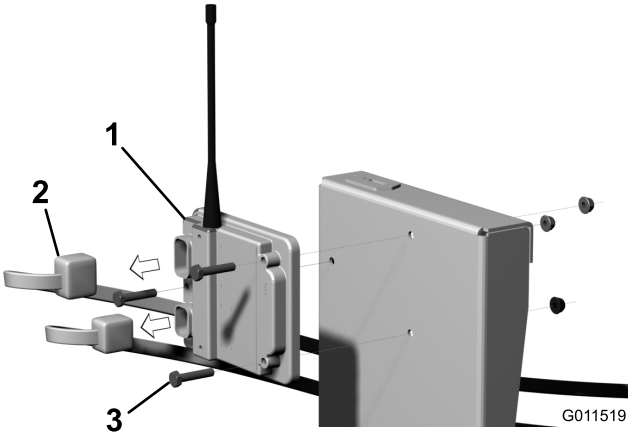

図 1

1. コントローラ
2. ケーブル
3. ねじ

3. ブロアのフレーム前部にコントローラを固定しているねじト（3本）を外す（図 1）。
4. フレームからコントローラを外す（取り付けねじなどは保存）。

新しいコントローラを取り付ける

1. 先ほど取り外したねじ（3本）を使用して、新しいコントローラをスイーパのフレーム前部に取り付ける。
2. コントローラにケーブルを接続する。
3. *オペレーターズマニュアル* に従って、リモコンの同期作業を行い、その後に試運転を行ってすべての機能が正常に働くことを確認する。

© 2011—The Toro® Company
8111 Lyndale Avenue South
Bloomington, MN 55420

製品の登録は：www.Toro.com.

この文書は翻訳です。(JA)
Printed in the USA
禁無断転載