Form No. 3367-902 Rev B

Elektrické sekačky na trávu 36 cm a 41 cm

Číslo modelu 21180—Výrobní číslo 311000001 a vyšší

Číslo modelu 21190—Výrobní číslo 311000001 a vyšší

Návod k obsluze

Obsah

Úvod 1
Bezpečnost 1
- Postupy bezpečné obsluhy 1
- Akustický tlak (Model 21180) 2
- Akustický výkon (model 21180) 2
- Vibrace rukou a paží (model 21180) 3
- Akustický tlak (model 21190) 3
- Akustický výkon (model 21190) 3
- Vibrace rukou a paží (model 21190) 3
- 3
- Směrnice o použitých elektrických a elektronických zařízeních (WEEE) 3
- Bezpečnostní a instrukční štítky 3

Nastavení 4
- 1 Rozložení rukojeti 4
- 2 Montáž sběracího koše 5

Součásti stroje 6
- Technické údaje 6

Obsluha 7
- Zajištění prodlužovacího kabelu 7
- Plánování způsobu sekání 7
- Spuštění motoru 7
- Zastavení motoru 8
- Nastavování výšky sekání 8
- Sbírání trávy 8
- Rady pro sekání 9

Údržba 10
- Dvojitá izolace 10
- Čištění krytu sekačky 10
- Mazání stroje 10
- Údržba žacího nože 10
- Údržba zapínání/vypínání a brzdového systému žacího nože 11

Uskladnění 12
Odstraňování závad 13

Úvod

Tato sekačka je určena pouze pro soukromé sekání trávníků v obytných oblastech. Není určena pro komerční použití ve veřejných prostorech.

Děkujeme, že jste si vybrali elektrickou sekačku Toro pro soukromé použití. Přečtěte si pečlivě tuto příručku a naučte se sekačku správně obsluhovat a udržovat. Informace v této příručce mohou vám i jiným pomoci předejít zranění osob a poškození výrobku. Ačkoli společnost Toro navrhuje a vyrábí bezpečné výrobky, za správný a bezpečný provoz výrobku nesete odpovědnost vy.

Předpisy týkající se provozu sekaček se v jednotlivých oblastech liší. Informujte se u místních úřadů o předpisech a omezeních týkajících se doby, kdy je ve vašem bydlišti povoleno sekání trávy.

Bezpečnost

Před spuštěním motoru si musíte přečíst tuto příručku a porozumět jejímu obsahu.

⚠Toto je bezpečnostní výstražný symbol. Používá se k upozornění na hrozící nebezpečí úrazu. Dodržujte všechna bezpečnostní upozornění, která následují za tímto symbolem, abyste zabránili možnému poranění nebo smrtelnému úrazu.

Nesprávné používání nebo údržba této travní sekačky může způsobit poranění nebo usmrcení osob. Aby se toto riziko snížilo, dodržujte následující bezpečnostní pokyny.

⚠ DŮLEŽITÉ UPOZORNĚNÍ

Abyste snížili riziko požáru, úrazu elektrickým proudem a poranění osob při používání této elektrické travní sekačky, vždy dodržujte tyto bezpečnostní pokyny.

Následující bezpečnostní informace jsou převzaty z evropské normy EN 836:1997 a EN 60335-77:2001.

Postupy bezpečné obsluhy

Všeobecné informace

- Pečlivě si přečtěte pokyny. Seznamte se dokonale s ovládacími prvky tohoto zařízení a s jeho správným použitím.

© 2011—The Toro® Company
8111 Lyndale Avenue South
Bloomington, MN 55420

Zaregistrujte svůj výrobek na adrese www.Toro.com.

CE

Překlad originálu (CS)
Vytištěno v Maďarsku
Všechna práva vyhrazena

- Nikdy nedovolte, aby tuto sekačku požívaly děti nebo dospělé osoby, které nejsou seznámeny s těmito pokyny. Místní předpisy mohou omezovat věk obsluhy.
- Nikdy nepracujte se sekačkou v blízkosti jiných osob, zejména dětí, nebo domácích zvířat.
- Obsluha nebo uživatel odpovídá za úrazy a ohrožení jiných osob nebo jejich majetku.

Příprava

- Při sekání vždy noste pevnou obuv a dlouhé kalhoty. Se zařízením nepracujte bosi ani v sandálech.
- Pečlivě zkontrolujte celou oblast, ve které se strojem hodláte pracovat, a odstraňte všechny předměty, které by stroj mohl odmrštit.
- Před použitím vždy zkontrolujte žací nože, jejich šrouby a sestavu žací hlavy, zda nejsou opotřebené nebo poškozené. Opotřebené nebo poškozené žací nože a šrouby vždy vyměňujte jako sadu, abyste zachovali vyváženost.
- Společnost Toro doporučuje vybavit sekačku proudovým chráničem s maximálním vypínacím proudem 30 mA.
- Používejte pouze prodlužovací kabel s průřezem 1,00 mm² o délce maximálně 30 m vhodný pro venkovní použití (je-li to možné).

Manipulace

- Sekejte vždy jen za denního světla nebo při dobrém umělém osvětlení.
- Je-li to možné, nepoužívejte stroj na mokré trávě.
- Při práci na svazích vždy dbejte na pevnou oporu nohou.
- Pohybujte se chůzí; nikdy během.
- S kolovými rotačními sekačkami sekejte podél svahu, nikdy nahoru a dolů.
- Buďte velmi opatrní při změnách směru pohybu na svazích.
- Nesekejte na příliš strmých svazích.
- Při couvání nebo tahání sekačky směrem k sobě buďte velmi opatrní.
- Sekačku vypněte, pokud ji přepravujete z jednoho místa sekání na jiné. Zastavte žací nůž, kdykoli s travní sekačkou sjedete z trávníku.
- Nikdy nepoužívejte sekačku s vadnými ochrannými kryty nebo bez namontovaných ochranných zařízení (např. deflektorů a/nebo lapačů trávy).
- Opatrně spusťte motor podle pokynů a mějte nohy dostatečně daleko od žacího nože.
- Při spouštění motoru sekačku nenaklánějte, s výjimkou případů, kdy je naklonění nezbytné pro nastartování. V takovém případě nenaklánějte sekačku více, než je nezbytně nutné, a zvedejte pouze tu část, která je dál od obsluhy. Než vrátíte stroj na zem, ujistěte se, že máte obě ruce v ovládací poloze.
- Nedávejte ruce nebo nohy do blízkosti rotujících částí nebo pod ně. Držte se v bezpečné vzdálenosti od vyhazovacího otvoru.
- Nikdy nezvedejte ani nepřenášejte sekačku, je-li motor v chodu.
- Vytáhněte zástrčku ze zásuvky:
  - kdykoliv se vzdalujete od travní sekačky;
  - před čištěním ucpané sekačky nebo odstraněním materiálu z vyhazovacího komínu;
  - před kontrolou, čištěním nebo při jakékoliv práci na sekačce;
  - najedete-li na cizí předmět. Zkontrolujte sekačku, zda není poškozená, a před dalším spuštěním a uvedením do provozu proveďte nezbytné opravy;
  - jestliže pocítíte abnormální vibrace sekačky (proveďte okamžitou kontrolu).

Údržba a skladování

- Všechny matice, šrouby a vruty udržujte v utaženém stavu, abyste zajistili, že stroj je v bezpečném provozním stavu.
- Provádějte časté kontroly opotřebení a zhoršení stavu lapače trávy.
- Z bezpečnostních důvodů vyměňujte opotřebené nebo poškozené části.
- Ujistěte se, že používáte pouze správný typ náhradního žacího nože.
- Používejte pouze originální náhradní díly a příslušenství Toro.

Akustický tlak (Model 21180)

Tato sekačka má úroveň akustického tlaku u ucha obsluhy 78 dBA včetně tolerance (K) 2 dBA.

Úroveň akustického tlaku byla stanovena v souladu s postupy uvedenými v normě EN 836.

Akustický výkon (model 21180)

Tato sekačka má zaručenou úroveň akustického výkonu 88 dBA včetně tolerance (K) 2 dBA.

Úroveň akustického výkonu byla stanovena v souladu s postupy uvedenými v normě ISO 11094.

Vibrace rukou a paží (model 21180)

Naměřená úroveň vibrací pro pravou ruku = 1,0 m/s^2

Naměřená hladina vibrací pro levou ruku = 1,0 m/s^2

Tolerance (K) = 0,5 m/s^2

Naměřené hodnoty byly získány v souladu s postupy uvedenými v normě EN 836.

Akustický tlak (model 21190)

Tato sekačka má úroveň akustického tlaku u ucha obsluhy 83 dBA včetně tolerance (K) 2 dBA.

Úroveň akustického tlaku byla stanovena v souladu s postupy uvedenými v normě EN 836.

Akustický výkon (model 21190)

Tato sekačka má zaručenou úroveň akustického výkonu 93 dBA včetně tolerance (K) 2 dBA.

Úroveň akustického výkonu byla stanovena v souladu s postupy uvedenými v normě ISO 11094.

Vibrace rukou a paží (model 21190)

Naměřená úroveň vibrací pro pravou ruku = 1,0 m/s^2

Naměřená hladina vibrací pro levou ruku = 1,0 m/s^2

Tolerance (K) = 0,5 m/s^2

Naměřené hodnoty byly získány v souladu s postupy uvedenými v normě EN 836.

Směrnice o použitých elektrických a elektronických zařízeních (WEEE)



- Směrnice EU 2002/96/ES klasifikuje tento výrobek jako elektrické nebo elektronické zařízení.
- **Nevyhazujte** ho do netříděného komunálního odpadu.
- Po ukončení životnosti stroj odevzdejte do sběrného nebo recyklačního střediska v souladu s místními zákony.
- Recyklací elektrických a elektronických zařízení přispějete ke snížení objemu likvidovaného odpadu.
- Recyklací dále zabráníte vniknutí nebezpečných materiálů do komunálního odpadu.
- Symbol škrtnutého koše uživatelům připomíná, aby výrobek nevyhazovali do komunálního odpadu.

Bezpečnostní a instrukční štítky

Důležité: Bezpečnostní štítky a pokyny jsou umístěny v blízkosti míst představujících potenciální nebezpečí. Nahraďte poškozené nebo ztracené štítky.



111-4781

1. Výstraha – přečtěte si *Provozní příručku*.
2. Nebezpečí pořezání nebo useknutí ruky či nohy žacím nožem – počkejte, až se pohyblivé součásti zastaví.
3. Nebezpečí odmrštění předmětů – okolostojící osoby musí být vždy v bezpečné vzdálenosti od stroje.
4. Nebezpečí úrazu elektrickým proudem – neponechávejte stroj na dešti ani ve vlhkém či mokrém prostředí. Nepřejíždějte zařízením přes síťovou šňůru.
5. Výstraha – před údržbou nebo servisem stroje odpojte síťovou šňůru a přečtěte si pokyny.



111-4782

1. Výška sekání

Nastavení

Poznámka: Dokud není sekačka úplně sestavená, nepřipojujte ji ke zdroji napájení.

1

Rozložení rukojeti

Nejsou potřeba žádné díly

Postup

1. Opatrně rozložte rukojeť a držte kabely v dostatečné vzdálenosti od otočných bodů, aby se kabely nezachytily-

⚠ VÝSTRAHA

Rukojeti se při rozkládání a skládání míjí jako u nůžek a mohou vám skřípnout prsty.

Při skládání a rozkládání rukojetí držte prsty mimo otočné body a křížení rukojetí.

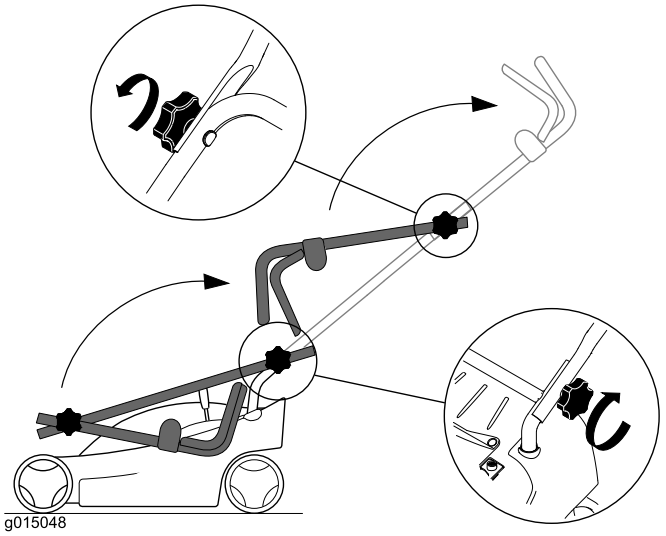

Obrázek 1
Model 21180

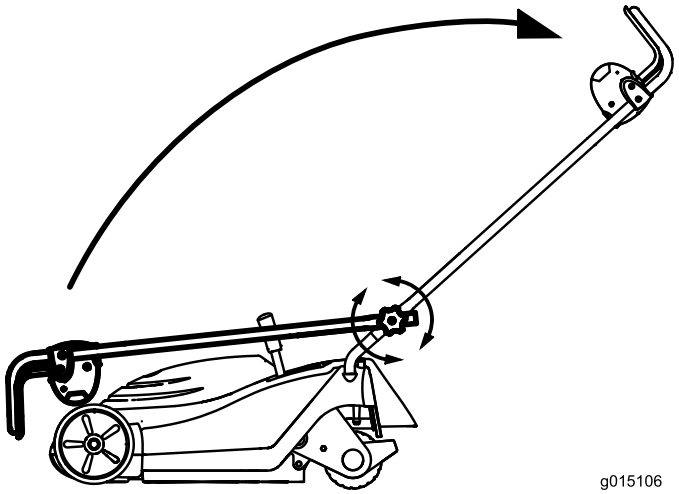

Obrázek 2
Model 21190

2. Utažením knoflíků na rukojeti ji zajistěte na správném místě.

2

Montáž sběracího koše

Nejsou potřeba žádné díly

Postup

1. Zasuňte drátěný rám koše do sběracího koše a ujistěte se, že se rukojeť nachází nad tkaninou (Obrázek 3).

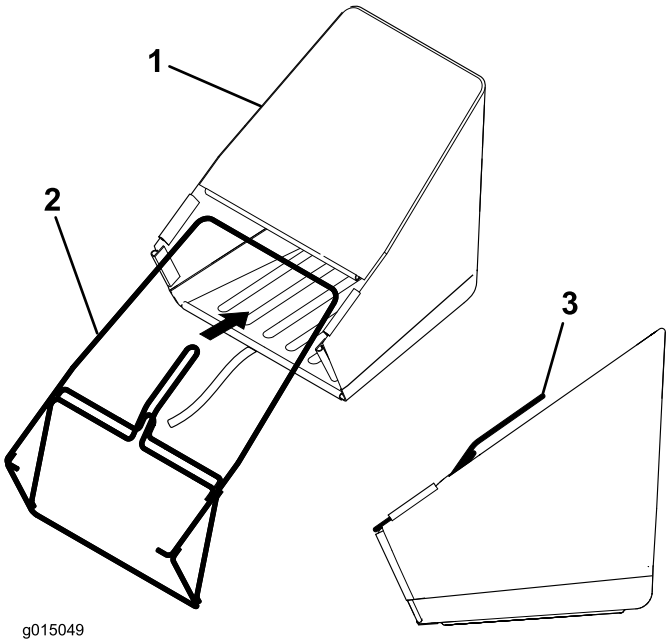

Obrázek 3

1. Sběrací koš
2. Drátěný rám
3. Rukojeť

2. Začněte u rukojeti a postupně připevněte sběrací koš k drátěnému rámu pomocí šesti plastových svorek (Obrázek 4).

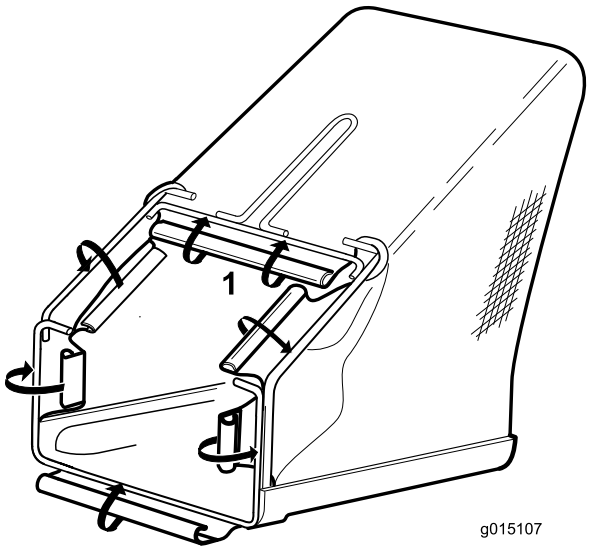

Obrázek 4

1. Začněte zde a postupujte směrem dolů.

3. Nasaďte plastový kryt na rám koše, jak je znázorněno na obrázku Obrázek 5.

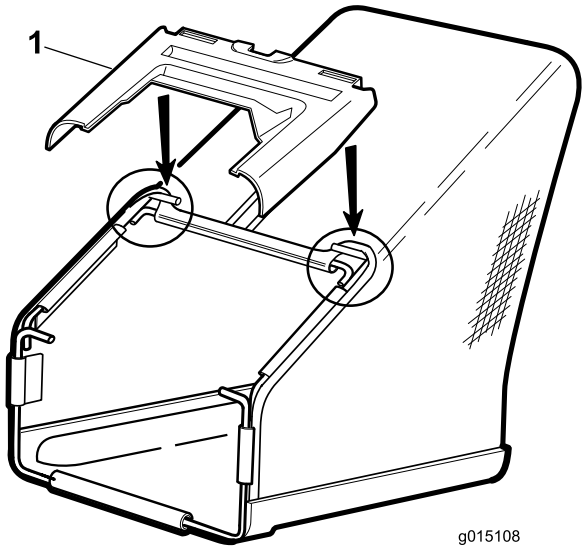

Obrázek 5

1. Plastový kryt

Součásti stroje

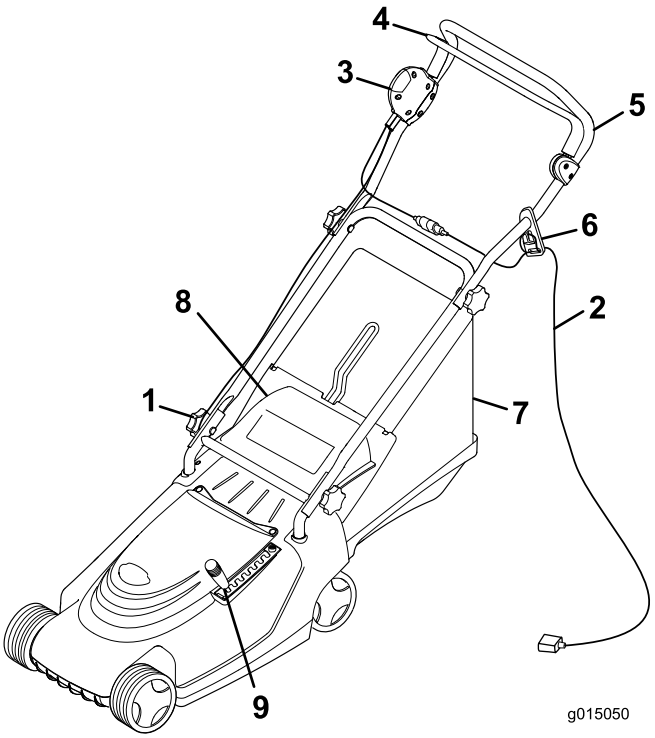

Obrázek 6

1. Knoflíky rukojeti
2. Prodlužovací kabel (není součástí dodávky)
3. Tlačítko
4. Ovládací páka
5. Rukojeť
6. Pojistka kabelu
7. Sběrací koš
8. Zadní dvířka
9. Páčka pro nastavení výšky sekání

Technické údaje

Model	**21180**	**21190**
Hmotnost	20,4 kg	27,4 kg
Délka	136 cm	138 cm
Šířka	45 cm	48 cm
Výška	104 cm	106 cm
Šířka sekání	36 cm	41 cm
Rozsah výšky sekání (7 poloh)	13 až 60 mm	13 až 65 mm
Napětí a frekvence	230 V/50 Hz	230 V/50 Hz
Výkon	1,4 kW	1,5 kW

Obsluha

Zajištění prodlužovacího kabelu

Používejte pouze prodlužovací kabel doporučený k venkovnímu použití.

⚠ DŮLEŽITÉ UPOZORNĚNÍ

Kontakt s vodou za provozu sekačky může způsobit úraz elektrickým proudem s následným zraněním nebo usmrcením.

- **Se zástrčkou nebo sekačkou nemanipulujte s mokrýma rukama nebo pokud stojíte ve vodě.**
- **Používejte pouze prodlužovací kabel doporučený k venkovnímu použití.**

1. Vytvořte na prodlužovacím kabelu smyčku a zajistěte ji v pojistce kabelu (Obrázek 7).

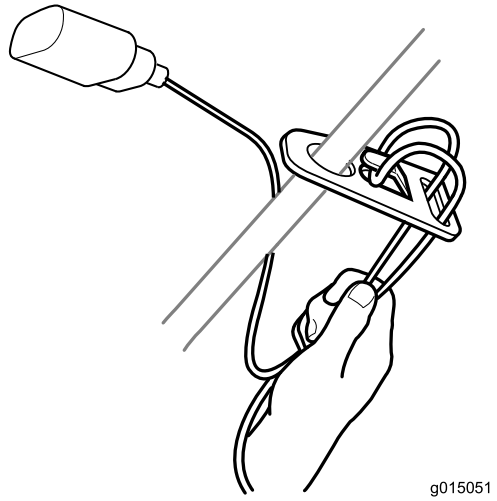

Obrázek 7

2. Připojte prodlužovací kabel k zástrčce sekačky.

   Poznámka: Neodpojujte prodlužovací kabel taháním za kabel; chcete-li ho odpojit, uchopte zástrčku, nikoliv kabel.

⚠ DŮLEŽITÉ UPOZORNĚNÍ

Poškozený napájecí kabel může způsobit úraz elektrickým proudem nebo požár.

Před použitím sekačky důkladně prohlédněte napájecí kabel. Je-li kabel poškozený, sekačku nepoužívejte. Ihned nechte poškozený kabel vyměnit nebo opravit v autorizovaném servisním středisku Toro.

Plánování způsobu sekání

Při dodržování doporučeného způsobu sekání se sníží riziko přejetí kabelu sekačkou a zabrání se zbytečnému opotřebení kabelu. Zabraňte obtáčení napájecího kabelu kolem stromů, keřů nebo dalších překážek.

Začněte sekat poblíž zdroje elektrického napájení. Postupujte dozadu a dopředu a postupně se vzdalujte od zdroje napájení (Obrázek 8).

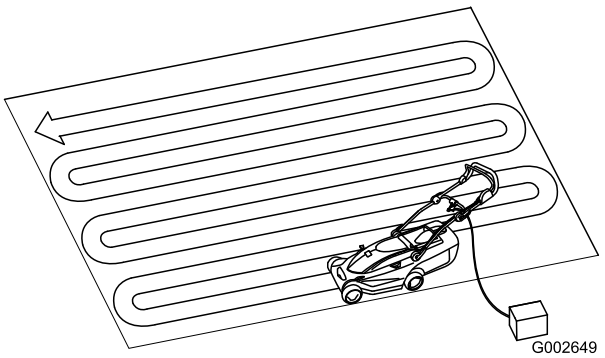

Obrázek 8

Spuštění motoru

⚠ DŮLEŽITÉ UPOZORNĚNÍ

Před spuštěním nechejte motor zcela zastavit. Pokud tak neučiníte, může dojít k poškození motoru a sekačka tak nebude bezpečnou.

1. Připojte prodlužovací kabel k sekačce (pokud se používá).
2. Druhý konec kabelu zapojte do elektrické zásuvky v domácnosti.
3. Stiskněte tlačítko na pravé straně rukojeti a držte jej v této poloze (Obrázek 9).

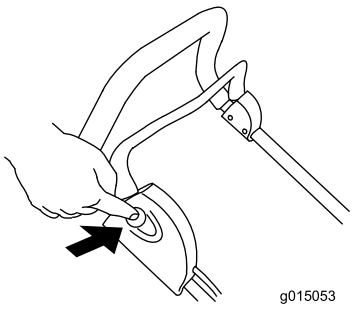

Obrázek 9

4. Zatímco budete držet tlačítko, přitáhněte ovládací páku směrem k rukojeti (Obrázek 10).

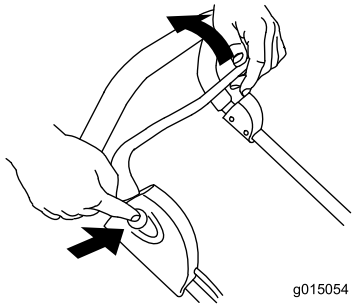

Obrázek 10

5. Přidržte ovládací páku u rukojeti a uvolněte tlačítko (Obrázek 11).

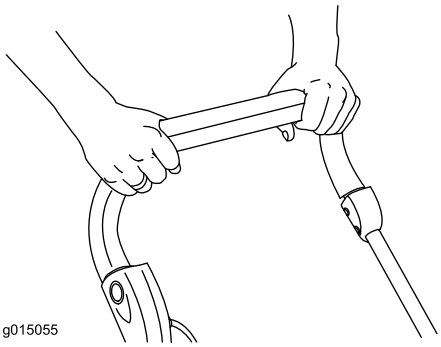

Obrázek 11

Zastavení motoru

1. Uvolněte ovládací páku (Obrázek 12).

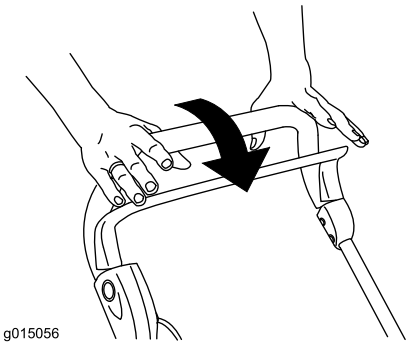

Obrázek 12

2. Pokud necháváte sekačku bez dozoru, odpojte ji od zdroje napájení.

Nastavování výšky sekání

⚠ NEBEZPEČÍ

Při nastavování výšky sekání se vaše ruce a chodidla mohou dostat do kontaktu s pohyblivým žacím nožem a mohli byste se vážně poranit.

Než začnete měnit výšku nastavení, zastavte motor a počkejte, až se zastaví všechny pohybující se části.

1. Zastavte motor a počkejte, až se zastaví všechny pohybující se části.
2. Vytáhněte páčku pro nastavení výšky sekání z polohy, ve které se nachází, a posuňte ji vpřed či vzad do požadovaného otvoru (Obrázek 13).

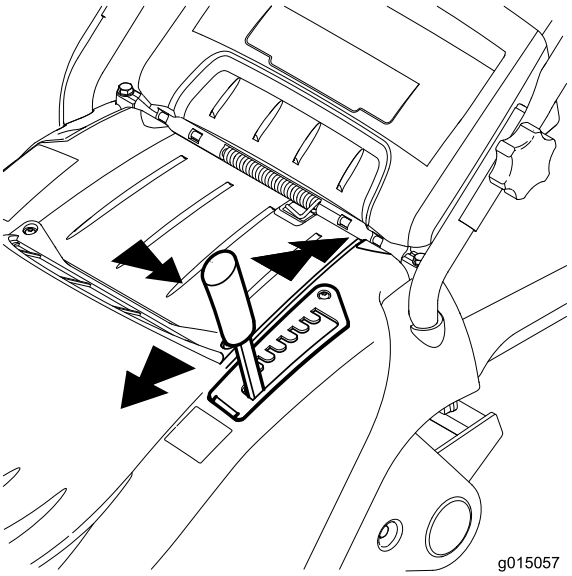

Obrázek 13

Sbírání trávy

Namontujte sběrací koš pro sběr posekané trávy.

1. Zvedněte zadní dvířka, vyjměte mulčovací nástavec (Obrázek 15) a připevněte sběrací koš k úchytům (Obrázek 14).

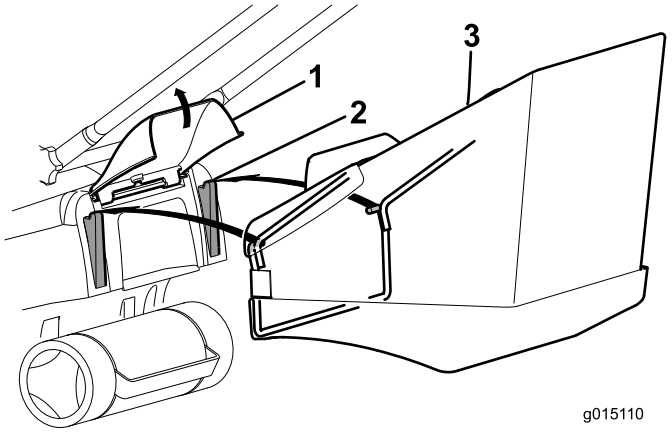

Obrázek 14

1. Zadní dvířka
2. Úchyt
3. Sběrací koš

2. Uvolněte zadní dvířka.
3. Sečte trávu s připevněným sběracím košem.
4. Jakmile se koš naplní, vypněte motor, sejměte sběrací koš ze sekačky a vyprázdněte jej.

Poznámka: Chcete-li raději posekanou trávu využít pro mulčování, sejměte sběrací koš a nasaďte mulčovací nástavec, který jste sejmul v kroku 1 (Obrázek 15).

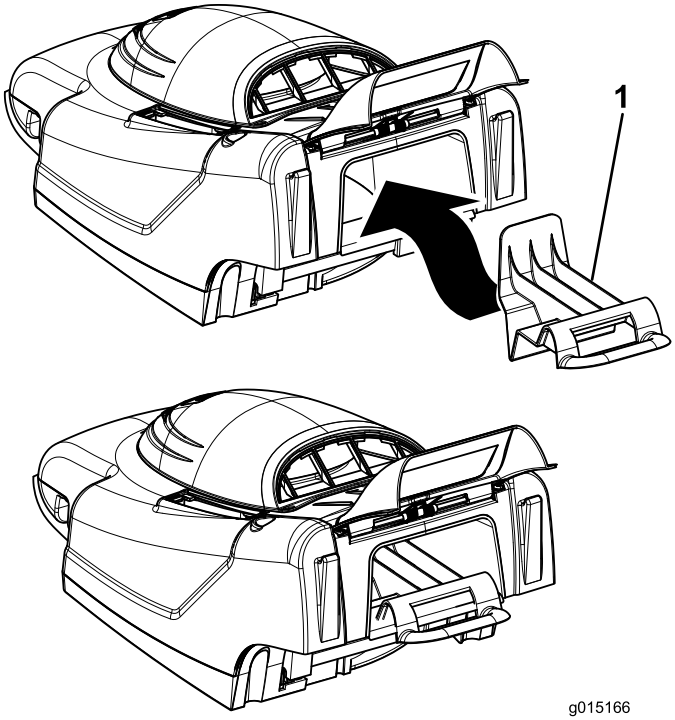

Obrázek 15
Nákres modelu 21180

1. Mulčovací nástavec

Rady pro sekání

Při sekání trávy postupujte podle těchto pokynů, abyste dosáhli nejlepších výsledků a vzhledu trávníku.

- Po celou sezónu udržujte žací nože v **ostrém** stavu.
- **Sekejte pouze suchou trávu.** Vlhká tráva má tendenci se hromadit a může způsobit ucpání sekačky nebo přetížení motoru. Může být také kluzká a způsobit uklouznutí a pád.
- Při sekání jednoho pruhu zajistěte asi 4 cm přesah.
- Při sekání velmi vysoké trávy zkuste nejprve sekat s maximální výškou a pomalým tempem, potom sekání opakujte s nižší výškou, abyste dosáhli nejlepšího vzhledu trávníku.
- Jestliže je vzhled posekaného trávníku neuspokojivý, zkuste některé z následujících rad:
  - Naostřete žací nůž.
  - Kráčejte při sekání pomaleji.
  - Zvyšte výšku sekání na sekačce.
  - Sekejte trávu častěji.
  - Postupujte v překrývajících se pruzích místo plných pruhů při každém průchodu.

Údržba

Společnost Toro zkonstruovala tento výrobek tak, aby bez závady fungoval řadu let. Pokud by přesto vyžadoval opravu, nechte jej opravit v autorizovaném servisním středisku Toro.

⚠ DŮLEŽITÉ UPOZORNĚNÍ

Když je sekačka připojena ke zdroji napájení v domácnosti, je funkční. Někdo by ji mohl neúmyslně zapnout a způsobit vážné zranění vám nebo okolostojícím osobám.

Pokud necháváte sekačku bez dozoru, vždy ji odpojte od zdroje napájení.

Dvojitá izolace

U elektrických spotřebičů s dvojitou izolací jsou namísto ochrany uzemněním použity dva systémy izolace. Elektrické spotřebiče s dvojitou izolací nejsou uzemněny a nejsou určeny k použití s jakýmkoliv systémem uzemnění. Oprava elektrických spotřebičů s dvojitou izolací vyžaduje mimořádnou péči a znalost systému a smí ji provádět pouze kvalifikovaný personál autorizovaných servisních středisek Toro. Náhradní díly elektrických spotřebičů s dvojitou izolací musí byt totožné s původními díly. Elektrické spotřebiče s dvojitou izolací jsou označeny slovy Double Insulation“ (dvojitá izolace) nebo Double Insulated“ (dvojitě izolováno). Na spotřebiči může být také tento symbol (čtverec ve čtverci) ⧈.

Čištění krytu sekačky

Po každém sekání vyčistěte kryt sekačky.

Před čištěním zastavte motor, počkejte, až se zastaví všechny pohybující se části, a odpojte sekačku od zdroje napájení.

Důležité: Nečistěte sekačku vodou. Vlhkost by mohla zůstat uvnitř sekačky a mohla by způsobit zrezivění vnitřních částí.

- Vyčistěte spodek sekačky. Odstraňte nečistoty a zbytky posekané trávy dřevěnou škrabkou nebo kartáčem (Obrázek 16).

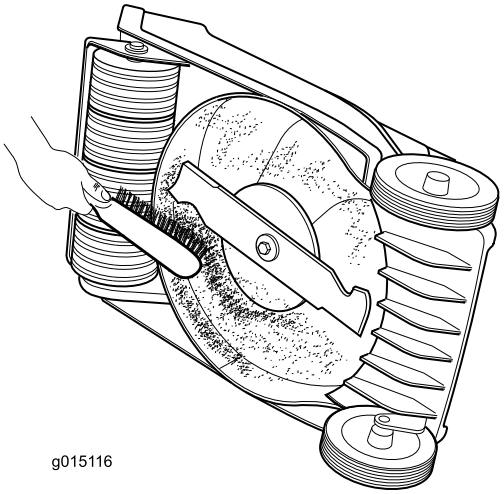

Obrázek 16

- Odstraňte zbytky z otvorů v krytu podél horní strany sekačky.
- Kartáčem odstraňte nečistoty z krytu sekačky.
- Prohlédněte zástrčku, zda nejeví známky roztavení nebo ohřevu. Staré, opotřebené prodlužovací kabely, které se volně zasunují do zásuvky, mohou způsobit přehřátí v důsledku nedostatečného kontaktu. Poškozený prodlužovací kabel ihned vyměňte (pokud se používá).

Mazání stroje

Po každých 25 hodinách provozu namažte kolečka, spoje a otočné body motorovým olejem (Obrázek 17).

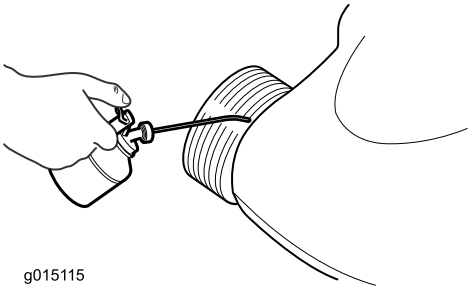

Obrázek 17

Údržba žacího nože

Vždy sekejte s ostrým žacím nožem. Ostrý nůž seká trávu čistě, bez trhání nebo lámání stébel.

Při výměně žacího nože používejte pouze originální náhradní žací nože Toro.

⚠ DŮLEŽITÉ UPOZORNĚNÍ

Někdo by mohl neúmyslně spustit motor a způsobit vážné zranění obsluze nebo okolostojícím osobám.

Žací nůž neprohlížejte, neodstraňujte ani neměňte, aniž byste nejprve odpojili sekačku od zdroje napájení.

1. Zastavte motor a počkejte, až se zastaví všechny pohybující se části.
2. Odpojte sekačku od zdroje elektrického napájení.
3. Nakloňte sekačku na stranu.
4. Pečlivě zkontrolujte naostření a opotřebení nože, zejména v místech, kde se setkávají ploché a zakřivené části. Pokud zaznamenáte opotřebení, vyměňte nůž.

   Poznámka: Nejvyššího výkonu dosáhnete, jestliže před zahájením sezóny nainstalujete nový žací nůž. Během sezóny pilujte malé zářezy na žacím noži, aby měl stále ostré hrany.

⚠ NEBEZPEČÍ

Opotřebený nebo poškozený žací nůž by se mohl zlomit a jeho části by mohly být odmrštěny na obsluhu nebo okolostojící osoby, což by mohlo způsobit vážné zranění nebo usmrcení.

Pravidelně kontrolujte žací nůž, zda není opotřebený nebo poškozený, a podle potřeby ho vyměňte.

Demontáž žacího nože

1. Pomocí hadru nebo silně polstrovaných rukavic uchopte konec žacího nože (Obrázek 18).

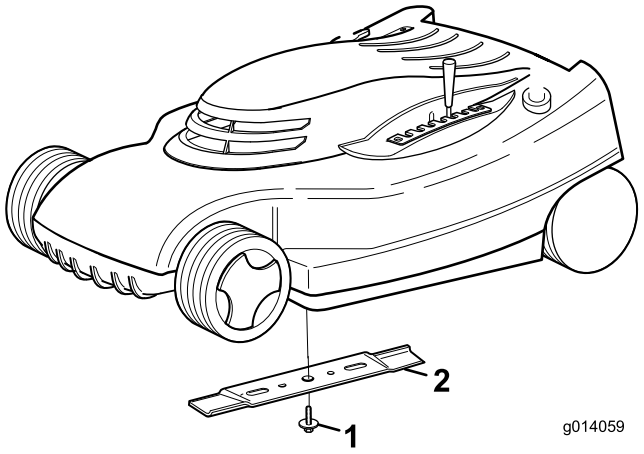

Obrázek 18

1. Šroub žacího nože
2. Žací nůž

2. Odstraňte šroub a žací nůž.

Důležité: Pokud se oddělí adaptér žacího nože, musíte ho nainstalovat dříve, než nainstalujete žací nůž a šroub. Když budete používat sekačku bez adaptéru žacího nože, poškodíte ji.

Ostření žacího nože

Pomocí pilníku naostřete horní stranu žacího nože a udržujte původní řezný úhel.

Poznámka: Vyvážení nože neporušíte, jestliže uberete z obou ostří stejné množství materiálu.

Důležité: Zkontrolujte vyvážení nože tak, že jej vložíte na vyvažovačku. Levnou vyvažovačku můžete koupit v železářství. Vyvážený žací nůž zůstane ve vodorovné poloze; nevyvážený žací nůž se nakloní na těžší stranu. Není-li žací nůž vyvážený, opilujte více kovu z ostří na těžším konci nože.

Montáž žacího nože

Nainstalujte ostrý, vyvážený žací nůž a šroub žacího nože. Zakřivená část žacího nože musí být obrácena k horní části krytu sekačky; tím bude zaručena správná instalace. Utáhněte šroub žacího nože na 20 Nm.

Údržba zapínání/vypínání a brzdového systému žacího nože

Motor a žací nůž jsou navržené tak, aby se zastavily do tří sekund po uvolnění ovládací páky. Před každou prací se sekačkou se ujistěte, že ovládací páka správně funguje. Pokud se žací nůž nezastaví do tří sekund od uvolnění ovládací tyče nebo se objeví vrzání či skřípání kovu o kov, kontaktujte autorizované servisní středisko Toro. Totéž doporučení platí, pokud při používání travní sekačky pozorujete silné vibrace.

Uskladnění

1. Vyčistěte skříň sekačky.
2. Zkontrolujte stav žacího nože.
3. V závislosti na modelu složte rukojeť, jak je znázorněno na obrázku Obrázek 19 a Obrázek 20.

   Důležité: Dbejte, abyste při skládání rukojeti neohýbali řídicí kabely.

   ⚠ VÝSTRAHA

   Rukojeti se při rozkládání a skládání míjí jako u nůžek a mohou vám skřípnout prsty.

   Při skládání a rozkládání rukojetí držte prsty mimo otočné body a křížení rukojetí.

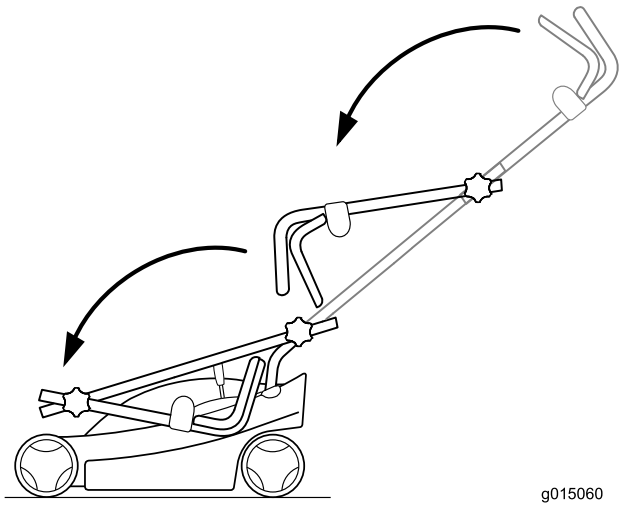

Obrázek 19
Model 21180

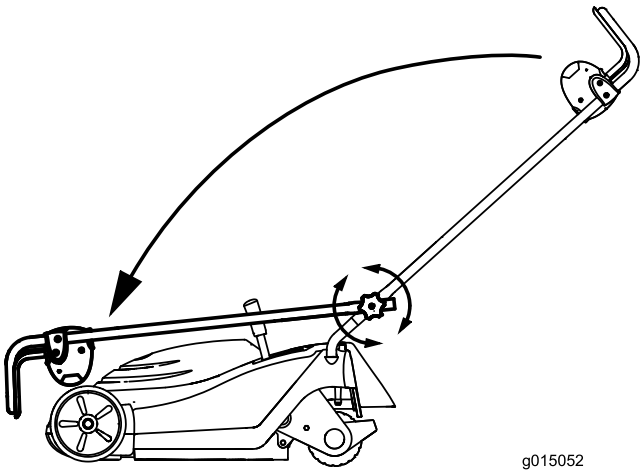

Obrázek 20
Model 21190

4. Sekačku skladujte na chladném, čistém a suchém místě, mimo dosah dětí.
5. Přikrývejte sekačku, aby zůstala čistá a chráněná.

Odstraňování závad

Závada	Možné příčiny	Způsoby odstranění
Motor nelze nastartovat	1. Prodlužovací kabel není připojen k sekačce. 2. Prodlužovací kabel je poškozený. 3. Pojistka nebo přerušovač obvodu jsou spálené.	1. Připojte prodlužovací kabel k sekačce a druhý konec kabelu zastrčte do běžné zásuvky používané v domácnosti. 2. Zkontrolujte prodlužovací kabel a v případě poškození jej opravte. 3. Zkontrolujte pojistku nebo přerušovač obvodu.
Motor obtížně startuje nebo ztrácí výkon.	1. Vyhazovací otvor je ucpaný. 2. Spodek sekačky je třeba vyčistit. 3. Výška sekání je nastavena příliš nízko.	1. Vyčistěte vyhazovací otvor. 2. Vyčistěte spodek sekačky. 3. Nastavte větší výšku sekání a znovu spusťte motor.
Sekačka nebo motor nadměrně vibrují.	1. Žací nůž není vyvážený. 2. Upevňovací šroub žacího nože je povolený. 3. Vyhazovací otvor je ucpaný. 4. Spodek sekačky je třeba vyčistit. 5. Upevňovací šrouby motoru jsou povolené.	1. Proveďte vyvážení žacího nože. 2. Utáhněte upevňovací šroub žacího nože. 3. Vyčistěte vyhazovací otvor. 4. Vyčistěte spodek sekačky. 5. Utáhněte upevňovací šrouby motoru.
Nerovnoměrné sekání	1. Žací nůž je tupý a není vyvážený. 2. Sekání provádíte vždy stejným způsobem. 3. Spodek sekačky je třeba vyčistit.	1. Proveďte nabroušení a vyvážení žacího nože. 2. Změňte způsob sekání. 3. Vyčistěte spodek sekačky.
Vyhazovací otvor se ucpává	1. Výška sekání je nastavena příliš nízko. 2. Zkoušíte sekat vlhkou trávu. 3. Spodek sekačky je třeba vyčistit.	1. Zvyšte výšku sekání. 2. Nechte před sekáním trávu uschnout. 3. Vyčistěte spodek sekačky.

Poznámky:

Mezinárodní seznam distributorů

Distributor:	Země:	Tel. číslo:
Atlantis Su ve Sulama Sisstemleri Lt	Turecko	90 216 344 86 74
Balama Prima Engineering Equip.	Hongkong	852 2155 2163
B-Ray Corporation	Jižní Korea	82 32 551 2076
Casco Sales Company	Portoriko	787 788 8383
Ceres S.A.	Kostarika	506 239 1138
CSSC Turf Equipment (pvt) Ltd.	Srí Lanka	94 11 2746100
Cyril Johnston & Co.	Severní Irsko	44 2890 813 121
Equiver	Mexiko	52 55 539 95444
Femco S.A.	Guatemala	502 442 3277
G.Y.K. Company Ltd.	Japonsko	81 726 325 861
Geomechaniki of Athens	Řecko	30 10 935 0054
Guandong Golden Star	Čína	86 20 876 51338
Hako Ground and Garden	Švédsko	46 35 10 0000
Hako Ground and Garden	Norsko	47 22 90 7760
Hayter Limited (U.K.)	Spojené království	44 1279 723 444
Hydroturf Int. Co Dubai	Spojené arabské emiráty	97 14 347 9479
Hydroturf Egypt LLC	Egypt	202 519 4308
Ibea S.P.A.	Itálie	39 0331 853611
Irriamc	Portugalsko	351 21 238 8260
Irrigation Products Int'l Pvt Ltd.	Indie	86 22 83960789
Jean Heybroek b.v.	Nizozemí	31 30 639 4611
Lely (U.K.) Limited	Spojené království	44 1480 226 800
Maquiver S.A.	Kolumbie	57 1 236 4079
Maruyama Mfg. Co. Inc.	Japonsko	81 3 3252 2285
Metra Kft	Maďarsko	36 1 326 3880
Mountfield a.s.	Česká republika	420 255 704 220
Munditol S.A.	Argentina	54 11 4 821 9999
Oslinger Turf Equipment SA	Ekvádor	593 4 239 6970
Oy Hako Ground and Garden Ab	Finsko	358 987 00733
Parkland Products Ltd.	Nový Zéland	64 3 34 93760
Prochaska & Cie	Rakousko	43 1 278 5100
RT Cohen 2004 Ltd.	Izrael	972 986 17979
Riversa	Španělsko	34 9 52 83 7500
Sc Svend Carlsen A/S	Dánsko	45 66 109 200
Solvert S.A.S.	Francie	33 1 30 81 77 00
Spypros Stavrinides Limited	Kypr	357 22 434131
Surge Systems India Limited	Indie	91 1 292299901
T-Markt Logistics Ltd.	Maďarsko	36 26 525 500
Toro Australia	Austrálie	61 3 9580 7355
Toro Europe BVBA	Belgie	32 14 562 960

Záruka Toro

Podmínky a výrobky, na které se záruka vztahuje

Společnost The Toro Company a její pobočka Toro Warranty Company, na základě dohody mezi sebou společně slibují původnímu kupujícímu* opravit produkty &ToroShort uvedené níže v případě, že se u nich vyskytne vada materiálu nebo zpracování.

Následující časová období se uplatňují od data koupě:

Výrobky	**Záruční lhůta**
Sekačky s pojezdem	Omezená záruka 2 roky
• Ocelový kryt	90 dnů komerčního použití 2 roky domácího použití[2]
• Motor	2 roky závazku GTS Viz záruka výrobce motoru[1]
• Převod	3 roky
Elektrické ruční nástroje	Omezená záruka 2 roky
Sněhové frézy	Omezená záruka 2 roky
• Jednostupňový	45 dnů komerčního použití 2 roky domácího použití[2]
• Dvoustupňový	45 dnů komerčního použití 2 roky domácího použití[2]
• Elektrický	2 roky domácího použití[2]
Všechny jednotky níže	
• Motor	Viz záruka výrobce motoru[1]
• Baterie	90 dnů na části a práci 1 rok pouze na práci
• Příslušenství	1 rok
Ridery s motorem vzadu	90 dnů komerčního použití 2 roky domácího použití[2]
Zahradní traktory	90 dnů komerčního použití 2 roky domácího použití[2]
Sekačky TimeCutter Z	30 dnů komerčního použití 3 roky domácího použití[2]
Sekačky TITAN	3 roky nebo 240 hodin[3]
• Kostra	Po celou dobu životnosti (pouze pro původního vlastníka)[4]
Sekačky TITAN MX	3 roky nebo 400 hodin[3]
• Kostra	Po celou dobu životnosti (pouze pro původního vlastníka)[4]

*Původním kupujícím se označuje osoba, která produkt Toro původně zakoupila.

[1]Některé motory použité u produktů Toro podléhají záruce výrobce motoru.

[2]Domácími účely se myslí použití výrobku na pozemku vašeho bydliště. Použití na více než jednom místě se považuje za komerční použití a na to se vztahuje komerční záruka.

[3]Cokoli nastane jako první.

[4]Doživotní záruka na kostru - pokud hlavní kostra, sestávající ze svařovaných částí, které tvoří draka, ke kterému jsou ostatní části jako motor přimontovány, během normálního provozu praskne nebo se rozbije, bude dle uvážení společnosti Toro buď opravena, nebo vyměněna, a to v rámci záruky bezplatně (bezplatnost se týká částí i práce). Závada kostry z důvodu nesprávného použití nebo špatného zacházení, stejně jako závady či vyžadované opravy z důvodu rzi či koroze, nejsou kryty zárukou.

Tato záruka zahrnuje náklady na díly a práci. Dopravní náklady musíte hradit sami.

Uplatnění záruky může být odepřeno v případě odpojeného či změněného měřáku motohodin nebo pokud měřák nese známky nedovolené manipulace.

Povinnosti vlastníka

Údržbu výrobku Toro musíte provádět v souladu s postupy údržby popsanými v *Uživatelské příručce*. Tuto údržbu, ať již vlastními silami nebo prostřednictvím prodejce, hradí majitel výrobku.

Pokyny pro poskytnutí záruční opravy

Domníváte-li se, že výrobek Toro vykazuje závadu na materiálu nebo dílenském zpracování, postupujte podle následujících pokynů:

1. Opravu výrobku sjednejte s prodejcem, od kterého jste jej zakoupili. Pokud z jakéhokoli důvodu není možné prodejce kontaktovat, můžete se spojit s jakýmkoli autorizovaným distributorem Toro.
2. Přineste servisnímu prodejci produkt a doklad o koupi (účtenku). Pokud nejste z nějakého důvodu spokojeni s řešením servisního prodejce nebo s poskytnutou podporou, kontaktujte nás na:

   Customer Care Department, RCL Division
   The Toro Company
   8111 Lyndale Avenue South
   Bloomington, MN 55420-1196
   Ředitel: Technická podpora: 001-952-887-8248

   Viz přiložený seznam distributorů

Součásti a úkony, na které se nevztahuje záruka

Tato expresní záruka nepokrývá následující:

- Náklady na běžný servis údržby nebo opotřebené díly, jako jsou nože, nože rotoru (lopatky), stírací nože, pásy, pohonné látky, mazadla, výměny oleje, zapalovací svíčky, kabely/zapojení nebo seřízení brzd
- Jakýkoliv produkt nebo díl, který byl změněn nebo nesprávně použit a vyžaduje výměnu nebo opravu v důsledku poruch nebo nedostatku řádné údržby
- Opravy potřebné v důsledku nepoužití čerstvé pohonné látky (méně než měsíc staré) nebo nedodržení správné přípravy zařízení na dobu nepoužívání přesahující jeden měsíc
- Motor a spojka. Na tyto součásti se vztahují příslušné záruky výrobce se samostatnými podmínkami.

Všechny opravy kryté těmito zárukami musí být provedeny autorizovaným servisním prodejcem Toro a musí být na ně použity schválené náhradní díly.

Obecné podmínky

Práva kupujícího jsou definována národními zákony příslušné země. Tato záruka žádným způsobem neomezuje práva kupujícího definovaná národními zákony.