Form No. 3367-905 Rev B

36 cm:n ja 41 cm:n sähkökäyttöiset ruohonleikkurit

Mallinro: 21180—Sarjanro: 311000001 tai suurempi

Mallinro: 21190—Sarjanro: 311000001 tai suurempi

Käyttöopas

Sisältö

Johdanto 1
Turvaohjeet 1
- Turvalliset käyttötavat 2
- Äänenpaine (malli 21180) 2
- Äänitehon taso (malli 21180) 3
- Värinä, käsi/käsivarsi (malli 21180) 3
- Äänenpaine (malli 21190) 3
- Äänitehon taso (malli 21190) 3
- Värinä, käsi/käsivarsi (malli 21190) 3
- 3
- Sähkö- ja elektroniikkalaiteromu 3
- Turva- ja ohjetarrat 3

Käyttöönotto 4
- 1 Kahvan suoristaminen 4
- 2 Ruohonkeräimen kokoaminen 5

Laitteen yleiskatsaus 6
- Tekniset tiedot 6

Käyttö 6
- Jatkojohdon kiinnitys 6
- Leikkuukuvion suunnittelu 6
- Moottorin käynnistys 7
- Moottorin pysäytys 7
- Leikkuukorkeuden säätö 8
- Leikkuujätteiden kerääminen ruohonkeräimeen 8
- Leikkuuvinkkejä 9

Kunnossapito 9
- Kaksoiseristetyt laitteet 9
- Leikkuukotelon puhdistus 9
- Koneen voitelu 10
- Terän huolto 10
- Käynnistys-/sammutusjärjestelmän ja teräjarrujärjestelmän huolto 11

Varastointi 11
Vianetsintä 13

Johdanto

Tämä ruohonleikkuri on suunniteltu ainoastaan yksityiseen kotikäyttöön. Sitä ei ole tarkoitettu kaupallisiin tarkoituksiin yleisillä alueilla.

Olet tehnyt hyvän valinnan ostaessasi kotikäyttöön tarkoitetun sähkökäyttöisen Toro-ruohonleikkurin. Lue tämä käyttöopas huolellisesti, jotta opit käyttämään ja huoltamaan leikkuria asianmukaisesti. Tämän käyttöoppaan tiedoilla sinä ja muut käyttäjät pystytte välttämään tapaturmia ja laitevaurioita. Toro suunnittelee ja valmistaa turvallisia tuotteita, mutta olet kuitenkin itse vastuussa tuotteen asianmukaisesta ja turvallisesta käytöstä.

Ruohonleikkureiden käyttöä koskevat määräykset vaihtelevat alueittain. Lisätietoja alueesi määräyksistä ja sallittujen ruohonleikkuuaikojen rajoituksista saa paikallisilta viranomaisilta.

Turvaohjeet

Lue ja sisäistä tämän käyttöoppaan sisältö ennen kuin käynnistät moottorin.

⚠Tämä on varoitusmerkintä. Sitä käytetään varoittamaan vaaroista, joista voi olla seurauksena henkilövahinko. Noudata symbolin perässä annettuja turvallisuusohjeita mahdollisen tapaturman tai kuoleman välttämiseksi.

Ruohonleikkurin asiaton käyttö tai huolto voi aiheuttaa tapaturman tai kuoleman. Vähennä tapaturmariskiä noudattamalla seuraavia turvaohjeita.

⚠ VAARA

Noudata aina näitä turvaohjeita tulipalon, sähköiskun ja henkilövahinkojen vaaran vähentämiseksi tätä sähkökäyttöistä ruohonleikkuria käytettäessä.

Seuraavat turvallisuustiedot on otettu eurooppalaisesta standardista EN 836:1997 ja standardista EN 60335-77:2001.

© 2011—The Toro® Company
8111 Lyndale Avenue South
Bloomington, MN 55420

Rekisteröi tuotteesi osoitteessa www.Toro.com.

CE

Käännös alkuperäisestä tekstistä (FI)
Painettu Unkarissa
Kaikki oikeudet pidätetään

Turvalliset käyttötavat

Yleisiä tietoja

- Lue ohjeet huolellisesti. Tutustu ohjauslaitteisiin ja laitteen asianmukaiseen käyttöön.
- Älä koskaan anna lasten tai näihin ohjeisiin perehtymättömien henkilöiden käyttää ruohonleikkuria. Paikalliset säännökset saattavat asettaa rajoituksia käyttäjän iälle.
- Älä koskaan leikkaa ruohoa, kun lähistöllä on ihmisiä (varsinkin lapsia) tai lemmikkieläimiä.
- Käyttäjä vastaa muille ihmisille tai heidän omaisuudelleen aiheutuneista vahingoista.

Valmistelut

- Käytä aina ruohoa leikatessa tukevia kenkiä ja pitkiä housuja aina. Älä käytä laitetta avojaloin tai avoimissa sandaaleissa.
- Tarkasta huolellisesti alue, jolla laitetta on tarkoitus käyttää, ja poista kaikki esineet, jotka se voi singota.
- Tarkasta aina ennen käyttöä silmämääräisesti, että terä, terän pultit ja leikkuujärjestelmä eivät ole kuluneet tai vaurioituneet. Vaihda kulunut tai vaurioitunut terä ja pultit sarjoissa, jotta tasapaino säilyy.
- Toro suosittelee, että tämän ruohonleikkurin virtalähteen tulee olla varustettu vikavirtasuojalla, jonka laukaisuvirran tulee olla enintään 30 mA.
- Käytä ainoastaan ulkokäyttöön tarkoitettua 1,00 mm²:n kokoista jatkojohtoa, joka on enintään 30 m pitkä.

Käsittely

- Leikkaa ruohoa vain päivänvalossa tai hyvässä keinovalaistuksessa.
- Vältä tämän laitteen käyttämistä märässä ruohossa, jos se on mahdollista.
- Varo, että jalkasi eivät luista rinteissä.
- Käytä laitetta kävellen, älä juokse.
- Liiku pyörillä varustetulla kelaleikkurilla poikittain rinteeseen päin, älä koskaan ylös- tai alaspäin.
- Noudata erittäin suurta varovaisuutta vaihtaessasi suuntaa rinteillä.
- Älä yritä leikata ruohoa jyrkissä rinteissä.
- Ole erittäin varovainen vaihtaessasi suuntaa tai vetäessäsi ruohonleikkuria itseäsi kohti.
- Sammuta ruohonleikkuri, kun kuljetat sen leikkuualueelta toiselle. Pysäytä terä, jos siirrät leikkurin pois nurmelta.
- Älä koskaan käytä ruohonleikkuria, jonka suojukset ovat vaurioituneet tai jossa ei ole asennettuna suojalaitteita (kuten suuntainlevyjä ja/tai ruohonkeräimiä).
- Käynnistä moottori huolellisesti ohjeiden mukaan jalat kaukana terästä.
- Älä kallista ruohonleikkuria moottorin käynnistyksen aikana, ellei ruohonleikkuria täydy kallistaa käynnistystä varten. Kallista tällöin vain sen verran kuin on aivan välttämätöntä ja nosta vain sitä osaa, joka on käyttäjästä poispäin. Varmista aina, että molemmat kädet ovat käyttöasennossa ennen kuin lasket koneen maahan.
- Älä laita käsiä tai jalkoja pyörivien osien lähelle tai alle. Älä mene koskaan heittoaukon eteen.
- Älä nosta tai kanna ruohonleikkuria moottorin ollessa käynnissä.
- Irrota pistoke pistorasiasta:
  - aina kun poistut ruohonleikkurin luota
  - ennen tukkeuman poistamista tai aineen poistamista suppilosta
  - ennen ruohonleikkurin tarkastamista, puhdistamista tai huoltamista
  - vieraaseen esineeseen osumisen jälkeen. Tarkasta, onko ruohonleikkurissa vaurioita ja korjaa ne ennen ruohonleikkurin käynnistämistä ja käyttämistä
  - jos ruohonleikkuri alkaa täristä epänormaalisti (tarkasta heti).

Kunnossapito ja varastointi

- Huolehdi, että mutterit, pultit ja ruuvit ovat tiukalla, jotta laitetta on turvallista käyttää.
- Tarkista säännöllisesti, ettei ruohonkerääjässä ole kulumia tai vaurioita.
- Vaihda kuluneet tai vaurioituneet osat turvallisuuden parantamiseksi.
- Käytä vaihtoteränä ainoastaan sopivaa leikkuuterää.
- Hanki vain aitoja Toro-varaosia ja -lisävarusteita.

Äänenpaine (malli 21180)

Tämän laitteen äänenpainetaso käyttäjän korvan kohdalla on 78 dB(A), johon sisältyy epävarmuusarvo (K) 2 dB(A).

Äänenpainetaso on määritetty standardissa EN 836 kuvatun menettelyn mukaisesti.

Äänitehon taso (malli 21180)

Tämän laitteen taattu äänitehon taso on 88 dB(A), johon sisältyy epävarmuusarvo (K) 2 dB(A).

Äänitehon taso on määritetty standardissa ISO 11094 kuvatun menettelyn mukaisesti.

Värinä, käsi/käsivarsi (malli 21180)

Oikealle kädelle mitattu värinätaso = 1,0 m/s^2

Vasemmalle kädelle mitattu värinätaso = 1,0 m/s^2

Epävarmuusarvo (K) = 0,5 m/s^2

Mitatut arvot on määritetty standardissa EN 836 kuvatun menettelyn mukaisesti.

Äänenpaine (malli 21190)

Tämän laitteen äänenpainetaso käyttäjän korvan kohdalla on 83 dB(A), johon sisältyy epävarmuusarvo (K) 2 dB(A).

Äänenpainetaso on määritetty standardissa EN 836 kuvatun menettelyn mukaisesti.

Äänitehon taso (malli 21190)

Tämän laitteen taattu äänitehon taso on 93 dB(A), johon sisältyy epävarmuusarvo (K) 2 dB(A).

Äänitehon taso on määritetty standardissa ISO 11094 kuvatun menettelyn mukaisesti.

Värinä, käsi/käsivarsi (malli 21190)

Oikealle kädelle mitattu värinätaso = 1,0 m/s^2

Vasemmalle kädelle mitattu värinätaso = 1,0 m/s^2

Epävarmuusarvo (K) = 0,5 m/s^2

Mitatut arvot on määritetty standardissa EN 836 kuvatun menettelyn mukaisesti.

Sähkö- ja elektroniikkalaiteromu



- Tämä laite luokitellaan EU-direktiivin 2002/96/EY mukaan elektroniikka- tai sähkötyökaluksi.
- Työkalua **ei saa** hävittää lajittelemattoman yhdyskuntajätteen mukana.
- Tämä työkalu on toimitettava hävitettäväksi keräyspisteeseen tai kierrätyskeskukseen paikallisen lainsäädännön edellyttämällä tavalla.
- Kuluttajat voivat vähentää huomattavasti jätteiden määrää toimittamalla elektroniikka- ja sähkötyökalut kierrätettäviksi.
- Kierrätys estää vaarallisten aineiden leviämisen yhdyskuntajätteen sekaan.
- Tämä merkintä muistuttaa käyttäjää siitä, että tuotetta ei saa hävittää lajittelemattoman yhdyskuntajätteen mukana.

Turva- ja ohjetarrat

Tärkeää: Turva- ja ohjetarrat on sijoitettu mahdollisesti vaarallisten alueiden lähelle. Vaihda vaurioituneet tai kadonneet tarrat uusiin.

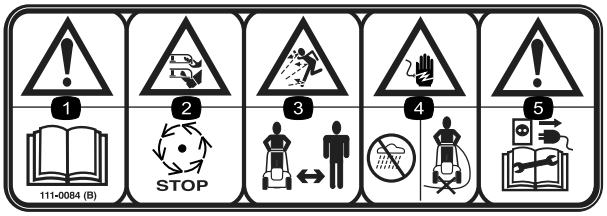

111-4781

1. Vaara – lue *käyttöopas*.
2. Käsien ja jalkojen silpoutumisvaara, leikkuuterä – odota, kunnes liikkuvat osat pysähtyvät.
3. Esineiden sinkoutumisvaara – pidä sivulliset turvallisen matkan päässä koneesta.
4. Sähköiskuvaara – pidä kone poissa sateesta ja märistä olosuhteista; älä työnnä konetta virtajohdon päältä.
5. Vaara – irrota virtajohto ja lue ohjeet ennen huoltoa tai korjauksia.



111-4782

1. Leikkuukorkeus

Käyttöönotto

Huomaa: Älä kytke ruohonleikkuria virtalähteeseen, ellei leikkuri ole täysin koottu.

1

Kahvan suoristaminen

Mitään osia ei tarvita

Ohjeet

1. Suorista kahva varovasti. Varo, etteivät kaapelit jää puristuksiin nivelten väliin.

⚠ VAROITUS

Kahvat liikkuvat ristikkäin saksien tapaan, kun ne suoristetaan ja taitetaan. Varo, etteivät sormet jää puristuksiin.

Pidä sormet poissa nivelkohdista ja ristikkäin liikkuvista kahvoista, kun suoristat tai taitat kahvoja.

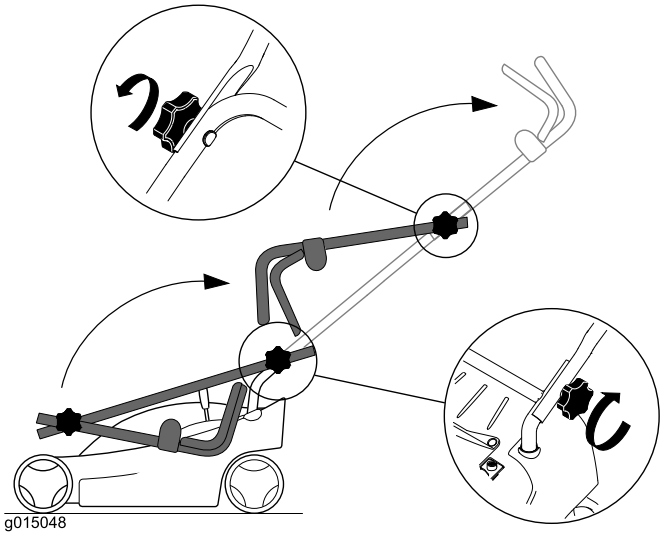

Kuva 1
Malli 21180

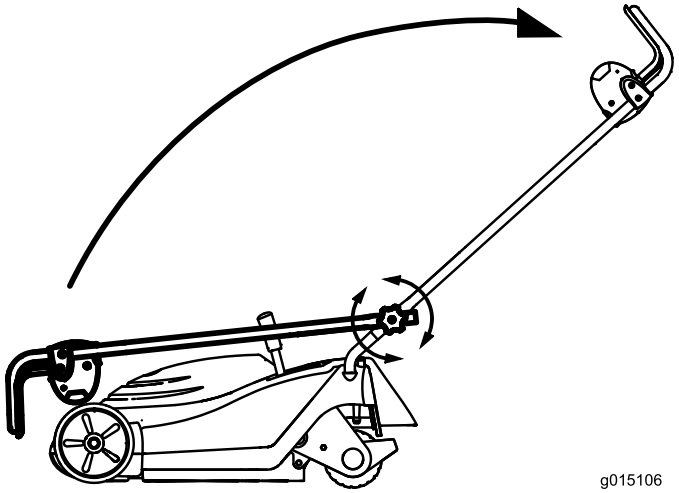

Kuva 2
Malli 21190

2. Kiinnitä kahva paikalleen kiristämällä sen nupit.

2

Ruohonkeräimen kokoaminen

Mitään osia ei tarvita

Ohjeet

1. Työnnä metallikehikko ruohonkeräimeen siten, että kahva on kankaan yläpuolella (Kuva 3).

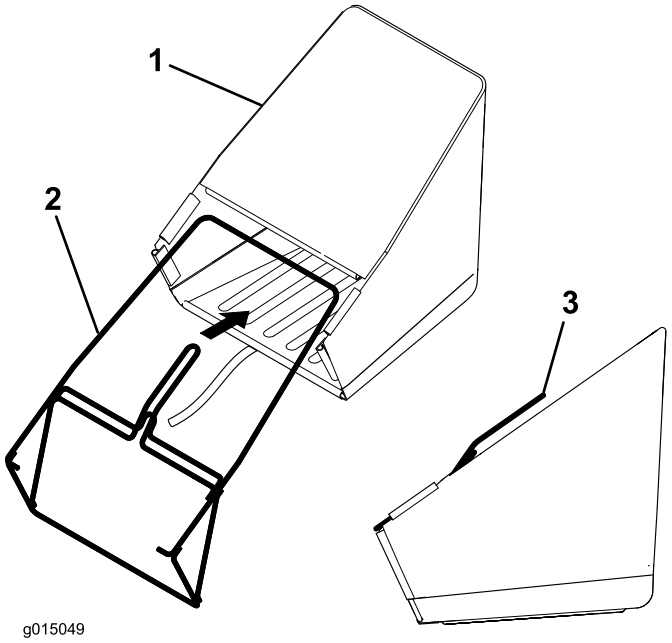

Kuva 3

1. Ruohonkeräin
2. Metallikehikko
3. Kahva

2. Kiinnitä ruohonkeräimen kuusi muovinipistintä metallikehikkoon aloittamalla kahvasta (Kuva 4).

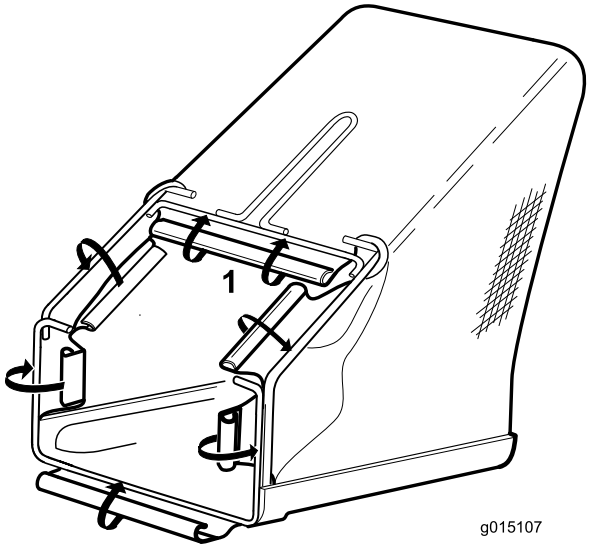

Kuva 4

1. Aloita tästä ja etene alaspäin.

3. Asenna muovisuojus ruohonkeräimen kehikkoon kuvan mukaisesti (Kuva 5).

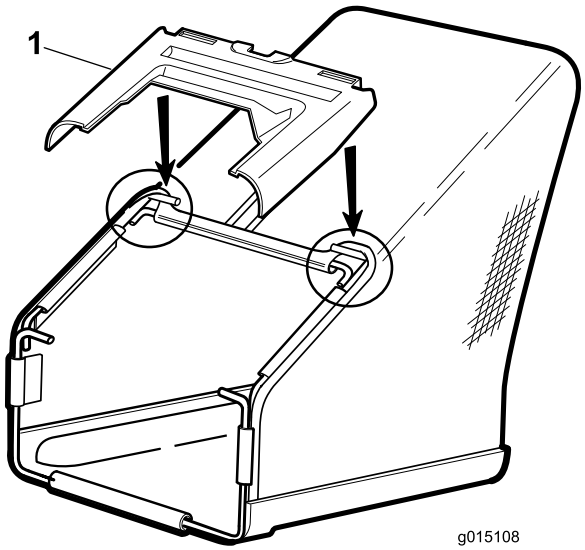

Kuva 5

1. Muovisuojus

Laitteen yleiskatsaus

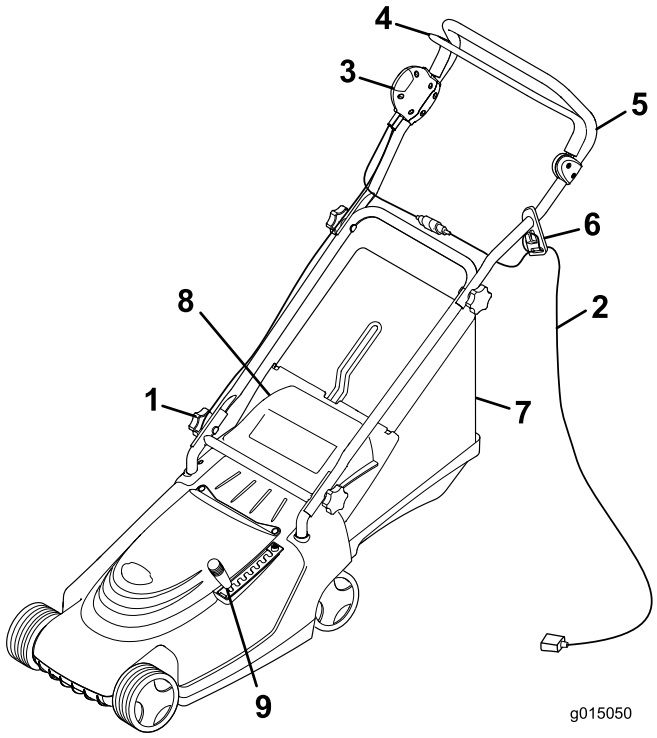

Kuva 6

1. Kahvan nupit
2. Jatkojohto (ei mukana)
3. Painike
4. Ohjaustanko
5. Kahva
6. Johtopidike
7. Ruohonkeräin
8. Takaluukku
9. Leikkuukorkeusvipu

Tekniset tiedot

Malli	21180	21190
Paino	20,4 kg	27,4 kg
Pituus	136 cm	138 cm
Leveys	45 cm	48 cm
Korkeus	104 cm	106 cm
Leikkuuleveys	36 cm	41 cm
Leikkuukorkeusa-lue (7 asentoa)	13–60 mm	13–65 mm
Jännite ja taajuus	230 V/50 Hz	230 V/50 Hz
Teho	1,4 kW	1,5 kW

Käyttö

Jatkojohdon kiinnitys

Käytä vain jatkojohtoa, joka soveltuu käytettäväksi ulkona ja kylmässä säässä.

⚠ VAARA

Kosketus veteen ruohonleikkurin käytön aikana saattaa aiheuttaa tappavan voimakkaan sähköiskun.

- **Älä käsittele pistoketta tai ruohonleikkuria märin käsin tai kun seisot vedessä.**
- **Käytä vain kylmässä säässä ulkokäyttöön suositeltua jatkojohtoa.**

1. Tee jatkojohtoon silmukka ja kiinnitä se johtopidikkeeseen (Kuva 7).

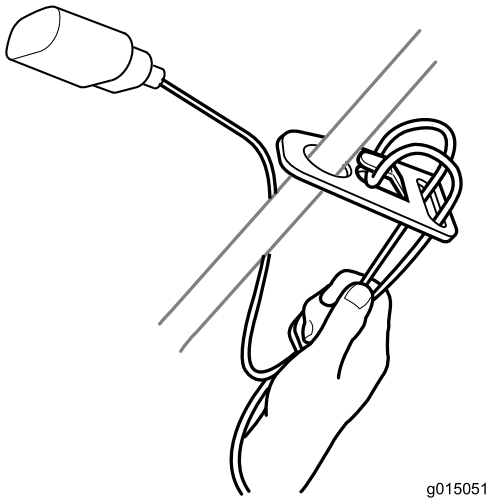

Kuva 7

2. Kytke jatkojohto ruohonleikkurin pistokkeeseen.

   Huomaa: Älä irrota jatkojohtoa pistorasiasta vetämällä johdosta. Irrota johto pistorasiasta tarttumalla pistokkeeseen, ei johtoon.

⚠ VAARA

Sähköjohto saattaa vaurioitua ja aiheuttaa sähköiskun tai tulipalon.

Tutki sähköjohto perusteellisesti ennen ruohonleikkurin käyttöä. Jos johto on vaurioitunut, älä käytä ruohonleikkuria. Vie vaurioitunut johto välittömästi valtuutettuun Toro-huoltoliikkeeseen vaihdettavaksi tai korjattavaksi.

Leikkuukuvion suunnittelu

Noudatettaessa suositeltua leikkuukuviota riski ajaa leikkurilla johdon päälle on pienempi eikä johto kulu

tarpeettomasti. Älä päästä virtajohtoa kiertymään puiden, pensaiden tai muiden esteiden ympärille.

Aloita leikkaaminen lähellä sähkövirtalähdettä. Leikkaa edestakaisin ja siirry vähitellen etäämmäs virtalähteestä (Kuva 8).

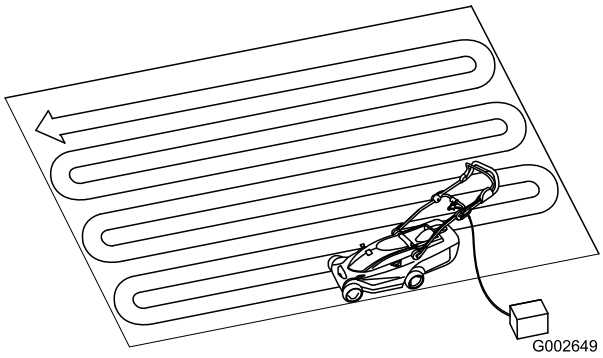

Kuva 8

Moottorin käynnistys

⚠ VAARA

Anna moottorin pysähtyä kokonaan ennen uudelleenkäynnistystä. Muuten moottori saattaa vaurioitua, minkä jälkeen leikkurin käyttö ei enää ole turvallista.

1. Kytke jatkojohto (jos käytössä) ruohonleikkuriin.
2. Kytke johdon toinen pää pistorasiaan.
3. Paina kahvan oikealla puolella olevaa painiketta ja pidä sitä painettuna (Kuva 9).

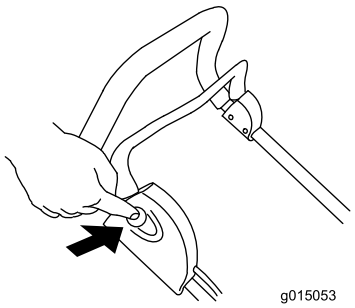

Kuva 9

4. Pidä painiketta painettuna ja vedä ohjaustankoa kahvaa kohti (Kuva 10).

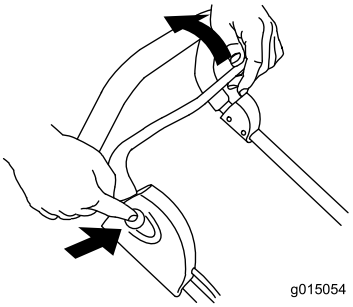

Kuva 10

5. Pidä ohjaustankoa kahvaa vasten ja vapauta painike (Kuva 11).

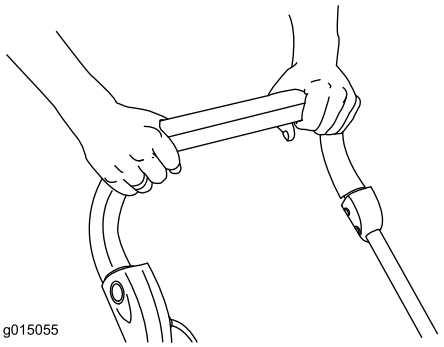

Kuva 11

Moottorin pysäytys

1. Vapauta ohjaustanko (Kuva 12).

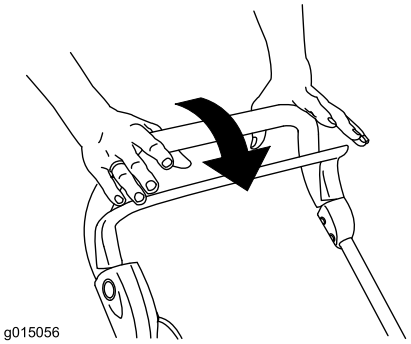

Kuva 12

2. Irrota leikkuri virtalähteestä, jos jätät leikkurin ilman valvontaa.

Leikkuukorkeuden säätö

⚠ HENGENVAARA

Leikkuukorkeutta säädettäessä kädet ja jalat saattavat joutua kosketuksiin liikkuvan terän kanssa, mikä voi aiheuttaa vakavia vammoja.

Sammuta moottori ja odota, kunnes kaikki liikkuvat osat ovat pysähtyneet, ennen kuin muutat leikkuukorkeuden asetusta.

1. Sammuta moottori ja odota, kunnes kaikki liikkuvat osat ovat pysähtyneet.
2. Vedä leikkuukorkeusvipu pois nykyisestä säätöasennosta, ja siirrä se haluamasi säätöasennon aukkoon (Kuva 13).

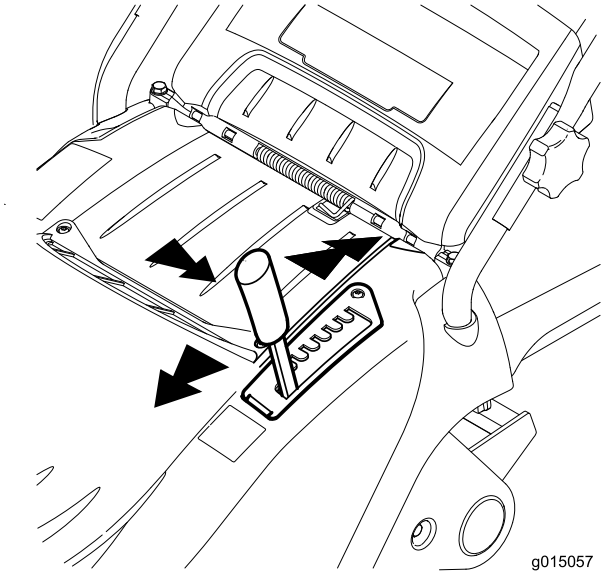

Kuva 13

Leikkuujätteiden kerääminen ruohonkeräimeen

Asenna ruohonkeräin leikkuujätteiden keräystä varten.

1. Nosta takaluukku, irrota leikkuujätteen heittosuojus (Kuva 15) ja asenna ruohonkeräin olakkeisiin (Kuva 14).

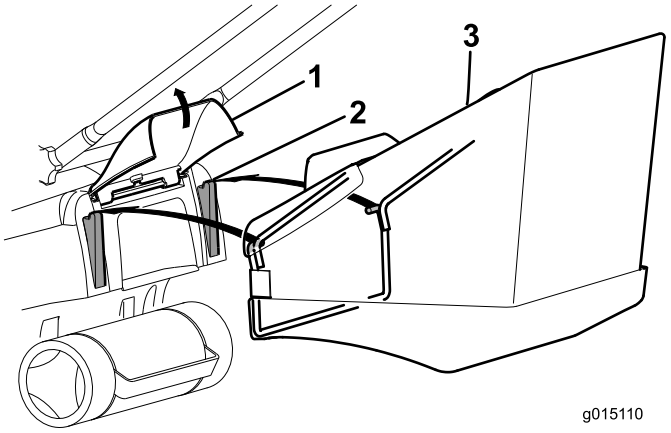

Kuva 14

1. Takaluukku
2. Olake
3. Ruohonkeräin

2. Vapauta takaluukku.
3. Leikkaa ruohoa ruohonkeräimen ollessa asennettuna.
4. Kun keräin on täynnä, sammuta moottori, irrota ruohonkeräin leikkurista ja tyhjennä se.

Huomaa: Jos haluat vaihtaa leikkuujätteiden keruusta kierrätykseen, irrota ruohonkeräin ja vaihda sen tilalle vaiheessa 1 irrotettu leikkuujätteen heittosuojus (Kuva 15).

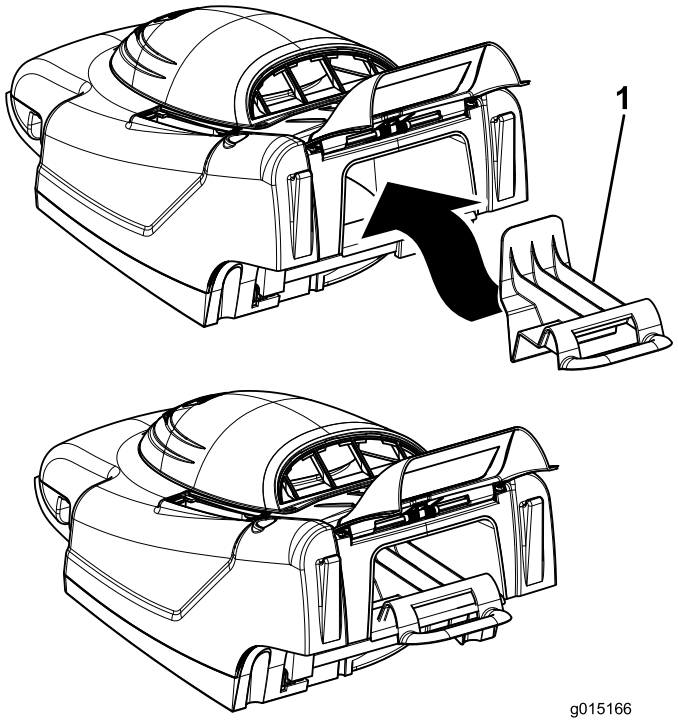

Kuva 15

Kuvassa on malli 21180.

1. Leikkuujätteen heittosuojus

Leikkuuvinkkejä

Noudattamalla näitä ohjeita saavutetaan paras leikkuujälki ja parhaan näköinen nurmikko.

- Pidä **terä terävänä** koko leikkuukauden ajan.
- **Leikkaa vain kuivaa ruohoa.** Kostea ruoho paakkuuntuu nurmikolle ja voi tukkia leikkurin tai pysäyttää moottorin. Kostea alusta voi myös olla liukas kävellä ja aiheuttaa liukastumisen ja kaatumisen.
- Kun leikkaat yksittäisiä leikkuukaistoja, varmista noin 4 cm:n limittäisyys.
- Leikattaessa erittäin pitkää ruohoa kannattaa leikata ensin korkeimmalla leikkuukorkeuden asetuksella ja kävellä hitaasti ja leikata sen jälkeen uudestaan matalammalla asetuksella, jotta nurmikosta tulee hyvän näköinen.
- Jos leikattu nurmikko ei näytä hyvältä, kokeile seuraavia toimenpiteitä tai jotain niistä:
  - Teroita terä.
  - Kävele hitaammin leikatessasi.
  - Nosta leikkurin leikkuukorkeusasetusta.
  - Leikkaa ruoho useammin.
  - Kulje aina osaksi edellisen leikkuukaistan päällä; älä leikkaa kokonaan uutta kaistaa.

Kunnossapito

Toro on suunnitellut tämän tuotteen siten, että se toimii moitteettomasti vuosien ajan. Jos sitä on huollettava, vie laite valtuutettuun Toro-huoltoliikkeeseen.

⚠ VAARA

Kun leikkuri on kytkettynä pistorasiaan, leikkuri on käyttövalmis. Joku saattaa käynnistää leikkurin vahingossa ja aiheuttaa vakavan tapaturman lähellä oleville henkilöille.

Irrota leikkuri virtalähteestä, jos jätät leikkurin ilman valvontaa.

Kaksoiseristetyt laitteet

Kaksoiseristetyissä laitteissa käytetään maadoituksen sijaan kahta eristysjärjestelmää. Kaksoiseristettyjen laitteiden mukana ei toimiteta maadoitusvälineitä, eikä niihin saa lisätä maadoitusta. Kaksoiseristettyjen laitteiden huoltaminen edellyttää äärimmäistä tarkkuutta ja järjestelmän tuntemusta, ja se on jätettävä valtuutetun Toro-huoltoliikkeen koulutetun huoltohenkilökunnan tehtäväksi. Kaksoiseristettyjen laitteiden varaosien on oltava täsmälleen samanlaisia kuin alkuperäiset osat. Kaksoiseristetyssä laitteessa on merkintä ”Double Insulation” tai ”Double Insulated”. Laitteessa voi olla myös merkki ⧈ (neliö neliön sisällä).

Leikkuukotelon puhdistus

Puhdista leikkuukotelo jokaisen käyttökerran jälkeen.

Sammuta moottori, odota että kaikki liikkuvat osat pysähtyvät ja irrota leikkuri virtalähteestä ennen puhdistamista.

Tärkeää: Älä pese leikkuria vedellä. Leikkuriin saattaa jäädä kosteutta, joka voi ruostuttaa sisäisiä osia.

- Puhdista leikkuukotelon alapuoli. Poista lika ja leikkuujätteet kovapuisella kaapimella tai harjalla (Kuva 16).

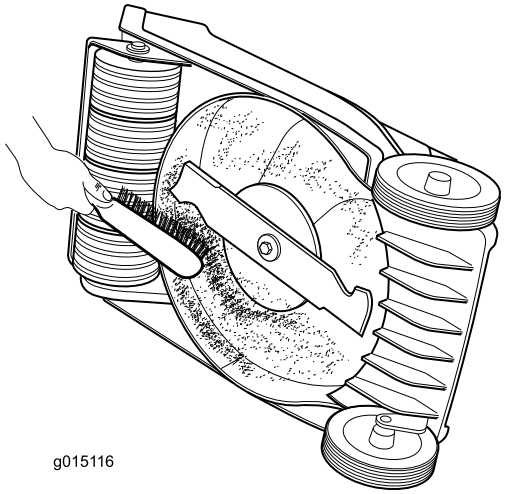

Kuva 16

- Irrota roskat leikkurin yläosassa olevista kotelon aukoista.
- Harjaa kaikki roskat leikkuukotelosta.
- Tarkasta, ettei pistorasiassa ole merkkejä sulamisesta tai kuumenemisesta. Vanhat ja kuluneet jatkojohdon pistokkeet, jotka ovat löysästi pistorasiassa, saattavat aiheuttaa ylikuumenemista huonon kosketuksen takia. Vaihda vaurioituneet jatkojohdot välittömästi.

Koneen voitelu

Voitele pyörät, vivustot ja nivelet 25 käyttötunnin välein moottoriöljyllä (Kuva 17).

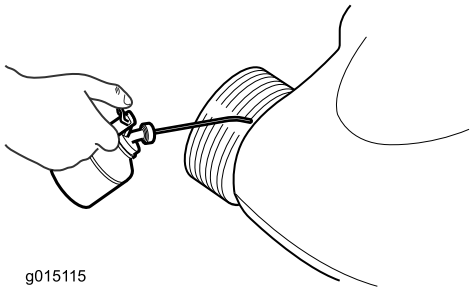

Kuva 17

Terän huolto

Leikkaa aina terävällä terällä Terävä terä leikkaa ruohon tasaisesti repimättä ja silppuamatta.

Vaihda terä alkuperäiseen Toro-vaihtoterään.

⚠ VAARA

Joku saattaa käynnistää moottorin vahingossa ja aiheuttaa vakavan tapaturman käyttäjälle tai lähellä oleville henkilöille.

Älä yritä tarkastaa, irrottaa tai vaihtaa terää irrottamatta leikkuria ensin virtalähteestä.

1. Sammuta moottori ja odota, kunnes kaikki liikkuvat osat ovat pysähtyneet.
2. Irrota leikkuri sähkövirtalähteestä.
3. Kallista ruohonleikkuri kyljelleen.
4. Tarkasta huolellisesti, että terä on terävä ja kulumaton, varsinkin tasaisten ja muotoiltujen osien kohtauspaikoissa. Vaihda terä, jos siinä on kulumisen merkkejä.

   Huomaa: Jotta ruohonleikkuri toimii parhaalla mahdollisella tavalla, asenna uusi terä ennen leikkuukauden alkamista. Viilaa leikkuukauden aikana pienet lovet terästä, jotta sen leikkuusärmä pysyy hyvänä.

⚠ HENGENVAARA

Kulunut tai vaurioitunut terä voi rikkoutua ja terän pala voi sinkoutua käyttäjää tai ohikulkijaa päin ja aiheuttaa vakavan loukkaantumisen tai kuoleman.

Terä on tarkistettava säännöllisesti kulumisen ja vaurioiden varalta ja kulunut tai vaurioitunut terä on vaihdettava.

Terän irrotus

1. Tartu terän päähän (Kuva 18) liinan tai paksun hansikkaan avulla.

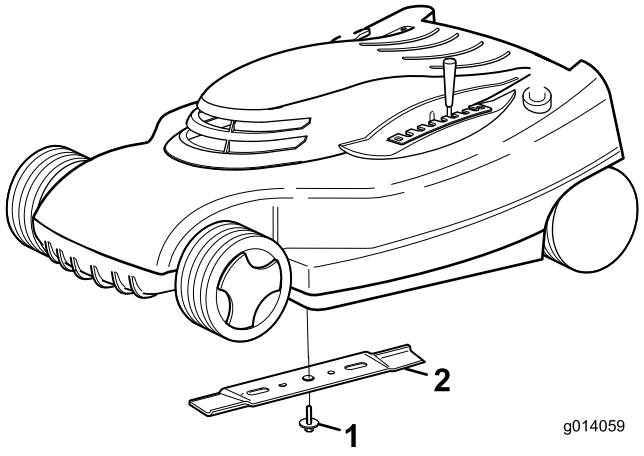

Kuva 18

1. Teräpultti
2. Terä

2. Irrota teräpultti ja terä.

Tärkeää: **Jos teräsovitin irtoaa, asenna se ennen terän ja teräpultin asentamista. Leikkurin käyttäminen ilman teräsovitinta vaurioittaa leikkuria.**

Terän teroitus

Teroita terän yläosa viilalla alkuperäisen leikkuukulman säilyttämiseksi.

Huomaa: Terä säilyttää tasapainonsa, kun molemmista leikkuusärmistä poistetaan yhtä paljon materiaalia.

Tärkeää: **Tarkista terän tasapaino asettamalla se terän tasaimeen. Edullisia tasaimia on saatavana rautakaupoissa. Tasapainossa oleva terä pysyy vaaka-asennossa. Tasapainoton terä kallistuu raskasta puolta päin. Jos terä ei ole tasapainossa, viilaa sen leikkuusärmää enemmän terän raskaasta päästä.**

Terän asennus

Asenna terävä, tasapainotettu terä ja teräpultti. Terän siipiosan on osoitettava ylöspäin leikkuukotelon yläosaa kohti, jotta asennus on oikein. Kiristä terän kiinnityspultti momenttiin 20 N·m.

Käynnistys-/sammutusjärjestelmän ja teräjarrujärjestelmän huolto

Moottori ja terä on suunniteltu pysähtymään kolmen sekunnin sisällä ohjaustangon vapauttamisesta. Varmista, että ohjaustanko toimii oikein aina ennen leikkurin käyttöä. Jos terä ei pysähdy kolmen sekunnin kuluessa tai jos ohjaustangon vapauttamisen yhteydessä kuuluu hankaava tai raapiva metallinen ääni, ota yhteys valtuutettuun Toro-huoltoliikkeeseen. Noudata samaa suositusta myös, jos havaitset voimakasta värinää käyttäessäsi ruohonleikkuria.

Varastointi

1. Puhdista leikkuukotelo.
2. Tarkista terän kunto.
3. Taita kahva kuvan mukaisesti mallista riippuen (Kuva 19 tai Kuva 20).

Tärkeää: **Varmista kahvaa taittaessasi, että ohjauskaapelit eivät jää puristuksiin.**

⚠ VAROITUS

Kahvat liikkuvat ristikkäin saksien tapaan, kun ne suoristetaan ja taitetaan. Varo, etteivät sormet jää puristuksiin.

Pidä sormet poissa nivelkohdista ja ristikkäin liikkuvista kahvoista, kun suoristat tai taitat kahvoja.

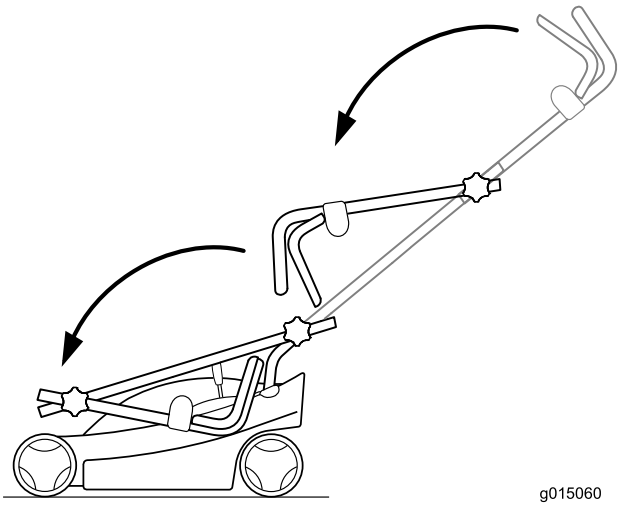

Kuva 19
Malli 21180

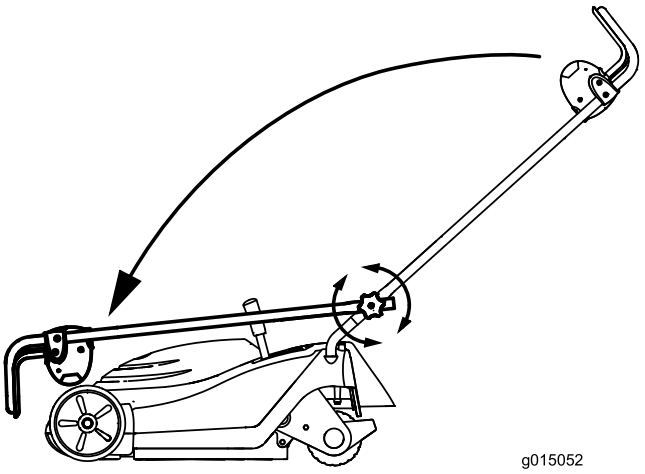

Kuva 20
Malli 21190

4. Varastoi leikkuri viileään, puhtaaseen ja kuivaan paikkaan pois lasten ulottuvilta.
5. Peitä leikkuri, jotta se pysyy puhtaana ja suojassa.

Vianetsintä

Ongelma	Mahdollinen syy	Korjaustoimenpiteet
Moottori ei käynnisty	1. Jatkojohto ei ole kytkettynä leikkuriin. 2. Jatkojohto on vaurioitunut. 3. Sulake on palanut tai suojakatkaisin on lauennut.	1. Kytke jatkojohto leikkuriin ja kytke jatkojohdon toinen pää tavalliseen pistorasiaan. 2. Tarkista jatkojohto ja vaihda se, jos se on vaurioitunut. 3. Tarkista pistorasian sulake tai suojakatkaisin.
Moottori käynnistyy huonosti tai menettää tehoa	1. Leikkurin heittosuppilo on tukossa. 2. Leikkuukotelon alapuoli on puhdistettava. 3. Leikkuukorkeus on asetettu liian matalaksi.	1. Puhdista leikkurin heittosuppilo. 2. Puhdista leikkuukotelon alapuoli. 3. Aseta leikkurin leikkuukorkeus korkeammaksi ja käynnistä moottori uudestaan.
Leikkuri tai sen moottori tärisee liikaa	1. Terä ei ole tasapainossa. 2. Terän kiinnityspultti on löysällä. 3. Leikkurin heittosuppilo on tukossa. 4. Leikkuukotelon alapuoli on puhdistettava. 5. Moottorin kiinnityspultit ovat löysällä.	1. Tasapainota terä. 2. Kiristä terän kiinnityspultti. 3. Puhdista leikkurin heittosuppilo. 4. Puhdista leikkurilavan alapuoli. 5. Kiristä moottorin kiinnityspultit.
Epätasainen leikkuujälki	1. Terä on tylsä ja epätasapainossa. 2. Leikkaat aina samansuuntaisesti. 3. Leikkuukotelon alapuoli on puhdistettava.	1. Teroita ja tasapainota terä. 2. Vaihda leikkuusuuntaa. 3. Puhdista leikkurilavan alapuoli.
Heittosuppilo tukkeutuu	1. Leikkuukorkeus on asetettu liian matalaksi. 2. Yrität leikata märkää ruohoa. 3. Leikkuukotelon alapuoli on puhdistettava.	1. Nosta leikkuukorkeutta. 2. Anna ruohon kuivua ennen leikkaamista. 3. Puhdista leikkurilavan alapuoli.

Huomautuksia:

Kansainväliset jakelijat

Jakelija:	Maa:	Puhelinnumero:
Atlantis Su ve Sulama Sisstemleri Lt	Turkki	90 216 344 86 74
Balama Prima Engineering Equip.	Hongkong	852 2155 2163
B-Ray Corporation	Korea	82 32 551 2076
Casco Sales Company	Puerto Rico	787 788 8383
Ceres S.A.	Costa Rica	506 239 1138
CSSC Turf Equipment (pvt) Ltd.	Sri Lanka	94 11 2746100
Cyril Johnston & Co.	Pohjois-Irlanti	44 2890 813 121
Equiver	Meksiko	52 55 539 95444
Femco S.A.	Guatemala	502 442 3277
G.Y.K. Company Ltd.	Japani	81 726 325 861
Geomechaniki of Athens	Kreikka	30 10 935 0054
Guandong Golden Star	Kiina	86 20 876 51338
Hako Ground and Garden	Ruotsi	46 35 10 0000
Hako Ground and Garden	Norja	47 22 90 7760
Hayter Limited (U.K.)	Yhdistynyt kuningaskunta	44 1279 723 444
Hydroturf Int. Co Dubai	Arabiemiirikuntien liitto	97 14 347 9479
Hydroturf Egypt LLC	Egypti	202 519 4308
Ibea S.P.A.	Italia	39 0331 853611
Irriamc	Portugali	351 21 238 8260
Irrigation Products Int'l Pvt Ltd.	Intia	86 22 83960789
Jean Heybroek b.v.	Alankomaat	31 30 639 4611
Lely (U.K.) Limited	Yhdistynyt kuningaskunta	44 1480 226 800
Maquiver S.A.	Kolumbia	57 1 236 4079
Maruyama Mfg. Co. Inc.	Japani	81 3 3252 2285
Metra Kft	Unkari	36 1 326 3880
Mountfield a.s.	Tšekin tasavalta	420 255 704 220
Munditol S.A.	Argentiina	54 11 4 821 9999
Oslinger Turf Equipment SA	Ecuador	593 4 239 6970
Oy Hako Ground and Garden Ab	Suomi	358 987 00733
Parkland Products Ltd.	Uusi-Seelanti	64 3 34 93760
Prochaska & Cie	Itävalta	43 1 278 5100
RT Cohen 2004 Ltd.	Israel	972 986 17979
Riversa	Espanja	34 9 52 83 7500
Sc Svend Carlsen A/S	Tanska	45 66 109 200
Solvert S.A.S.	Ranska	33 1 30 81 77 00
Spypros Stavrinides Limited	Kypros	357 22 434131
Surge Systems India Limited	Intia	91 1 292299901
T-Markt Logistics Ltd.	Unkari	36 26 525 500
Toro Australia	Australia	61 3 9580 7355
Toro Europe BVBA	Belgia	32 14 562 960

Toron takuu

Ehdot ja takuunalaiset tuotteet

The Toro Company ja sen sisaryhtiö Toro Warranty Company antavat yhteisen sopimuksensa mukaisesti alkuperäiselle ostajalle* takuun korjata tässä luetellut Toro-tuotteet, jos niissä ilmenee materiaali- tai valmistusvikoja.

Tuotteille annetaan seuraavat takuuajat ostopäivästä lukien:

Tuotteet	**Takuuaika**
Työnnettävät ruohonleikkurit	Kahden vuoden rajoitettu takuu
• Teräsleikkuupöytä	90 päivää kaupallisessa käytössä 2 vuotta kotikäytössä[2]
• Moottori	2 vuoden GTS-takuu Katso moottorin valmistajan takuu[1]
• Voimansiirto	3 vuotta
Sähkökäyttöiset kannettavat laitteet	Kahden vuoden rajoitettu takuu
Lumilingot	Kahden vuoden rajoitettu takuu
• Yksivaiheinen	45 päivää kaupallisessa käytössä 2 vuotta kotikäytössä[2]
• Kaksivaiheinen	45 päivää kaupallisessa käytössä 2 vuotta kotikäytössä[2]
• Sähkötoiminen	2 vuotta kotikäytössä[2]
Kaikki alla olevat yksiköt	
• Moottori	Katso moottorin valmistajan takuu[1]
• Akku	90 päivää Osat ja työ 1 vuosi Vain osat
• Lisätarvikkeet	1 vuosi
Takamoottoriset ajoleikkurit	90 päivää kaupallisessa käytössä 2 vuotta kotikäytössä[2]
Ajoleikkurit ja puutarhatraktorit	90 päivää kaupallisessa käytössä 2 vuotta kotikäytössä[2]
TimeCutter Z -leikkurit	30 päivää kaupallisessa käytössä 3 vuotta kotikäytössä[2]
TITAN-leikkurit	3 vuotta tai 240 tuntia[3]
• Runko	Elinikäinen (vain alkuperäinen omistaja)[4]
TITAN MX -leikkurit	3 vuotta tai 400 tuntia[3]
• Runko	Elinikäinen (vain alkuperäinen omistaja)[4]

*Alkuperäinen ostaja on henkilö, joka alun perin osti Toro-tuotteen.

[1]Joillakin Toro-tuotteissa käytetyillä moottoreilla on moottorin valmistajan antama takuu.

[2]Kotikäyttö tarkoittaa tuotteen käyttöä samalla tontilla, missä kotisi sijaitsee. Käyttöä useammassa kuin yhdessä paikassa pidetään kaupallisena käyttönä, johon sovelletaan kaupalliseen käyttöön annettua takuuta.

[3]Kumpi tahansa ilmenee ensin.

[4]Elinikäinen takuu: Jos koneen päärakenteen muodostava runko (joka koostuu yhteen hitsatuista osista ja johon moottorin kaltaiset muut osat kiinnitetään) halkeaa tai murtuu normaalikäytössä, se korjataan tai vaihdetaan Toron harkinnan mukaan takuun puitteissa maksutta osien ja työn osalta. Takuu ei kata rungon vaurioitumista väärinkäytön tai ruostumisen edellyttämien korjausten laiminlyönnin seurauksena.

Takuu kattaa osat ja työn, mutta kuljetuskustannukset ovat asiakkaan vastuulla.

Takuu voidaan evätä, jos tuntilaskuri on irrotettu, siihen on tehty muutoksia tai jos sitä on muuten peukaloitu.

Omistajan vastuut

Toro-laitetta on huollettava *käyttöoppaan* huolto-ohjeiden mukaisesti. Tällaisen kunnossapidon kustannuksista vastaa omistaja huollon suorittajasta riippumatta.

Takuuhuollon ohjeet

Jos uskot, että Toro-tuotteessasi on materiaali- tai valmistusvirhe, toimi seuraavasti:

1. Ota yhteys tuotteen myyjään huollon järjestämiseksi. Jos et voi jostain syystä ottaa yhteyttä tuotteen myyjään, ota yhteys mihin tahansa valtuutettuun Toro-jälleenmyyjään.
2. Vie laite ja ostotodistus (ostokuitti) huoltoliikkeeseen. Jos et ole tyytyväinen huoltoliikkeen arvioon tai saamaasi palveluun, ota yhteys Toroon:

   Customer Care Department, RLC Division
   The Toro Company
   8111 Lyndale Avenue South
   Bloomington, MN 55420-1196
   Päällikkö: Tekninen tuotetuki: 001–952–887–8248

   Katso oheinen jakelijaluettelo

Takuun ulkopuoliset kohteet ja viat

Tämä takuu ei kata seuraavia:

- Määräaikaishuolto tai kuluvat osat, esim. terät, roottorilavat, kaavinterät, hihnat, polttoaine, voiteluaineet, öljynvaihdot, sytytystulpat, kaapeli/vivusto tai jarrujen säätö
- Laitteet tai osat, joita on muutettu tai käytetty väärin, tai jotka on vaihdettava tai korjattava onnettomuuksien tai asianmukaisen huollon laiminlyönnin vuoksi
- Korjaukset, jotka johtuvat vanhan polttoaineen (yli kuukauden ikäisen) käytöstä tai siitä, että laitetta ei ole valmisteltu oikein ennen kuin se on jätetty käyttämättä yli kuukauden ajaksi
- Moottori ja vaihteisto. Niihin sovelletaan asianmukaisen valmistajan takuita ja niiden erillisiä takuuehtoja.

Kaikki näiden takuiden piiriin kuuluvat korjaukset on suoritettava valtuutetussa Toro-huoltoliikkeessä, ja niissä saa käyttää vain Toron hyväksymiä varaosia.

Yleiset ehdot

Ostajaa suojaavat maakohtaiset lait. Tämä takuu ei rajoita ostajan lakisääteisiä oikeuksia.