Form No. 3367-911 Rev B

Elektriska 36 cm- och 41 cm-gräsklippare

Modellnr 21180—Serienr 311000001 och högre

Modellnr 21190—Serienr 311000001 och högre

Bruksanvisning

Innehåll

Introduktion....1
Säkerhet....1
- Säker driftspraxis....1
- Ljudtryck (Modell 21180)....2
- Ljudeffektnivå (Modell 21180)....2
- Hand-/armvibration (Modell 21180)....2
- Ljudtrycksnivå (Modell 21190)....3
- Ljudeffektnivå (Modell 21190)....3
- Hand-/armvibration (Modell 21190)....3
- 3
- Uttjänta elektriska och elektroniska apparater (WEEE)....3
- Säkerhets- och instruktionsdekaler....3

Instalação....4
- 1 Fälla upp handtaget....4
- 2 Montera gräsuppsamlaren....4

Produktöversikt....6
- Specifikationer....6

Körning....6
- Spänna fast en förlängningssladd....6
- Planera klippmönstret....7
- Starta motorn....7
- Stanna motorn....7
- Justera klipphöjden....8
- Samla upp klippet....8
- Klipptips....9

Underhåll....9
- Dubbelisolerade enheter....9
- Rengöra klipparhuset....9
- Smörja maskinen....10
- Serva kniven....10
- Serva på/av- och knivbromssystemet....11

Förvaring....11
Felsökning....13

Introduktion

Klipparen är endast avsedd för privat bruk i form av gräsklippning i hemmiljö. Den bör inte användas för yrkesmässig användning i offentlig miljö.

Tack för att du har valt en Toro elektrisk klippare för privat bruk. Läs denna handbok noga så du kan använda och underhålla klipparen på rätt sätt. Informationen i handboken kan hjälpa dig och andra att undvika olyckor och skador på produkten. Även om Toro utformar och tillverkar säkra produkter ansvarar du för att produkten används rätt och säkert.

Föreskrifter gällande användning av klippare skiljer sig mellan olika områden. Hör med de lokala myndigheterna vilka föreskrifter som gäller där du bor och om det råder klippförbud vid vissa tider.

Säkerhet

Läs och förstå innehållet i denna bruksanvisning innan du startar motorn.

⚠Detta är varningssymbolen. Den används för att göra dig uppmärksam på eventuella risker för personskador. Följ samtliga säkerhetsmeddelanden som följer efter denna symbol för att undvika eventuella skador eller dödsfall.

Felaktigt bruk eller underhåll av denna gräsklippare kan leda till personskador eller dödsfall. Följ nedanstående säkerhetsföreskrifter för att minska denna risk.

⚠ VARNING

Följ alltid dessa säkerhetsanvisningar för att minska risken för brand, elektriska stötar och personskador när du använder den elektriska gräsklipparen.

Följande säkerhetsinformation har anpassats efter den europeiska standarden EN 836:1997 och EN 60335-77:2001.

Säker driftspraxis

Allmän information

- Läs anvisningarna noga. Bekanta dig med reglagen och hur maskinen ska användas.
- Låt aldrig barn eller personer som inte känner till anvisningarna köra gräsklipparen. Lokala föreskrifter kan begränsa förarens ålder.

© 2011—The Toro® Company
8111 Lyndale Avenue South
Bloomington, MN 55420

Registrera din produkt på www.Toro.com.

CE

Översättning av originalet (SV)
Tryckt i Ungern
Med ensamrätt

- Klipp aldrig om människor, särskilt barn, eller husdjur befinner sig i närheten.
- Föraren eller användaren är ansvarig för olyckor och risker som andra människor och deras ägodelar utsätts för.

Förberedelser

- Använd alltid ordentliga skor och långbyxor vid klippning. Kör inte maskinen barfota eller i sandaler.
- Undersök noga det område där maskinen ska köras, och avlägsna alla föremål som kan slungas omkring av maskinen.
- Före körning bör du kontrollera så att inte kniven, knivbultarna eller klippaggregatet är slitna eller skadade. Byt ut slitna eller skadade knivar och bultar i satser så att balanseringen bibehålls.
- Toro rekommenderar att klipparen kopplas till en strömkälla med jordfelsbrytare (jfb) som utlöses redan vid 30 mA.
- Om en förlängningssladd krävs ska den vara max 30 meter lång och av storleken 1,00 mm^2 för utomhusbruk (om tillämpligt).

Klippning

- Klipp endast i dagsljus eller i bra belysning.
- Undvik om möjligt att använda utrustningen på vått gräs.
- Se till att du har bra fotfäste i sluttningar.
- Gå! Spring aldrig.
- Hjulförsedda rotorklippare ska alltid köras tvärgående över sluttningar, aldrig upp och ner.
- Var mycket försiktig när du svänger i sluttningar.
- Klipp inte på väldigt branta sluttningar.
- Var mycket försiktig när du backar eller drar gräsklipparen mot dig.
- Stäng av klipparen när du ska transportera den från ett klippområde till ett annat. Stanna alltid kniven innan du flyttar klipparen bort från gräsmattan.
- Kör aldrig gräsklipparen med skadade skydd eller utan att skyddsanordningarna (exempelvis gräsriktare eller -uppsamlare) sitter på plats.
- Starta motorn försiktigt i enlighet med anvisningarna, och håll fötterna på behörigt avstånd från kniven.
- Tippa inte gräsklipparen när du startar motorn, utom om gräsklipparen måste lutas för att starta. Om så är fallet ska du inte luta klipparen mer än absolut nödvändigt, och bara lyfta upp den del som är längst ifrån dig. Håll alltid båda händerna i förarpositionen innan du sänker ned maskinen till marken.
- Håll inte händer eller fötter nära eller under roterande delar. Håll alltid avstånd till utkastaröppningen.
- Lyft aldrig upp eller bär en gräsklippare medan motorn är igång.
- Dra ut kontakten ur eluttaget
  - varje gång du lämnar gräsklipparen
  - innan du rensar bort en blockering eller tar bort något ur utkastaren
  - före kontroll, rengöring och arbete på klipparen
  - om du har kört på något föremål. Kontrollera noga om gräsklipparen har skadats och reparera eventuella skador innan du startar och kör klipparen igen
  - om gräsklipparen börjar vibrera onormalt (kontrollera omedelbart).

Underhåll och förvaring

- Håll samtliga muttrar, bultar och skruvar åtdragna så att maskinen är i säkert bruksskick.
- Kontrollera gräsuppsamlaren regelbundet och se efter om den är sliten eller trasig.
- Byt ut slitna och skadade delar så att maskinen är säker att använda.
- Använd enbart rätt sorts kniv vid byten.
- Köp endast Toro-originaldelar och -tillbehör.

Ljudtryck (Modell 21180)

Enheten har en ljudtrycksnivå vid förarens öra på 78 dBA, som omfattar ett osäkerhetsvärde (K) på 2 dBA.

Ljudtrycksnivån har fastställts enligt de rutiner som beskrivs i EN 836.

Ljudeffektnivå (Modell 21180)

Maskinen har en garanterad ljudeffektnivå på 88 dBA, som omfattar ett osäkerhetsvärde (K) på 2 dBA.

Ljudeffektnivån har fastställts enligt de förfaranden som beskrivs i ISO 11094.

Hand-/armvibration (Modell 21180)

Uppmätt vibrationsnivå för höger hand = 1,0 m/s^2

Uppmätt vibrationsnivå för vänster hand = 1,0 m/s^2

Osäkerhetsvärde (K) = 0,5 m/s^2

Uppmätta värden har fastställts enligt de förfaranden som beskrivs i EN 836.

Ljudtrycksnivå (Modell 21190)

Enheten har en ljudtrycksnivå vid förarens öra på 83 dBA, som omfattar ett osäkerhetsvärde (K) på 2 dBA.

Ljudtrycksnivån har fastställts enligt de rutiner som beskrivs i EN 836.

Ljudeffektnivå (Modell 21190)

Maskinen har en garanterad ljudeffektnivå på 93 dBA, som omfattar ett osäkerhetsvärde (K) på 2 dBA.

Ljudeffektnivån har fastställts enligt de förfaranden som beskrivs i ISO 11094.

Hand-/armvibration (Modell 21190)

Uppmätt vibrationsnivå för höger hand = 1,0 m/s^2

Uppmätt vibrationsnivå för vänster hand = 1,0 m/s^2

Osäkerhetsvärde (K) = 0,5 m/s^2

Uppmätta värden har fastställts enligt de förfaranden som beskrivs i EN 836.

Uttjänta elektriska och elektroniska apparater (WEEE)



- Enligt EU-direktiv 2002/96/EG klassificeras den här produkten som ett elektriskt eller elektroniskt verktyg.
- Kassera **inte** det här verktyget bland osorterat kommunalt hushållsavfall.
- Kassera det här verktyget på en godkänd insamlings- eller återvinningsstation i enlighet med lokala och nationella bestämmelser.
- Konsumenten har en viktig roll när det gäller att minska kasseringen av avfall genom att lämna in elektroniska/elektriska verktyg för återvinning.
- Genom återvinning förhindras spridning av farliga material i det kommunala avfallsflödet.
- Symbolen som föreställer en överkryssad soptunna är till för att påminna användaren om att produkten inte får kasseras som osorterat kommunalt avfall.

Säkerhets- och instruktionsdekaler

Viktigt: Säkerhets- och instruktionsdekalerna sitter nära potentiella farozoner. Byt ut eller ersätt dekaler som är skadade eller saknas.

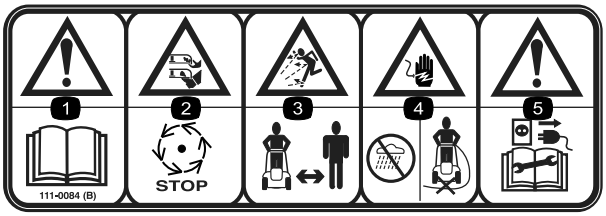

111-4781

1. Varning – läs *bruksanvisningen*.
2. Kapnings-/avslitningsrisk för händer och fötter, klipparkniv – vänta tills alla rörliga delar har stannat.
3. Risk för utslungade föremål – håll kringstående personer på behörigt avstånd från maskinen.
4. Risk för elektriska stötar – utsätt inte maskinen för regn eller våta förhållanden, och kör inte maskinen över strömsladden.
5. Varning – koppla bort strömsladden och läs anvisningarna innan du servar eller underhåller maskinen.



111-4782

1. Klipphöjd

Instalação

Obs: Anslut inte klipparen till en strömkälla förrän den har monterats helt och hållet.

1

Fälla upp handtaget

Inga delar krävs

Tillvägagångssätt

1. Fäll försiktigt upp handtaget och håll kablarna borta från svängpunkterna så att de inte kläms.

⚠ VAR FÖRSIKTIG

Handtagen rör sig förbi varandra som en sax när de fälls ihop och fälls upp, och det finns risk för att klämma fingrarna.

Håll fingrarna borta från svängpunkterna och handtagen som korsar varandra när du fäller ihop och fäller upp handtagen.

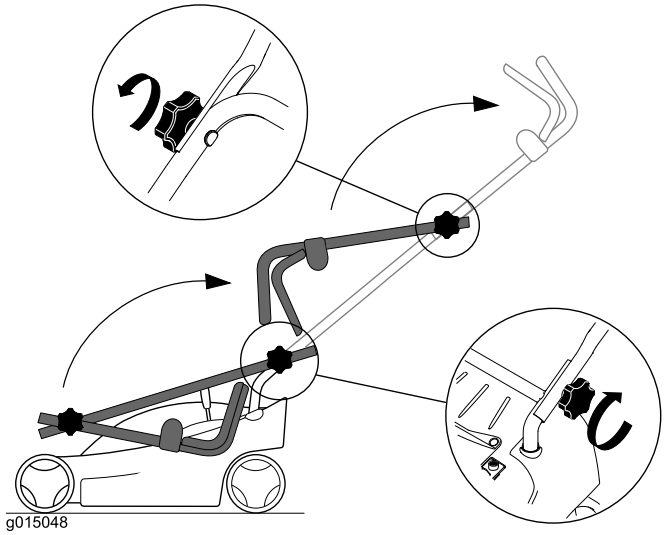

Figur 1
Modell 21180

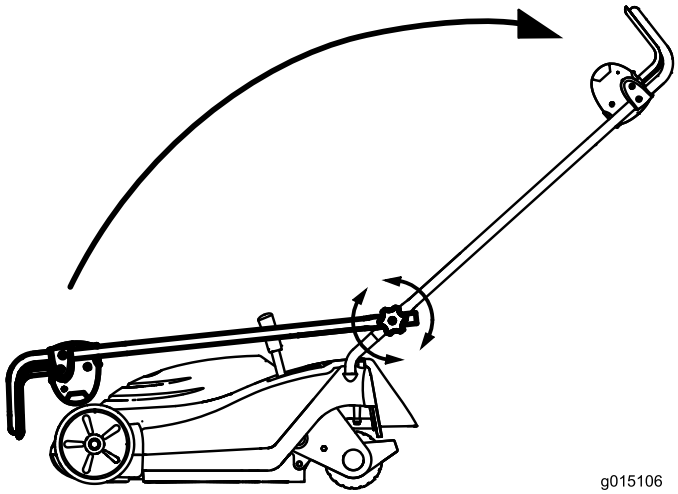

Figur 2
Modell 21190

2. Dra åt vreden på handtaget för att låsa fast handtaget.

2

Montera gräsuppsamlaren

Inga delar krävs

Tillvägagångssätt

1. Skjut in trådramen för gräsuppsamlaren i uppsamlaren, och se till att handtaget är ovanför tyget (Figur 3).

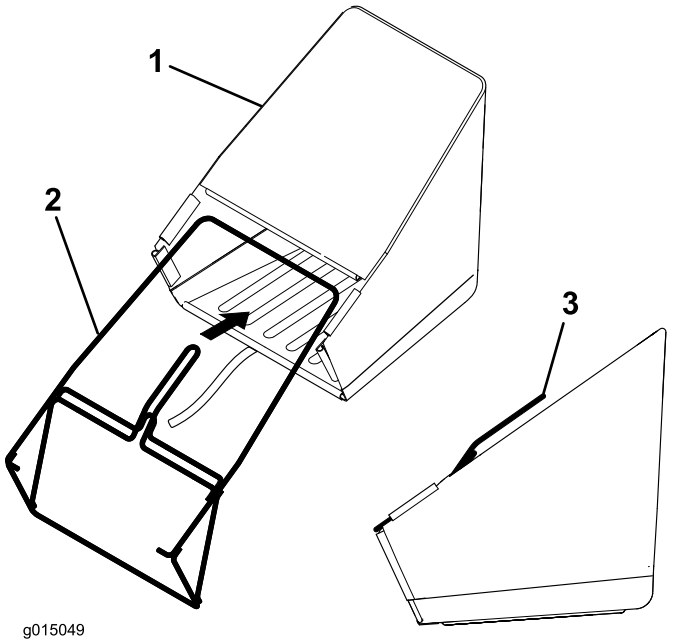

Figur 3

1. Gräsuppsamlare
2. Trådram
3. Handtag

2. Börja vid handtaget och fäst gräsuppsamlarens sex plastklämmor på trådramen (Figur 4).

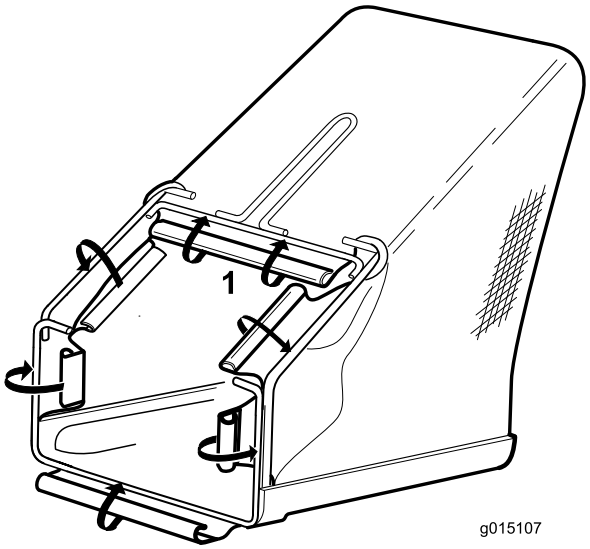

Figur 4

1. Börja här och arbeta nedåt.

3. Montera plastkåpan över uppsamlarens ram enligt Figur 5.

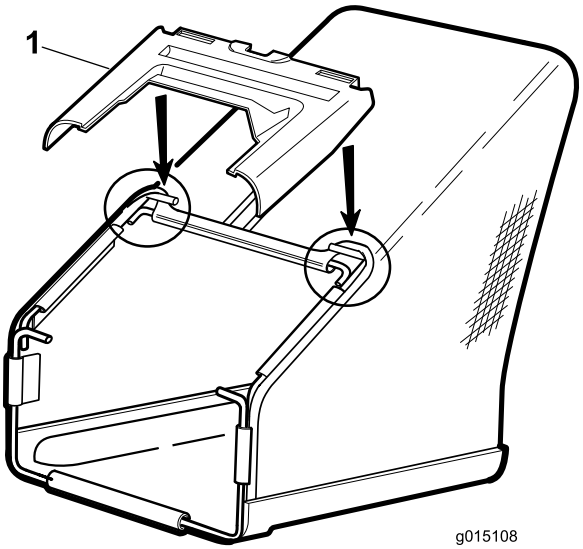

Figur 5

1. Plastkåpa

Produktöversikt

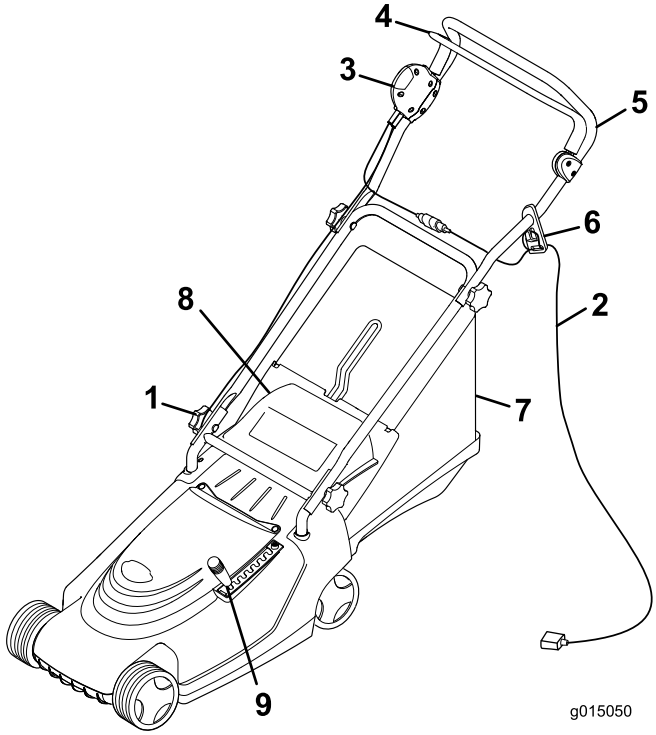

Figur 6

1. Handtagsvred
2. Förlängningssladd (medföljer ej)
3. Knapp
4. Styrstång
5. Handtag
6. Sladdlås
7. Gräsuppsamlare
8. Bakre lucka
9. Klipphöjdsreglage

Specifikationer

Modell	21180	21190
Vikt	20,4 kg	27,4 kg
Längd	136 cm	138 cm
Bredd	45 cm	48 cm
Höjd	104 cm	106 cm
Klippbredd	36 cm	41 cm
Klipphöjdsinter-vall (7 lägen)	13 till 60 mm	13 till 65 mm
Volt och frekvens	230 V/ 50 Hz	230 V/ 50 Hz
Effekt	1,4 kW	1,5 kW

Körning

Spänna fast en förlängningssladd

Använd endast en förlängningssladd som är avsedd för utomhusbruk vid kallt väder.

⚠ VARNING

Om du kommer i kontakt med vatten medan du kör klipparen kan du få en elektrisk stöt som kan orsaka personskador eller dödsfall.

- **Ta inte i kontakten eller klipparen med våta händer eller medan du står i vatten.**
- **Använd endast en förlängningssladd som är avsedd för utomhusbruk vid kallt väder.**

1. Gör en ögla av förlängningssladden och sätt fast den i sladdlåset (Figur 7).

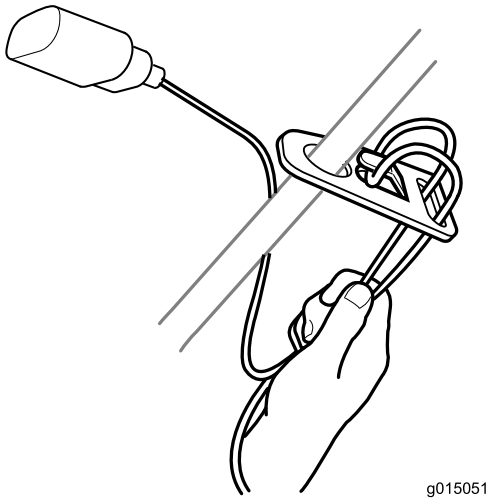

Figur 7

2. Sätt i förlängningssladden i gräsklipparens kontakt.

   Obs: Dra inte i själva sladden om du vill koppla bort förlängningssladden, utan ta tag i kontakten.

⚠ VARNING

Om elsladden skadas kan det leda till en elektrisk stöt eller brand.

Kontrollera elsladden noga innan du använder gräsklipparen, och använd aldrig klipparen om sladden är skadad. Låt en auktoriserad Toro-återförsäljare byta ut eller reparera sladden omedelbart om den skadas.

Planera klippmönstret

Om du följer det klippmönster som föreslås nedan minskar risken för att du ska köra över sladden med klipparen, och sladden kommer inte att slitas i onödan. Låt inte sladden dras runt träd, buskar eller andra hinder.

Börja klippningen nära strömkällan. Klipp fram och tillbaka, och flytta dig gradvis bort ifrån strömkällan (Figur 8).

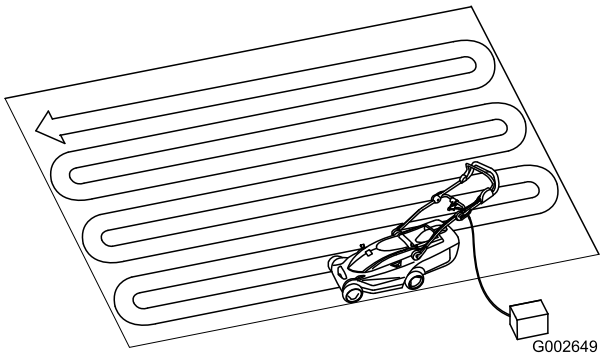

Figur 8

Starta motorn

⚠ VARNING

Vänta tills motorn har stannat helt innan du startar den. Om du inte gör detta kan motorn skadas och klipparen bli farlig att använda.

1. Koppla förlängningssladden till gräsklipparen (vid behov).
2. Sätt sladdens andra ände i ett vanligt eluttag.
3. Tryck på knappen på handtagets högra sida och håll den intryckt (Figur 9).

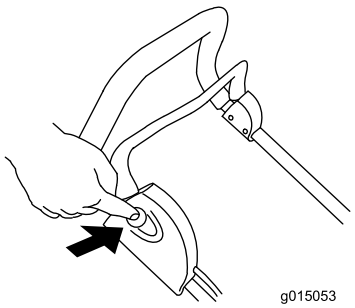

Figur 9

4. Håll in knappen och dra samtidigt styrstången mot handtaget (Figur 10).

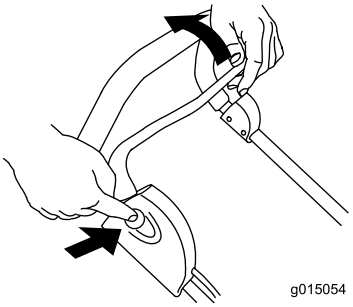

Figur 10

5. Håll styrstången mot handtaget och släpp upp knappen (Figur 11).

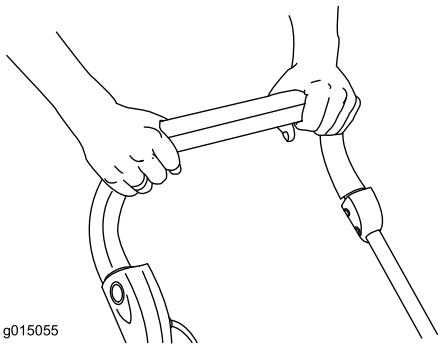

Figur 11

Stanna motorn

1. Släpp upp styrstången (Figur 12).

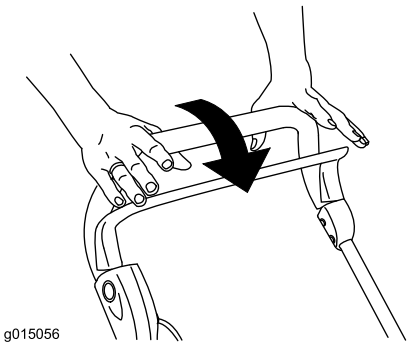

Figur 12

2. Koppla bort gräsklipparen från strömkällan om du lämnar klipparen utan uppsikt.

Justera klipphöjden

⚠ FARA

Vid justering av klipphöjden kan dina händer och fötter komma i kontakt med en roterande kniv, vilket kan leda till allvarliga personskador.

Stanna motorn och vänta tills alla rörliga delar har stannat innan du ändrar klipphöjdsinställningen.

1. Stäng av motorn och vänta tills alla rörliga delar har stannat.
2. Dra ut klipphöjdsreglaget från det läge där den befinner sig i och flytta den framåt eller bakåt till önskat läge (Figur 13).

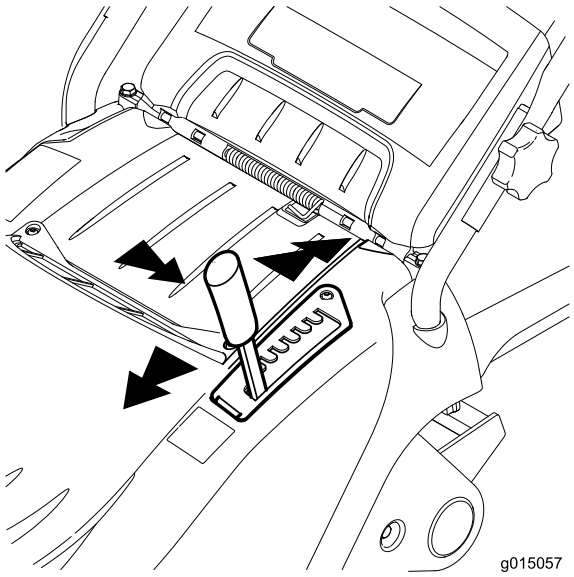

Figur 13

Samla upp klippet

Montera gräsuppsamlaren för att samla upp klippet.

1. Lyft upp den bakre luckan, ta bort mullningspluggen (Figur 15) och montera gräsuppsamlaren på flänsarna (Figur 14).

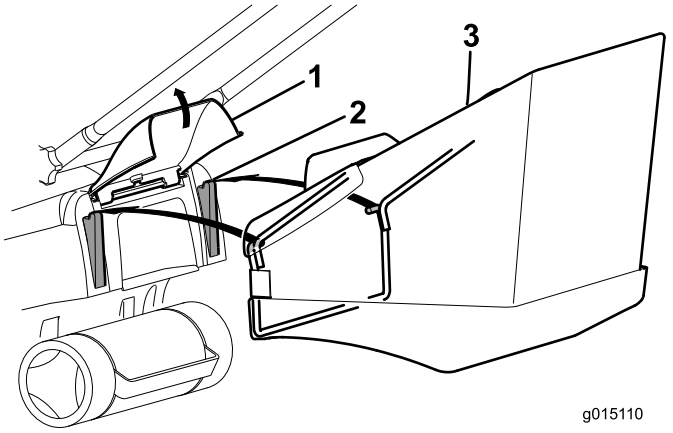

Figur 14

1. Bakre lucka
2. Fläns
3. Gräsuppsamlare

2. Släpp den bakre luckan.
3. Klipp gräset med gräsuppsamlaren monterad.
4. När uppsamlaren är full stänger du av motorn, tar bort gräsuppsamlaren från klipparen och tömmer ut innehållet.

Obs: Om du vill övergå från uppsamling till återvinning ska du ta bort uppsamlaren och sätta tillbaka mullningspluggen som togs bort i steg 1 (Figur 15).

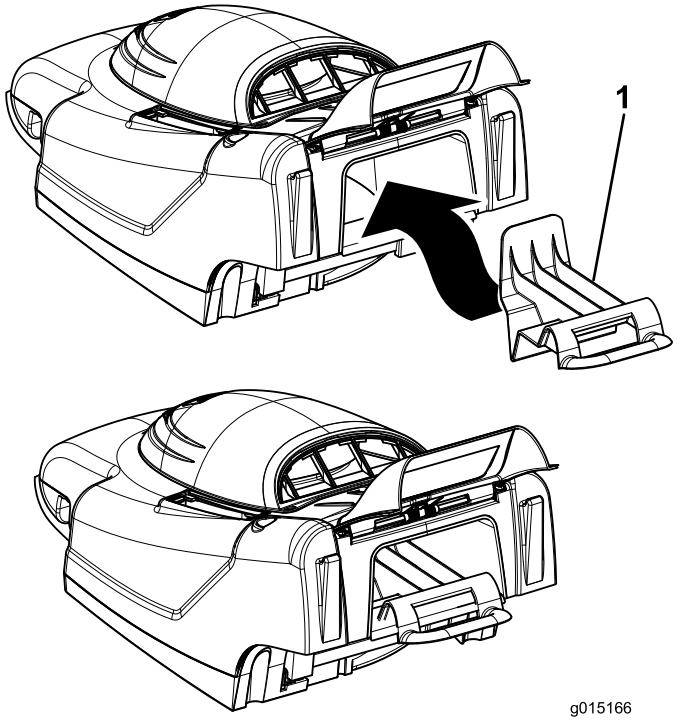

Figur 15
Modell 21180 visas

1. Mullningsplugg

Klipptips

Följ anvisningarna nedan när du klipper gräs, så får du det bästa klippresultatet och en fin gräsmatta.

- Håll **kniven vass** under hela klippsäsongen.
- **Klipp endast torrt gräs.** Vått gräs har en tendens att klumpas ihop på marken, vilket kan leda till motorstopp eller att klipparen täpps igen. Ett vått underlag kan också vara halt, vilket kan få dig att halka och ramla.
- Överlappa klippsvepningarna med cirka 4 cm.
- Om du klipper väldigt långt gräs kan det vara bra att först klippa med den högsta klipphöjdsinställningen och låg hastighet, och sedan klippa en gång till med en lägre klipphöjd så att gräsmattan blir fin.
- Försök med en eller flera av åtgärderna nedan om du inte är nöjd med klippresultatet.
  - Slipa kniven.
  - Gå saktare när du klipper.
  - Höj gräsklipparens klipphöjdsinställning.
  - Klipp gräset oftare.
  - Överlappa klippsvepningarna istället för att klippa en hel svepning varje gång.

Underhåll

Toro har konstruerat den här produkten för att ge dig flera års felfri drift. Ta med produkten till en auktoriserad Toro-återförsäljare vid behov av service.

⚠ VARNING

Klipparen kan användas när den har anslutits till ett vanligt eluttag. Någon kan starta klipparen av misstag och allvarligt skada dig eller andra kringstående.

Koppla alltid bort gräsklipparen från strömkällan när du lämnar klipparen utan uppsikt.

Dubbelisolerade enheter

I en dubbelisolerad enhet finns två isoleringssystem istället för jordning. En dubbelisolerad enhet är inte jordad, och ingen jordande enhet bör heller kopplas till den. För att utföra service på en dubbelisolerad enhet krävs stor försiktighet och god kunskap om systemet. Låt därför endast kvalificerad servicepersonal hos en auktoriserad Toro-återförsäljare serva maskinen. Reservdelarna till en dubbelisolerad enhet måste vara exakt likadana som de delar som byts ut. En dubbelisolerad utrustning är märkt med orden ”Double Insulation” eller ”Double Insulated”. Utrustningen kan även vara märkt med en symbol i form av en kvadrat inuti en kvadrat ⧈.

Rengöra klipparhuset

Rengör klipparhuset efter varje användningstillfälle.

Stanna motorn, vänta tills alla rörliga delar har stannat och koppla bort klipparen från strömkällan innan du rengör den.

Viktigt: Rengör inte klipparen med vatten, eftersom det kan leda till att fukt ansamlas i klipparen och de inre delarna rostar.

- Rengör klipparhusets undersida. Ta bort smuts och gräsklipp med en skrapa/borste i ett hårt träslag (Figur 16).

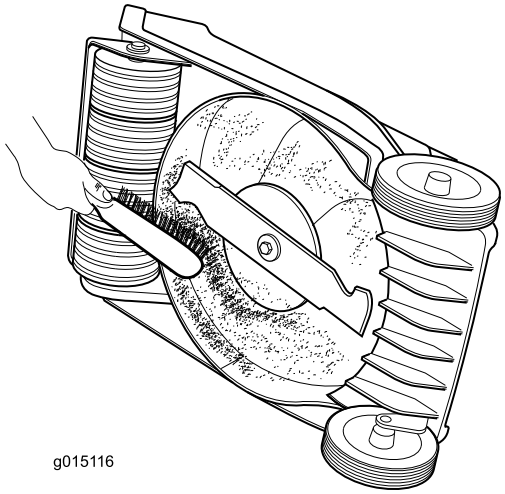

Figur 16

- Ta bort skräp från ventilerna på huset, längs klipparens översida.
- Borsta bort allt skräp från klipparhuset.
- Kontrollera om det finns några tecken på att eluttaget har smält eller upphettats. Förlängningssladdar med gamla utslitna kontakter som sitter löst i eluttaget kan medföra överhettning genom glapp kontakt. Byt genast ut förlängningssladden om den har skadats.

Smörja maskinen

Smörj hjulen, länkarna och svängpunkterna med motorolja var 25:e körtimma (Figur 17).

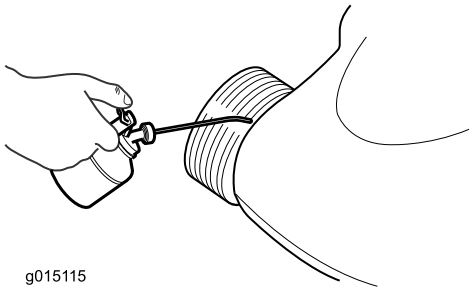

Figur 17

Serva kniven

Klipp alltid med en vass kniv, så att gräset klipps av jämnt och inte slits eller rycks av.

Använd endast originalknivar från Toro när du byter kniv.

⚠ VARNING

Någon kan starta motorn av misstag och allvarligt skada föraren eller kringstående.

Försök aldrig att kontrollera, demontera eller byta ut kniven innan du har kopplat bort klipparen från eluttaget.

1. Stäng av motorn och vänta tills alla rörliga delar har stannat.
2. Koppla bort klipparen från eluttaget.
3. Lägg klipparen på sidan.
4. Undersök noga så att kniven är vass och inte sliten, särskilt i det område där knivens flata och böjda delar möts. Byt ut kniven om den är sliten.

   Obs: Montera en ny kniv när klippsäsongen börjar för att garanterat få bästa resultat. Fila ned små hack på kniven under klippsäsongen så att eggen hålls vass.

⚠ FARA

En sliten eller skadad kniv kan gå sönder och en bit av kniven kan slungas ut i riktning mot föraren eller någon annan person, vilket kan leda till allvarliga personskador eller dödsfall.

Kontrollera om kniven är sliten eller skadad med jämna mellanrum, och byt ut den om den slits eller skadas.

Demontera kniven

1. Fatta tag i knivens ände (Figur 18) med en trasa eller en tjockt vadderad handske.

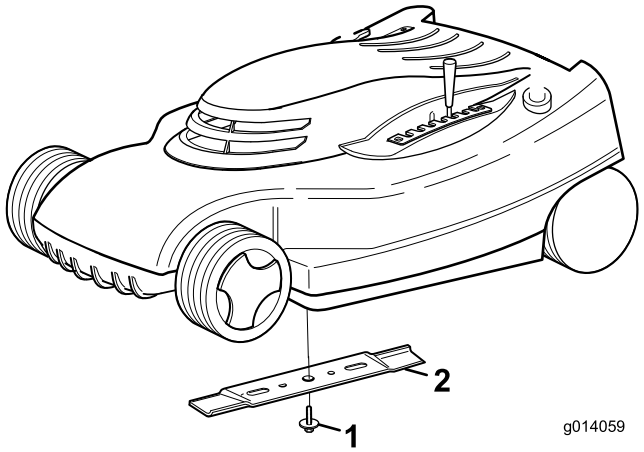

Figur 18

1. Knivbult
2. Kniv

2. Ta bort knivbulten och kniven.

   Viktigt: Om knivhållaren lossnar ska den sättas tillbaka innan kniven och knivbulten monteras.

Om gräsklipparen används utan knivhållaren kommer klipparen att skadas.

Slipa kniven

Använd en fil till att slipa knivens översida och bibehålla den ursprungliga klippvinkeln.

Obs: Kniven kommer att vara balanserad även fortsättningsvis om du slipar bort lika mycket från båda knivseggarna.

Viktigt: Kontrollera knivens balans med hjälp av en knivbalanserare. Sådana säljs till en ringa kostnad i järnhandeln. En balanserad kniv förblir i ett horisontellt läge, medan en obalanserad kniv lutar åt den tyngre sidan. Om kniven är i obalans ska du fila bort mer metall från eggen på knivens tunga sida.

Montera kniven

Montera en vass, balanserad kniv och knivbulten. Knivens segeldel ska peka mot klipparhusets översida för att monteringen ska vara korrekt. Dra åt knivbulten till ett moment på 20 Nm.

Serva på/av- och knivbromssystemet

Motorn och kniven har konstruerats så att de stannar inom tre sekunder efter det att styrstången släpps. Kontrollera att styrstången fungerar som den ska före varje användningstillfälle. Kontakta en auktoriserad Toro-återförsäljare om kniven inte stannar inom tre sekunder eller om det hörs ett gnisslande eller skrapande metalliskt ljud när du släpper styrstången. Kontakta även en auktoriserad Toro-återförsäljare om klipparen vibrerar kraftigt när du använder den.

Förvaring

1. Rengör klipparhuset.
2. Kontrollera knivens tillstånd.
3. Fäll in handtaget såsom visas i Figur 19 och Figur 20, beroende på vilken modell du har.

Viktigt: Kontrollera att styrkablarna inte hamnar i kläm när du fäller in handtaget.

⚠ VAR FÖRSIKTIG

Handtagen rör sig förbi varandra som en sax när de fälls ihop och fälls upp, och det finns risk för att klämma fingrarna.

Håll fingrarna borta från svängpunkterna och handtagen som korsar varandra när du fäller ihop och fäller upp handtagen.

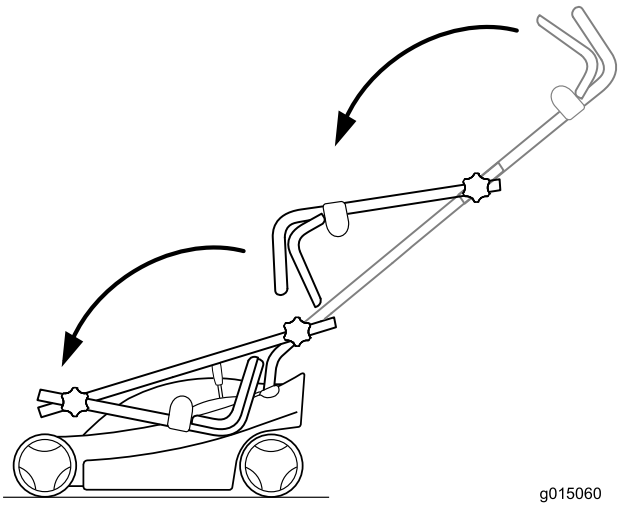

Figur 19
Modell 21180

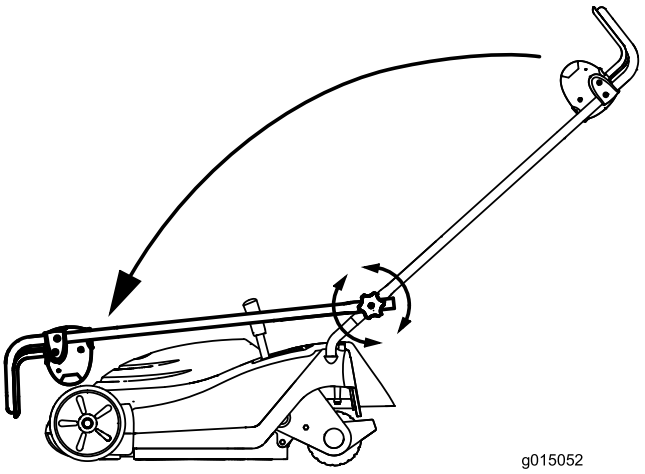

Figur 20
Modell 21190

4. Förvara klipparen i ett svalt, rent och torrt utrymme utom räckhåll för barn.
5. Täck över klipparen så att den hålls ren och står skyddad.

Felsökning

Problem	Möjliga orsaker	Åtgärd
Motorn startar inte	1. Förlängningssladden är inte ansluten till klipparen. 2. Förlängningssladden är skadad. 3. Säkringen eller strömbrytaren har gått.	1. Anslut förlängningssladden till klipparen och sätt i den andra ändan av sladden i ett vanligt vägguttag. 2. Kontrollera förlängningssladden och reparera den vid skada. 3. Kontrollera uttagssäkringen och strömbrytaren.
Det är svårt att starta motorn eller så tappar den i effekt	1. Klipparens utkastare har täppts igen. 2. Undersidan av klipparhuset behöver rengöras. 3. Klipphöjden är för låg.	1. Rengör klipparens utkastare. 2. Rengör klipparhusets undersida. 3. Ställ in en högre klipphöjd och starta motorn på nytt.
Klipparen eller motorn vibrerar ovanligt mycket	1. Kniven är inte balanserad. 2. Knivbulten är lös. 3. Klipparens utkastare har täppts igen. 4. Undersidan av klipparhuset behöver rengöras. 5. Motorns monteringsbultar är lösa.	1. Balansera kniven. 2. Dra åt knivbulten. 3. Rengör klipparens utkastare. 4. Rengör klippdäckets undersida. 5. Dra åt motorns monteringsbultar.
Ojämnt klippmönster	1. Kniven är slö och inte balanserad. 2. Du klipper alltid i samma mönster. 3. Undersidan av klipparhuset behöver rengöras.	1. Slipa och balansera kniven. 2. Ändra klippmönster. 3. Rengör klippdäckets undersida.
Utkastaren täpps igen	1. Klipphöjden är för lågt inställd. 2. Du försöker att klippa vått gräs. 3. Undersidan av klipparhuset behöver rengöras.	1. Höj klipphöjden. 2. Låt gräset torka innan du klipper. 3. Rengör klippdäckets undersida.

Anteckningar:

Lista över internationella återförsäljare

Återförsäljare:	Land:	Telefonnummer:
Atlantis Su ve Sulama Sisstemleri Lt	Turkiet	90 216 344 86 74
Balama Prima Engineering Equip.	Hongkong	852 2155 2163
B-Ray Corporation	Korea	82 32 551 2076
Casco Sales Company	Puerto Rico	787 788 8383
Ceres S.A.	Costa Rica	506 239 1138
CSSC Turf Equipment (pvt) Ltd.	Sri Lanka	94 11 2746100
Cyril Johnston & Co.	Nordirland	44 2890 813 121
Equiver	Mexiko	52 55 539 95444
Femco S.A.	Guatemala	502 442 3277
G.Y.K. Company Ltd.	Japan	81 726 325 861
Geomechaniki of Athens	Grekland	30 10 935 0054
Guandong Golden Star	Kina	86 20 876 51338
Hako Ground and Garden	Sverige	46 35 10 0000
Hako Ground and Garden	Norge	47 22 90 7760
Hayter Limited (U.K.)	Storbritannien	44 1279 723 444
Hydroturf Int. Co Dubai	Förenade Arabemiraten	97 14 347 9479
Hydroturf Egypt LLC	Egypten	202 519 4308
Ibea S.P.A.	Italien	39 0331 853611
Irriamc	Portugal	351 21 238 8260
Irrigation Products Int'l Pvt Ltd.	Indien	86 22 83960789
Jean Heybroek b.v.	Nederländerna	31 30 639 4611
Lely (U.K.) Limited	Storbritannien	44 1480 226 800
Maquiver S.A.	Colombia	57 1 236 4079
Maruyama Mfg. Co. Inc.	Japan	81 3 3252 2285
Metra Kft	Ungern	36 1 326 3880
Mountfield a.s.	Tjeckien	420 255 704 220
Munditol S.A.	Argentina	54 11 4 821 9999
Oslinger Turf Equipment SA	Ecuador	593 4 239 6970
Oy Hako Ground and Garden Ab	Finland	358 987 00733
Parkland Products Ltd.	Nya Zeeland	64 3 34 93760
Prochaska & Cie	Österrike	43 1 278 5100
RT Cohen 2004 Ltd.	Israel	972 986 17979
Riversa	Spanien	34 9 52 83 7500
Sc Svend Carlsen A/S	Danmark	45 66 109 200
Solvert S.A.S.	Frankrike	33 1 30 81 77 00
Spypros Stavrinides Limited	Cypern	357 22 434131
Surge Systems India Limited	Indien	91 1 292299901
T-Markt Logistics Ltd.	Ungern	36 26 525 500
Toro Australia	Australien	61 3 9580 7355
Toro Europe BVBA	Belgien	32 14 562 960

Toros garanti

Fel och produkter som omfattas

The Toro Company och dess dotterbolag Toro Warranty Company garanterar gemensamt, och i enlighet med ett avtal dem emellan, att åt den ursprungliga köparen* reparera de &ToroShort-produkter som anges nedan om material- eller tillverkningsfel förekommer.

Följande tidsperioder gäller från inköpsdatumet:

Produkter	**Garantiperiod**
Manuell motordriven klippare	Två års begränsad garanti
• Ståldäck	90 dagars kommersiellt bruk Två års privat bruk[2]
• Motor	Två års GTS-startgaranti Se motortillverkarens garanti[1]
• Drivsystem	Tre år
Elektriska handhållna produkter	Två års begränsad garanti
Snöslungor	Två års begränsad garanti
• Enstegs	45 dagars kommersiellt bruk Två års privat bruk[2]
• Tvåstegs	45 dagars kommersiellt bruk Två års privat bruk[2]
• Elektrisk	Två års privat bruk[2]
Alla enheter nedan	
• Motor	Se motortillverkarens garanti[1]
• Batteri	90 dagars delar och arbete 1 år endast delar
• Redskap	Ett år
Åkgräsklippare med motor bak	90 dagars kommersiellt bruk Två års privat bruk[2]
Åkgräsklippare	90 dagars kommersiellt bruk Två års privat bruk[2]
TimeCutter Z-klippare	30 dagars kommersiellt bruk Två års privat bruk[3]
TITAN-klippare	3 år eller 240 timmar[3]
• Ram	Begränsad (endast ursprunglig ägare)[4]
TITAN MX-klippare	3 år eller 400 timmar[3]
• Ram	Begränsad (endast ursprunglig ägare)[4]

*Med ursprunglig köpare avses den person som ursprungligen köpte Toro-produkten.

[1]Vissa motorer som används i Toro-produkter har en garanti från motortillverkaren.

[2]Med ”privat bruk” avses bruk av produkten i hemmet. Om produkten används på fler än ett ställe räknas det som kommersiellt bruk och då gäller garantin för kommersiellt bruk.

[3]Beroende på vilket som inträffar först.

[4]Garanti för ramen. Om huvudramen, det vill säga de delar som svetsats tillsammans för att forma den traktorstruktur som andra komponenter, t.ex. motorn, är monterade på, spricker eller går sönder vid normalt bruk, kommer ramen att repareras eller bytas ut, enligt Toros val, i enlighet med garantin utan krav på reservdels- och arbetskostnader från garantiinnehavaren. Ramfel på grund av felaktig användning eller missbruk samt fel eller reparationer som uppstår/sker på grund av rost eller korrosion omfattas inte av garantin.

Den här garantin täcker kostnaden för delar och arbete, men du får själv stå för eventuella transportkostnader.

Garantin upphör att gälla om timmätaren kopplas från, ändras eller visar tecken på att någon har försökt att manipulera den.

Ägarens ansvar

Du måste underhålla din Toro-produkt enligt de underhållsförfaranden som beskrivs i *bruksanvisningen*. Sådant rutinunderhåll bekostas av dig, oavsett om det utförs av en återförsäljare eller av dig själv.

Anvisningar för garantiservice

Följ denna procedur om du tror att det är något fel på din Toro-produkt rörande material eller utförande:

1. Kontakta din försäljningsrepresentant för att ordna produktservice. Om du av någon anledning inte kan kontakta din representant kan du i stället kontakta en Toro-auktoriserad återförsäljare för att få service där.
2. Ta med produkten och inköpsbeviset (kvittot) till återförsäljaren. Om du av någon anledning är missnöjd med återförsäljarens analys eller med den hjälp du får är du välkommen att kontakta oss på:

   Customer Care Department, RLC Division
   The Toro Company
   8111 Lyndale Avenue South
   Bloomington, MN 55420-1196
   Chef: Teknisk produktsupport: 001-952-887-8248

   Se bifogad återförsäljarlista.

Produkter och fel som inte omfattas

Denna uttryckliga garanti omfattar inte följande:

- Kostnader för regelbundet underhåll eller slitdelar, som knivar, rotorblad (paddlar), skrapor, remmar, bränsle, smörjmedel, oljebyten, tändstift, kablar/kablage eller bromsjusteringar.
- Alla produkter eller delar som ändras, används felaktigt eller som måste bytas ut eller repareras på grund av olyckshändelse eller brist på underhåll.
- Nödvändiga reparationer på grund av underlåtenhet att använda färskt bränsle (ej mer än en månad gammalt) eller underlåtenhet att förbereda enheten korrekt för en längre tids driftstopp (över en månad).
- Motor och transmission. Dessa omfattas av respektive tillverkares garantier med separata villkor och regler

Alla reparationer som omfattas av denna garanti måste utföras av en auktoriserad Toro-återförsäljare med reservdelar som godkänts av Toro.

Allmänna villkor

Köparens rättigheter regleras av de nationella lagar som gäller i respektive land. De rättigheter köparen har i dessa lagar begränsas inte genom denna garanti.