Form No. 3367-903 Rev C

# Elektrorasenmäher 36 cm und 41 cm

**Modellnr. 21180—Seriennr. 311000001 und höher**

**Modellnr. 21190—Seriennr. 311000001 und höher**

**Bedienungsanleitung**

# Inhalt


Einführung ..... 1
Sicherheit ..... 1
- Sichere Betriebspraxis ..... 2
- Schalldruck (Modell 21180) ..... 3
- Schallleistungspegel (Modell 21180) ..... 3
- Vibration, Hand/Arm (Modell 21180) ..... 3
- Schalldruckpegel (Modell 21190) ..... 3
- Schallleistungspegel (Modell 21190) ..... 3
- Vibration, Hand/Arm (Modell 21190) ..... 3
- ..... 3
- Entsorgen von elektrischen bzw. elektronischen Geräten (WEEE) ..... 4
- Sicherheits- und Bedienungsschilder ..... 4

Einrichtung ..... 4
- 1 Aufklappen des Bügels ..... 4
- 2 Montieren des Fangkorbs ..... 5

Produktübersicht ..... 6
- Technische Daten ..... 6

Betrieb ..... 7
- Befestigen des Verlängerungskabels ..... 7
- Planen des Mähmusters ..... 7
- Anlassen des Motors ..... 7
- Abstellen des Motors ..... 8
- Einstellen der Schnitthöhe ..... 8
- Sammeln des Schnittguts ..... 9
- Tipps zum Rasenmähen ..... 10

Wartung ..... 10
- Doppelt isolierte Geräte ..... 10
- Reinigen des Rasenmähergehäuses ..... 10
- Schmieren der Maschine ..... 11
- Warten des Messers ..... 11
- Warten der Ein-/Ausschaltanlage und der Messerbremsanlage ..... 12

Einlagerung ..... 13
Fehlersuche und -behebung ..... 14


# Einführung

Dieser Rasenmäher ist nur für den Privatgebrauch in einem Garten zum Mähen von Gras eines Privateigentums konzipiert. Das Gerät sollte nicht kommerziell für öffentliche Anlagen verwendet werden.

Vielen Dank, dass Sie sich für einen Elektrorasenmäher von Toro für den Privatgebrauch entschieden haben. Lesen Sie diese Anleitung sorgfältig durch, um mit dem richtigen Einsatz und Wartung des Rasenmähers vertraut zu werden. Die Informationen in dieser Anleitung verhindern Körperverletzungen und Produktbeschädigungen. Toro konstruiert und fertigt zwar sichere Produkte, Sie sind jedoch für den richtigen und sicheren Einsatz des Geräts verantwortlich.

Die Vorschriften für die Verwendung der Rasenmäher sind regionsabhängig. Wenden Sie sich an die örtlichen Gemeinden, um die Vorschriften (besonders für die Mähzeiten in der Region) zu erfragen.

# Sicherheit

**Lesen Sie vor dem Anlassen des Motors den Inhalt der vorliegenden Anleitung sorgfältig durch, damit Sie gut darüber Bescheid wissen.**

**⚠Dies ist ein Warnzeichen. Es macht Sie auf mögliche Verletzungsgefahren aufmerksam. Befolgen Sie zum Vermeiden von Verletzungen und Todesfällen immer sämtliche Sicherheitshinweise.**

**Der unsachgemäße Einsatz und die falsche Wartung dieses Rasenmähers können zu Verletzungen führen. Befolgen Sie die folgenden Sicherheitsanweisungen, um das Risiko so gering wie möglich zu halten.**

**⚠ WARNUNG:**

**Halten Sie immer die Sicherheitsanweisungen ein, wenn Sie diesen elektrischen Rasenmäher verwenden, um die Gefahr eines Brandes, elektrischen Schlags und Körperverletzungen zu verringern.**

Die folgenden Sicherheitsinformationen wurden vom europäischen Standard EN 836/A3:2004 und EN 60335-77:2006 angepasst.

© 2011—The Toro® Company
8111 Lyndale Avenue South
Bloomington, MN 55420

Registrieren Sie Ihr Produkt unter www.Toro.com.

CE

Originaldokuments (DE)
Gedruckt in China
Alle Rechte vorbehalten

# Sichere Betriebspraxis

## Allgemeine Informationen

- Lesen Sie diese Anweisungen gründlich durch. Machen Sie sich mit den Bedienelementen und dem korrekten Einsatz des Geräts vertraut.
- Lassen Sie den Rasenmäher nie von Kindern oder Personen bedienen, die mit diesen Anweisungen nicht vertraut sind. Das Alter des Fahrers kann durch lokale Vorschriften eingeschränkt sein.
- Mähen Sie nie, wenn sich Personen, insbesondere Kinder oder Haustiere, in der Nähe aufhalten.
- Bedenken Sie immer, dass der Bediener die Verantwortung für Unfälle oder Gefahren gegenüber anderen und ihrem Eigentum trägt.

## Vorbereitung

- Tragen Sie beim Mähen immer feste Schuhe und lange Hosen. Fahren Sie die Maschine nie barfüßig oder mit Sandalen.
- Untersuchen Sie den Arbeitsbereich der Maschine gründlich und entfernen Sie alle Gegenstände, die von der Maschine aufgeworfen werden könnten.
- Überprüfen Sie vor dem Einsatz immer, ob die Schnittmesser, -schrauben und das Mähwerk abgenutzt oder beschädigt sind. Tauschen Sie abgenutzte oder defekte Messer und -schrauben als komplette Sätze aus, um die Wucht der Messer beizubehalten.
- Die für das Gerät verwendete Stromversorgung sollte eine Fehlerstrom-Schutzvorrichtung mit einem Auslösestrom von höchstens 30 mA sein.
- Verwenden Sie nur Verlängerungskabel der Größe 1,00 $mm^2$, die nicht länger als 30 m sind und für den Außeneinsatz gedacht sind.
- Prüfen Sie das Stromkabel regelmäßig auf Beschädigungen oder Alterserscheinungen. Tauschen Sie ein defektes Kabel sofort aus.
- Setzen Sie den Rasenmäher nicht mit beschädigtem oder abgenutztem Kabel ein.
- Stecken Sie ein beschädigtes Verlängerungskabel nicht in eine Steckdose oder fassen ein beschädigtes Kabel an, bevor Sie es aus der Steckdose ziehen. Ein beschädigtes Kabel kann zu einem Kontakt mit unter Strom stehenden Teilen führen.

## Handhabung

- Mähen Sie nur bei Tageslicht oder guter künstlicher Beleuchtung.
- Vermeiden Sie, wo es geht, den Einsatz in nassem Gras.
- Achten Sie an Hängen immer auf eine gute Bodenhaftung.
- Gehen Sie, aber laufen Sie nie.
- Mähen Sie bei Sichelmähern mit Rädern immer quer zum Hang und nie auf- oder abwärts.
- Gehen Sie beim Richtungswechsel an Hängen äußerst vorsichtig vor.
- Versuchen Sie nicht, steile Hänge zu mähen.
- Gehen Sie mit größter Vorsicht vor, wenn Sie rückwärts gehen oder den Rasenmäher in Ihre Richtung ziehen.
- Schalten Sie den Rasenmäher ab, wenn Sie ihn von einem Mähbereich zu einem anderen transportieren. Schalten Sie das Messer ab, wenn Sie den Rasenmäher von der Rasenfläche schieben.
- Setzen Sie den Rasenmäher nie mit defekten Ablenkblechen oder ohne Sicherheitsvorrichtungen ein (z. B. Ablenkbleche und Grasfangkörbe).
- Lassen Sie den Motor vorsichtig gemäß der Anweisungen an, halten Sie Ihre Füße vom Messer fern.
- Kippen Sie den Rasenmäher nicht, wenn Sie den Motor einschalten, es sei denn, dass der Rasenmäher gekippt werden muss, um den Motor anzulassen. Kippen Sie ihn in solchen Fällen nie weiter als absolut erforderlich und nur den Teil, der vom Benutzer weg steht. Stellen Sie sicher, dass die Hände immer in der Betriebsstellung sind, bevor Sie das Gerät wieder auf den Boden stellen.
- Halten Sie Hände und Füße von sich drehenden Teilen fern. Bleiben Sie immer von der Auswurföffnung fern.
- Heben oder tragen Sie den Rasenmäher nie bei laufendem Motor.
- Ziehen Sie in den folgenden Situationen die Zündkerze aus der Fassung heraus:
  - Wenn Sie den Rasenmäher verlassen.
  - Vor dem Entfernen von Verstopfungen oder Rückständen im Auswurfkanal.
  - Vor dem Prüfen, Reinigen oder Arbeiten am Rasenmäher.
  - Nach dem Kontakt mit einem Fremdkörper. Untersuchen Sie den Rasenmäher auf Schäden und führen die notwendigen Reparaturen durch, bevor Sie ihn erneut starten und in Betrieb nehmen.

  - Beim Auftreten von ungewöhnlichen Vibrationen am Rasenmäher (sofort überprüfen).
- Wenn das Verlängerungskabel bei der Verwendung beschädigt wird, stellen Sie den Rasenmäher ab, ziehen Sie das Kabel aus der Steckdose und wechseln Sie das beschädigte Verlängerungskabel aus.
- Berühren Sie die Messer erst, wenn die Maschine nicht mehr an die Stromversorgung angeschlossen ist, und die Messer ganz zum Stillstand gekommen sind.
- Lassen Sie Verlängerungskabel nicht mit den Messern in Berührung kommen. Die Messer können das Verlängerungskabel beschädigen und zu einem Kontakt mit unter Strom stehenden Teilen führen.

### Wartung und Lagerung

- Halten Sie alle Muttern und Schrauben fest angezogen, damit das Gerät in einem sicheren Betriebszustand bleibt.
- Prüfen Sie den Fangkorb regelmäßig auf Verschleiß und Abnutzung.
- Tauschen Sie abgenutzte und beschädigte Teile aus Sicherheitsgründen aus.
- Stellen Sie sicher, dass Sie das richtige Ersatzmesser verwenden.
- Kaufen Sie nur Toro Originalersatzteile und -zubehör.

## Schalldruck (Modell 21180)

Dieses Gerät erzeugt einen Schalldruckpegel, der am Ohr des Benutzers 78 dBA beträgt (inkl. eines Unsicherheitswerts (K) von 2 dBA.

Der Schalldruckpegel wurde gemäß den Vorgaben in EN 836 gemessen.

## Schallleistungspegel (Modell 21180)

Dieses Gerät erzeugt einen Schallleistungspegel von 88 dBA beträgt (inkl. eines Unsicherheitswerts (K) von 2 dBA.

Der Schalldruckpegel wurde gemäß den Vorgaben in ISO 11094 gemessen.

## Vibration, Hand/Arm (Modell 21180)

Das gemessene Vibrationsniveau für die rechte Hand beträgt 1,0 $m/s^2$

Das gemessene Vibrationsniveau für die linke Hand beträgt 1,0 $m/s^2$

Der Unsicherheitswert (K) beträgt 0,5 $m/s^2$

Die Werte wurden nach den Vorgaben von EN 836 gemessen.

## Schalldruckpegel (Modell 21190)

Dieses Gerät erzeugt einen Schalldruckpegel, der am Ohr des Benutzers 83 dBA beträgt (inkl. eines Unsicherheitswerts (K) von 2 dBA.

Der Schalldruckpegel wurde gemäß den Vorgaben in EN 836 gemessen.

## Schallleistungspegel (Modell 21190)

Dieses Gerät erzeugt einen Schallleistungspegel von 93 dBA beträgt (inkl. eines Unsicherheitswerts (K) von 2 dBA.

Der Schalldruckpegel wurde gemäß den Vorgaben in ISO 11094 gemessen.

## Vibration, Hand/Arm (Modell 21190)

Das gemessene Vibrationsniveau für die rechte Hand beträgt 1,0 $m/s^2$

Das gemessene Vibrationsniveau für die linke Hand beträgt 1,0 $m/s^2$

Der Unsicherheitswert (K) beträgt 0,5 $m/s^2$

Die Werte wurden nach den Vorgaben von EN 836 gemessen.

# Entsorgen von elektrischen bzw. elektronischen Geräten (WEEE)



- Die EU-Richtlinie 2002/96/EG klassifiziert dieses Produkt als ein elektrisches oder elektronisches Werkzeug.
- Entsorgen Sie dieses Gerät **nicht** im allgemeinen Hausmüll.
- Entsorgen Sie dieses Gerät an einem Sammel- oder Recycling-Zentrum gemäß der örtlichen oder gesetzlichen Vorschriften.
- Der Verbraucher spielt bei der Reduzierung von Müll eine große Rolle. Entsorgen Sie dieses elektrische bzw. elektronische Gerät.
- Recycling verhindert, dass gefährliche Materialien in den Haushaltsmüll gelangen.
- Das Symbol eines durchgestrichenen Mülleimers erinnert den Bediener daran, dieses Produkt nicht in den allgemeinen Müll zu werfen.

## Sicherheits- und Bedienungsschilder

**Wichtig: Sicherheits- und Bedienungsschilder sind in der Nähe potenzieller Gefahrenbereiche angebracht. Ersetzen Sie beschädigte oder verlorene Schilder.**

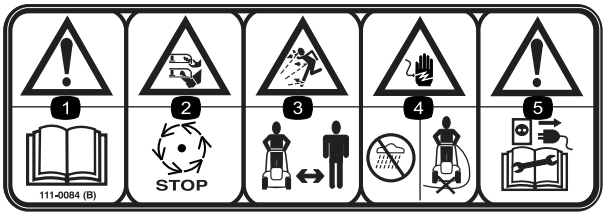


**111-4781**

1. Warnung: Lesen Sie die *Bedienungsanleitung*.
2. Schnitt-/Amputationsgefahr für Hände und Füße am Messer: Warten Sie, bis alle beweglichen Teile zum Stillstand gekommen sind.
3. Gefahr durch fliegende Teile: Achten Sie darauf, dass Unbeteiligte den Sicherheitsabstand zum Gerät einhalten.
4. Gefahr eines elektrischen Schlags: Schützen Sie die Maschine vor Regen und nassen Bedingungen; schieben Sie die Maschine nicht über ein Stromkabel.
5. Warnung. Ziehen Sie das Stromkabel ab und lesen Sie die Anweisungen, bevor Sie Kundendienst- oder Wartungsarbeiten ausführen.




**111-4782**

1. Schnitthöhe

# Einrichtung

**Hinweis:** Schließen Sie den Rasenmäher erst an eine Steckdose an, wenn er komplett montiert ist.

**1**

## Aufklappen des Bügels

### Keine Teile werden benötigt

### Verfahren

1. Klappen Sie den Bügel vorsichtig auf; halten Sie Kabel von Drehpunkten fern, damit sie nicht gequetscht werden.

**⚠ ACHTUNG**

**Die Bügel überschneiden sich beim Zusammen- und Auseinanderklappen wie eine Schere und Sie können sich die Finger einklemmen.**

**Halten Sie Ihre Finger von Drehpunkten und sich überkreuzenden Bügeln fern, wenn Sie die Bügel zusammen- oder auseinanderklappen.**

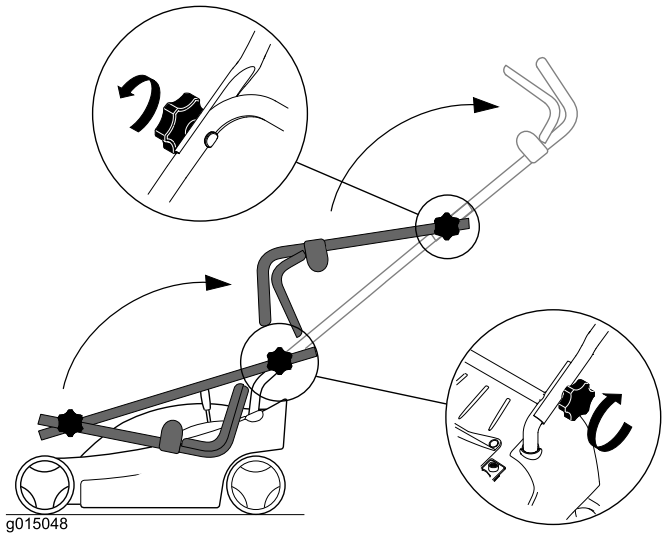


**Bild 1**
Modell 21180

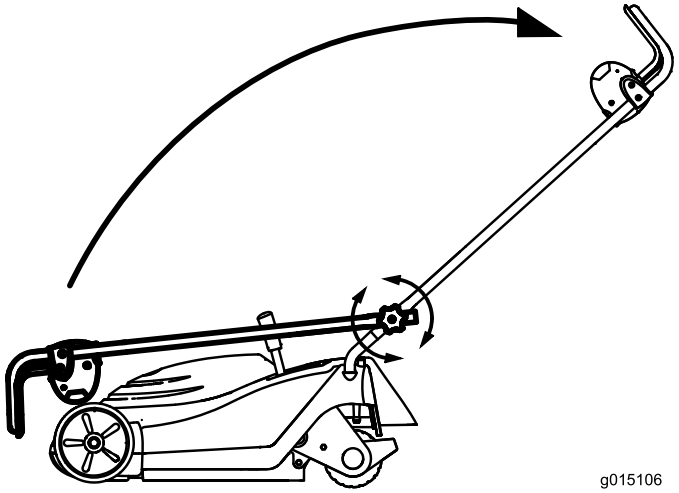


**Bild 2**
Modell 21190

2. Ziehen Sie die Handräder am Bügel fest, um ihn zu arretieren.

# 2

# Montieren des Fangkorbs

## Keine Teile werden benötigt

## Verfahren

1. Schieben Sie den Drahtkorbrahmen auf den Fangkorb; achten Sie darauf, dass der Bügel über dem Gewebe ist (Bild 3).

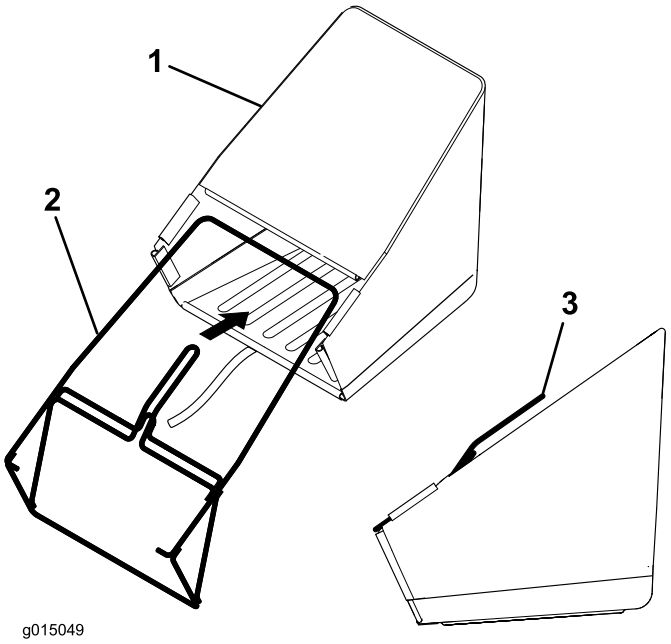


**Bild 3**

1. Fangkorb
2. Drahtrahmen
3. Bügel

2. Bringen Sie die sechs Kunststoffclips am Drahtrahmen an; fangen Sie am Bügel an (Bild 4).

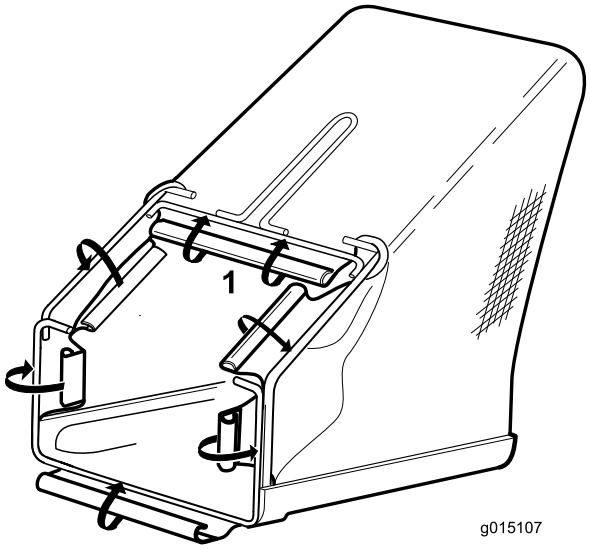


**Bild 4**

1. Hier anfangen und nach unten arbeiten.

3. Setzen Sie die Kunststoffabdeckung auf den Fangkorbrahmen, wie in Bild 5 dargestellt.

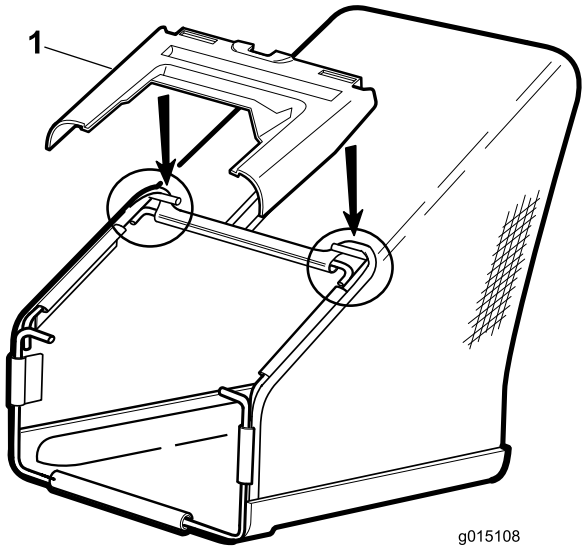


**Bild 5**

1. Kunststoffabdeckung

# Produktübersicht

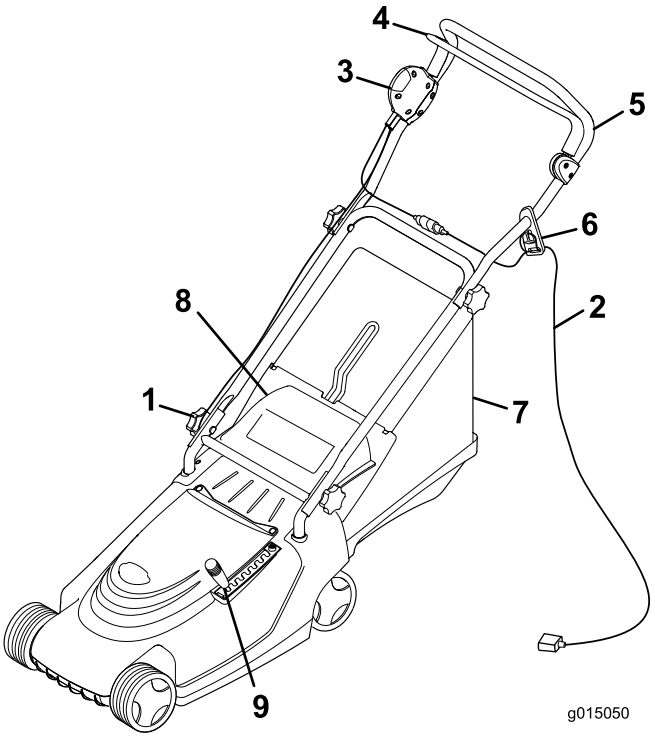


**Bild 6**

1. Bügelhandräder
2. Verlängerungskabel (falls zutreffend)
3. Taste
4. Schaltbügel
5. Bügel
6. Kabelsperre
7. Fangkorb
8. Klappe hinten
9. Schnitthöhenhebel

# Technische Daten

| **Modell** | **21180** | **21190** |
|---|---|---|
| **Gewicht** | 20,4 kg | 27,4 kg |
| **Länge** | 136 cm | 138 cm |
| **Breite** | 45 cm | 48 cm |
| **Höhe** | 104 cm | 106 cm |
| **Schnittbreite** | 36 cm | 41 cm |
| **Schnitthöhen-einstellungen (7 Stellungen)** | 13 bis 60 mm | 13 bis 65 mm |
| **Volt und Frequenz** | 230 V/ 50 Hz | 230 V/ 50 Hz |
| **Strom** | 1,4 kW | 1,5 kW |

# Betrieb

## Befestigen des Verlängerungskabels

Verwenden Sie nur für den Einsatz außen und bei kaltem Wetter geeignete Verlängerungskabel.

**⚠ WARNUNG:**

**Wenn Sie beim Einsatz des Rasenmähers mit Wasser in Berührung kommen, kann dies zu einem elektrischen Schlag führen, der zu Verletzungen oder sogar tödlichen Verletzungen führen kann.**

- **Fassen Sie den Stecker oder den Rasenmäher nicht mit nassen Händen an, oder wenn Sie im Wasser stehen.**
- **Verwenden Sie nur für den Einsatz außen und bei kaltem Wetter geeignete Verlängerungskabel.**

1. Machen Sie im Verlängerungskabel eine Schleife und befestigen Sie sie in der Kabelarretierung (Bild 7).

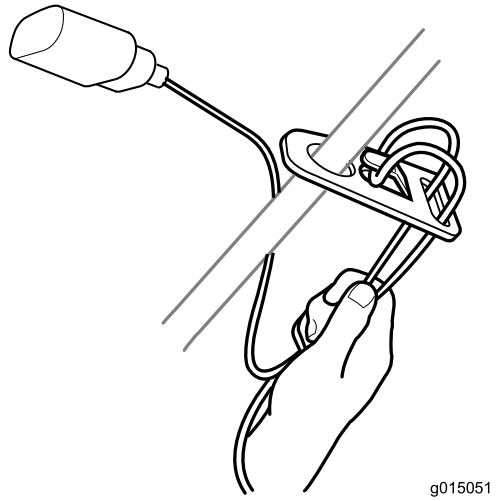


**Bild 7**

2. Stecken Sie das Verlängerungskabel in die Buchse am Rasenmäher.

   **Hinweis:** Ziehen Sie das Verlängerungskabel nicht durch Ziehen am Kabel ab. Fassen Sie den Stecker und nicht das Kabel an, wenn Sie das Kabel abschließen möchten.

**⚠ WARNUNG:**

**Das Elektrokabel kann beschädigt werden und einen Schlag oder Brand verursachen.**

**Prüfen Sie das Elektrokabel gründlich, bevor Sie den Rasenmäher einsetzen. Setzen Sie den Rasenmäher nicht ein, wenn das Kabel beschädigt ist. Lassen Sie das Kabel sofort von einem offiziellen Vertragshändler von Toro auswechseln oder reparieren.**

## Planen des Mähmusters

Wenn Sie sich an das vorgeschlagene Mähmuster halten, verringern Sie das Risiko, mit dem Rasenmäher über das Kabel zu fahren. Außerdem wird das Kabel nicht unnötig abgenutzt. Achten Sie darauf, dass sich das Kabel nicht um Bäume, Sträucher oder andere Hindernisse wickelt.

Fangen Sie das Mähen in der Nähe der Steckdose an. Mähen Sie hin und her und mähen Sie mit größerer Distanz zur Steckdose (Bild 8).

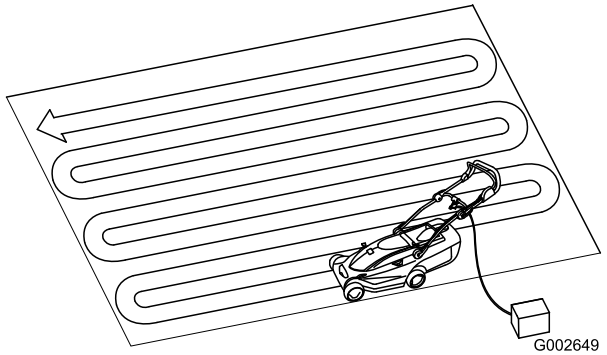


**Bild 8**

## Anlassen des Motors

**⚠ WARNUNG:**

**Warten Sie, bis der Motor ganz zum Stillstand gekommen ist, bevor Sie ihn neu starten. Sonst könnte der Motor beschädigt werden und das Mähwerk unsicher sein.**

1. Schließen Sie das Verlängerungskabel am Rasenmäher (falls zutreffend) an.
2. Stecken Sie das andere Ende des Kabel in eine Steckdose.
3. Drücken Sie die Taste rechts am Bügel und halten Sie sie gedrückt (Bild 9).

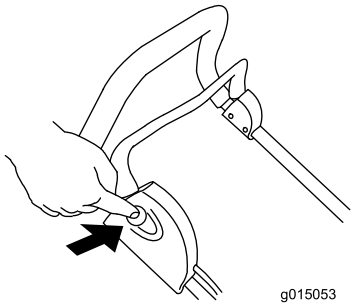


**Bild 9**

4. Ziehen Sie den Schaltbügel bei gedrückter Taste zum Bügel (Bild 10).

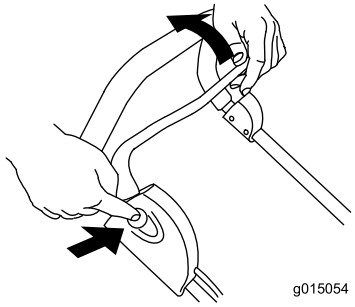


**Bild 10**

5. Halten Sie den Schaltbügel zum Bügel und lassen Sie die Taste los (Bild 11).

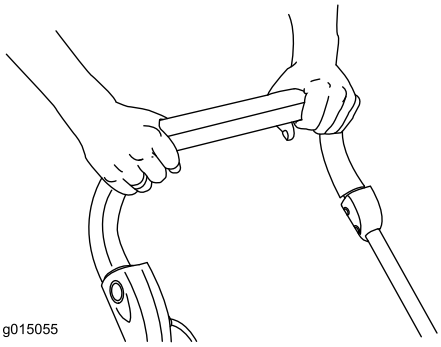


**Bild 11**

# Abstellen des Motors

1. Lassen Sie den Schaltbügel los (Bild 12).

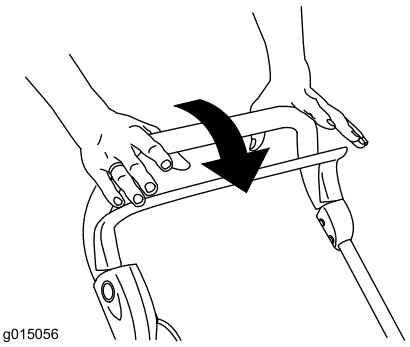


**Bild 12**

2. Schließen Sie den Rasenmäher von der Steckdose ab, wenn Sie den Rasenmäher unbeaufsichtigt lassen.

# Einstellen der Schnitthöhe

**⚠ GEFAHR**

**Beim Einstellen der Schnitthöhenhebel können Ihre Hände und Füße ein sich drehendes Messer berühren; dies kann zu schweren Verletzungen führen.**

**Stellen Sie den Motor ab und warten Sie den Stillstand aller beweglichen Teile ab, bevor Sie die Schnitthöhe einstellen.**

1. Stellen Sie den Motor ab und warten Sie, bis alle beweglichen Teile zum Stillstand gekommen sind.
2. Ziehen Sie den Schnitthöhenhebel aus dem Schlitz und versetzen sie ihn nach vorne oder hinten in den gewünschten Schlitz (Bild 13).

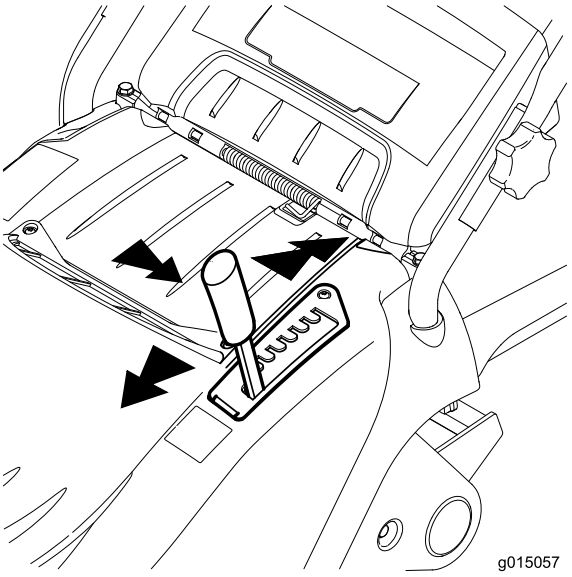


**Bild 13**

# Sammeln des Schnittguts

Setzen Sie den Fangkorb ein, um das Schnittgut zu sammeln.

1. Öffnen Sie die Heckklappe, entfernen Sie den Mulchverschluss (Bild 15) und setzen Sie den Fangkorb auf die Nieten (Bild 14).

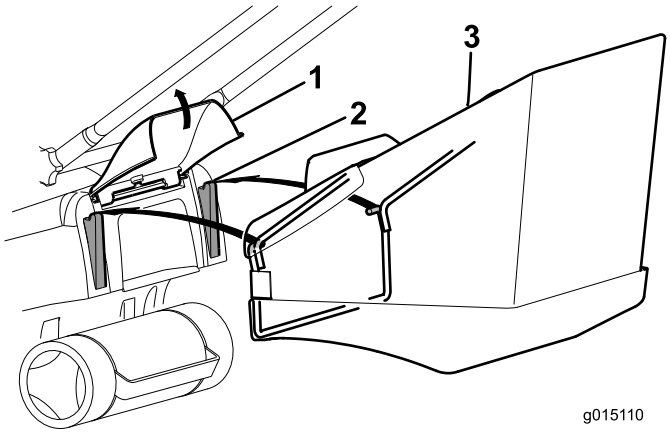


**Bild 14**

1. Heckklappe
2. Niete
3. Fangkorb

2. Lassen Sie die hintere Klappe wieder los.
3. Mähen Sie mit dem eingehängtem Fangkorb.
4. Wenn der Grasfangkorb voll ist, stellen Sie den Motor ab, nehmen den Grasfangkorb ab und leeren ihn.

**Hinweis:** Zum Umstellen von Fangkorb zu Recycler müssen Sie den Fangkorb abnehmen und den Mulchverschluss wieder einsetzen, den Sie in Schritt 1 abgenommen haben (Bild 15).

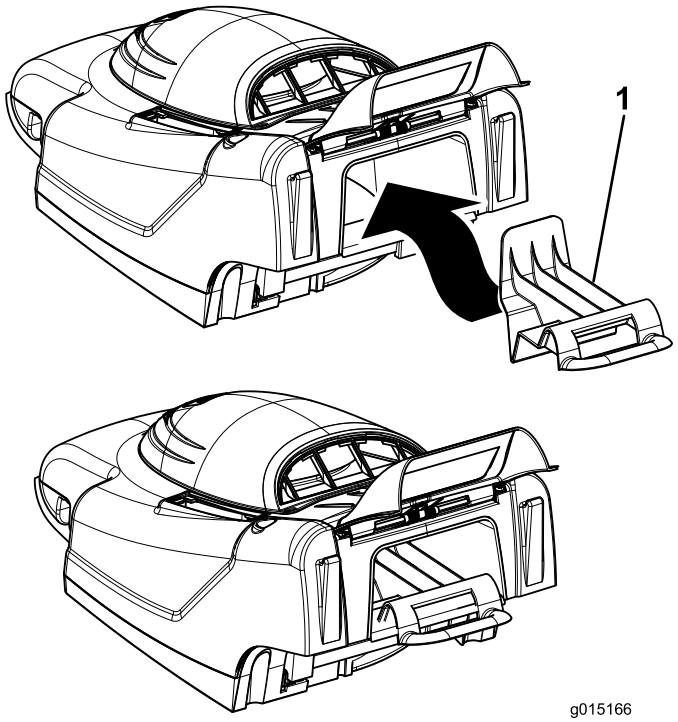


**Bild 15**

Bild zeigt Modell 21180

1. Mulchverschluss

## Tipps zum Rasenmähen

Halten Sie sich an diese Anweisungen, wenn Sie Gras schneiden, um die besten Mähergebnisse und das beste Schnittbild zu erhalten.

- Halten Sie die Messer während der ganzen Mähsaison **scharf**.
- **Mähen Sie nur trockenes Gras.** Nasses Gras neigt zum Verklumpen im Garten und kann ein Verstopfen des Rasenmähers und ein Abstellen des Motors verursachen. Das Gras oder Laub kann auch rutschig sein, sodass Sie rutschen oder fallen können.
- Stellen Sie beim Mähen einer Schnittbreite sicher, dass Sie eine Überschneidung von ungefähr 4 cm haben.
- Wenn Sie sehr hohes Gras schneiden, sollten Sie zuerst mit der höchsten Schnitthöhe und einer langsamen Gehgeschwindigkeit schneiden. Mähen Sie dann noch einmal mit einer niedrigeren Einstellung, um das beste Schnittbild zu erhalten.
- Probieren Sie bei einem unbefriedigenden Erscheinungsbild der Rasenfläche eine der folgenden Abhilfen aus:
  - Schärfen Sie das Messer.
  - Gehen Sie beim Mähen langsamer.
  - Stellen Sie eine höhere Schnitthöhe am Rasenmäher ein.
  - Mähen Sie häufiger.
  - Lassen Sie die Bahnen überlappen, anstelle bei jedem Gang eine neue Bahn zu mähen.

# Wartung

Dieses Produkt von Toro wurde speziell entwickelt, um Ihnen viele Jahre problemlos zu dienen. Sollte das Gerät repariert werden müssen, bringen Sie es zu einem offiziellen Vertragshändler von Toro.

**⚠ WARNUNG:**

**Wenn der Rasenmäher an eine Steckdose angeschlossen ist, kann er verwendet werden. Der Rasenmäher könnte aus Versehen gestartet werden und Sie oder andere Personen schwer verletzen.**

**Schließen Sie den Rasenmäher immer von der Steckdose ab, wenn Sie den Rasenmäher unbeaufsichtigt lassen.**

## Doppelt isolierte Geräte

Bei einem doppelt isoliertem Gerät werden anstelle von einer Erde zwei Isolierungen eingesetzt. Keine Erde ist an einem doppelt isoliertem Gerät vorhanden. Es sollte auch keine Erde dem Gerät hinzugefügt werden. Reparaturen an einem doppelt isoliertem Gerät müssen sorgfältig und mit Kenntnis des Systems ausgeführt werden. Diese Arbeiten sollten nur von fachlich geschulten Personal bei einem offiziellen Vertragshändler von Toro ausgeführt werden. Ersatzteile für ein doppelt isoliertes Gerät müssen identisch zu dem Teil sein, das Sie ersetzen. Ein doppelt isoliertes Gerät ist mit den Worten Doppelisolierung“ oder Doppelt isoliert“ markiert. Das Symbol (Rechteck in einem Rechteck) ⧈ kann auch auf dem Gerät vorhanden sein.

## Reinigen des Rasenmähergehäuses

Reinigen Sie das Rasenmähergehäuse nach jedem Einsatz.

Stellen Sie den Motor ab, bevor Sie mit den Reinigungsarbeiten beginnen, warten Sie bis alle beweglichen Teile zum Stillstand gekommen sind und schließen Sie den Rasenmäher von der Steckdose ab.

**Wichtig: Reinigen Sie den Rasenmäher nicht mit Wasser. Feuchtigkeit kann im Rasenmäher zurück bleiben und zu Korrosion bei den internen Teilen führen.**

- Reinigen Sie die Unterseite des Mähwerkgehäuses. Entfernen Sie die Schmutz- und Schnittgutrückstände mit einem Hartholzschaber bzw. einer Bürste (Bild 16).

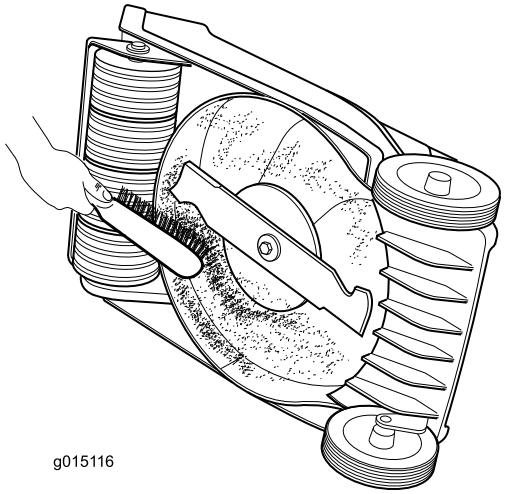


**Bild 16**

- Entfernen Sie Rückstände von den Entlüftungsschlitzen oben am Rasenmähergehäuse.
- Entfernen Sie alle Rückstände am Rasenmähergehäuse mit einer Bürste.
- Prüfen Sie die Steckdose auf Schmelz- oder Überhitzungsanzeichen. Alte, abgenutzte Stecker von Verlängerungskabeln, die lose in der Steckdose sitzen, können aufgrund des schlechten Kontakts zum Überhitzen führen. Wechseln Sie beschädigte Verlängerungskabel sofort aus.

# Schmieren der Maschine

Schmieren Sie die Räder, Gestänge und Drehpunkte nach jeweils 25 Betriebsstunden mit Motoröl ein (Bild 17).

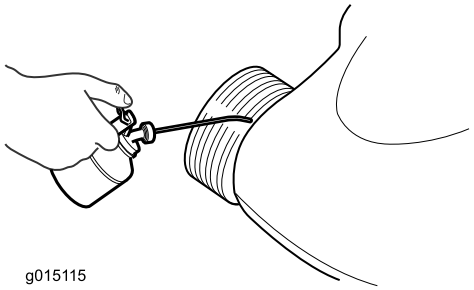


**Bild 17**

# Warten des Messers

Mähen Sie immer mit einem scharfen Messer. Ein scharfes Messer mäht sauber, ohne Grashalme zu zerreißen oder zu zerschnetzeln.

Ersetzen Sie das Messer nur durch ein Originalmesser von Toro.

**⚠ WARNUNG:**

**Der Rasenmäher könnte aus Versehen gestartet werden und Sie oder andere Personen schwer verletzen.**

**Schließen Sie den Rasenmäher von der Steckdose ab, bevor Sie das Messer prüfen, abnehmen oder auswechseln.**

1. Stellen Sie den Motor ab und warten Sie, bis alle beweglichen Teile zum Stillstand gekommen sind.
2. Schließen Sie den Rasenmäher von der Steckdose ab.
3. Kippen Sie den Rasenmäher seitlich.
4. Prüfen Sie vorsichtig die Schärfe und Abnutzung des Messers, besonders an den Stellen, an denen sich flache und gebogene Teile berühren. Wenn Sie Abnutzungen feststellen, sollten Sie das Messer auswechseln.

   **Hinweis:** Montieren Sie für die optimale Leistung vor dem Saisonbeginn ein neues Messer. Feilen Sie während der Saison kleine Kerben am Messer aus, um die Schnittkante zu erhalten.

**⚠ GEFAHR**

**Ein abgenutztes oder defektes Messer kann zerbrechen. Messerstücke, die ausgeschleudert werden, können den Bediener oder Unbeteiligte treffen und schwere oder tödliche Verletzungen verursachen.**

**Prüfen Sie das Messer regelmäßig auf Abnutzung und Beschädigung und wechseln Sie ein abgenutztes oder beschädigtes Messer aus.**

## Entfernen des Messers

1. Fassen Sie das Ende des Messers mit einem stark wattierten Handschuh oder einem Lappen an (Bild 18).

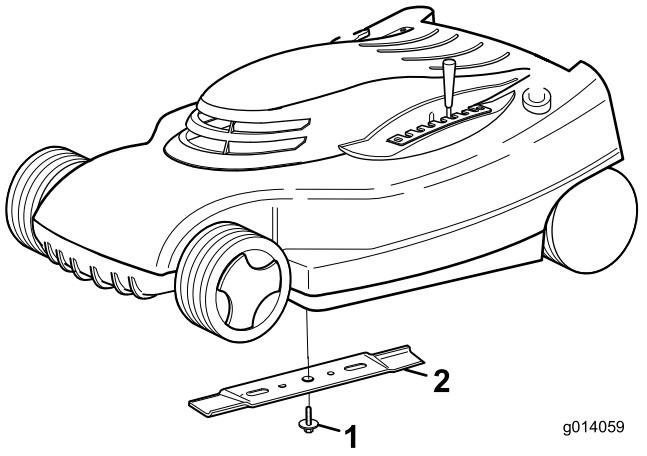


**Bild 18**

1. Messerschraube
2. Messer

2. Entfernen Sie die Messerschraube und das Schnittmesser.

   **Wichtig: Wenn sich der Messeradapter löst, stellen Sie sicher, dass Sie ihn montieren, bevor Sie das Messer und die Messerschraube einsetzen. Wenn Sie den Rasenmäher ohne Messeradapter einsetzen, wird der Mäher beschädigt.**

## Schärfen des Messers

Schärfen Sie die Oberseite des Messers mit einer Feile und erhalten Sie den ursprünglichen Schnittwinkel.

**Hinweis:** Das Messer bleibt ausgewuchtet, wenn Sie die gleiche Menge Metall von beiden Schnittkanten entfernen.

**Wichtig: Überprüfen Sie die Auswuchtung des Schnittmessers auf einer Ausgleichsmaschine. Ihr Fachhändler führt Auswuchter zu günstigen Preisen. Ein ausgewuchtetes Messer bleibt horizontal, ein nicht ausgewuchtetes Messer senkt sich nach einer Seite ab. Wenn das Messer nicht ausgewuchtet ist, feilen Sie von der schweren Seite des Messers mehr von der Schnittkante ab.**

## Montieren des Messers

Montieren Sie ein scharfes, ausgewuchtetes Messer und die Messerschraube. Die Windflügel müssen nach oben in Richtung Rasenmähergehäuse weisen. Ziehen Sie die Schnittmesserschraube auf 20 Nm.

# Warten der Ein-/Ausschaltanlage und der Messerbremsanlage

Der Motor und das Messer stellen 3 Sekunden nach dem Loslassen des Schaltbügels ab. Stellen Sie vor jedem Einsatz des Rasenmähers sicher, dass der Schaltbügel richtig funktioniert. Wenn das Messer nicht innerhalb von 3 Sekunden abstellt, oder Sie ein Geräusch hören, dass Metall auf Metall schleift oder kratzt, wenn Sie den Schaltbügel loslassen, wenden Sie sich an den offiziellen Vertragshändler von Toro. Dieselben Empfehlungen gelten, wenn Sie bei der Verwendung des Rasenmähers starke Vibrationen spüren.

# Einlagerung

1. Reinigen Sie das Mähergehäuse.
2. Prüfen Sie den Messerzustand.
3. Klappen Sie den Bügel zusammen, wie in Bild 19 und Bild 20 dargestellt (abhängig vom Modell).

   **Wichtig: Stellen Sie sicher, dass Sie die Steuerkabel beim Zusammenklappen des Bügels nicht einklemmen.**

**⚠ ACHTUNG**

**Die Bügel überschneiden sich beim Zusammen- und Auseinanderklappen wie eine Schere und Sie können sich die Finger einklemmen.**

**Halten Sie Ihre Finger von Drehpunkten und sich überkreuzenden Bügeln fern, wenn Sie die Bügel zusammen- oder auseinanderklappen.**

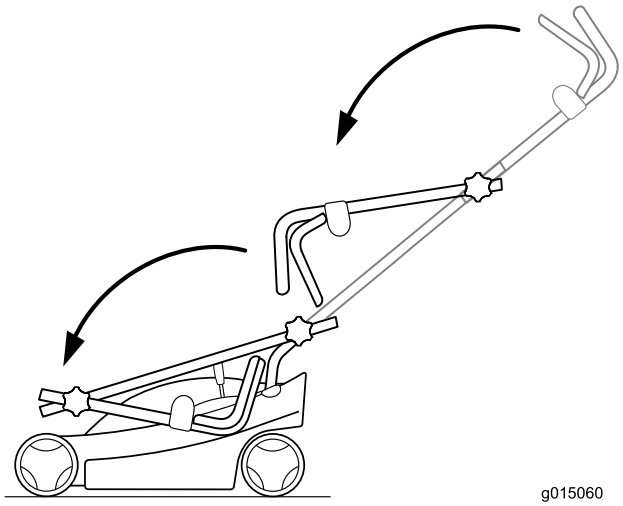


**Bild 19**
Modell 21180

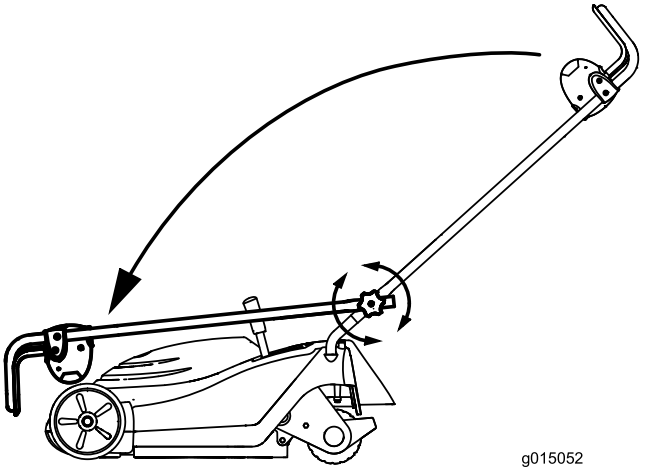


**Bild 20**
Modell 21190

4. Stellen Sie den Rasenmäher an einem kühlen, sauberen und trockenen Ort ab, der nicht für Kinder zugänglich ist.
5. Decken Sie den Rasenmäher ab, um ihn sauber und geschützt zu halten.

# Fehlersuche und -behebung

| Problem | Mögliche Ursache | Behebungsmaßnahme |
|---|---|---|
| Motor springt nicht an | 1. Das Verlängerungskabel ist nicht am Rasenmäher angeschlossen. | 1. Schließen Sie das Verlängerungskabel am Rasenmäher an und stecken Sie das andere Ende des Kabels in eine normale Steckdose. |
| | 2. Das Verlängerungskabel ist beschädigt. | 2. Prüfen Sie das Verlängerungskabel und reparieren Sie beschädigte Kabel. |
| | 3. Die Sicherung oder der Schutzschalter ist durchgebrannt. | 3. Prüfen Sie die Sicherung an der Steckdose oder den Schutzschalter. |
| Motor springt schwer an oder verliert Leistung. | 1. Der Auswurfkanal des Rasenmähers ist verstopft. | 1. Reinigen Sie den Auswurfkanal des Rasenmähers. |
| | 2. Die Unterseite des Mähwerkgehäuses muss gesäubert werden. | 2. Reinigen Sie die Unterseite des Mähwerkgehäuses. |
| | 3. Die Schnitthöhe ist zu niedrig. | 3. Stellen Sie die Schnitthöhe des Mähers höher und lassen Sie den Motor wieder an. |
| Der Rasenmäher oder der Motor vibrieren stark. | 1. Das Messer ist nicht ausgewuchtet. | 1. Wuchten Sie das Messer aus. |
| | 2. Die Befestigungsschraube des Messers ist lose. | 2. Ziehen Sie die Befestigungsschraube des Messers an. |
| | 3. Der Auswurfkanal des Rasenmähers ist verstopft. | 3. Reinigen Sie den Auswurfkanal des Rasenmähers. |
| | 4. Die Unterseite des Mähwerkgehäuses muss gesäubert werden. | 4. Reinigen Sie die Unterseite des Mähwerkes. |
| | 5. Die Motorbefestigungsschrauben sind lose. | 5. Ziehen Sie die Motorbefestigungs-schrauben an. |
| Ungleichmäßiges Schnittmuster | 1. Das Messer ist stumpf oder nicht ausgewuchtet. | 1. Schärfen und wuchten Sie das Messer aus. |
| | 2. Sie mähen bei jedem Mähen dasselbe Muster. | 2. Ändern Sie das Mähmuster. |
| | 3. Die Unterseite des Mähwerkgehäuses muss gesäubert werden. | 3. Reinigen Sie die Unterseite des Mähwerkes. |
| Der Auswurfkanal verstopft | 1. Die Schnitthöhe ist zu niedrig. | 1. Verwenden Sie eine höhere Schnitthöhe. |
| | 2. Sie mähen nasses Gras. | 2. Lassen Sie das Gras vor dem Mähen abtrocknen. |
| | 3. Die Unterseite des Mähwerkgehäuses muss gesäubert werden. | 3. Reinigen Sie die Unterseite des Mähwerkes. |

# Internationale Händlerliste

| Vertragshändler: | Land: | Telefonnummer: |
|---|---|---|
| Atlantis Su ve Sulama Sisstemleri Lt | Türkei | 90 216 344 86 74 |
| Balama Prima Engineering Equip. | Hongkong | 852 2155 2163 |
| B-Ray Corporation | Korea | 82 32 551 2076 |
| Casco Sales Company | Puerto Rico | 787 7888383 |
| Ceres S.A. | Costa Rica | 506 2391138 |
| CSSC Turf Equipment (pvt) Ltd. | Sri Lanka | 94 11 2746100 |
| Cyril Johnston & Co. | Nordirland | 44 2890 813 121 |
| Equiver | Mexiko | 52 55 539 95444 |
| Femco S.A. | Guatemala | 502 442 3277 |
| G.Y.K. Company Ltd. | Japan | 81 726 325 861 |
| Geomechaniki of Athens | Griechenland | 30 10 935 0054 |
| Guandong Golden Star | China | 86 20 876 51338 |
| Hako Ground and Garden | Schweden | 46 35 10 0000 |
| Hako Ground and Garden | Norwegen | 47 22 90 7760 |
| Hayter Limited (U.K.) | Großbritannien | 44 1279 723 444 |
| Hydroturf Int. Co Dubai | Vereinigte Arabische Emirate | 97 14 347 9479 |
| Hydroturf Egypt LLC | Ägypten | 202 519 4308 |
| Ibea S.P.A. | Italien | 39 0331 853611 |
| Irriamc | Portugal | 351 21 238 8260 |
| Irrigation Products Int'l Pvt Ltd. | Indien | 86 22 83960789 |
| Jean Heybroek b.v. | Niederlande | 31 30 639 4611 |
| Lely (U.K.) Limited | Großbritannien | 44 1480 226 800 |
| Maquiver S.A. | Kolumbien | 57 1 236 4079 |
| Maruyama Mfg. Co. Inc. | Japan | 81 3 3252 2285 |
| Metra Kft | Ungarn | 36 1 326 3880 |
| Mountfield a.s. | Tschechische Republik | 420 255 704 220 |
| Munditol S.A. | Argentinien | 54 11 4 821 9999 |
| Oslinger Turf Equipment SA | Ecuador | 593 4 239 6970 |
| Oy Hako Ground and Garden Ab | Finnland | 358 987 00733 |
| Parkland Products Ltd. | Neuseeland | 64 3 34 93760 |
| Prochaska & Cie | Österreich | 43 1 278 5100 |
| RT Cohen 2004 Ltd. | Israel | 972 986 17979 |
| Riversa | Spanien | 34 9 52 83 7500 |
| Sc Svend Carlsen A/S | Dänemark | 45 66 109 200 |
| Solvert S.A.S. | Frankreich | 33 1 30 81 77 00 |
| Spypros Stavrinides Limited | Zypern | 357 22 434131 |
| Surge Systems India Limited | Indien | 91 1 292299901 |
| T-Markt Logistics Ltd. | Ungarn | 36 26 525 500 |
| Toro Australia | Australien | 61 3 9580 7355 |
| Toro Europe BVBA | Belgien | 32 14 562 960 |

# Die Garantie von Toro

## Bedingungen und abgedeckte Produkte

The Toro Company und die Vertragshändler, die Toro Warranty Company, gewährleisten dem Erstkäufer* im Rahmen eines gegenseitigen Abkommens die aufgeführten Produkte von Toro, zu reparieren, wenn die Produkte Material- oder Herstellungsfehler aufweisen.

Die folgenden Garantiezeiträume gelten ab dem Kaufdatum:

| Produkte | Garantiezeitraum |
|---|---|
| Handrasenmäher mit Selbstantrieb | 2-jährige eingeschränkte Garantie |
| • Stahlmähwerk | 90 Tage bei kommerzieller Verwendung<br>2 Jahre bei Privatpersonen-Verwendung[2] |
| • Motor | 2-jährige Startgarantie (GTS)<br>Siehe Garantie des Motorherstellers[1] |
| • Antrieb | 3 Jahre |
| Tragbare Elektroprodukte | 2-jährige eingeschränkte Garantie |
| Schneefräsen | 2-jährige eingeschränkte Garantie |
| • Einstufig | 45 Tage bei kommerzieller Verwendung<br>2 Jahre bei Privatpersonen-Verwendung[2] |
| • Zweistufig | 45 Tage bei kommerzieller Verwendung<br>2 Jahre bei Privatpersonen-Verwendung[2] |
| • Elektrisch | 2 Jahre bei Privatpersonen-Verwendung[2] |
| Alle Geräte unten | |
| • Motor | Siehe Garantie des Motorherstellers[1] |
| • Batterie | 90 Tage auf Ersatzteile und Lohn<br>1 Jahr nur auf Ersatzteile |
| • Zubehör | 1 Jahr |
| Aufsitzrasenmäher mit Heckmotor | 90 Tage bei kommerzieller Verwendung<br>2 Jahre bei Privatpersonen-Verwendung[2] |
| Rasen- und Gartentraktore | 90 Tage bei kommerzieller Verwendung<br>2 Jahre bei Privatpersonen-Verwendung[2] |
| TimeCutter Z Rasenmäher | 30 Tage bei kommerzieller Verwendung<br>3 Jahre bei Privatpersonen-Verwendung[2] |
| TITAN-Rasenmäher | 3 Jahre oder 240 Stunden[3] |
| • Rahmen | Lebenslang (nur Erstkäufer)[4] |
| TITAN MX-Rasenmäher Mowers | 3 Jahre oder 400 Stunden[3] |
| • Rahmen | Lebenslang (nur Erstkäufer)[4] |

*Originalkäufer ist die Person, die das Toro Produkt neu gekauft hat.

[1]Einige Motoren, die in Toro Produkten eingesetzt werden, haben eine Garantie vom Motorhersteller.

[2]Normaler Privatgebrauch bedeutet die Verwendung des Produktes auf demselben Grundstück wie das Eigenheim. Der Einsatz an mehreren Standorten wird als kommerzieller Gebrauch eingestuft, und in diesen Situationen würde die kommerzielle Garantie gelten.

[3]Je nach dem, was zuerst eintritt.

[4]Lebenslange Rahmengarantie: Wenn der Hauptrahmen, der aus den geschweißten Teilen besteht, die die Traktorstruktur ergeben, an der andere Bestandteile, u. a. der Motor, befestigt sind, bei normalen Gebrauch Risse zeigt oder bricht, wird er im Rahmen der Garantie (nach Ermessen von Toro) kostenfrei (keine Material- und Lohnkosten) repariert oder ausgewechselt. Ein Rahmenversagen aufgrund von Missbrauch oder nicht ausgeführten Reparaturen, die aufgrund von Rost oder Korrosion erforderlich sind, ist nicht abgedeckt.

Diese Garantie deckt die Lohn- und Materialkosten ab, Sie müssen die Transportkosten übernehmen.

Die Garantieansprüche werden ggf. abgelehnt, wenn der Betriebsstundenzähler abgeschlossen oder modifiziert wurde oder Zeichen einer Modifizierung aufweist.

## Verantwortung des Eigentümers

Sie müssen das Produkt von Toro pflegen und die in der *Bedienungsanleitung* aufgeführten Wartungsarbeiten ausführen. Für solche Routinewartungsarbeiten, die von Ihnen oder einem Händler durchgeführt werden, kommen Sie auf.

## Anweisungen für die Inanspruchnahme von Wartungsarbeiten unter Garantie

Halten Sie dieses Verfahren ein, wenn Sie der Meinung sind, dass Ihre Produkte von Toro Material- oder Herstellungsfehler aufweisen.

1. Wenden Sie sich an die Verkaufsstelle, um einen Kundendienst für das Produkt zu vereinbaren. Wenn Sie den Verkäufer nicht kontaktieren können, können Sie sich auch an jeden offiziellen Vertragshändler von Toro wenden.
2. Bringen Sie das Produkt zum Händler und legen Sie ihm einen Kaufnachweis (Rechnung) vor. Wenn Sie mit der Analyse oder dem Support des Vertragshändlers nicht zufrieden sind, wenden Sie sich an uns unter:

   Customer Care Department, RLC Division
   The Toro Company
   8111 Lyndale Avenue South
   Bloomington, MN 55420-1196
   Manager: Technical Product Support: 001-952-887-8248

   Siehe beiliegende Liste der Vertragshändler

## Nicht von der Garantie abgedeckte Punkte und Bedingungen

Diese ausdrückliche Garantie schließt Folgendes aus:

- Kosten für regelmäßige Wartungsarbeiten oder Teile, die sich abnutzen, wie z. B. Messer, Rotormesser (Schaufeln), Abstreifermesser, Riemen Kraftstoff, Schmiermittel, Ölwechsel, Zündkerzen, Einstellen der Kabel, des Gestänges oder der Bremsen
- Jedes Produkt oder Teil, das modifiziert oder missbraucht wurde und aufgrund eines Unfalls oder fehlender Wartung ersetzt oder repariert werden muss
- Reparaturen, die aufgrund von Nichtverwenden von frischem Kraftstoff (weniger als ein Monat) oder falscher Vorbereitung des Geräts vor einer Einlagerung von mehr als einem Monaten zurückzuführen sind.
- Motor und Getriebe. Diese Teile werden von den entsprechenden Herstellergarantien mit eigenen allgemeinen Geschäftsbedingungen abgedeckt

Alle von diesen Garantien abgedeckten Reparaturen müssen von einem offiziellen Toro Vertragshändler mit den offiziellen Ersatzteilen von Toro ausgeführt werden.

## Allgemeine Bedingungen

Für den Käufer gelten die gesetzlichen Vorschriften jedes Landes. Die Rechte, die dem Käufer aus diesen gesetzlichen Vorschriften zustehen, werden nicht von dieser Garantie eingeschränkt.