Form No. 3368-766 Rev A

TORO®

Count on it.

Gebruikershandleiding

GrandStand® maaier

Met een TURBO FORCE® maaidek van 91 cm

Modelnr.: 74534TE—Serienr.: 310000001 en hoger

Modelnr.: 74536TE—Serienr.: 310000001 en hoger

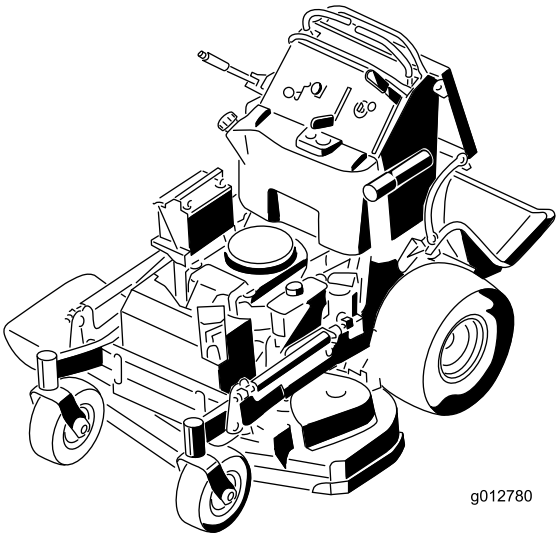

Om uw product te registreren of om een gebruikershandleiding of onderdelencatalogus te downloaden, gaat u naar www.Toro.com.

Vertaling van de oorspronkelijke tekst (NL)

Dit product voldoet aan alle relevante Europese richtlijnen, zie voor details de aparte productspecifieke conformiteitsverklaring.

Dit vonkontstekingssysteem is in overeenstemming met de Canadese ICES-002.

Inleiding

Deze maaitractor met draaiende messen is bedoeld voor gebruik door particulieren of professionele bestuurders. De machine is voornamelijk ontworpen voor het maaien van gras op goed onderhouden particuliere of commerciële gazons. De machine is niet ontworpen voor het maaien van borstelig gras of voor gebruik in de landbouw.

Lees deze informatie zorgvuldig door, zodat u weet hoe u de machine op de juiste wijze moet gebruiken en onderhouden en om schade aan de machine en letsel te voorkomen. U bent verantwoordelijk voor het juiste en veilige gebruik van de machine.

U kunt rechtstreeks contact opnemen met Toro via www.Toro.com voor informatie over producten en accessoires, om een dealer te vinden of om uw product te registreren.

Als u service, originele Toro-onderdelen of aanvullende informatie nodig hebt, kunt u contact opnemen met een erkende servicedealer of met de klantenservice van Toro U dient hierbij altijd het modelnummer en het serienummer van het product te vermelden. De locatie van het plaatje met het modelnummer en het serienummer van het product is aangegeven op Figuur 1. U kunt de nummers noteren in de ruimte hieronder.

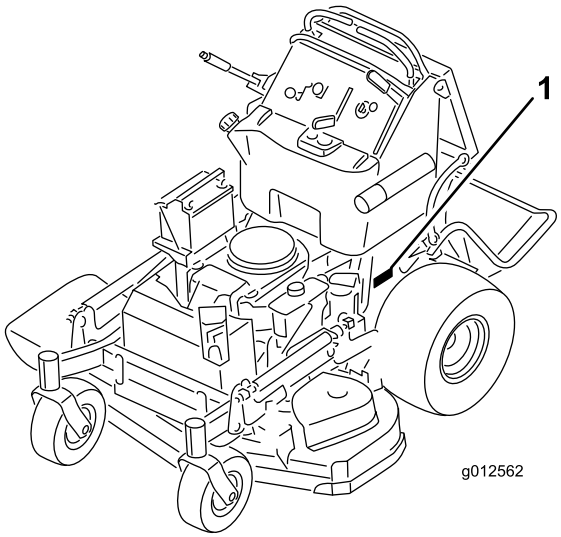

Figuur 1

1. Locatie van het modelnummer en het serienummer.

Modelnr.: _____

Serienr.: _____

Er worden in deze handleiding een aantal mogelijke gevaren en een aantal veiligheidsberichten genoemd met het volgende veiligheidssymbool (Figuur 2) dat duidt op een gevaarlijke situatie die zwaar lichamelijk letsel of de dood tot gevolg kan hebben wanneer de veiligheidsvoorschriften niet in acht worden genomen.

Figuur 2

1. Veiligheidssymbool

Er worden in deze handleiding een aantal mogelijke gevaren en een aantal veiligheidsberichten aangeduid met de volgende woorden:

- **Gevaar** duidt op een gevaarlijke situatie die **zeker** leidt tot ernstig letsel of overlijden als u de aanbevolen voorzorgsmaatregelen niet opvolgt.
- **Waarschuwing** duidt op een gevaarlijke situatie die **mogelijk** leidt tot ernstig letsel of overlijden als u de aanbevolen voorzorgsmaatregelen niet opvolgt.
- **Voorzichtig** duidt op een gevaarlijke situatie die mogelijk leidt tot letsel als u de aanbevolen voorzorgsmaatregelen niet opvolgt.

Er worden in deze handleiding nog twee woorden gebruikt om uw aandacht op bijzondere informatie te vestigen. **Belangrijk** attendeert u op bijzondere technische informatie en **Opmerking** duidt algemene informatie aan die bijzondere aandacht verdient.

Inhoud

Inleiding 2
Veiligheid 4
Algemene veiligheidsregels met betrekking tot de maaimachine 4
Toro Veilige bediening 6
Geluidsdruk 7
Geluidsniveau 7
Trillingsniveau voor model 74534TE 7
Trillingsniveau voor model 74536TE 7
Hellingsindicator 8
Veiligheids- en instructiestickers 9

© 2011—The Toro® Company
8111 Lyndale Avenue South
Bloomington, MN 55420

U kunt contact met ons opnemen op www.Toro.com.
Gedrukt in de VS.
Alle rechten voorbehouden

Algemeen overzicht van de machine 14
Bedieningsorganen 14
Specificaties 15
Gebruiksaanwijzing 16
Brandstof bijvullen 16
Motoroliepeil controleren 17
Een nieuwe machine inrijden 17
Veiligheid staat voorop 17
De parkeerrem gebruiken 17
De aftakasschakelaar bedienen 18
Het gas bedienen 18
De choke bedienen 19
De contactschakelaar bedienen 19
De toerenregelaar gebruiken 19
De brandstofafsluitklep gebruiken 20
De motor starten en stoppen 20
Het Veiligheidssysteem 22
Het platform bedienen 23
Vooruit en achteruitrijden 23
De machine stoppen 24
Machine met de hand duwen 25
Transport van de machine 25
Machine inladen 26
Het gras zijwaarts afvoeren of mulchen 27
Maaihoogte instellen 27
Afvoerplaat instellen 27
Stand van afvoerplaat instellen 28
Contragewichten gebruiken 29
Onderhoud 30
Aanbevolen onderhoudsschema 30
Procedures voorafgaande aan onderhoud 31
De maaier omhoog brengen om eenvoudig toegang te krijgen 31
Maak het stootkussen los om toegang te krijgen tot de achterzijde 32
Smering 33
Methode van smeren 33
Machine smeren 33
Draaipunten van de voorste zwenkwielen smeren 34
Zwenkwielnaven smeren 34
Onderhoud motor 35
Onderhoud van het luchtfilter 35
Motoroliepeil controleren. 36
Onderhoud van de bougie 38
Onderhoud brandstofsysteem 40
Brandstof aftappen uit de brandstoftank 40
Onderhoud van het brandstoffilter 40
Onderhoud elektrisch systeem 41
Onderhoud van de accu 41
Onderhoud van de zekeringen 43
Onderhoud aandrijfsysteem 43
De sporing afstellen 43
Bandenspanning controleren 44
Lager van draaipunt van zwenkwiel afstellen 45
Elektrische koppeling afstellen 45
Onderhoud koelsysteem 46
Luchtinlaatrooster reinigen 46
Het koelsysteem reinigen 46
Onderhouden remmen 47
Onderhoud van de rem 47
Onderhoud riemen 48
De riemen controleren 48
Maaidekriem vervangen op maaiers van 91,4 cm 48
Maaidekriemen vervangen op maaiers van 101,6 cm 49
Drijfriem van rechter maaidek vervangen 49
Drijfriem van linker maaidek vervangen 49
Aandrijfriem van pomp vervangen 50
Onderhoud bedieningsysteem 51
De rijhendelstanden afstellen 51
Onderhoud hydraulisch systeem 53
Onderhoud van het hydraulische systeem 53
Onderhoud van het maaidek 57
Onderhoud van de maaimessen 57
Maaidek horizontaal stellen 59
Grasgeleider vervangen 62
Reiniging 63
Onderkant van het maaidek reinigen 63
Afvalverwijdering 63
Stalling 63
Reinigen en opslaan 63
Problemen, oorzaak en remedie 65
Schema's 67

Veiligheid

Onjuist gebruik of onderhoud van deze maaier kan letsel tot gevolg hebben. Houd u aan deze veiligheidsinstructies om het risico op letsel te verminderen.

Toro heeft deze maaier ontworpen voor en getest op veilig gebruik. Als u zich echter niet houdt aan de volgende instructies kan dit lichamelijk letsel tot gevolg hebben.

Het is van essentieel belang dat u en eventuele andere gebruikers van de maaier de inhoud van deze handleiding lezen en begrijpen voordat de motor voor het eerst wordt gestart om maximale veiligheid en de beste prestaties te garanderen en zodat u kennis over het product opdoet. Let men name op het symbool voor veiligheidswaarschuwingen (Figuur 2) dat Voorzichtig, Waarschuwing of Gevaar - 'instructie voor persoonlijke veiligheid' kan betekenen. Zorg dat u de instructies leest en begrijpt, dit is belangrijk voor de veiligheid. Niet-naleving van de instructie kan leiden tot lichamelijk letsel.

Algemene veiligheidsregels met betrekking tot de maaimachine

De volgende instructies zijn ontleend aan de norm EN836:1997.

Deze machine kan handen en voeten afsnijden en voorwerpen uitwerpen. Als u de veiligheidsinstructies niet opvolgt, kan dit leiden tot ernstig of dodelijk letsel.

Instructie

- Lees deze handleiding aandachtig door voordat u de maaimachine gaat gebruiken. Zorg ervoor dat u vertrouwd raakt met bedieningsorganen en weet hoe u de machine moet gebruiken.
- Laat nooit kinderen of personen die de instructies niet kennen, de maaimachine gebruiken. Voor de bestuurder kan een wettelijke minimumleeftijd gelden.
- Onthoud dat de bestuurder verantwoordelijk is voor ongevallen of schade aan andere personen of hun eigendommen.
- Zorg ervoor dat u de uitleg over alle pictogrammen op de maaimachine en in de instructies hebt gelezen en begrepen.
- Het is niet toegestaan passagiers te vervoeren.
- Elke gebruiker moet ervoor zorgen dat hij of zij professionele en praktische instructie krijgt.
- Wees zorgvuldig en geconcentreerd bij het werken met machines.
- Als de machine op een helling begint te glijden, kan dat niet met de rem worden gecorrigeerd.

  De belangrijkste oorzaken voor het verliezen van de controle zijn:

  – onvoldoende grip van de wielen
  – te snel rijden
  – onjuist gebruik van de rem
  – het type machine is niet geschikt voor het specifieke werk
  – zich onvoldoende bewust zijn van de specifieke omstandigheden van het terrein, met name op hellingen
  – verkeerde gewichtsverdeling

Benzine

WAARSCHUWING: brandstof is licht ontvlambaar. Neem de volgende voorzorgsmaatregelen.

- Bewaar brandstof uitsluitend in tanks of blikken die daar speciaal voor bedoeld zijn.
- Vul de brandstoftank nooit binnenshuis; tijdens het bijvullen niet roken.
- Vul indien nodig brandstof bij voordat u de motor aanzet. Nooit de dop van de brandstoftank verwijderen of brandstof bijvullen als de motor loopt of heet is.
- Probeer de motor niet te starten als er brandstof is gemorst. Verwijder de machine dan uit de buurt van de plek waar is gemorst, en voorkom elke vorm van open vuur of vonken totdat de brandstofdampen volledig zijn verdwenen.
- Doe steeds de dop weer zorgvuldig op brandstoftanks en -containers.

Vóór ingebruikname

- Draag tijdens het maaien altijd een lange broek en stevige schoenen. Draag geen schoenen met open tenen en loop niet op blote voeten.
- Inspecteer het terrein waarop u de maaimachine gaat gebruiken grondig en verwijder alle stenen, takken, draden, botten of andere vreemde voorwerpen.
- Controleer vóór gebruik altijd of de beschermplaten en veiligheidsvoorzieningen zoals grasgeleiders en

grasvangers, op hun plaats zitten en naar behoren werken.

- Controleer vóór het gebruik de messen, bevestigingsbouten en het maaimechanisme altijd op sporen van slijtage of beschadiging. Vervang versleten of beschadigde messen en bouten altijd als complete set om een goede balans te behouden.

Starten

- Schakel alle mes- en aandrijfkoppelingen uit en zet de versnelling in de neutraalstand voordat u de motor start.
- Houd u bij het starten of aanzetten van de motor zorgvuldig aan de voorschriften en houd uw voeten uit de buurt van de maaimes(sen) en niet vóór de afvoeropening.

Gebruiksaanwijzing

- Bliksem kan ernstig of dodelijk letsel veroorzaken. Als u bliksem ziet of donder hoort in het gebied, gebruik de machine dan niet; ga schuilen.
- Houd iedereen weg uit het gebied waarin u de machine gebruikt, met name kinderen en huisdieren.
- Maai uitsluitend bij daglicht of goed kunstlicht.
- Voorkom indien mogelijk maaien van nat gras.
- Let op kuilen in het terrein en andere verborgen gevaren.
- Let erop dat de afvoeropening nooit naar omstanders gericht is.
- Houd handen en voeten uit de buurt van draaiende onderdelen. Blijf altijd uit de buurt van de afvoeropening.
- Ga zeer voorzichtig te werk als u een loopmaaimachine achteruitrijdt of naar u toetrekt.
- Lopen, nooit rennen.
- Hellingen:
  - Maai niet op al te steile hellingen. Maai nooit op een helling van meer dan 15 graden.
  - Ga zeer voorzichtig te werk op hellingen.
  - Maai dwars over een helling, nooit helling op en af, en wees uiterst voorzichtig als u op een helling van richting verandert.
  - Zorg dat u op hellingen altijd stevig staat.
- Neem gas terug als u de tractie-koppeling inschakelt, vooral wanneer de machine in een hoge versnelling staat. Verminder de snelheid op een helling en in een scherpe bocht om te voorkomen dat de machine kantelt of dat u de controle over de machine verliest.
- Stop de messen als u oppervlakken oversteekt die niet met gras zijn begroeid en tijdens het transport van de maaimachine van en naar het te maaien gebied.
- Laat de motor nooit in een afgesloten ruimte lopen, omdat zich daar giftige koolmonoxidedampen kunnen verzamelen.
- Zet de motor af
  - als u de maaimachine achterlaat.
  - voordat u brandstof bijvult.
  - vóór verwijdering van de grasvanger.
- Zet de motor af en maak de bougiekabel los of verwijder het sleuteltje.
  - voordat u verstoppingen losmaakt of het uitwerpkanaal ontstopt.
  - voordat u de maaimachine controleert, reinigt of er werkzaamheden aan verricht.
  - als u een vreemd voorwerp heeft geraakt, moet u de maaimachine op beschadigingen controleren en reparaties uitvoeren voordat u de machine opnieuw start en weer in gebruik neemt.
  - als de maaimachine abnormaal trilt (direct controleren).
- Let op het verkeer als u in de buurt van een weg werkt of deze oversteekt.
- Voordat u de bestuurdersplaats verlaat
  - aftakas uitschakelen en werktuigen laten zakken.
  - versnelling in neutraalstand zetten en parkeerrem in werking stellen.
  - motor afzetten en sleuteltje uit het contact nemen.

Onderhoud en opslag

- Draai alle moeren, bouten en schroeven regelmatig strak aan, zodat de machine steeds veilig in gebruik is.
- Gebruik geen hoge druk als u werktuigen op de machine reinigt.
- Als er zich brandstof in de tank bevindt, mag u de machine niet opslaan in een afgesloten ruimte waar brandstofdampen in contact kunnen komen met open vuur of vonken.
- Laat de motor afkoelen voordat u de machine in een afgesloten ruimte stalt.
- Houd de motor, geluiddemper, accubehuizing en de brandstofopslagplaats vrij van overtollig vet, gras en bladeren om brandgevaar te verminderen.
- U moet de onderdelen van de grasvanger en de afvoergeleider veelvuldig controleren en, indien

nodig, vervangen door onderdelen die de fabrikant heeft aanbevolen.

- Vervang versleten of beschadigde onderdelen met het oog op een veilig gebruik.
- Vervang geluiddempers die gebreken vertonen.
- Als het nodig is de brandstoftank af te tappen, doe dit dan buiten.
- Verander de instellingen van de motor niet en voorkom overbelasting van de motor. Laat de motor niet met een te hoog toerental lopen omdat dit de kans op ongevallen kan vergroten.
- Let op dat bij machines met meerdere messen andere messen kunnen gaan draaien doordat u één mes draait.
- Wees voorzichtig als u de machine afstelt en voorkom dat uw vingers bekneld raken tussen de draaiende messen en de vaste onderdelen van de machine.
- **Om de beste prestaties te verkrijgen en er zeker van te zijn dat de machine veilig kan worden gebruikt, moet u ter vervanging altijd originele onderdelen en accessoires van Toro aanschaffen. Gebruik nooit *universele* onderdelen en accessoires; deze kunnen de veiligheid in gevaar brengen.**

Toro Veilige bediening

De volgende lijst bevat veiligheidsinstructies die specifiek zijn toegesneden op Toro producten en overige belangrijke veiligheidsinstructies.

Dit product kan handen of voeten afsnijden en voorwerpen uitwerpen. Volg altijd alle veiligheidsinstructies op om ernstig of mogelijk dodelijk letsel te voorkomen.

Toro heeft deze maaimachine ontworpen voor het maaien en fijnmaken van gras of, indien uitgerust met een grasvanger voor het verzamelen van gemaaid gras. Toepassing voor andere doeleinden dan deze kan gevaarlijk zijn voor de bestuurder of omstanders.

Algemeen gebruik

- Zorg ervoor dat er geen mensen in het gebied zijn voordat u gaat maaien. Zet de machine af als iemand het gebied betreedt.
- Raak geen onderdelen van de machine of werktuigen aan die tijdens het gebruik heet kunnen worden. Laat deze eerst afkoelen voordat u ze afstelt of er onderhouds- of reparatiewerkzaamheden op uitvoert.
- Gebruik uitsluitend door Toro goedgekeurde werktuigen. De garantie kan komen te vervallen als werktuigen worden gebruikt die niet zijn goedgekeurd.
- Let goed op dat er voldoende ruimte boven de machine is (denk aan takken, deuropeningen, elektrische kabels) voordat u onder een object werkt en zorg ervoor dat u dit niet raakt.
- Verminder uw snelheid voordat u een bocht maakt en wees extra voorzichtig.
- Wees voorzichtig bij het rijden in de buurt van stoepen, stenen, wortels of andere obstakels.
- Kijk achterom en omlaag voordat u achteruitrijdt om er zeker van te zijn dat de weg vrij is. Wees extra voorzichtig als u de machine in de achteruitstand bedient.
- Niet trekken aan de bedieningselementen, beweeg deze gelijkmatig.
- Het is niet toegestaan passagiers te vervoeren.

Maaien op hellingen

Wees voorzichtig op hellingen en hellingbanen. Als u zich onveilig voelt op een helling, maai deze dan niet.

- Verwijder obstakels zoals stenen, boomtakken, enz. uit het maaigebied.
- Kijk uit voor gaten, groeven of bulten. In hoog gras zijn obstakels niet altijd zichtbaar.
- Wees voorzichtig in de buurt van steile hellingen, greppels of dijken. De machine kan plotseling omslaan als een wiel over de rand van een klip of greppel komt, of als een rand afbrokkelt.
- Wees extra voorzichtig met grasvangers of andere werktuigen. Deze kunnen de machine minder stabiel maken.
- Voer alle bewegingen op hellingen langzaam en geleidelijk uit. Niet plotseling van snelheid of richting veranderen.
- Maai dwars op hellingen.

Onderhoud

- Sla de maaimachine of een brandstofvat nooit op in een ruimte waarin zich een open vuur bevindt, zoals een waakvlam van een boiler of een fornuis.
- Zorg ervoor dat moeren en bouten goed zijn vastgedraaid, in het bijzonder de bevestigingsbouten van het mes. Houd de machine in goede conditie.
- Knoei nooit met de veiligheidsvoorzieningen. Controleer voor elk gebruik of de veiligheidssystemen goed functioneren.

- Gebruik altijd originele onderdelen zodat de originele normen worden gehandhaafd.
- Controleer regelmatig de werking van de rem. Indien nodig moet u deze afstellen en een onderhoudsbeurt geven.

Geluidsdruk

Model 74534TE oefent een geluidsdruk van 88 dBA uit op het gehoor van de bestuurder (met een onzekerheidswaarde (K) van 1 dBA).

Model 74536TE oefent een geluidsdruk van 86 dBA uit op het gehoor van de bestuurder (met een onzekerheidswaarde (K) van 1 dBA).

De geluidsdruk is vastgesteld volgens de procedures in EN 836.

Geluidsniveau

Model 74534TE heeft een gegarandeerd geluidsniveau van 100 dBA met een onzekerheidswaarde (K) van 1 dBA.

Model 74536TE heeft een gegarandeerd geluidsniveau van 100 dBA met een onzekerheidswaarde (K) van 1 dBA.

Het geluidsniveau is vastgesteld volgens de procedures in ISO 11094.

Trillingsniveau voor model 74534TE

Hand-arm

Gemeten trillingsniveau voor de rechterhand = 0,8 m/s^2

Gemeten trillingsniveau voor de linkerhand = 0,6 m/s^2

Onzekerheidswaarde (K) = 0,4 m/s^2

De gemeten waarden zijn bepaald volgens de procedures in EN 836.

Gehele lichaam

Gemeten trillingsniveau = 0,79 m/s^2

Onzekerheidswaarde (K) = 0,39 m/s^2

De gemeten waarden zijn bepaald volgens de procedures in EN 836.

Trillingsniveau voor model 74536TE

Hand-arm

Gemeten trillingsniveau voor de rechterhand = 1,1 m/s^2

Gemeten trillingsniveau voor de linkerhand = 1,1 m/s^2

Onzekerheidswaarde (K) = 0,6 m/s^2

De gemeten waarden zijn bepaald volgens de procedures in EN 836.

Gehele lichaam

Gemeten trillingsniveau = 0,79 m/s^2

Onzekerheidswaarde (K) = 0,39 m/s^2

De gemeten waarden zijn bepaald volgens de procedures in EN 836.

Hellingsindicator

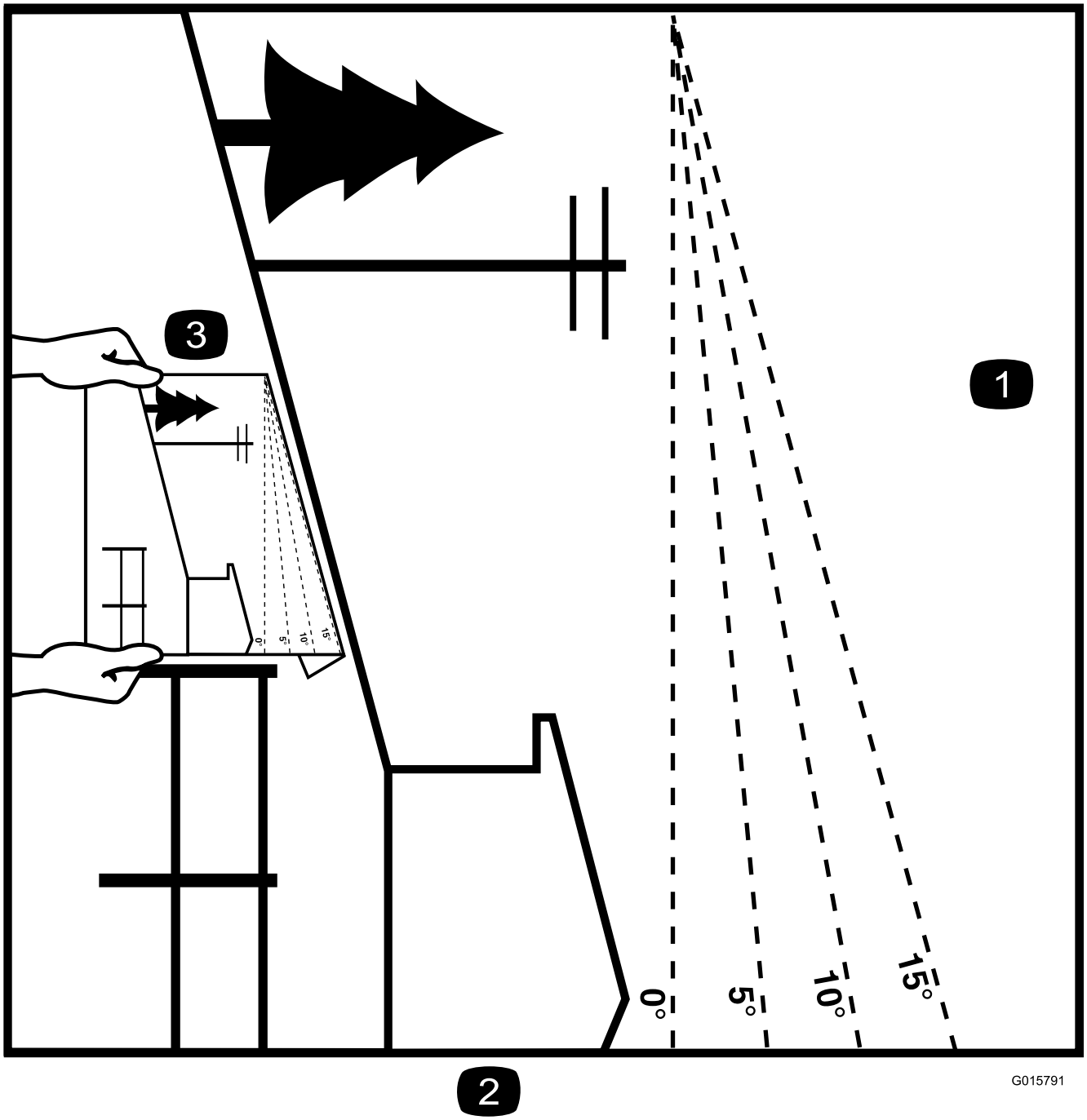

Figuur 3

Deze pagina mag worden gekopieerd voor persoonlijk gebruik.

1. De maximale hellingshoek waarbij u de machine veilig kunt gebruiken is **15 graden**. Gebruik het hellingsschema om de hellingshoek te bepalen voordat u de machine bedient. **Gebruik de machine niet op hellingen van meer dan 15 graden.** Langs de betreffende lijn van de aanbevolen hellingshoek vouwen.
2. Lijn deze rand uit met een verticaal oppervlak, bijvoorbeeld een boom, gebouw of hek.
3. Voorbeeld van het vergelijken van de hellingshoek met de gevouwen rand.

Veiligheids- en instructiestickers

Veiligheidsstickers en veiligheidsinstructies zijn gemakkelijk zichtbaar voor de bestuurder en bevinden zich bij plaatsen waar gevaar kan ontstaan. Vervang alle beschadigde of verdwenen stickers.

93-7010

1. De machine kan voorwerpen uitwerpen - Houd omstanders op een veilige afstand van de machine.
2. Machine kan voorwerpen uitwerpen – Zorg ervoor dat de grasgeleider op zijn plaats zit.
3. Handen of voeten kunnen worden gesneden/geamputeerd – Blijf uit de buurt van bewegende onderdelen.

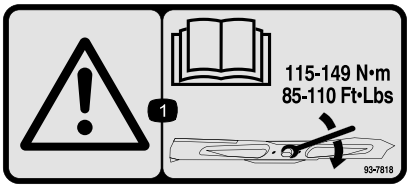

93-7818

1. Waarschuwing – Lees de *Gebruikershandleiding* voor instructies om de mesbout/moer vast te zetten met een torsie van 115–149 Nm.

Symbolen op accu

Sommige of alle symbolen staan op de accu

1. Explosiegevaar
2. Niet roken. Geen open vuur of vonken.
3. Risico van bijtende vloeistof/chemische brandwonden
4. Draag oogbescherming.
5. Lees de *Gebruikershandleiding*.
6. Houd omstanders op veilige afstand van de accu.
7. Draag oogbescherming; explosieve gassen kunnen blindheid en ander letsel veroorzaken
8. Accuzuur kan blindheid of ernstige brandwonden veroorzaken.
9. Ogen direct met water spoelen en snel arts raadplegen.
10. Bevat lood; niet weggooien.

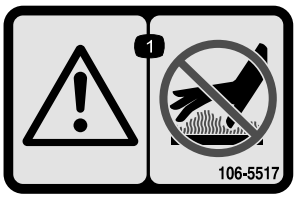

106-5517

1. Waarschuwing – Raak het hete oppervlak niet aan.

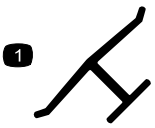

Merkteken van fabrikant

1. Geeft aan dat het mes onderdeel van een originele Toro-maaimachine is.

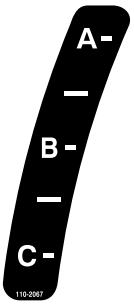

110-2067

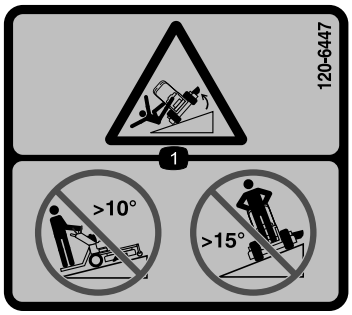

114–3598

1. Machine kan kantelen – Niet op of neer maaien op hellingen van meer dan 10 graden; niet in de lengte maaien op hellingen van meer dan 18 graden.

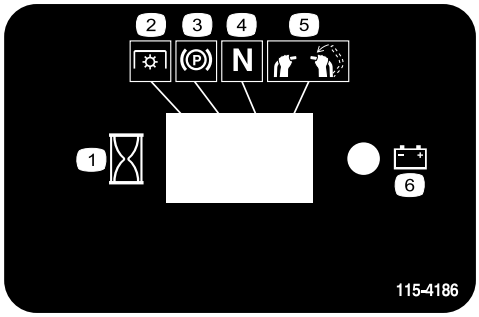

115-4186

1. Interval
2. Aftakasschakelaar
3. Parkeerrem
4. Neutraalstand
5. Dodemansknop
6. Accu

115-4212

1. Peil hydraulische vloeistof
2. Lees de *Gebruikershandleiding*.
3. Waarschuwing – Raak het hete oppervlak niet aan.

116-3290

116-3267

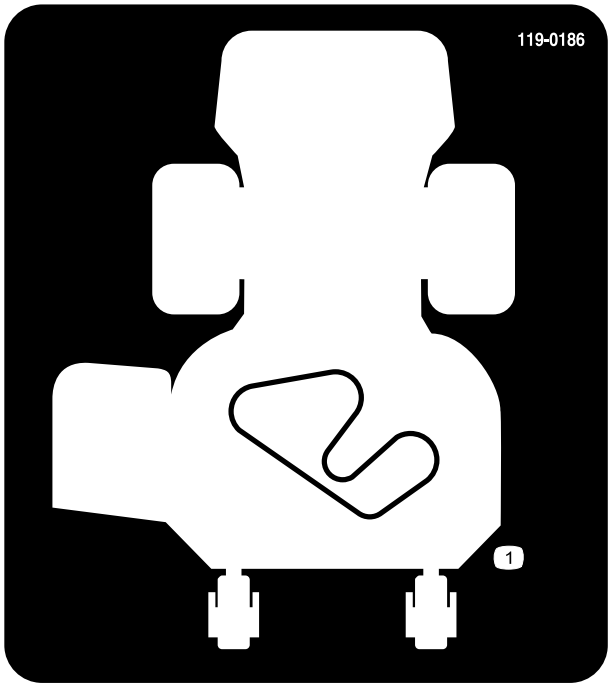

119-0186

Maaidek van 91,4 cm

1. Geleiding van drijfriem

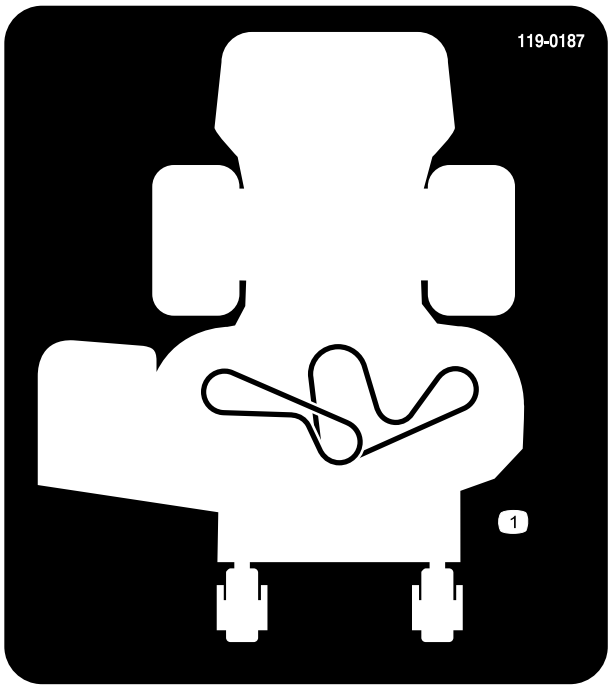

119-0187

Maaidek van 101,6 cm

1. Geleiding van drijfriem

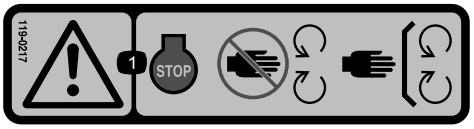

119-0217

1. Waarschuwing - Zet de motor af, blijf uit de buurt van bewegende onderdelen en houd alle beschermende delen op hun plaats.

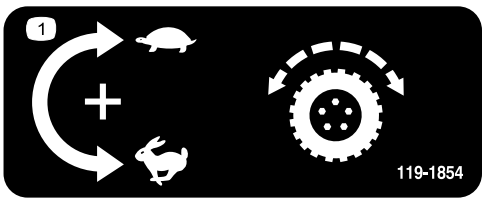

119-1854

1. Stelknop voor de snelheid van de tractie-aandrijving.

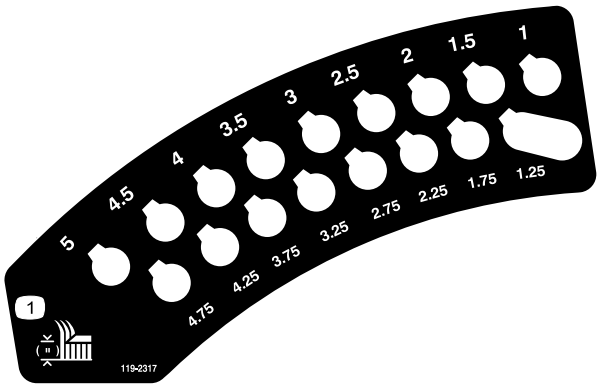

119-2317

1. Maaihoogte (inch)

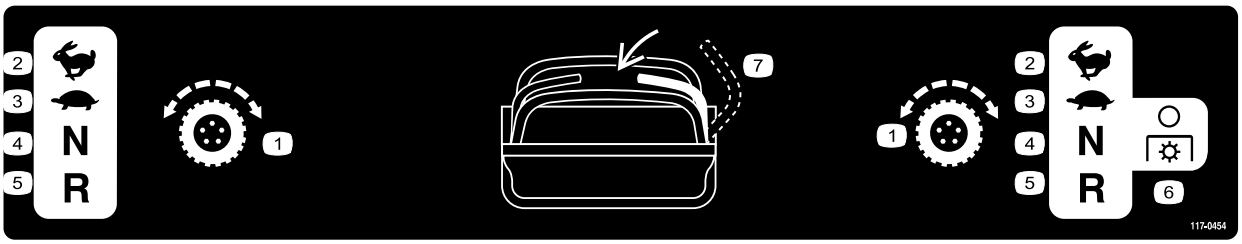

117-0454

1. Tractiebediening
2. Snel
3. Langzaam
4. Neutraalstand
5. Achteruit
6. Aftakasschakelaar - uitschakelen
7. Dodemansknop

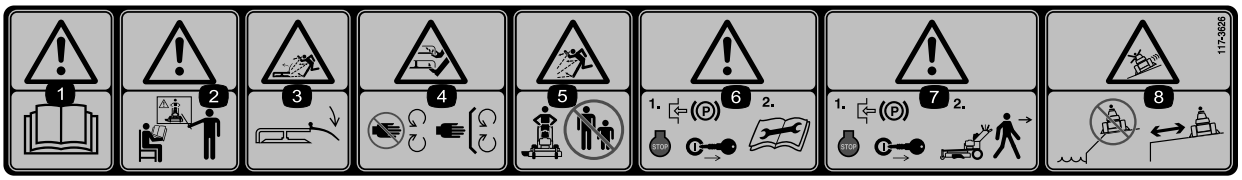

117–3626

1. Waarschuwing – Lees de *Gebruikershandleiding*.
2. Waarschuwing – Bedien deze machine uitsluitend als u daarin bent getraind.
3. Machine kan voorwerpen uitwerpen – Zorg ervoor dat de grasgeleider op zijn plaats zit.
4. Handen of voeten kunnen worden gesneden/geamputeerd – Blijf uit de buurt van bewegende onderdelen en houd alle beschermende delen op hun plaats.
5. De machine kan voorwerpen uitwerpen - Houd omstanders op een veilige afstand van de machine.
6. Waarschuwing – Stel de parkeerrem in werking, zet de motor af en trek de bougiekabel los voordat u de machine onderhoudt.
7. Waarschuwing – Stel de parkeerrem in werking en zet de motor af voordat u de machine verlaat.
8. Gevaar voor glijden en controle verliezen - gebruik de machine niet in de buurt van steile hellingen of water, bewaar een veilige afstand tot steile hellingen.

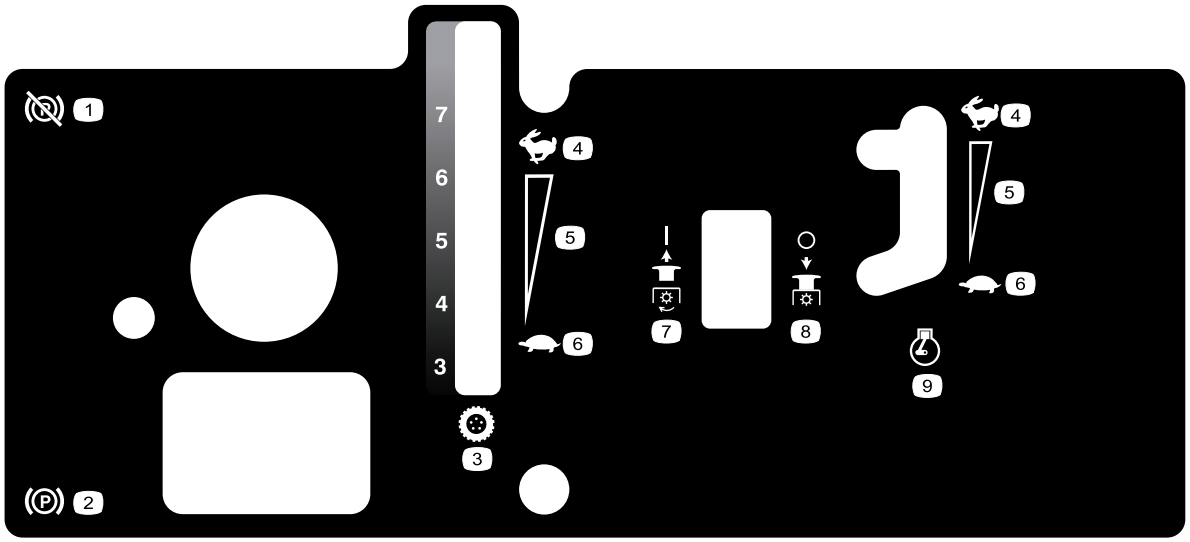

119-0234

1. Parkeerrem: vrijgesteld
2. Parkeerrem: ingeschakeld
3. Rijsnelheid
4. Snel
5. Continu snelheidsregeling
6. Langzaam
7. Aftakas – ingeschakeld
8. Aftakas – uitgeschakeld
9. Motortoerental

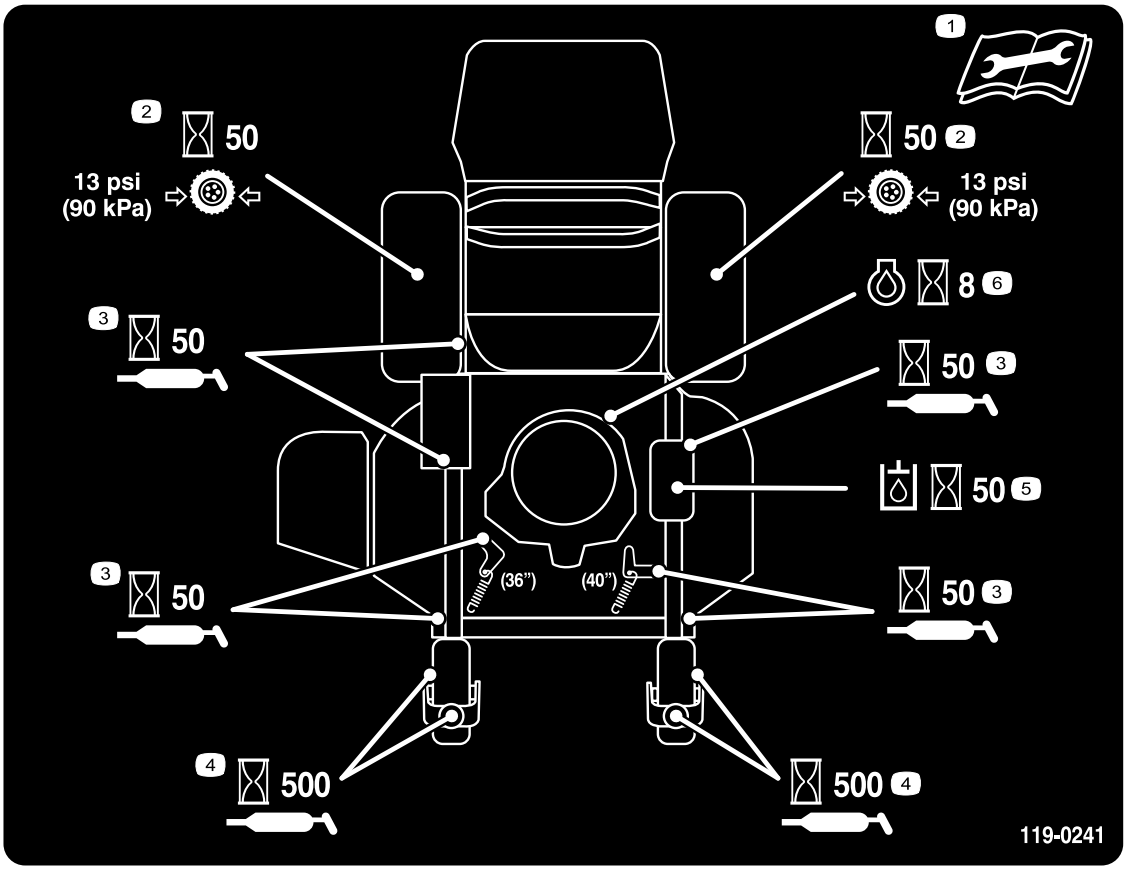

119–0241

1. Lees de *Gebruikershandleiding* voordat u service- of onderhoudswerkzaamheden uitvoert.
2. Controleer elke 50 bedrijfsuren de bandenspanning van de aandrijfwielen
3. Smeer deze punten om de 50 bedrijfsuren
4. Smeer de zwenkwielen elke 500 bedrijfsuren.
5. Controleer de hydraulische olie om de 50 bedrijfsuren
6. Controleer de motorolie om de 8 bedrijfsuren

Algemeen overzicht van de machine

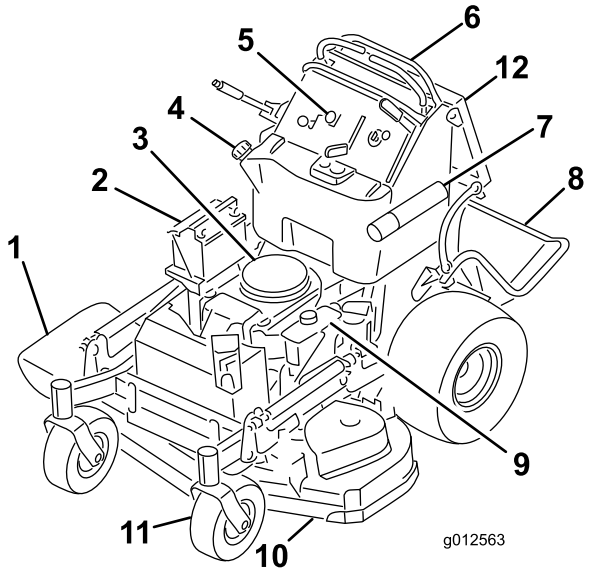

Figuur 4

1. Zijafvoertunnel
2. Accu
3. Motor
4. Brandstoftank
5. Bedieningsorganen
6. Rijhendels
7. Koker voor de gebruikershandleiding
8. Platform (omlaag geklapt)
9. Hydraulische tank
10. Maaidek
11. Voorste zwenkwiel
12. Stootkussen voor bestuurder

Bedieningsorganen

Zorg dat u vertrouwd bent met alle bedieningsorganen (Figuur 5) voordat u de motor start en de machine gebruikt.

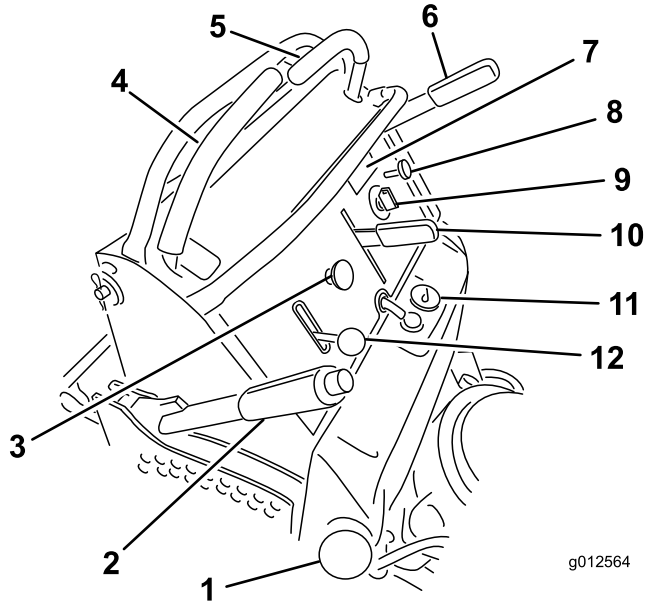

Figuur 5

1. Brandstoftankdop
2. Maaihoogtehendel
3. Aftakasschakelaar
4. Rechterrijhendel
5. Linkerrijhendel
6. Parkeerremhendel
7. Urenteller
8. Choke
9. Contactschakelaar
10. Toerenregelaar
11. Brandstofmeter
12. Gashendel

Urenteller

De urenteller registreert het aantal uren dat de motor in bedrijf is geweest. De urenteller werkt als de motor loopt. Gebruik deze tijden om regelmatig onderhoudswerkzaamheden te plannen (Figuur 6).

Brandstofmeter

De brandstofmeter bevindt zich in het midden bovenop de tank (Figuur 5).

Indicators veiligheidssysteem

Er staan symbolen op de urenteller die met een zwarte driehoek aangeven dat het veiligheidssysteem zich in de juiste stand bevindt (Figuur 6).

Accu-indicatielampje

Als het contactsleuteltje gedurende een paar seconden in de stand **Aan** wordt gezet, wordt de accuspanning weergegeven in het gebied waar normaal de uren worden weergegeven.

Het acculampje wordt ingeschakeld wanneer het contact is ingeschakeld en wanneer de lading zich onder het juiste bedrijfsniveau bevindt (Figuur 6).

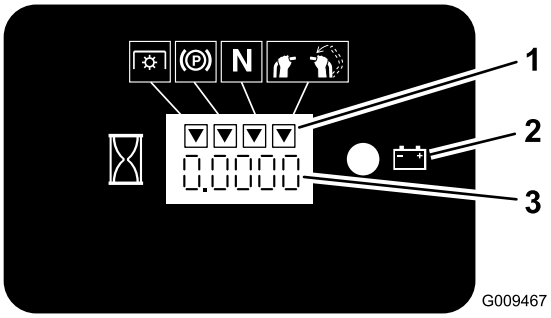

Figuur 6

1. Symbolen veiligheidssysteem
2. Acculampje
3. Urenteller

Toerenregelaar

Deze machine is voorzien van een variabele toerenregelaar. Hiermee kunt u regelen hoe snel of langzaam de machine rijdt als de rijhendels helemaal naar voren worden geduwd.

Opmerking: De getallen naast de toerenregelaar geven de maximale rijsnelheid van de machine in mijl per uur (mph) aan.

Gashendel

De gashendel heeft twee standen: **Snel** en **Langzaam**.

Choke

Gebruik de choke om een koude motor te starten.

Aftakasschakelaar

De aftakasschakelaar wordt gebruikt om de elektrische koppeling in te schakelen om de maaimessen aan te drijven met de rechterrijhendel in de middelste onvergrendelde stand. Zet de de schakelaar omhoog om de messen in te schakelen en laat deze los. Om de messen uit te schakelen, zet u de schakelaar omlaag of zet u de rechterrijhendel in de vergrendelde neutraalstand.

Contactschakelaar

Deze schakelaar, waarmee u de motor van de maaimachine start, heeft drie standen: **Uit, Lopen** en **Start**.

Rijhendels

Met de rijhendels kan de machine vooruit en achteruit rijden en in alle richtingen draaien.

Brandstofafsluitklep

Sluit de brandstofafsluitklep (achter het stootkussen voor de bestuurder aan de rechterzijde van de brandstoftank) zodra u de machine gaat vervoeren of opslaan.

Werktuigen/Accessoires

Een breed assortiment van door Toro goedgekeurde werktuigen en accessoires is verkrijgbaar voor gebruik met de machine om de mogelijkheden ervan te verbeteren en uit te breiden. Neem contact op met uw Erkende Toro-dealer of distributeur, of ga naar www.Toro.com voor een lijst met alle goedgekeurde en accessoires.

Specificaties

Opmerking: Specificaties en ontwerp kunnen zonder voorafgaande kennisgeving worden gewijzigd.

Maaiers van 91,4 cm:

Breedte met grasgeleider omlaag	131,1 cm
Lengte met platform omlaag	188 cm
Lengte met platform omhoog	155 cm
Hoogte	121,9 cm
Gewicht met motor van 18 pk	343 kg

Maaiers van 101,6 cm:

Breedte met grasgeleider omlaag	141,6 cm
Lengte met platform omlaag	177,8 cm
Lengte met platform omhoog	144,8 cm
Hoogte	121,9 cm
Gewicht met motor van 18 pk	350,6 kg

Gebruiksaanwijzing

Brandstof bijvullen

Gebruik normale **loodvrije** benzine voor automobielen (octaangetal minimaal 85). Gelode normale benzine kan worden gebruikt als loodvrije benzine niet verkrijgbaar is.

Belangrijk: Gebruik nooit methanol, benzine die methanol bevat, gasohol die meer dan 10% ethanol bevat, benzine-additieven, superbenzine of wasbenzine omdat dit kan leiden tot schade aan het brandstofsysteem. Geen olie bij de benzine mengen.

⚠ GEVAAR

In bepaalde omstandigheden is benzine uiterst ontvlambaar en zeer explosief. Brand of explosie van benzine kan brandwonden bij u of anderen en materiële schade veroorzaken.

- **Vul de brandstoftank op een horizontaal oppervlak in de open lucht wanneer de motor koud is. Eventueel gemorste benzine opnemen in de open lucht bij een koude motor. Eventueel gemorste benzine opnemen.**
- **Vul de brandstoftank nooit als de machine op een aanhanger in een afgesloten ruimte staat.**
- **Vul de brandstoftank niet helemaal. Vul de tank tot aan de onderkant van de vulbuis. De ruimte in de tank geeft benzine de kans om uit te zetten. Als de tank te vol wordt gevuld, kan dit leiden tot brandstoflekkage of schade aan de motor of het emissiesysteem (indien aanwezig).**
- **Rook nooit wanneer u met benzine bezig bent, en houd de brandstof weg van open vuur of vonken.**
- **Bewaar benzine in een goedgekeurd vat of blik en buiten bereik van kinderen. Koop nooit meer benzine dan u in 30 dagen kunt opmaken.**
- **Gebruik de machine uitsluitend als het complete uitlaatsysteem is gemonteerd en naar behoren werkt.**

⚠ GEVAAR

In bepaalde omstandigheden kan tijdens het tanken statische elektriciteit worden ontladen waardoor vonken ontstaan die benzinedampen tot ontbranding kunnen brengen. Brand of explosie van benzine kan brandwonden bij u of anderen en materiële schade veroorzaken.

- **Zet benzinevaten altijd op de grond en uit de buurt van het voertuig voordat u de tank bijvult.**
- **Benzinevaten niet in een vrachtwagen of aanhanger vullen, omdat bekleding of kunststof beplating het vat kan isoleren, waardoor de afvoer van statische lading wordt bemoeilijkt.**
- **Als het praktisch mogelijk is, kunt u het beste een machine met een benzinemotor eerst van de vrachtwagen of aanhanger halen en bijtanken als de machine met de wielen op de grond staat.**
- **Als dit niet mogelijk is, verdient het de voorkeur dergelijke machines op een truck of aanhanger bij te vullen uit een draagbaar vat, niet met behulp van een vulpistool van een pomp.**
- **Als u een vulpistool moet gebruiken, dient u de vulpijp voortdurend in contact met de rand van de brandstoftank of de opening van het vat te houden, totdat u klaar bent met bijvullen.**

⚠ WAARSCHUWING

Benzine is schadelijk of dodelijk bij inname. Langdurige blootstelling aan dampen kan leiden tot ernstig letsel en ziekte.

- **Voorkom dat u dampen lange tijd inademt.**
- **Houd uw gezicht uit de buurt van een vulpijp en de opening van een tank of een blik met conditioner.**
- **Houd benzine uit de buurt van ogen en huid.**

Gebruik van stabilizer/conditioner

Gebruik van stabilizer/conditioner in de machine biedt de volgende voordelen:

- Houdt de benzine vers gedurende opslag van maximaal 90 dagen. Als u de machine langer wilt opslaan, moet u de benzine aftappen uit de brandstoftank.
- Houdt de motor tijdens het gebruik schoon.
- Voorkomt harsachtige afzettingen in het brandstofsysteem, die tot startproblemen kunnen leiden

Belangrijk: Gebruik nooit brandstofadditieven die methanol of ethanol bevatten.

Voeg de juiste hoeveelheid stabilizer/conditioner aan de benzine toe.

Opmerking: Stabilizer/conditioner werkt het best als deze met verse benzine wordt gemengd. Gebruik altijd stabilizer/ conditioner om het risico van harsachtige afzettingen in het brandstofsysteem zo klein mogelijk te houden.

Brandstoftank vullen

Opmerking: Vul de brandstoftank niet helemaal. Vul de tank tot aan de onderkant van de vulbuis. Dit geeft de benzine ruimte om uit te zetten.

1. Parkeer de machine op een horizontaal oppervlak.
2. Zet de motor af en stel de parkeerrem in werking.
3. Reinig het gebied rond de dop van de brandstoftank.
4. Vul de tank tot aan de onderkant van de vulbuis. Zorg ervoor dat er ruimte in de tank is, zodat de benzine ruimte heeft om uit te zetten (Figuur 7).

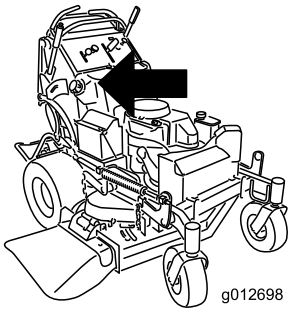

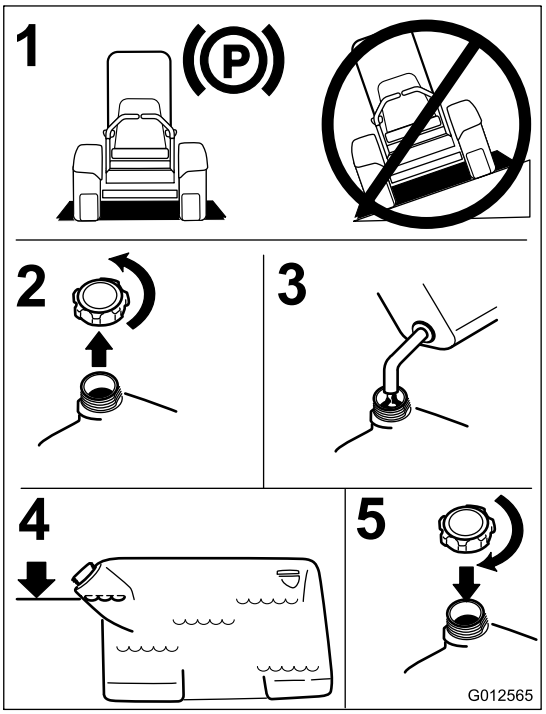

Figuur 7

Motoroliepeil controleren

Voordat u de motor start en de machine in gebruik neemt, moet u het oliepeil in het carter van de motor controleren; zie Motoroliepeil controleren in Onderhoud.

Opmerking: Bepaal vanuit de normale bedieningspositie de linker- en rechterzijde van de machine.

Een nieuwe machine inrijden

Een nieuwe motor heeft tijd nodig om vol vermogen te ontwikkelen. Maaidekken en aandrijfsystemen hebben meer wrijving als zij nieuw zijn, waardoor de motor extra wordt belast. Houd er rekening mee dat een nieuwe machine een inrijperiode van 40 tot 50 bedrijfsuren nodig heeft om vol vermogen te ontwikkelen voor de beste prestaties.

Veiligheid staat voorop

Lees aandachtig alle veiligheidsinstructies en -stickers in het hoofdstuk over veiligheid. Met behulp van deze informatie kunt u voorkomen dat omstanders of uzelf letsel oplopen.

Wij adviseren u beschermende uitrusting te gebruiken, zoals een veiligheidsbril, gehoorbescherming, veiligheidsschoenen en een helm.

⚠ VOORZICHTIG

Deze machine stelt de gebruiker bloot aan geluidsniveaus van meer dan 85 dBA. Bij langdurige blootstelling kan dit leiden tot gehoorbeschadiging.

Draag gehoorbescherming als u deze machine gebruikt.

De parkeerrem gebruiken

Stel de parkeerrem altijd in werking wanneer u de machine stopt of deze onbeheerd achterlaat. Voor elke gebruik moet u de juiste werking van de parkeerrem controleren.

Als de parkeerrem niet goed werkt, moet u deze afstellen. Raadpleeg het hoofdstuk over het onderhoud van de rem.

⚠ VOORZICHTIG

Kinderen of omstanders kunnen letsel oplopen als zij de machine verplaatsen of proberen te bedienen terwijl deze onbeheerd staat.

Verwijder altijd het sleuteltje uit het contact en stel de parkeerrem in werking wanneer u de machine onbeheerd achterlaat, ook al is het slechts voor een paar minuten.

Parkeerrem in werking stellen

Trek de hendel van de parkeerrem naar achteren in de ingeschakelde stand (Figuur 8).

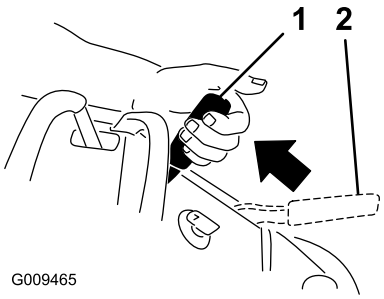

Figuur 8

1. Parkeerrem ingeschakeld 2. Parkeerrem vrijgezet

Parkeerrem vrijzetten

Duw de parkeerremhendel naar voren.

De aftakasschakelaar bedienen

De aftakasschakelaar wordt in combinatie met de rechterrijhendel worden gebruikt om de maaimessen in- en uit te schakelen.

De maaimessen inschakelen

1. Om de maaimessen in te schakelen, beweegt u de rechterrijhendel naar de middelste onvergrendelde stand.
2. Zet de aftakasschakelaar omhoog en laat deze los terwijl u de rechterrijhendel in de middelste onvergrendelde stand houdt.

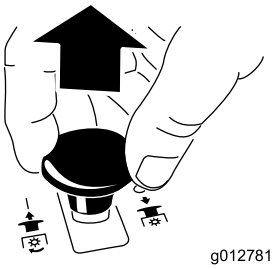

Figuur 9

De maaimessen uitschakelen

U kunt de maaimessen op de volgende twee manieren uitschakelen.

- Zet de aftakasschakelaar omlaag naar de stand Uit.

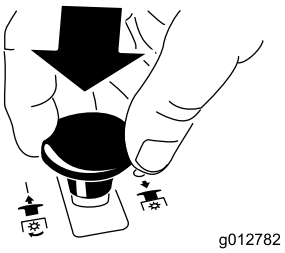

Figuur 10

- Zet de rijhendels in de neutraalstand en zet de rechterrijhendel in de vergrendelde neutraalstand.

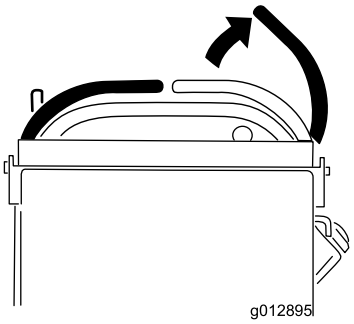

Figuur 11

Het gas bedienen

De gashendel heeft twee standen: **Snel** en **Langzaam** (Figuur 12).

Gebruik altijd de snelle stand als u het maaidek inschakelt met de aftakasschakelaar.

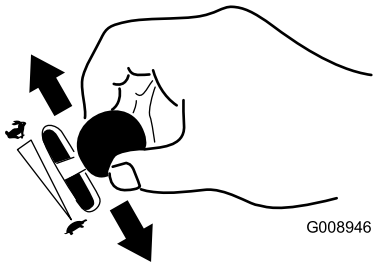

Figuur 12

De choke bedienen

Gebruik de choke om een koude motor te starten.

1. Gebruik de choke om de motor te starten als deze koud is.
2. Trek de knop van de choke omhoog om deze in te schakelen voordat u de contactschakelaar inschakelt (Figuur 13).
3. Druk de choke omlaag om deze weer uit te schakelen nadat de motor is gestart (Figuur 13).

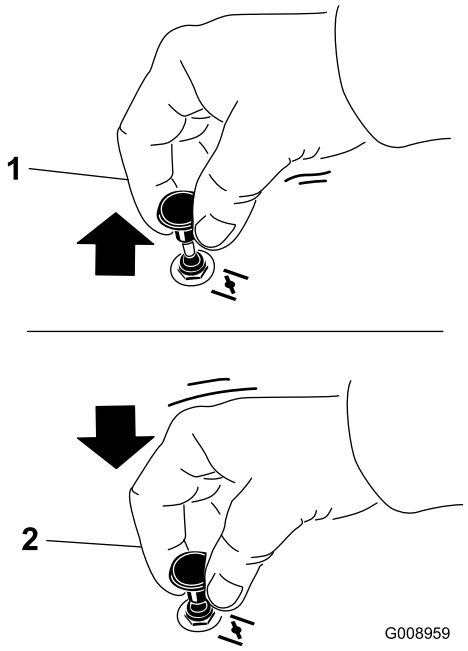

Figuur 13

1. Aan
2. Uit

De contactschakelaar bedienen

1. Draai het contactsleuteltje naar de stand Start (Figuur 14). Laat het sleuteltje los zodra de motor aanslaat.

   Belangrijk: Stel de startmotor telkens niet langer dan 5 seconden in werking. Als de motor niet wil starten, moet u na elke poging de motor 15 seconden laten afkoelen. Indien u deze instructies niet opvolgt, kan de startmotor doorbranden.

   Opmerking: Er kunnen meerdere startpogingen nodig zijn als u de motor voor de eerste keer start nadat er helemaal geen brandstof in het brandstofsysteem heeft gezeten.

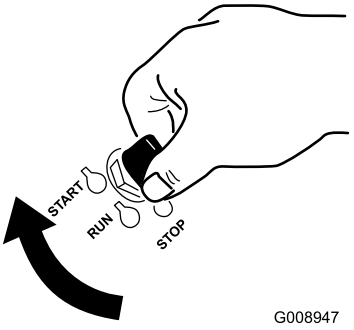

Figuur 14

2. Draai het contactsleuteltje naar de stand **Stop** om de motor af te zetten.

De toerenregelaar gebruiken

Deze machine is voorzien van een toerenregelaar waarmee de maximale rijsnelheid van de machine kan worden ingesteld. Het toerental kan worden ingesteld op de door de gebruiker gewenste snelheid. Er wordt aangeraden om nieuwe gebruikers de laagste snelheid te laten gebruiken.

Opmerking: De getallen naast de toerenregelaar geven de rijsnelheid van de machine in mijl per uur (mph) aan.

1. Zet de toerenregelaar in op de gewenste snelheid.
   - De stand volledig vooruit reageert snel en zorgt voor een maximale snelheid.
   - De stand volledig achteruit reageert snel en zorgt voor een langzamere snelheid.
2. Beweeg de rijhendel om de machine te laten rijden. De rijhendels kunnen naar voren worden geduwd tot de voorste referentiebalk terwijl de maximale snelheid van de machine wordt geregeld door de toerenregelaar.

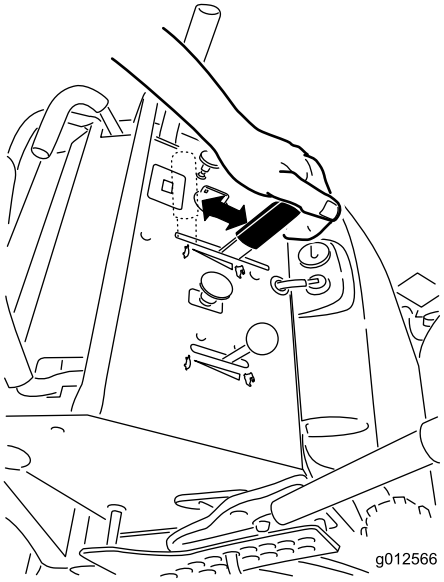

Figuur 15

De brandstofafsluitklep gebruiken

De brandstofafsluitklep bevindt zich achter de rechterkant van het stootkussen voor de bestuurder.

Sluit de brandstofafsluitklep tijdens transport, onderhoud en opslag (Figuur 16).

Controleer of de brandstofafsluitklep geopend is voordat u de motor start.

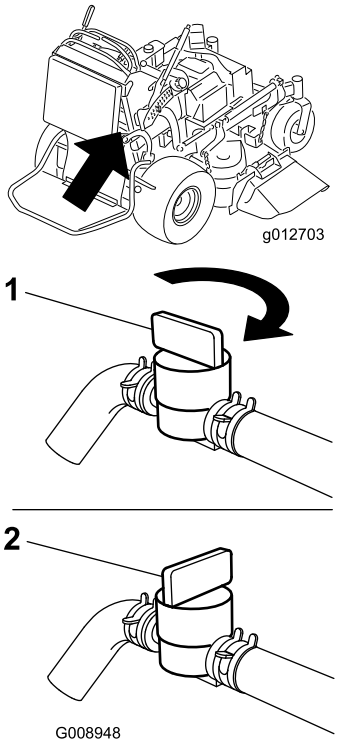

Figuur 16

1. Aan
2. Uit

De motor starten en stoppen

Motor starten

1. Sluit de bougiekabels aan op de bougies.
2. Open de brandstofklep.
3. Zet de rechterrijhendel in de vergrendelde neutraalstand.
4. Stel de parkeerrem in werking; zie Parkeerrem in werking stellen.
5. Zet de aftakasschakelaar in de stand **UIT**.
6. Zet de gashendel halverwege tussen **Langzaam** en **Snel**.

   Opmerking: Als de motor warm of heet is, hoeft u de choke niet te gebruiken.

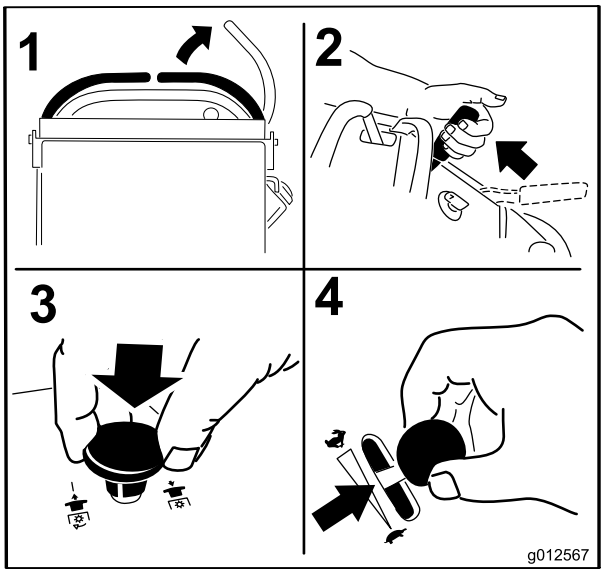

Figuur 17

7. Draai het contactsleuteltje naar de stand Start (Figuur 14). Laat het sleuteltje los zodra de motor aanslaat.

   Belangrijk: Stel de startmotor telkens niet langer dan 5 seconden in werking. Als de motor niet wil starten, moet u na elke poging de motor 15 seconden laten afkoelen. Indien u deze instructies niet opvolgt, kan de startmotor doorbranden.

   Opmerking: Er kunnen meerdere startpogingen nodig zijn als u de motor voor de eerste keer start nadat er helemaal geen brandstof in het brandstofsysteem heeft gezeten.

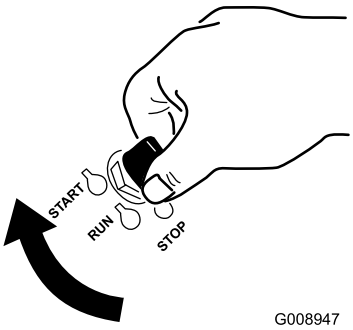

Figuur 18

1. Uit
2. Lopen
3. Start

Motor afzetten

⚠ VOORZICHTIG

Kinderen of omstanders kunnen letsel oplopen als zij de machine verplaatsen of proberen te bedienen terwijl deze onbeheerd is achtergelaten.

Verwijder altijd het sleuteltje uit het contact en stel de parkeerrem in werking wanneer u de machine onbeheerd achterlaat, ook al is het slechts voor een paar minuten.

Laat de motor 60 seconden stationair draaien met een lage snelheid (schildpad) voordat u het contact uitschakelt.

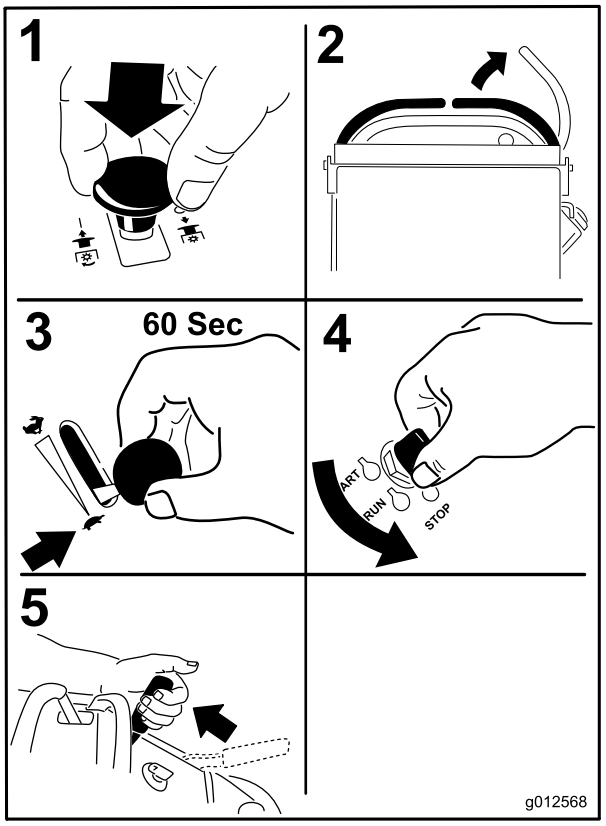

Figuur 19

Belangrijk: Zorg ervoor dat de brandstofafsluitklep is gesloten voordat u de machine transporteert of opslaat omdat er benzine uit de machine kan lekken. Voordat u de machine stalt, moet u de bougiekabel losmaken van de bougie om te voorkomen dat iemand per ongeluk de machine start.

Het Veiligheidssysteem

⚠ VOORZICHTIG

Niet-aangesloten of beschadigde interlockschakelaars kunnen onverwachte gevolgen hebben op de werking van de machine. Dit kan lichamelijk letsel veroorzaken.

- **Laat de interlockschakelaars ongemoeid.**
- **Controleer elke dag de werking van de interlockschakelaars en vervang beschadigde schakelaars voordat u de machine weer in gebruik neemt.**

Werking van het veiligheidssysteem

Het veiligheidssysteem is bedoeld om het inschakelen van de maaimessen alleen mogelijk te maken wanneer:

- de rechterrijhendel in de middelste onvergrendelde stand staat.
- de aftakasschakelaar in de stand **Aan** staat.

  Het veiligheidssysteem is ontworpen om de maaimessen te stoppen als u de rechterrijhendel verplaatst of in de vergrendelde neutraalstand zet.

  De urenteller is voorzien van symbolen om de gebruikers op de hoogte te stellen als het veiligheidssysteem in de juiste stand staat. Als het veiligheidssysteem zich in de juiste stand bevindt, wordt er een driehoekje verlicht in het betreffende hokje.

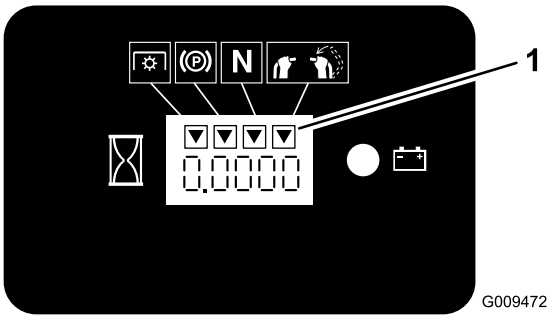

Figuur 20

1. De driehoekjes worden verlicht als het veiligheidssysteem zich in de juiste stand bevindt

Veiligheidssysteem testen

Onderhoudsinterval: Bij elk gebruik of dagelijks

Controleer de werking van het veiligheidssysteem telkens voordat u de machine in gebruik neemt.

Opmerking: Als het veiligheidssysteem niet werkt zoals hieronder wordt beschreven, moet u het direct laten repareren door een erkende servicedealer.

1. Start de motor; raadpleeg De motor starten en stoppen in Gebruiksaanwijzing (bladz. 16).
2. Stel de parkeerrem in werking.
3. Zet de rechterrijhendel in de middelste onvergrendelde stand. **De messen mogen niet draaien.**
4. Beweeg de rijhendels naar voren. **De motor moet afslaan.**
5. Start de motor en zet de parkeerrem vrij.
6. Zet de rechterrijhendel in de middelste onvergrendelde stand.
7. Blijf de rechterrijhendel in de middelste onvergrendelde stand houden en trek de aftakasschakelaar omhoog en laat de schakelaar los. De koppeling moet aangrijpen en de maaimessen moeten beginnen te draaien.
8. Verplaats de rechterrijhendel naar de vergrendelde neutraalstand. **De messen moeten stoppen met draaien en de motor moet blijven lopen.**
9. Druk de aftakasschakelaar omlaag en beweeg de rechterrijhendel naar de middelste onvergrendelde stand.
10. Blijf de rechterrijhendel in de middelste onvergrendelde stand houden en trek de aftakasschakelaar omhoog en laat de schakelaar los. De koppeling moet aangrijpen en de maaimessen moeten beginnen te draaien.
11. Zet de aftakasschakelaar omlaag naar de stand Uit. **De messen moeten stoppen met draaien.**
12. Zet terwijl de motor loopt de aftakasschakelaar omhoog en laat deze los terwijl u de rechterrijhendel in de middelste onvergrendelde stand houdt. **De messen mogen niet draaien.**

⚠ WAARSCHUWING

Het bestuurdersplatform is zwaar en kan letsel veroorzaken bij het omhoog of omlaag brengen. Het platform kan plotseling omlaag komen als het niet wordt ondersteund met de vergrendelpen.

- **Houd vingers en handen uit de buurt van het scharnierende gedeelte van het platform als het platform omhoog of omlaag wordt bewogen.**
- **Zorg ervoor dat het platform wordt ondersteund als de vergrendelpen eruit wordt getrokken.**
- **Zorg ervoor dat de vergrendeling het platform houdt als u het naar de ingeklapte stand beweegt. Druk het platform goed aan zodat de vergrendelpen op de juiste plaats vastklikt.**
- **Houd omstanders uit de buurt als u het platform omhoog of omlaag brengt.**

Het platform bedienen

De machine kan worden gebruikt met het platform omhoog of omlaag. De bestuurder kan zelf besluiten welke stand hij/zij verkiest.

de machine bedienen met het platform omhoog

Het bedienen van de machine met het platform omhoog wordt aanbevolen bij:

- het maaien bij steile hellingen
- het maaien van kleine gebieden als de machine anders te lang is
- gebieden met laag overhangende takken of obstakels
- het laden van de machine voor transport
- het oprijden van een helling

Om het platform omhoog te brengen, moet u de achterzijde van het platform omhoog trekken zodat de vergrendelpen op zijn plaats vastklikt. Druk het platform goed aan zodat de vergrendelpen op de juiste plaats vastklikt.

De machine bedienen met het platform omlaag

Het bedienen van de machine met het platform omlaag wordt aanbevolen bij:

- het maaien van de meeste gebieden
- het maaien op hellingen
- het afrijden van een helling

Om het platform omlaag te brengen, drukt u het platform goed aan zodat de spanning op de vergrendelpen afneemt en trekt u vervolgens aan de knop om het platform omlaag te brengen. Houd het platform goed vast terwijl u de vergrendeling ontgrendelt.

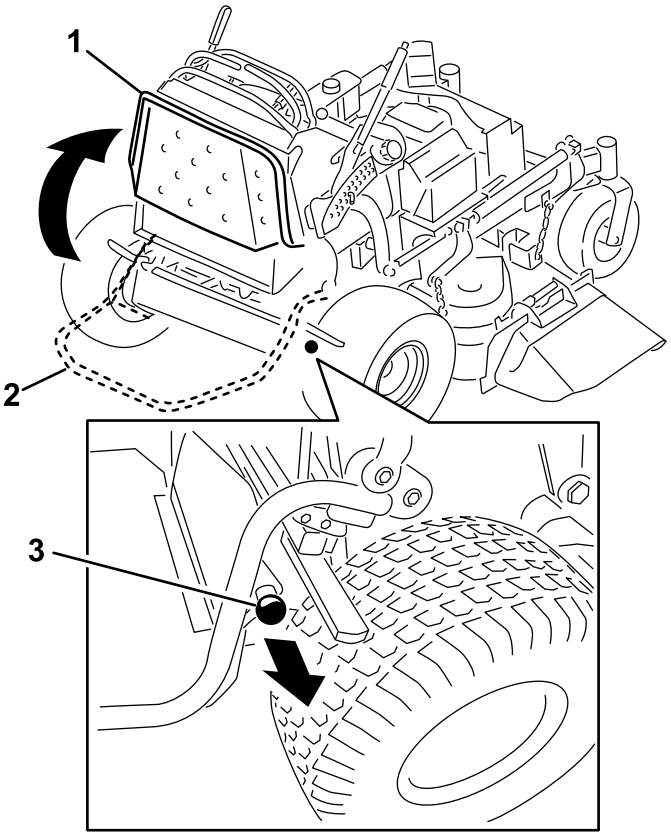

Figuur 21

1. Platform omhoog
2. Platform omlaag
3. De knop uittrekken om het platform vrij te zetten

Vooruit en achteruitrijden

Met de gashendel regelt u de snelheid van de motor, oftewel het toerental (in omwentelingen per minuut). Zet de gashendel op Snel om de beste prestaties te verkrijgen. Laat de motor tijdens het maaien altijd vol gas draaien.

⚠ VOORZICHTIG

De machine kan zeer snel ronddraaien. De bestuurder kan de controle over de machine verliezen. Dit kan leiden tot lichamelijk letsel en schade aan de machine.

Verminder de snelheid van de machine voordat u een scherpe bocht maakt.

Vooruitrijden

1. Zet de parkeerrem vrij; zie Parkeerrem vrijzetten in de gebruiksaanwijzing.
2. Beweeg de toerenregelaar naar de gewenste snelheid om vooruit te rijden.
3. Zet de rechterrijhendel in de middelste onvergrendelde stand.

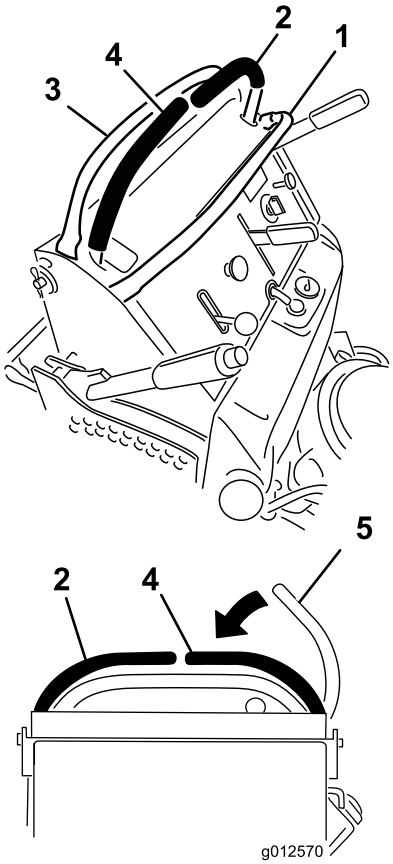

Figuur 22

1. Voorste referentiebalk
2. Linkerrijhendel
3. Rechterreferentiebalk
4. Rechterrijhendel
5. rechterrijhendel in de vergrendelde neutraalstand

4. Beweeg de rijhendels langzaam naar voren (Figuur 23).

   Opmerking: De motor slaat af als u een rijhendel beweegt terwijl de parkeerrem is werking is gesteld.

   Hoe verder u de rijhendels in een van beide richtingen beweegt, des te sneller zal de machine in de gewenste richting rijden.

   Om te stoppen, zet u beide rijhendels terug in de neutraalstand.

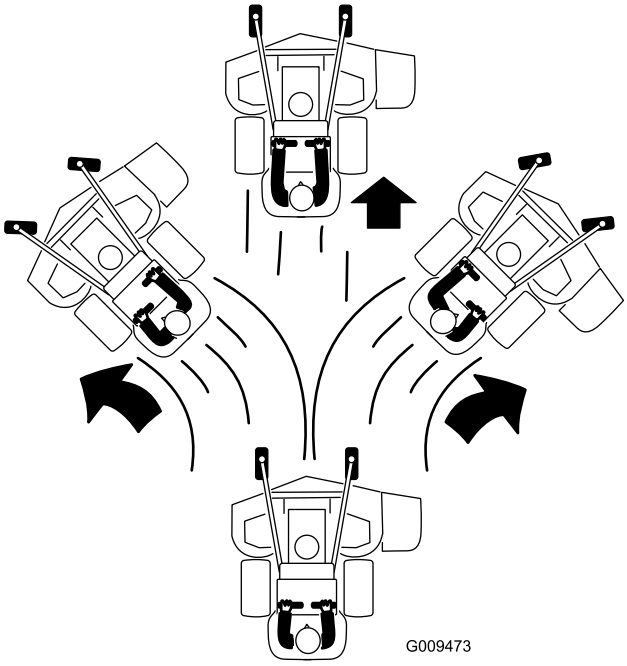

Figuur 23

Achteruitrijden

1. Zet de rechterrijhendel in de middelste onvergrendelde stand.
2. Beweeg de rijhendels langzaam naar achteren (Figuur 24).

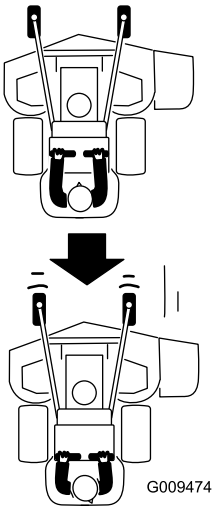

Figuur 24

De machine stoppen

Om de machine te stoppen, moet u de rijhendels in de neutraalstand zetten, de rechterrijhendel in de vergrendelde neutraalstand zetten, de aftakas uitschakelen en het contactsleuteltje naar de stand UIT draaien.

Als u de machine achterlaat, moet u tevens de parkeerrem in werking stellen; zie Parkeerrem in werking stellen in de gebruiksaanwijzing. Denk erom dat u het sleuteltje uit het contact haalt.

⚠ VOORZICHTIG

Kinderen of omstanders kunnen letsel oplopen als zij de machine verplaatsen of proberen te bedienen terwijl deze onbeheerd is achtergelaten.

Verwijder altijd het sleuteltje uit het contact en stel de parkeerrem in werking wanneer u de machine onbeheerd achterlaat, ook al is het slechts voor een paar minuten.

Machine met de hand duwen

Dankzij de omloopventielen kan de machine met de hand worden geduwd zonder dat de motor loopt.

Belangrijk: U moet de machine altijd met de hand duwen. Slepen van de machine kan schade aan het hydraulische systeem veroorzaken.

De machine duwen

1. Schakel de aftakas uit, zet de rijhendels in de vergrendelde neutraalstand en stel de parkeerrem in werking.
2. Breng het maaidek omlaag naar de laagste maaistand. Hierdoor kunt u bij de omloopventielen.
3. Open de omloopventielen op beide pompen door deze 1 tot 2 slagen linksom te draaien. Hierdoor kan de hydraulische vloeistof langs de pomp worden geleid en kunnen de wielen draaien (Figuur 25).

   Opmerking: Draai de omloopventielen maximaal 2 slagen om te voorkomen dat deze uit de machine komen en er vloeistof gaat lekken.

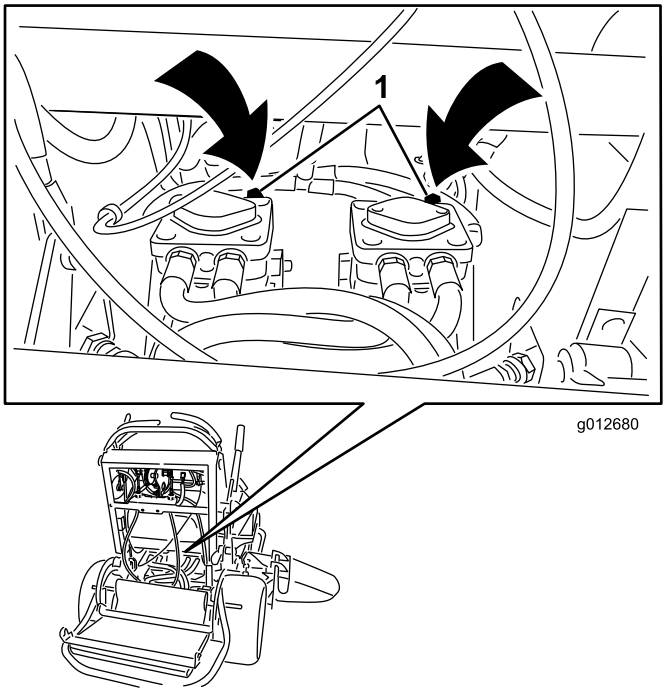

Figuur 25

1. Omloopventiel van de pomp

4. Zet de parkeerrem vrij.
5. Duw de machine naar de gewenste locatie.
6. Stel de parkeerrem in werking.
7. Sluit de omloopventielen, maar draai deze niet te vast.

   Belangrijk: Start of bedien de machine niet terwijl de omloopkleppen geopend zijn. Dit kan schade aan het systeem veroorzaken.

Transport van de machine

Gebruik een aanhanger of vrachtwagen voor zwaar vervoer om de machine te transporteren. Zorg ervoor dat de aanhanger of vrachtwagen is voorzien van alle benodigde remmen, verlichting en aanduidingen die wettelijk vereist zijn. Lees aandachtig alle veiligheidsinstructies. Met behulp van deze informatie kunt u letsel van uw gezinsleden, omstanders, dieren en uzelf voorkomen.

De machine transporteren:

1. Breng het platform van de machine omhoog voordat u de machine de aanhanger of de vrachtwagen oprijdt.
2. Als u een aanhanger gebruikt, bevestig deze dan aan het sleepvoertuig en sluit de veiligheidskettingen aan.
3. Sluit indien van toepassing de remmen van de aanhanger aan.

4. Laad de machine op de aanhanger of de vrachtwagen.
5. Zet de motor af, verwijder het sleuteltje, stel de rem in werking en sluit de brandstofklep.
6. Gebruik de metalen bindogen op de machine om de machine goed te bevestigen op de aanhangwagen of de vrachtwagen met banden, kettingen, kabels of touwen (Figuur 26).

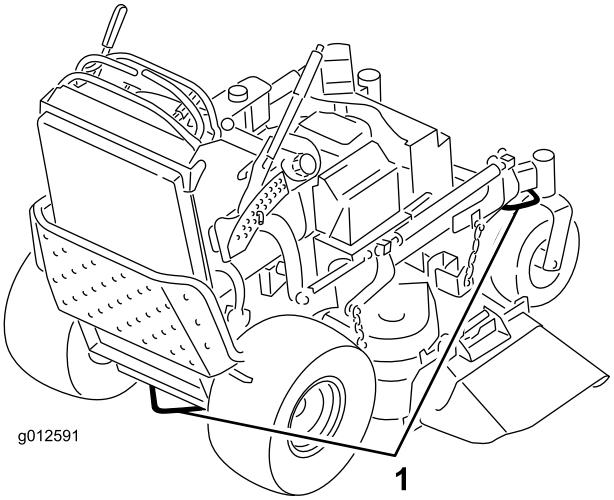

Figuur 26

1. Bindogen tractie-eenheid

Machine inladen

Ga zeer voorzichtig te werk als u een maaimachine op een aanhanger of een vrachtwagen laadt. Wij adviseren u gebruik te maken van een hellingbaan die de volle breedte van de machine beslaat en zo breed is dat deze uitsteekt voorbij de achterwielen in plaats van afzonderlijke oprijplaten voor elke kant van de maaimachine (Figuur 27). Als het platform omlaag en vergrendeld is, steekt het tussen de achterwielen naar achteren uit en moet voorkomen dat de machine achterover kantelt. Een hellingbaan die zich over de volle breedte uitstrekt, geeft de onderdelen van het platform een oppervlak dat steun biedt als de machine achterover dreigt te kantelen. Als het platform omhoog is gebracht, biedt de hellingbaan een oppervlak achter de machine waarop u kunt lopen. De bestuurder moet bepalen of het beter is om het platform omhoog of omlaag te brengen tijdens het laden, afhankelijk van de omstandigheden. Als het niet mogelijk is een brede hellingbaan te gebruiken, moet u voldoende afzonderlijke oprijplaten gebruiken om een complete hellingbaan afdoende te kunnen vervangen.

De hellingbaan moet zo lang zijn dat de hoek van de hellingbaan met de grond niet groter is dan 20 graden (Figuur 27). Een steilere hoek kan ertoe leiden dat onderdelen van het maaidek blijven haken als de machine van de hellingbaan naar de aanhanger of de vrachtwagen rolt. Steilere hoeken kunnen ook tot gevolg hebben dat de machine achteroverkantelt. Als u de machine inlaadt op of in de nabijheid van een helling, moet u de aanhanger of vrachtwagen zo plaatsen dat deze lager op de helling staat en de hellingbaan hoger op de helling. Hierdoor wordt de hoek die de hellingbaan maakt, zo klein mogelijk. De aanhanger of de vrachtwagen moet zo horizontaal mogelijk staan.

Belangrijk: Probeer de machine niet te keren als deze op de hellingbaan staat; u kunt de controle verliezen en de kans bestaat dat de machine van de zijkant van de hellingbaan afrijdt.

U mag de snelheid niet abrupt verhogen als u de machine de hellingbaan oprijdt en ook niet abrupt verlagen als u de machine de hellingbaan afrijdt. In beide gevallen bestaat de kans dat de machine dan achteroverkantelt.

⚠ WAARSCHUWING

Als een machine wordt geladen op een aanhanger of een vrachtwagen, wordt de kans vergroot dat de machine achterover kantelt. Dit kan ernstig lichamelijk letsel of de dood veroorzaken.

- **Ga zeer voorzichtig te werk als u een machine een hellingbaan op-/afrijdt.**
- **Gebruik een enkele hellingbaan die de volle breedte van de machine beslaat. Gebruik geen afzonderlijke oprijplaten voor elke kant van de machine.**
- **Als u afzonderlijke oprijplaten moet gebruiken, plaats dan voldoende oprijplaten zodat u een hellingbaan heeft met een ononderbroken oppervlak dat breder is dan de machine.**
- **Zorg ervoor dat de hoek tussen de hellingbaan en de grond of tussen de hellingbaan en de aanhanger of vrachtwagen niet groter is dan 15 graden.**
- **U mag de snelheid niet abrupt verhogen als u de machine de hellingbaan oprijdt omdat anders de machine achterover kan kantelen.**
- **U mag de snelheid niet abrupt verlagen als u de machine de hellingbaan afrijdt omdat de machine dan achterover kan kantelen.**

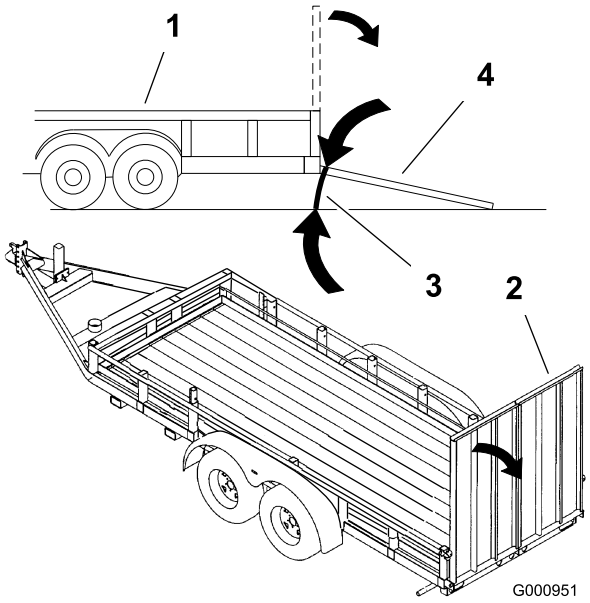

Figuur 27

1. Aanhanger
2. Hellingbaan
3. Niet groter dan 15 graden
4. Hellingbaan – zijaanzicht

Het gras zijwaarts afvoeren of mulchen

Deze maaier is uitgerust met een scharnierende grasgeleider, die het maaisel zijwaarts en omlaag naar het gazon afvoert.

⚠ GEVAAR

Zonder aangebrachte grasgeleider, uitworpafsluiter of complete grasvanger kunnen u of anderen in aanraking komen met het maaimes of uitgeworpen voorwerpen. Contact met het draaiende maaimes en uitgeworpen voorwerpen kan lichamelijk of dodelijk letsel veroorzaken.

- **Verwijder de grasgeleider nooit van het maaidek omdat hiermee het maaisel wordt afgevoerd naar het gazon. Een beschadigde grasgeleider moet direct worden vervangen.**
- **Steek nooit handen of voeten onder het maaidek.**
- **Probeer nooit de uitwerpzone of de maaibladen te reinigen zonder eerst de beugel vrij te zetten en de aftakas uit te schakelen. Draai het contactsleuteltje op UIT. Verwijder verder het contactsleuteltje en trek de bougiekabel(s) van de bougie(s).**

Maaihoogte instellen

U kunt de maaihoogte instellen van 25 tot 127 mm, in stappen van 6 mm.

1. Zet de maaihoogtehendel in de transportstand (helemaal omhoog).
2. Om dit aan te passen, draait u de pen 90 graden en verwijdert u de pen uit de maaihoogtebeugel
3. Kies de opening in de maaihoogtebeugel die overeenkomt met de gewenste maaihoogtestand, en steek daarin de pen (Figuur 28).
4. Druk op de knop aan de bovenzijde en breng de maaihoogtehendel omlaag tot aan de pen (Figuur 28).

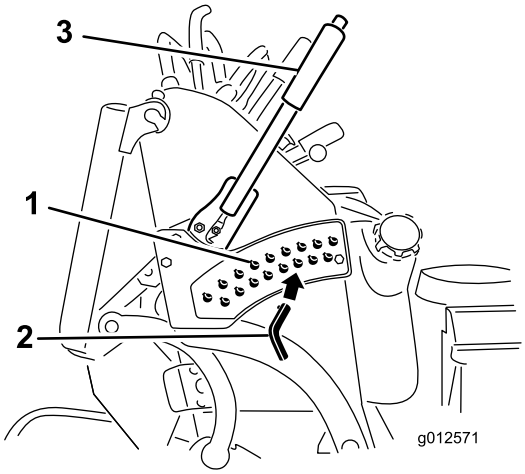

Figuur 28

1. Maaihoogte-openingen
2. Pen voor de maaihoogte
3. Maaihoogtehendel

Afvoerplaat instellen

De afvoer van de maaimachine kan worden aangepast aan verschillende maaiomstandigheden. Zorg ervoor dat u de sluitnok en de plaat zodanig plaatst dat u het beste maairesultaat verkrijgt.

1. Schakel de aftakas uit, zet de rijhendels in de vergrendelde neutraalstand en stel de parkeerrem in werking.
2. Zet de motor af, verwijder het contactsleuteltje en wacht totdat alle bewegende onderdelen tot stilstand zijn gekomen voordat u de bestuurderspositie verlaat.
3. Draai de moer los om de plaat te verstellen (Figuur 29).
4. Verstel de plaat en de moer in de sleuf tot de gewenste afvoerstand is bereikt.

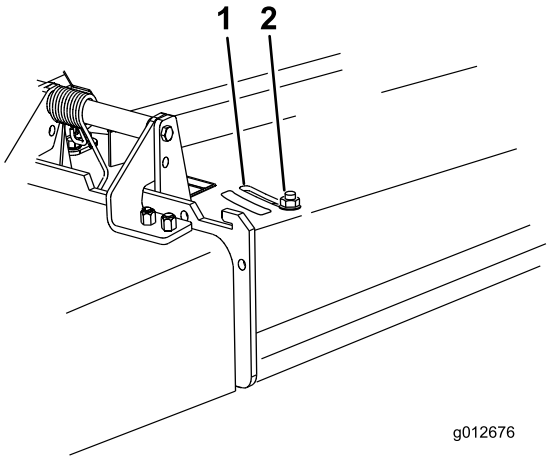

Figuur 29

1. Sleuf
2. Moer

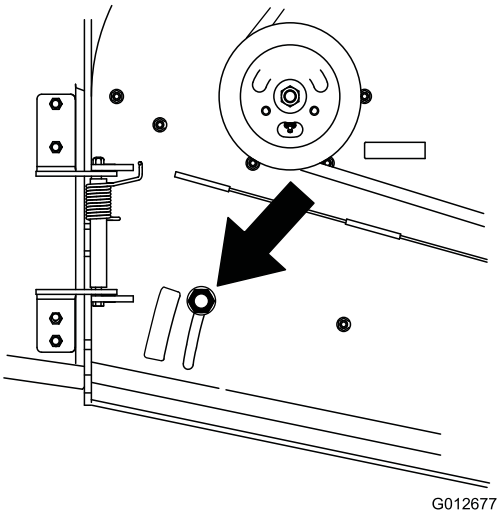

Figuur 30

Stand van afvoerplaat instellen

De volgende figuren zijn uitsluitend bedoeld als aanbeveling voor gebruik. De instelling is afhankelijk van de soort gras, het vochtgehalte en de hoogte van het gras.

Opmerking: Als het motorvermogen afneemt en de rijsnelheid van de maaimachine hetzelfde blijft, opent u de plaat.

Stand A

Dit is de volledig achterwaartse (zie Figuur 30). Deze stand wordt aanbevolen voor de volgende gevallen:

- Maaiomstandigheden met kort, licht gras.
- Droge omstandigheden.
- Kleine hoeveelheid maaisel.
- Werpt maaisel verder weg van de maaimachine.

Stand B

Gebruik deze stand als u het maaisel opvangt (Figuur 31).

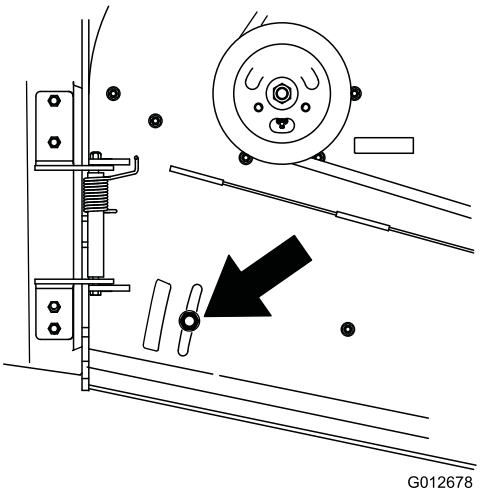

Figuur 31

Stand C

Dit is de volledig open stand. Deze stand wordt aanbevolen voor de volgende gevallen (Figuur 32).

- Maaiomstandigheden met hoog, dicht gras.
- Vochtige omstandigheden.
- Vermindert het energieverbruik van de motor.
- Maakt hogere rijsnelheid mogelijk in zware omstandigheden.

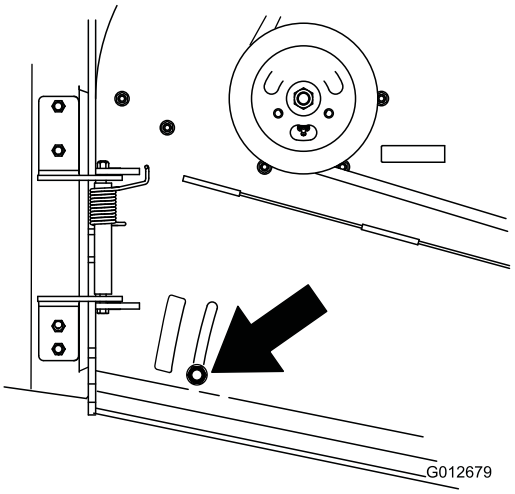

Figuur 32

Contragewichten gebruiken

- Er kunnen gewichten worden bevestigd om de hantering, de balans en de prestaties van de machine te verbeteren. Er kunnen gewichten worden toegevoegd of verwijderd om optimale prestaties te bereiken bij verschillende maaiomstandigheden of aan te passen aan de voorkeur van de bestuurder.
- Er wordt aangeraden de gewichten slechts één voor één toe te voegen of te verwijderen tot de gewenste balans is bereikt.

Opmerking: Neem contact op met een erkende servicedealer om een set gewichten te bestellen.

⚠ WAARSCHUWING

Overmatige gewichtsveranderingen kunnen de hantering en de bediening van de machine beïnvloeden. Dit kan ernstig letsel bij u of omstanders tot gevolg hebben.

Voer gewichtsveranderingen slechts in kleine stappen uit.

Controleer de maaier na elke gewichtsverandering om er zeker van te zijn dat de machine veilig bediend kan worden.

Onderhoud

Opmerking: Bepaal vanuit de normale bedieningspositie de linker- en rechterzijde van de machine.

Aanbevolen onderhoudsschema

Onderhoudsinterval	Onderhoudsprocedure
Na de eerste 8 bedrijfsuren	• De motorolie verversen. • Het peil van de hydraulische vloeistof controleren. • Vervang het hydraulische filter.
Bij elk gebruik of dagelijks	• Veiligheidssysteem controleren. • Het motoroliepeil controleren. • Luchtinlaatrooster reinigen. • Controleer de remmen. • Controleer de maaimessen. • Maaidek reinigen.
Om de 25 bedrijfsuren	• Schuimelement van luchtfilter reinigen.
Om de 50 bedrijfsuren	• Smeer de armen van de spanpoelies van het maaidek (dit moet vaker gebeuren als de machine wordt gebruikt in stoffige of vuile omstandigheden). • Smeer het hefsysteem (dit moet vaker gebeuren als de machine wordt gebruikt in stoffige of vuile omstandigheden). • Smeer de glijdende onderdelen van de snelheidsregelaar (dit moet vaker gebeuren als de machine wordt gebruikt in stoffige of vuile omstandigheden). • Het papieren luchtfilterelement reinigen. • Controleer de bandenspanning. • Het peil van de hydraulische vloeistof controleren.
Om de 100 bedrijfsuren	• De motorolie verversen. (dit moet vaker gebeuren als de machine wordt gebruikt in stoffige of vuile omstandigheden) • Controleer en reinig de bougie en controleer de tussenruimte. • Controleer de accu. • Controleer en reinig de koelribben en uitlaatringen. • Aandrijfriem van pomp controleren. • Controleer de drijfriem van het maaidek(ken). • Hydraulische slangen controleren.
Om de 200 bedrijfsuren	• Het papierelement van het luchtfilter vervangen. • Motoroliefilter vervangen.
Om de 250 bedrijfsuren	• Vervang de hydraulische vloeistof als u Mobil®1 olie gebruikt.
Om de 500 bedrijfsuren	• Stel de lager van het draaipunt van het zwenkwiel af. • Controleer de elektrische koppeling. • Vervang de hydraulische vloeistof als u Toro® HYPR-OIL™ 500 olie gebruikt. • Vervang het hydraulische filter.
Vóór de stalling	• Werk beschadigde oppervlakken bij. • Alle bovengenoemde onderhoudsprocedures moeten worden uitgevoerd voordat de machine wordt opgeslagen.
Jaarlijks	• De draaipunten van de voorste zwenkwielen smeren (dit moet vaker gebeuren als de machine wordt gebruikt in stoffige of vuile omstandigheden). • Zwenkwielnaven smeren. • Brandstoffilter vervangen.

Belangrijk: **Zie de *Gebruikershandleiding van de motor* voor verdere onderhoudsprocedures.**

⚠ VOORZICHTIG

Als u het sleuteltje in het contact laat, bestaat de kans dat iemand de motor per ongeluk start waardoor u en andere omstanders ernstig letsel kunnen oplopen.

Haal het sleuteltje uit het contact en maak de bougiekabels los voordat u onderhoudswerkzaamheden uitvoert aan de machine. Druk de kabels opzij, zodat deze niet onbedoeld contact kunnen maken met de bougies.

Procedures voorafgaande aan onderhoud

De maaier omhoog brengen om eenvoudig toegang te krijgen

De voorzijde van de maaier kan omhoog worden gebracht en ondersteund worden aan de achterzijde zodat u eenvoudig toegang hebt om onderhoudswerkzaamheden uit te voeren.

1. Breng het platform omhoog. Raadpleeg Het platform bedienen in de gebruiksaanwijzing.
2. Verwijder de accu.

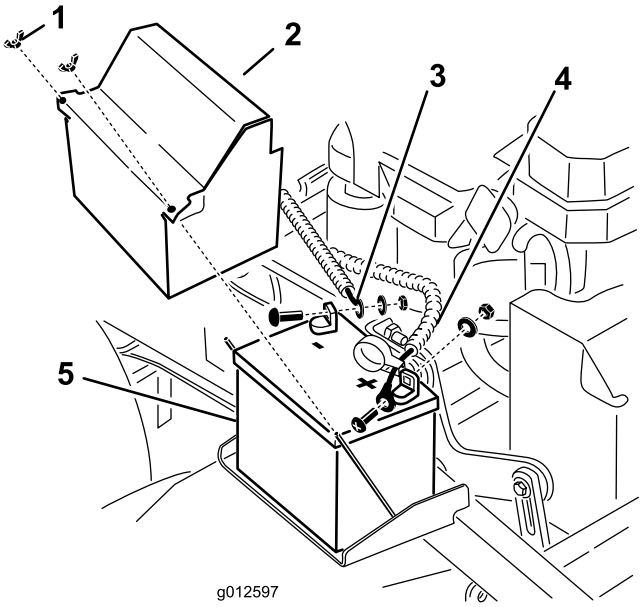

Figuur 33

1. Vleugelmoer
2. Accudeksel
3. Minkabel van de accu
4. Pluskabel van de accu
5. Accu

3. Tap de brandstof af uit de brandstoftank. Raadpleeg Brandstoftank aftappen in het gedeelte Onderhoud.
4. Verwijder de dop van de hydraulische tank, plaats een stuk plastic over de opening en plaats de dop terug. Hierdoor wordt de hydraulische tank afgedicht en wordt voorkomen dat de tank gaat lekken.

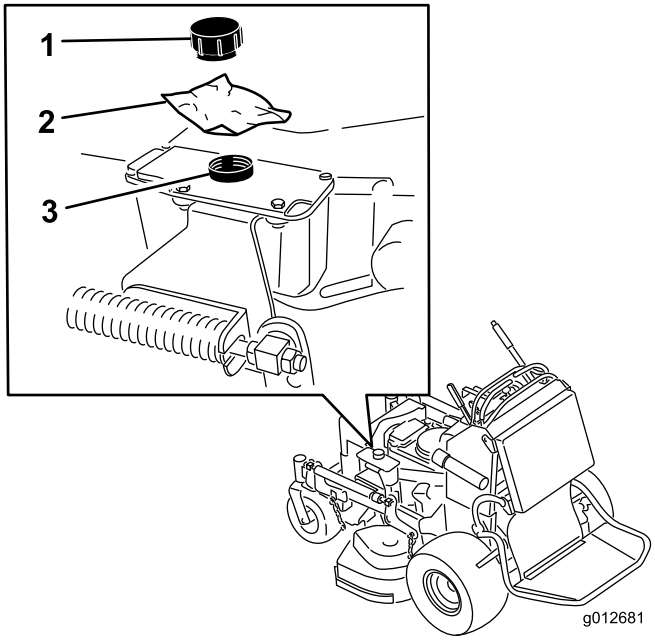

Figuur 34

1. Dop
2. Stuk plastic
3. Hydraulische tank

5. Breng met twee personen de voorzijde van de maaier omhoog zodat deze rust op de aandrijfbanden en het platform in de omhoog gebrachte stand.
6. Voer de onderhoudswerkzaamheden uit op de machine.
7. Breng met twee personen de voorzijde van de maaier voorzichtig omlaag tot de grond.
8. Verwijder het plastic onder de dop van de hydraulische tank.
9. Plaats de accu in de machine.

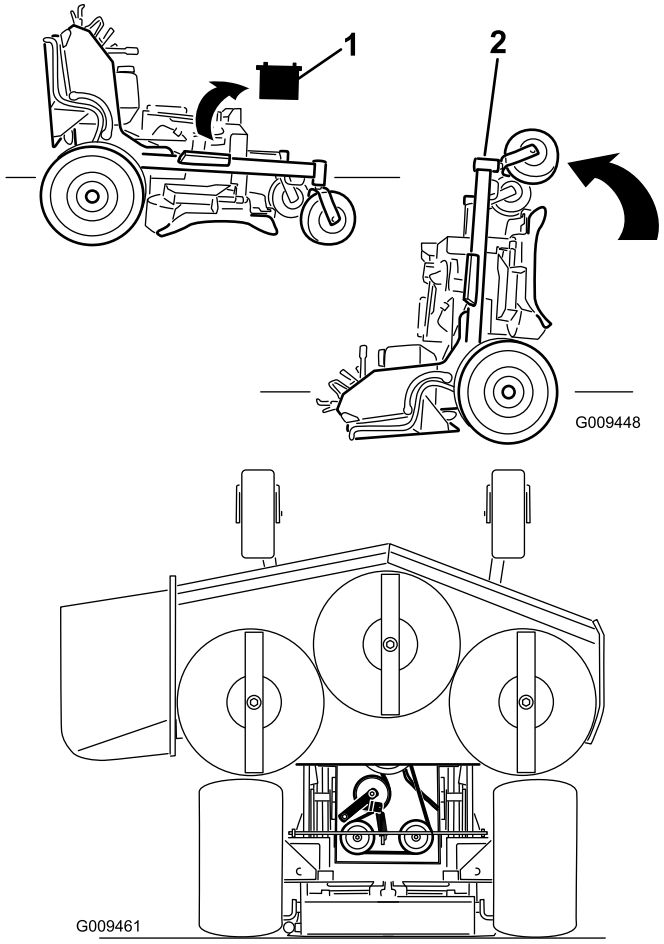

Figuur 35

1. Verwijder de accu
2. Breng met twee mensen de voorzijde van de maaier omhoog (zorg ervoor dat het platform omhoog is)

Maak het stootkussen los om toegang te krijgen tot de achterzijde

Het stootkussen kan worden losgemaakt om toegang te krijgen tot de achterzijde van de machine om onderhoudswerkzaamheden uit te kunnen voeren of om instellingen aan te passen.

1. Breng het platform omlaag.
2. Verwijder de R-pennen aan beide zijden van het stootkussen.
3. Schuif de grote ringen met plastic lagerbussen naar binnen.
4. Verwijder het stoorkussen en laat het zakken op het platform.
5. Voer de onderhoudswerkzaamheden uit op de machine of pas de instellingen aan.
6. Breng het kussen omhoog en schuif het op de pennen aan beide zijden van de machine (Figuur 36).
7. Schuif de grote ringen met plastic bussen in de kussenbeugel en bevestig deze met een R-pen (Figuur 36).

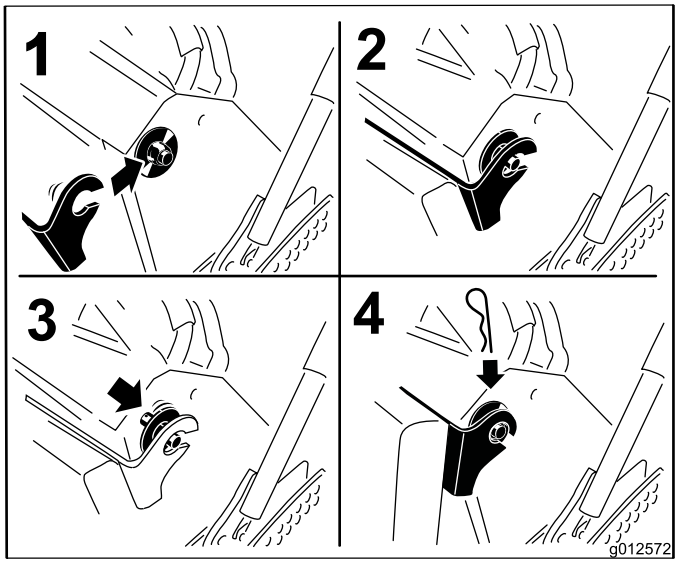

Figuur 36

Smering

Smeren met nr. 2 vet op lithium- of molybdeenbasis voor algemene doeleinden.

Smeer de snelheids- en tractieregelaars met een droog smeermiddel (PTFE) (Figuur 40).

Methode van smeren

1. Schakel de aftakas uit en stel de parkeerrem in werking.
2. Zet de motor af, verwijder het contactsleuteltje en wacht totdat alle bewegende onderdelen tot stilstand zijn gekomen voordat u de bestuurderspositie verlaat.
3. Reinig de smeernippels met een doek. Indien nodig verf van de voorkant van de nippel(s) afkrabben.
4. Zet een smeerpistool op de nippel. Spuit vet in de nippels totdat er nieuw vet bij de lagers naar buiten komt.
5. Overtollig vet wegvegen.

Machine smeren

Onderhoudsinterval: Om de 50 bedrijfsuren—Smeer de armen van de spanpoelies van het maaidek (dit moet vaker gebeuren als de machine wordt gebruikt in stoffige of vuile omstandigheden).

Om de 50 bedrijfsuren—Smeer het hefsysteem (dit moet vaker gebeuren als de machine wordt gebruikt in stoffige of vuile omstandigheden).

Om de 50 bedrijfsuren/Jaarlijks (houd hierbij de kortste periode aan)—Smeer de glijdende onderdelen van de snelheidsregelaar (dit moet vaker gebeuren als de machine wordt gebruikt in stoffige of vuile omstandigheden).

In de onderstaande afbeeldingen worden de smeerpunten weergegeven.

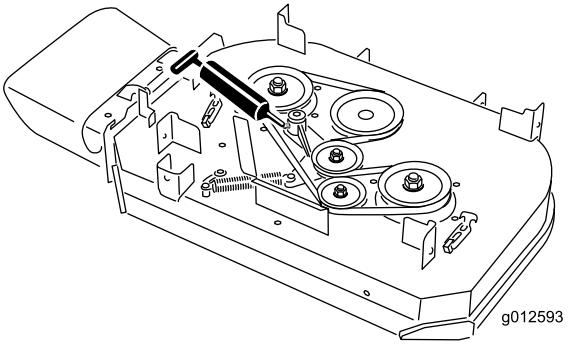

Figuur 37
Maaidek van 91,4 cm

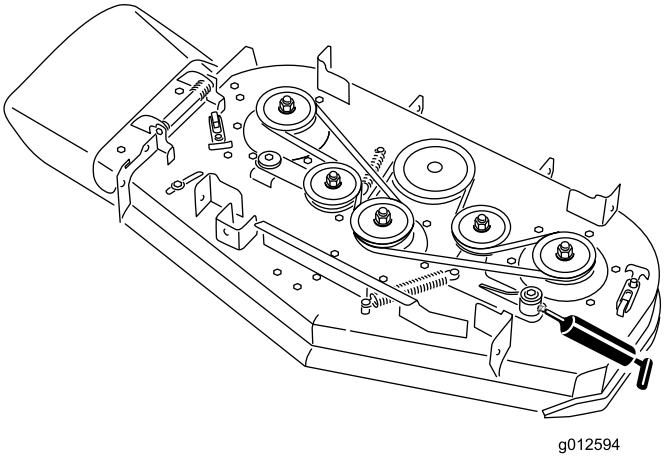

Figuur 38
Maaidek van 101,6 cm

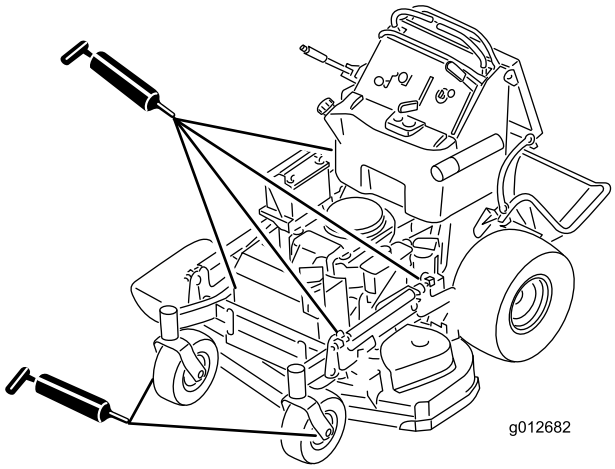

Figuur 39

Smeer de snelheids- en tractieregelaars met een droog smeermiddel (PTFE).

Belangrijk: Gebruik uitsluitend een droog PTFE-smeermiddel. Gebruik geen nat olielaagje omdat dit vuil en stof aantrekt.

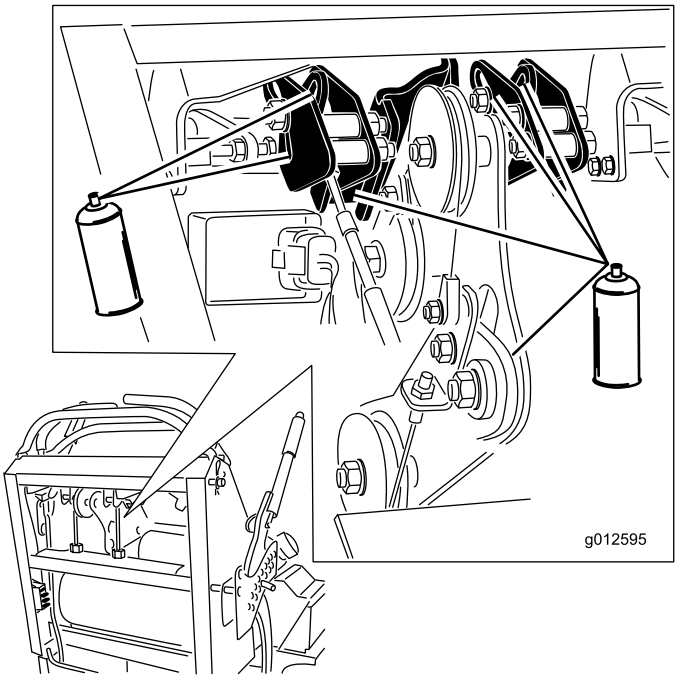

Figuur 40

Draaipunten van de voorste zwenkwielen smeren

Onderhoudsinterval: Jaarlijks—De draaipunten van de voorste zwenkwielen smeren (dit moet vaker gebeuren als de machine wordt gebruikt in stoffige of vuile omstandigheden).

De draaipunten van de voorste zwenkwielen moeten een keer per jaar worden gesmeerd.

1. Verwijder de stofkap en stel de draaipunten van de zwenkwielen bij. Plaats de stofkap pas terug als u klaar bent met smeren. Raadpleeg Lager van draaipunt van zwenkwiel afstellen in het gedeelte Onderhoud.
2. Verwijder de zeskantige plug. Draai een verloopnippel in de opening.
3. Pomp smeervet in de verloopnippel totdat er vet bij het bovenste lager naar buiten komt.
4. Trek de verloopnippel uit de opening. Monteer de zeskantige plug en de dop.

Zwenkwielnaven smeren

Onderhoudsinterval: Jaarlijks—Zwenkwielnaven smeren.

1. Zet de motor af, wacht tot alle bewegende delen tot stilstand zijn gekomen en verwijder het contactsleuteltje. Stel de parkeerrem in werking.

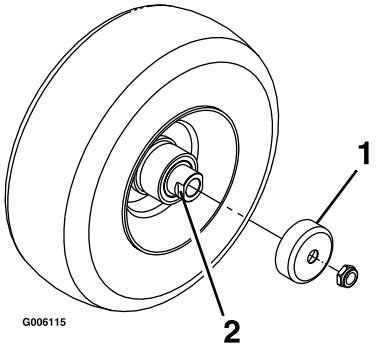

Figuur 41

1. Afdichtinghouder
2. Afstandsmoer

2. Verwijder het zwenkwiel uit de zwenkwielvorken.
3. Verwijder de afdichtinghouders uit de wielnaaf.
4. Verwijder een van de afstandsmoeren uit de as van het zwenkwiel. Controleer of er afdichtkit is aangebracht tussen de afstandsmoeren en de as. Verwijder de as (terwijl de andere afstandsmoer er nog aan bevestigd is) van de wielconstructie.
5. Wrik de afdichtingen los en inspecteer de lagers op slijtage of beschadigingen en vervang deze indien nodig.
6. Verpak de lagers met smeervet voor algemene doeleinden.
7. Plaats een lager en een nieuwe afdichting in het wiel.

   Opmerking: De afdichtingen moeten worden vervangen.
8. Als beide afstandsmoeren van de as zijn verwijderd (of afgebroken), breng dan afdichtkit aan op een van de afstandsmoeren en draai deze op de as met de afgeplatte kanten aan de buitenzijde. Draai de afstandmoer niet volledig tot het einde van de as. Laat een afstand van ongeveer 3 mm vrij tussen het buitenste oppervlak van de afstandsmoer en het einde van de as binnen de moer.
9. Plaats de as met de moer in het wiel aan de zijde van het wiel met de nieuwe afdichting en het nieuwe lager.
10. Laat het open uiteinde van het wiel omhoog wijzen en vul het gebied rond de as aan de binnenzijde van het wiel met smeervet voor algemene doeleinden.
11. Plaats het tweede lager en een nieuwe afdichting in het wiel.
12. Breng een afdichtkit aan op de tweede afstandsmoer en draai deze op de as met de afgeplatte kanten aan de buitenzijde.
13. Draai de moer aan met een torsie van 8-9 Nm, draai de moer los en draai deze opnieuw vast met een

torsie van 2-3 Nm. Controleer of de as niet verder uitsteekt dan de beide moeren.

14. Plaats de afdichtinghouders over de wielnaaf en plaats het wiel in de zwenkwielvork. Plaats de bout van het zwenkwiel terug en draai de moer volledig vast.

Belangrijk: Controleer de afstelling van het lager regelmatig om schade aan de afdichting en het lager te voorkomen. Draai het zwenkwiel rond. Het wiel mag niet vrij ronddraaien (meer dan 1 of 2 omwentelingen) of zijspeling hebben. Als het wiel vrij ronddraait, pas dan de torsie van de afstandsmoer aan totdat het wiel een klein beetje aanloopt. Breng opnieuw afdichtingskit aan.

Onderhoud motor

Onderhoud van het luchtfilter

Onderhoudsinterval/Specificatie

Controleer beide elementen en vervang ze indien ze schade hebben opgelopen of buitengewoon vuil zijn.

Opmerking: Het luchtfilter moet vaker een onderhoudsbeurt krijgen (om de paar bedrijfsuren) als de machine wordt gebruikt in buitengewoon stoffige of zanderige omstandigheden.

Belangrijk: Geen olie op het schuimelement smeren.

Schuim- en papierelement verwijderen

1. Schakel de aftakas uit en stel de parkeerrem in werking.
2. Zet de motor af, verwijder het contactsleuteltje en wacht totdat alle bewegende onderdelen tot stilstand zijn gekomen voordat u de bestuurderspositie verlaat.
3. Maak de omgeving van het luchtfilter schoon om te voorkomen dat vuil in de motor komt en schade veroorzaakt (Figuur 42).
4. Draai de dekselknoppen los en verwijder het luchtfilterdeksel (Figuur 42).
5. Draai de slangklem los en verwijder het luchtfilter (Figuur 42).
6. Trek het schuimelement voorzichtig van het papierelement af (Figuur 42).

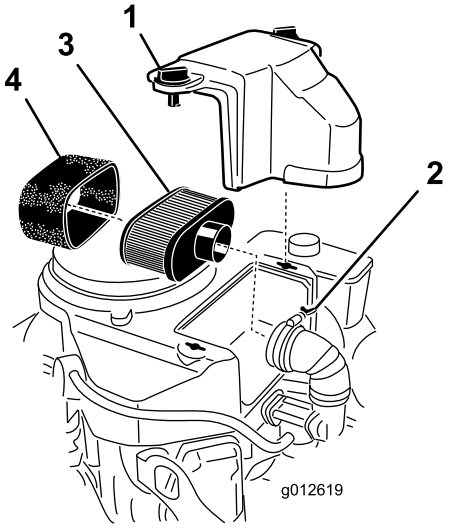

Figuur 42

1. Deksel
2. Slangklem
3. Papierelement
4. Schuimelement

Schuimelement van het luchtfilter reinigen

Onderhoudsinterval: Om de 25 bedrijfsuren

1. Was het schuimfilter in warm water met vloeibare zeep. Als het element schoon is, moet u het grondig uitspoelen.
2. Schuimfilter in een schone doek wikkelen en droogknijpen.

   Belangrijk: Vervang het schuimelement als het gescheurd of versleten is.

Papierelement van het luchtfilter onderhoudsbeurt geven

Onderhoudsinterval: Om de 50 bedrijfsuren—Het papieren luchtfilterelement reinigen.

Om de 200 bedrijfsuren—Het papierelement van het luchtfilter vervangen.

1. Reinig het papierelement door er voorzichtig op te kloppen om het vuil te verwijderen. Als het papierelement zeer vuil is, vervang het dan door een nieuwe papierelement (Figuur 42).
2. Controleer het filter op scheuren, een vettig oppervlak of beschadiging van de rubberen afdichting.
3. Vervang het papierelement als het is beschadigd.

Schuimelement en papierelement installeren

Belangrijk: Motor nooit laten lopen zonder dat het complete luchtfilter gemonteerd is, daar anders de motor kan worden beschadigd.

1. Schuif het schuimelement voorzichtig op het papierelement (Figuur 42).
2. Monteer het luchtfilter op de luchtfilterbasis of de slang en zet dit vast (Figuur 42).
3. Monteer het luchtfilterdeksel en zet dit vast met de dekselknop (Figuur 42).

Motoroliepeil controleren.

Onderhoudsinterval: Bij elk gebruik of dagelijks—Het motoroliepeil controleren.

Na de eerste 8 bedrijfsuren—De motorolie verversen.

Om de 100 bedrijfsuren—De motorolie verversen. (dit moet vaker gebeuren als de machine wordt gebruikt in stoffige of vuile omstandigheden)

Om de 200 bedrijfsuren—Motoroliefilter vervangen.

Opmerking: Ververs de olie vaker als de machine in zeer stoffige of zanderige omstandigheden wordt gebruikt.

Opmerking: Voor de verschillende modellen die in deze handleiding genoemd worden, is een andere hoeveelheid olie nodig. Zorg ervoor dat de juiste hoeveelheid olie wordt gebruikt.

Belangrijk: Zorg ervoor dat u 80% van de olie bijvult en vul daarna geleidelijk olie bij tot aan de Vol-markering.

Type olie: Reinigingsolie (API onderhoudsclassificatie SF, SG, SH, SJ of SL)

Hoeveelheid motorolie: 1,7 liter zonder filter; 1,5 liter met filter.

Viscositeit: zie onderstaande tabel

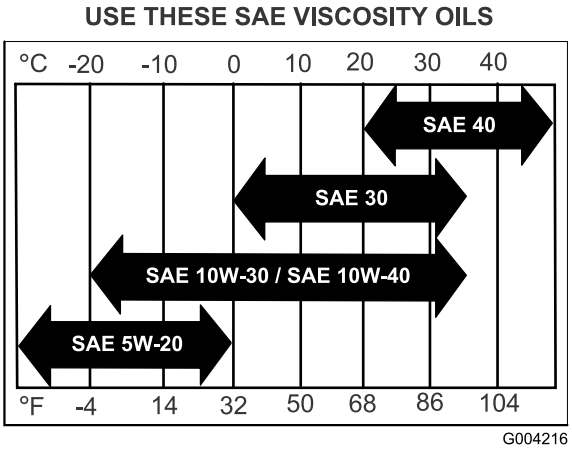

Figuur 43

Motoroliepeil controleren

Opmerking: Controleer het oliepeil als de motor koud is.

⚠ WAARSCHUWING

Contact met hete oppervlakken kan lichamelijk letsel veroorzaken.

Houd kleding, gezicht, handen, voeten en andere lichaamsdelen uit de buurt van de geluiddemper en andere hete oppervlakken.

Belangrijk: Het carter nooit overvullen met olie. Hierdoor kan de motor beschadigd raken. Laat de motor nooit lopen als de olie lager staat dan

de onderste markering, omdat de motor daardoor beschadigd kan raken.

1. Schakel de aftakas uit, zet de rijhendels in de vergrendelde neutraalstand en stel de parkeerrem in werking.
2. Zet de motor af, verwijder het contactsleuteltje en wacht totdat alle bewegende onderdelen tot stilstand zijn gekomen voordat u de bestuurderspositie verlaat (Figuur 44).

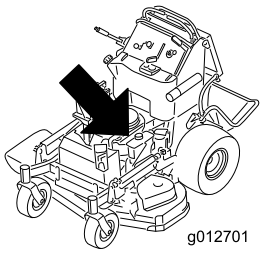

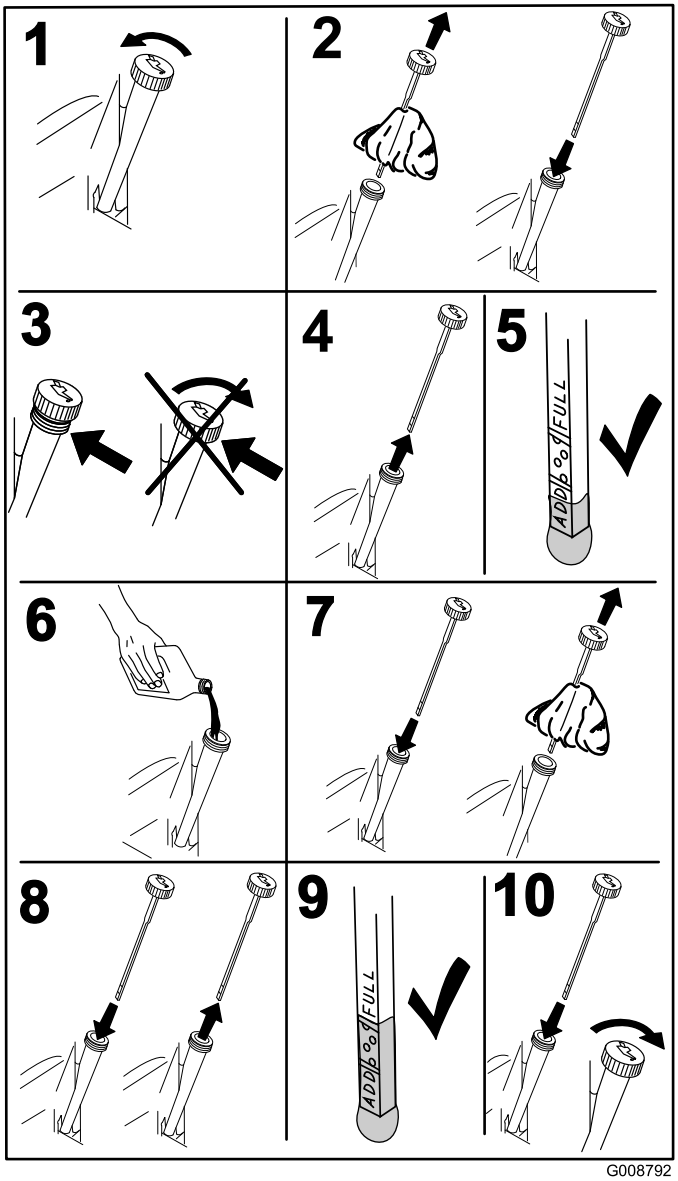

Figuur 44

Motorolie verversen

Opmerking: Geef de afgewerkte olie af bij een inzamelcentrum.

1. Start de motor en laat deze vijf minuten lopen. Warme olie kan beter worden afgetapt.
2. Parkeer de machine zo dat de aftapkant iets lager staat dan de andere kant zodat alle olie kan weglopen.
3. Schakel de aftakas uit, zet de rijhendels in de vergrendelde neutraalstand en stel de parkeerrem in werking.
4. Zet de motor af, verwijder het contactsleuteltje en wacht totdat alle bewegende onderdelen tot stilstand zijn gekomen voordat u de bestuurderspositie verlaat (Figuur 45).

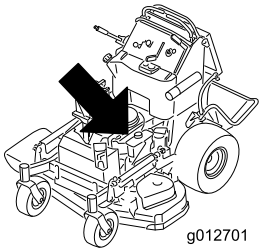

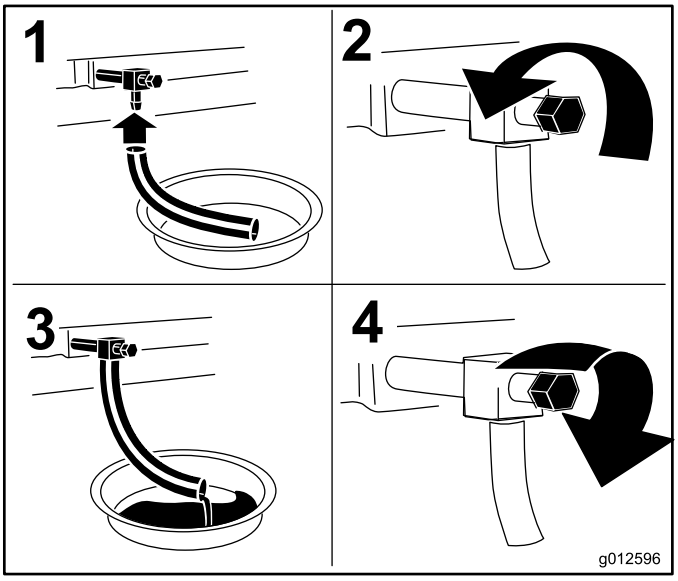

Figuur 45

5. Giet langzaam ongeveer 80% van de gespecificeerde olie in de vulbuis en voeg langzaam de rest van de olie toe tot het peil de markering **Vol** bereikt (Figuur 46).

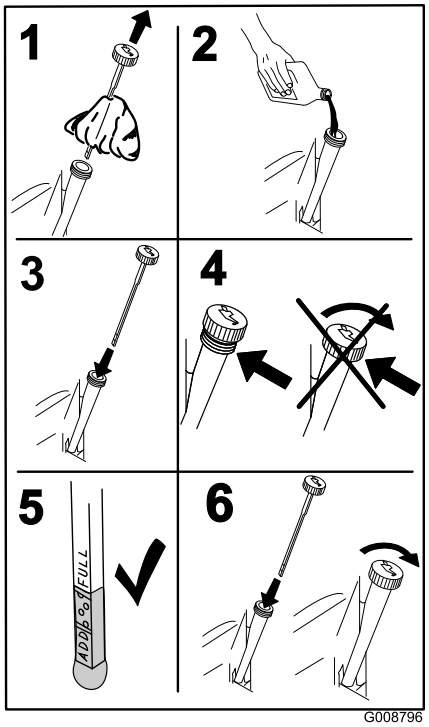

Figuur 46

Motoroliefilter vervangen

Opmerking: Vervang het oliefilter van de motor vaker als de machine wordt gebruikt in zeer stoffige of zanderige omstandigheden.

1. Tap de motorolie af; zie Motorolie verversen.
2. Plaats een doek onder het oliefilter om eventueel gemorste olie op te nemen.

   Belangrijk: Gemorste olie kan onder de motor en in de koppeling lopen. Hierdoor kan de koppeling beschadigd raken, kunnen de messen langzaam tot stilstand komen als de koppeling wordt uitgeschakeld en kan de koppeling gaan slippen als deze is ingeschakeld. Veeg gemorste olie weg.
3. Vervang het motoroliefilter (Figuur 47).

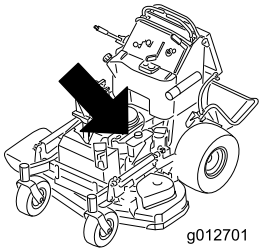

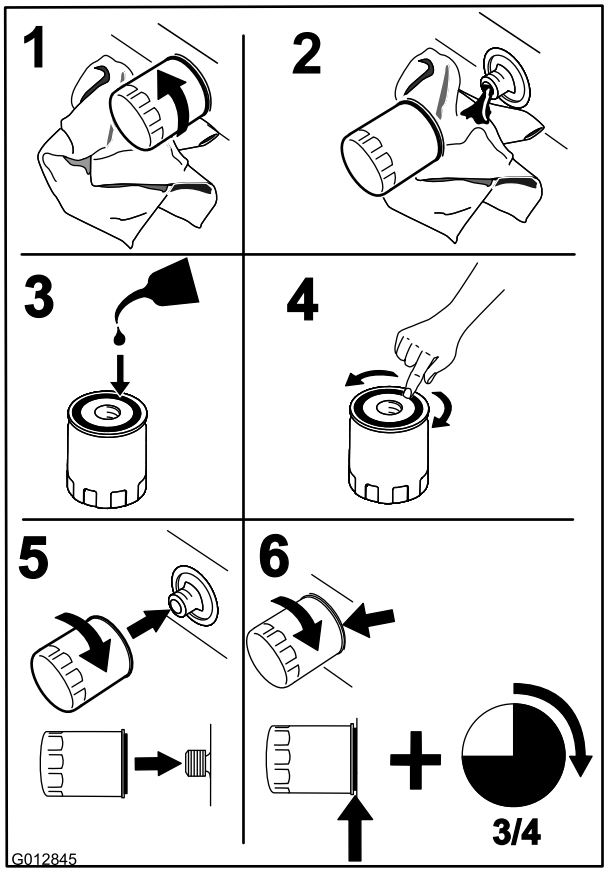

Figuur 47

Opmerking: Controleer of de pakking van het oliefilter contact maakt met de motor en draai nog 3/4 slag extra vast.

4. Vul het carter met het juiste type verse olie; zie Motorolie verversen.

Onderhoud van de bougie

Onderhoudsinterval: Om de 100 bedrijfsuren

Controleer of de elektrodenafstand correct is voordat u de bougie monteert. Gebruik een bougiesleutel voor het (de)monteren van de bougie(s) en een voelermaat voor het meten en afstellen van de elektrodenafstand. Monteer indien nodig nieuwe bougies.

Type voor alle motoren: NGK® BPR4ES of een equivalent type

elektrodenafstand: 0,76 mm

Bougie verwijderen

1. Schakel de aftakas uit, zet de rijhendels in de vergrendelde neutraalstand en stel de parkeerrem in werking.
2. Zet de motor af, verwijder het contactsleuteltje en wacht totdat alle bewegende onderdelen tot stilstand zijn gekomen voordat u de bestuurderspositie verlaat.

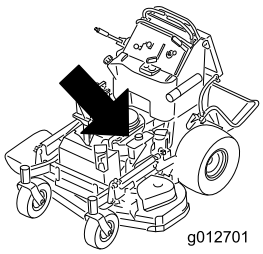

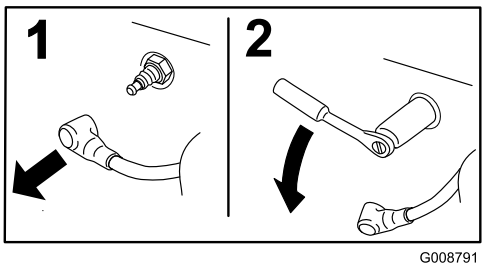

Figuur 48

Bougie controleren

Belangrijk: Bougies nooit schoonmaken. Verwijder een bougie altijd als deze: een zwarte laag heeft, als de elektroden versleten zijn, als er een vettige laag op ligt of als de bougie scheuren vertoont.

Als de isolator lichtbruin of grijs is, werkt de motor naar behoren. Een zwarte laag op de isolator duidt meestal op een vuil luchtfilter.

Stel de afstand in op 0,76 mm.

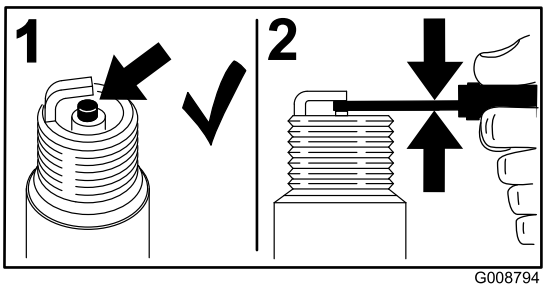

Figuur 49

Bougie monteren

Draai de bougie vast met een torsie van 22 Nm.

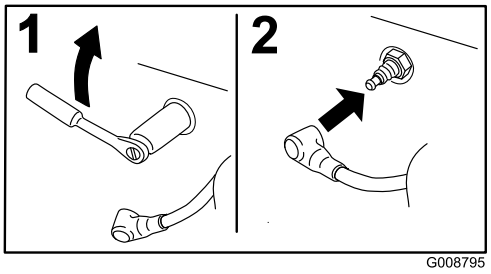

Figuur 50

Onderhoud brandstofsysteem

Brandstof aftappen uit de brandstoftank

Opmerking: De enige aanbevolen manier om brandstof af te tappen uit de tank is het gebruik van een sifonpomp. Een sifonpomp is verkrijgbaar bij de bouwmarkt.

⚠ GEVAAR

In bepaalde omstandigheden is benzine uiterst ontvlambaar en zeer explosief. Brand of explosie van benzine kan brandwonden bij u of anderen en materiële schade veroorzaken.

- **Tap de benzine af uit de brandstoftank wanneer de motor koud is. Doe dit buiten op een open terrein. Eventueel gemorste benzine opnemen.**
- **Rook nooit als u benzine aftapt en blijf uit de buurt van open vuur of als de kans bestaat dat benzinedampen door een vonk kunnen ontbranden.**

1. Parkeer de machine op een horizontaal oppervlak. Schakel de aftakas uit, stel de parkeerrem in werking, draai het contactsleuteltje naar **UIT** en verwijder het sleuteltje.
2. Reinig het gebied rond de dop van de brandstoftank om te voorkomen dat de brandstoftank verontreinigd raakt (Figuur 52).
3. Verwijder de dop van de brandstoftank.
4. Steek een sifonpomp in de brandstoftank.
5. Tap met behulp van de sifonpomp de brandstof in een schone jerrycan (Figuur 51).
6. Neem eventueel gemorste brandstof op.

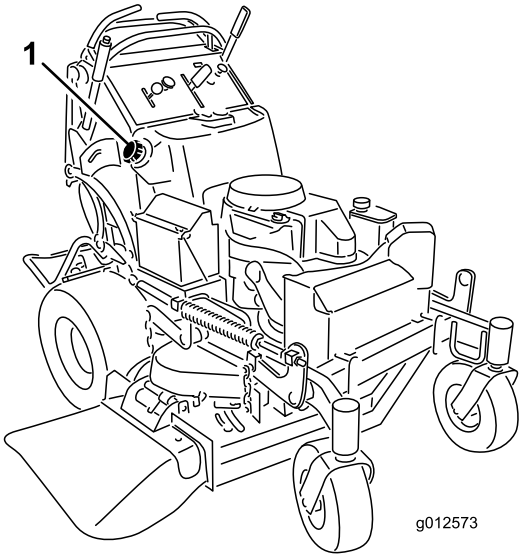

Figuur 51

1. Brandstoftankdop

Onderhoud van het brandstoffilter

Brandstoffilter vervangen

Onderhoudsinterval: Jaarlijks

Na verwijdering mag u nooit een vuil filter opnieuw aan de brandstofslang monteren.

Opmerking: Noteer hoe het brandstoffilter was geplaatst om het nieuwe filter correct te kunnen plaatsen.

Opmerking: Neem eventueel gemorste brandstof op.

1. Schakel de aftakas uit en stel de parkeerrem in werking.
2. Zet de motor af, verwijder het contactsleuteltje en wacht totdat alle bewegende onderdelen tot stilstand zijn gekomen voordat u de bestuurderspositie verlaat.
3. Sluit de brandstofafsluitklep.
4. Druk de uiteinden van de slangklemmen naar elkaar toe en schuif ze weg van het filter (Figuur 52).

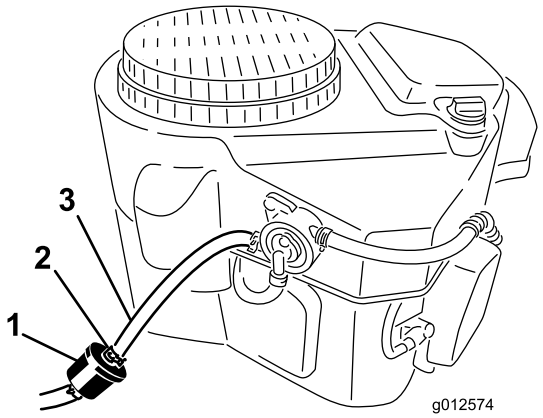

Figuur 52

1. Brandstoffilter
2. Slangklem
3. Brandstofslang

5. Trek het filter uit de brandstofslangen.
6. Monteer een nieuw filter en schuif de slangklemmen terug tot dicht bij het filter.
7. Open de brandstofafsluitklep.
8. Controleer op lekken en repareer deze indien nodig.
9. Neem eventueel gemorste brandstof op.

Onderhoud elektrisch systeem

Onderhoud van de accu

Onderhoudsinterval: Om de 100 bedrijfsuren

Houd de accu altijd schoon en volledig geladen. Veeg de accubehuizing schoon met een tissue. Als de accupolen zijn geoxideerd, moet u deze schoonmaken met een oplossing van vier delen water en één deel zuiveringszout. Breng een laagje vet op de accupolen aan om corrosie te voorkomen.

Spanning: 12 V

WAARSCHUWING

CALIFORNIË
Proposition 65 Waarschuwing

Accuklemmen, accupolen en dergelijke onderdelen bevatten lood en loodverbindingen. Van deze stoffen is bekend dat ze kanker en schade aan de voortplantingsorganen veroorzaken. Was altijd uw handen nadat u met deze onderdelen in aanraking bent geweest.

⚠ GEVAAR

Accuzuur bevat zwavelzuur; dit is een dodelijk gif dat ernstige brandwonden veroorzaakt.

U mag accuzuur nooit inslikken en moet elk contact met huid, ogen of kleding vermijden. Draag een veiligheidsbril en rubberhandschoenen om uw ogen en handen te beschermen.

Accu verwijderen

⚠ WAARSCHUWING

Accupolen of metalen gereedschappen kunnen kortsluiting maken met metalen onderdelen van de machine, waardoor vonken kunnen ontstaan. Hierdoor kunnen accugassen tot ontploffing komen en lichamelijk letsel veroorzaken.

- **Zorg ervoor dat bij het verwijderen of installeren van de accu de accupolen niet in aanraking komen met metalen onderdelen van de machine.**
- **Voorkom dat metalen gereedschappen kortsluiting veroorzaken tussen de accupolen en metalen onderdelen van de machine.**

⚠ WAARSCHUWING

Als accukabels verkeerd worden verbonden, kan dit schade aan de machine en de kabels tot gevolg hebben en vonken veroorzaken. Hierdoor kunnen accugassen tot ontploffing komen en lichamelijk letsel veroorzaken.

- **Maak altijd de minkabel (zwart) van de accu los voordat u de pluskabel (rood) losmaakt.**
- **Sluit altijd eerst de pluskabel (rood) van de accu aan voordat u de minkabel (zwart) aansluit.**

1. Schakel de aftakas uit en stel de parkeerrem in werking.
2. Zet de motor af, verwijder het contactsleuteltje en wacht totdat alle bewegende onderdelen tot stilstand zijn gekomen voordat u de bestuurderspositie verlaat.
3. Maak de minkabel los van de minpool (–) van de accu (Figuur 53).
4. Schuif het rode stofkapje voor de accupool van de pluspool (rood) van de accu. Verwijder vervolgens de pluskabel (rood) van de accu (Figuur 53).
5. Verwijder de accuhouder (Figuur 53) en verwijder de accu.

Accu monteren

1. Plaats de accu op de juiste plaats in de machine (Figuur 53).
2. Bevestig de accu met de accuhouder, j-bouten en borgmoeren.
3. Bevestig de pluskabel (rood) aan de pluspool (+) van de accu met een moer, ring en bout (Figuur 53). Schuif het rubberen kapje over de accupool heen.
4. Bevestig vervolgens de minkabel en de aardingskabel aan de minpool (–) van de accu met een moer, ring en bout (Figuur 53).

   Opmerking: De accukabels kruisen elkaar als deze niet op de juiste wijze zijn aangesloten (Figuur 53).

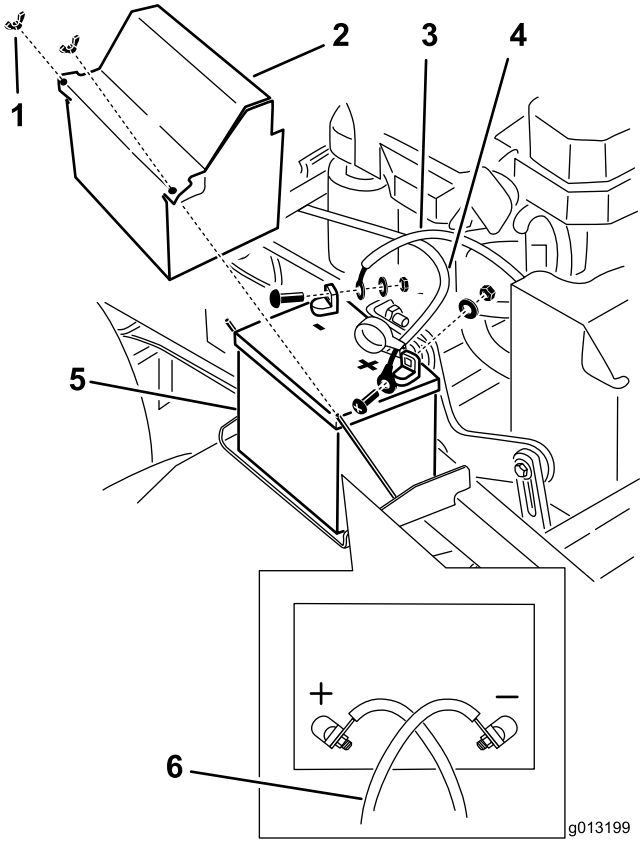

Figuur 53

1. Vleugelmoer
2. Accudeksel
3. Minkabel van de accu
4. Pluskabel van de accu
5. Accu
6. de accukabels kruisen elkaar als deze niet goed zijn aangesloten

Accu opladen

⚠ WAARSCHUWING

Bij het opladen produceert de accu gassen die tot ontploffing kunnen komen.

Rook nooit in de buurt van de accu en zorg ervoor dat er geen vonken of vlammen vlakbij de accu komen.

Belangrijk: Zorg ervoor dat de accu altijd volledig geladen is (soortelijk gewicht 1,265). Dit is vooral belangrijk om beschadiging van de accu te voorkomen bij temperaturen beneden 0 °C.

1. Accu uit het chassis verwijderen, zie Accu verwijderen.
2. Laad de accu 1 uur op bij 25–30 A of 6 uur bij 4–6 A.
3. Zodra de accu volledig is opgeladen, haalt u de acculader uit het stopcontact en maakt u vervolgens de oplaadkabels los van de accuklemmen (Figuur 54).
4. Monteer de accu in de machine en sluit de accukabels aan; zie Accu monteren.

Opmerking: Gebruik de machine nooit wanneer de accu is losgekoppeld; dit kan beschadigingen aan het elektrische systeem tot gevolg hebben.

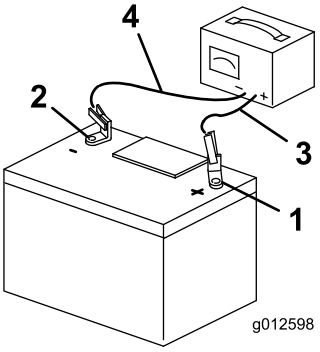

Figuur 54

1. Pluspool van de accu
2. Minpool van de accu
3. Rode (+) oplaadkabel
4. Zwarte (–) oplaadkabel

Onderhoud van de zekeringen

De elektrische installatie is beveiligd door middel van zekeringen. Er is geen onderhoud nodig. Als er een zekering is doorgebrand, moet u het onderdeel of circuit controleren op defecten of kortsluiting.

1. Maak het stootkussen voor de bestuurder los van de achterzijde van de machine.
2. trek de zekering eruit om deze te verwijderen en te vervangen (Figuur 55).
3. Plaats het stootkussen voor de bestuurder.

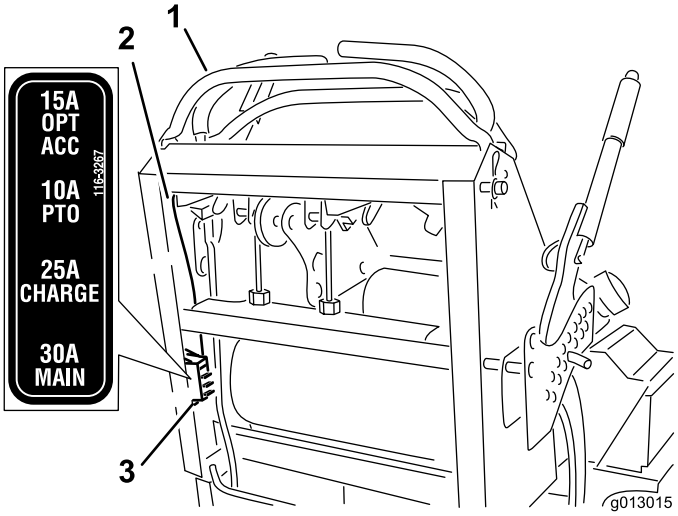

Figuur 55

1. Bedieningsorganen
2. Draad
3. Zekeringen

Onderhoud aandrijfsysteem

De sporing afstellen

Opmerking: Bepaal vanuit de normale bedieningspositie de linker- en rechterzijde van de machine.

1. Duw beide rijhendels even ver naar voren.
2. Ga na of de machine naar een kant trekt. Indien dit het geval is, moet u de machine stoppen en de parkeerrem in werking stellen.
3. Maak het kussen los van de achterzijde van de machine.
4. Draai de rechterkabelafstelling zo, dat de rechterrijhendel in het midden van de sleuf voor de neutraalstand in het bedieningspaneel staat (Figuur 57).

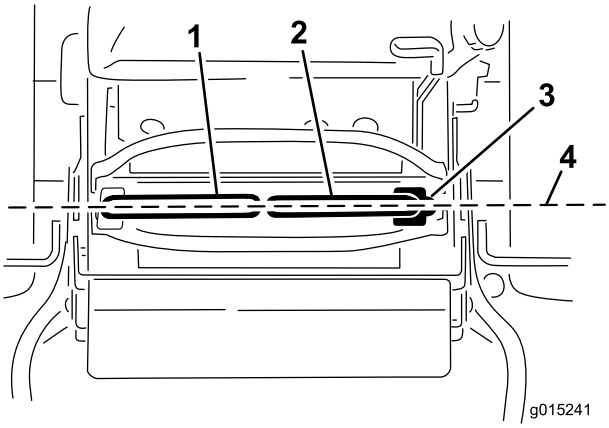

Figuur 56

1. Linkerrijhendel
2. Rechterrijhendel
3. Vergrendelde neutraalstand
4. Stel de uitlijning voor/achter van de rijhendels af

5. Draai de linkerkabelafstelling zo, dat de snelheid van het linkerwiel overeenkomt met de eerder ingestelde snelheid van het rechterwiel. Pas de schroef aan in stappen van een kwart draai tot de machine recht spoort.

   Opmerking: Draai alleen de linkerkabel zo, dat de snelheid van het linkerwiel overeenkomt met de snelheid van het rechterwiel. Stel de snelheid van het rechterwiel niet opnieuw in omdat hierdoor de rechterrijhendel niet meer in het midden van de sleuf voor de neutraalstand in het bedieningspaneel staat.

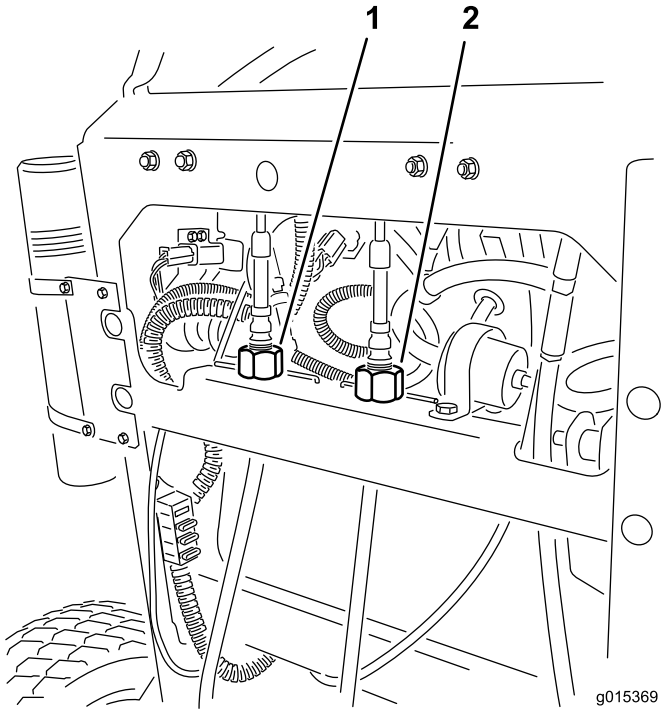

Figuur 57

1. Linkerkabelafstelling
2. Rechterkabelafstelling

6. Controleer of de sporing juist is.

   Opmerking: Als de machine niet start nadat u de sporing hebt aangepast, controleer dan of het raakvlak voor de afstandschakelaar uitgelijnd is met de bout aan de rijhendel. Zie Afstandschakelaar afstellen (bladz. 44).

7. Stel de kabel net zo lang af totdat de sporing correct is.
8. Controleer of de machine niet kruipt in de neutraalstand met de parkeerrem in werking.

Belangrijk: Draai de verbindingen niet te ver, omdat de machine hierdoor kan gaan kruipen in de neutraalstand.

Afstandschakelaar afstellen

Voer de volgende stappen uit als de machine niet start nadat u de sporing hebt afgesteld.

1. Zorg dat de bout aan de rijhendel uitgelijnd is met het raakvlak van de afstandsschakelaar (Figuur 58).
2. Zet indien nodig de bouten los en stel de afstandsschakelaar af tot het raakvlak overeenkomt met de bout aan de rijhendel (Figuur 58).
3. Controleer de afstand tussen de bout en de afstandsschakelaar. Deze moet tussen de 1,27 en 2,29 mm bedragen (Figuur 58).
4. Als afstelling nodig is, draai dan de contramoer los en stel de bout in op de juiste afstand. Draai de contramoer vast als de bout afgesteld is (Figuur 58).
5. Controleer het veiligheidssysteem voordat u de machine gebruikt. Zie Indicators veiligheidssysteem (bladz. 14).

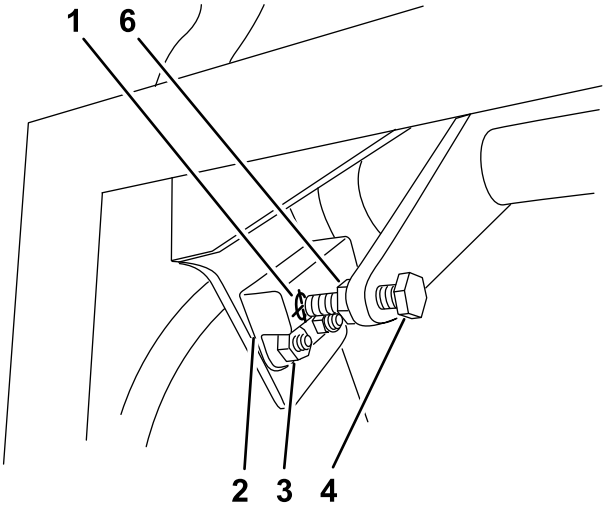

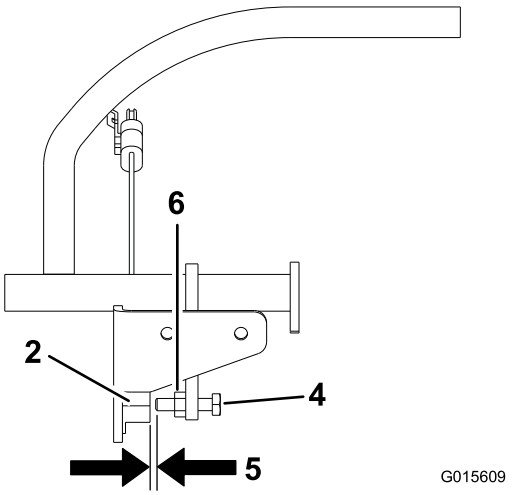

Figuur 58

1. Raakvlak voor afstandsschakelaar
2. Afstandsschakelaar
3. Bouten en moeren
4. Bout aan de rijhendel
5. De afstand moet tussen 1,27 en 2,29 mm bedragen
6. Contramoer

Bandenspanning controleren

Onderhoudsinterval: Om de 50 bedrijfsuren/Maandelijks (houd hierbij de kortste periode aan)

De juiste bandenspanning voor de achterbanden is 83–97 kPa (12–14 psi). Een ongelijke bandenspanning kan leiden tot onregelmatige maairesultaten.

Opmerking: De voorbanden zijn semi-pneumatisch en hoeven niet op spanning te worden gehouden.

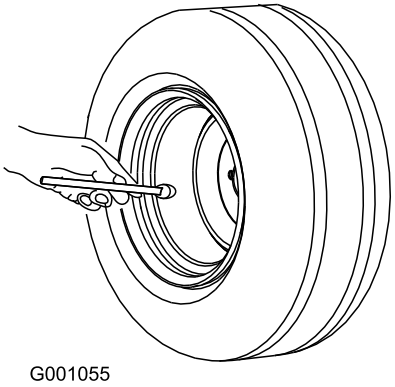

Figuur 59

Lager van draaipunt van zwenkwiel afstellen

Onderhoudsinterval: Om de 500 bedrijfsuren/Jaarlijks (houd hierbij de kortste periode aan)

1. Schakel de aftakas uit, zet de rijhendels in de vergrendelde neutraalstand en stel de parkeerrem in werking.
2. Zet de motor af, verwijder het contactsleuteltje en wacht totdat alle bewegende onderdelen tot stilstand zijn gekomen voordat u de bestuurderspositie verlaat.
3. Verwijder de stofkap van het zwenkwiel en draai de borgmoer aan (Figuur 60).
4. Draai de borgmoer aan totdat de veerringen vlak liggen, en draai deze vervolgens een 1/4 slag terug om de voorspanning op de lagers correct af te stellen (Figuur 60).

   Belangrijk: De veerringen moeten op de juiste wijze worden gemonteerd zoals wordt getoond in Figuur 60.
5. Plaats de stofkap (Figuur 60).

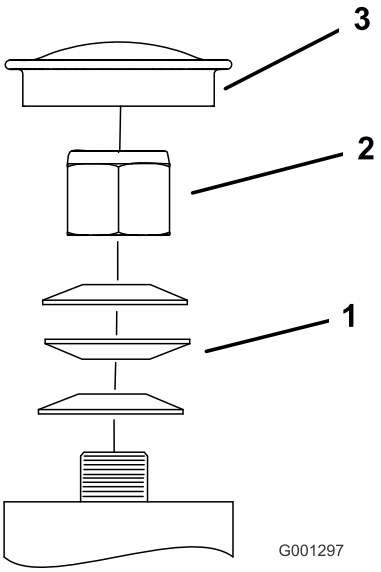

Figuur 60

1. Veerringen
2. Borgmoer
3. Stofkap

Elektrische koppeling afstellen

Onderhoudsinterval: Om de 500 bedrijfsuren—Controleer de elektrische koppeling.

De koppeling is afstelbaar zodat er goed geschakeld en geremd kan worden.

1. Steek een voelermaat van 0,381–0,533 mm door een inspectiesleuf in de zijkant van de armatuur. Controleer of deze tussen de wrijvingsvlakken van de armatuur en de rotor zit.

   De opening moet minimaal 0,381 mm en mag maximaal 0,533 mm bedragen.
2. Als aanpassing vereist is, stel dan af op 0,381 mm voor elk van de drie aanpassingssleuven. Draai de borgmoeren aan totdat de voelermaat licht is vastgeklemd maar gemakkelijk binnen de spleet kan bewegen (Figuur 61).
3. Herhaal deze procedure bij de overige gleuven.
4. Controleer nogmaals elke sleuf en stel de koppeling iets bij totdat de voelermaat tussen de rotor en de armatuur hiermee zeer licht contact maakt.

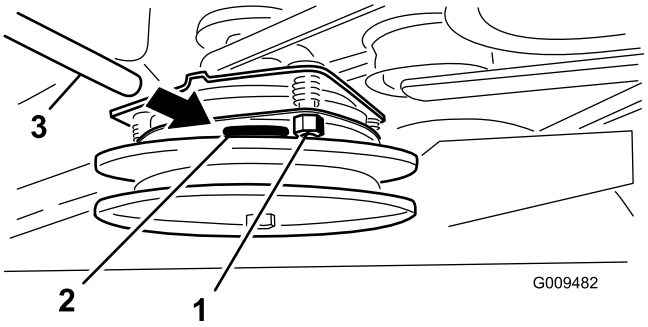

Figuur 61

1. Stelmoer
2. Sleuf
3. Voelermaat

Onderhoud koelsysteem

Luchtinlaatrooster reinigen

Onderhoudsinterval: Bij elk gebruik of dagelijks

Verwijder vóór elk gebruik aangekoekt gras, vuil of andere verontreiniging van de cilinder en de koelribben van de cilinderkop, het luchtinlaatrooster op het uiteinde van het vliegwiel, de carburateur, de regelhendels en de verbindingen. Dit zal mede zorgen voor een adequate koeling en een correct motortoerental en zal de kans verkleinen dat de motor oververhit raakt en technische schade oploopt.

Het koelsysteem reinigen

Onderhoudsinterval: Om de 100 bedrijfsuren—Controleer en reinig de koelribben en uitlaatringen.

1. Schakel de aftakas uit en stel de parkeerrem in werking.
2. Zet de motor af, verwijder het contactsleuteltje en wacht totdat alle bewegende onderdelen tot stilstand zijn gekomen voordat u de bestuurderspositie verlaat.
3. Verwijder het luchtinlaatrooster en de ventilatorbehuizing (Figuur 62).
4. Verwijder vuil en gras van de machineonderdelen.
5. Verwijder de luchtinlaatroosters, de terugloopstarter en de ventilatorbehuizing (Figuur 62).

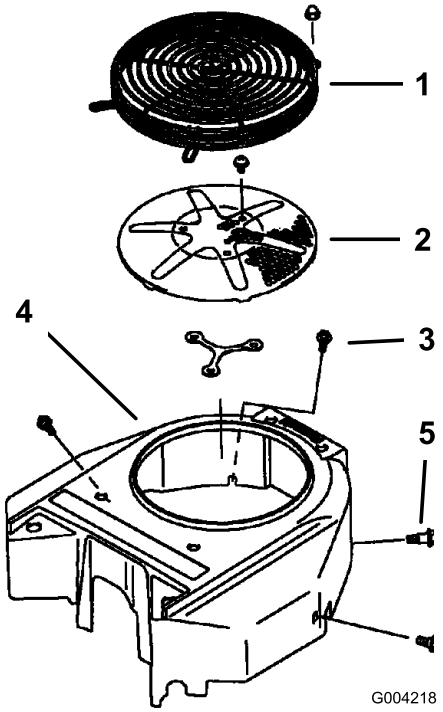

Figuur 62

1. Beschermkap
2. Luchtinlaatrooster
3. Bout
4. Ventilatorbehuizing
5. Schroef

Onderhouden remmen

Onderhoud van de rem

Voor elk gebruik moet u de remmen controleren op een horizontaal oppervlak en een helling.

Stel de parkeerrem altijd in werking wanneer u de machine stopt of deze onbeheerd achterlaat. Als de parkeerrem niet goed werkt, moet u deze afstellen.

De parkeerrem controleren

Onderhoudsinterval: Bij elk gebruik of dagelijks

Belangrijk: Zorg ervoor dat de machine op een horizontaal oppervlak staat als u de rem gaat controleren en afstellen.

1. Parkeer de machine op een horizontaal oppervlak en schakel de aftakas uit.
2. Zet de motor af, verwijder het contactsleuteltje en wacht totdat alle bewegende onderdelen tot stilstand zijn gekomen voordat u de bestuurderspositie verlaat.
3. Zet de parkeerrem vrij; zie Parkeerrem vrijzetten in de gebruiksaanwijzing.
4. Meet de afstand tussen de remstaaf en de band terwijl de rem is vrijgezet. Deze afstand moet tussen 5 en 8 mm zijn (Figuur 63). Raadpleeg Parkeerrem afstellen als er afstelling nodig is.

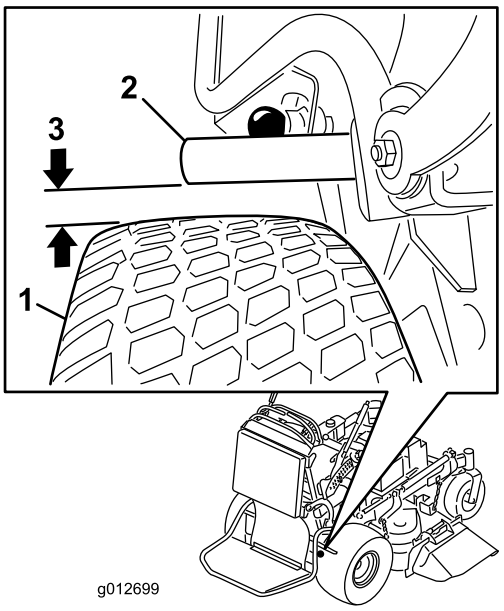

Figuur 63

1. Wiel
2. Remstaaf
3. Deze afstand moet tussen 5 en 8 mm zijn.

Remmen afstellen

Als de afstand tussen de remstaaf en de band niet correct is, moet er afstelling plaatsvinden.

1. Parkeer de maaimachine op een horizontaal oppervlak, schakel de aftakas uit en stel de parkeerrem in werking.
2. Zet de motor af, verwijder het contactsleuteltje en wacht totdat alle bewegende onderdelen tot stilstand zijn gekomen voordat u de bestuurderspositie verlaat.
3. Zet de parkeerrem vrij; zie Parkeerrem vrijzetten in de gebruiksaanwijzing.
4. Om de rem af te stellen, verwijdert u de borgpen en de gaffelpen uit de onderste remhendel en de gaffel (Figuur 64).
5. Stel de gaffel af. De afstand tussen de remstaaf en de band moet tussen 5 en 8 mm zijn. Draai de gaffel naar boven om de rem strakker af te stellen. Draai de gaffel naar onderen om de rem minder strak af te stellen (Figuur 63).
6. Controleer opnieuw de werking van de rem; zie Parkeerrem controleren.
7. Bevestig de gaffel aan de onderste remhendel met de borgpen en de gaffelpen (Figuur 64).

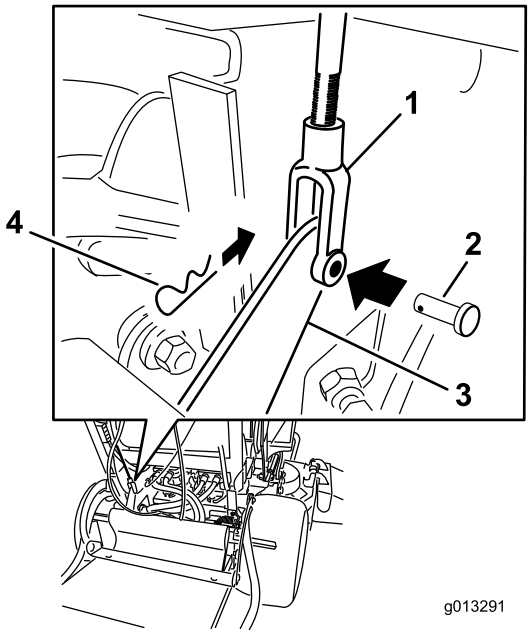

Figuur 64

1. Gaffel
2. Gaffelpen
3. Onderste remhendel
4. R-pen

Onderhoud riemen

De riemen controleren

Onderhoudsinterval: Om de 100 bedrijfsuren—Aandrijfriem van pomp controleren.

Om de 100 bedrijfsuren—Controleer de drijfriem van het maaidek(ken).

Controleer de riemen op scheuren, gerafelde randen, schroeiplekken, slijtage, tekenen van oververhitting of andere schade.

Tekenen dat een riem aan het slijten is, zijn: gieren tijdens het draaien van de riem, slippen van de messen tijdens het maaien, gerafelde randen, schroeiplekken en scheuren. Vervang de riem als u een van deze tekenen gewaar wordt.

Maaidekriem vervangen op maaiers van 91,4 cm

Belangrijk: De bevestigingen op de deksels van deze machine zijn zo ontworpen dat ze op het deksel blijven zitten nadat de bevestiging is losgemaakt. Draai alle bevestigingen op een deksel een paar slagen losser zodat het deksel loszit maar nog wel bevestigd is en draai de bevestigingen daarna pas helemaal los totdat het deksel eraf komt. Hiermee voorkomt u dat u per ongeluk de bouten van de borgringen losdraait.

1. Schakel de aftakas uit en stel de parkeerrem in werking.
2. Zet de motor af, verwijder het contactsleuteltje en wacht totdat alle bewegende onderdelen tot stilstand zijn gekomen voordat u de bestuurderspositie verlaat.
3. Draai de bouten los en verwijder de rechter riemkap samen met de bijbehorende bout.
4. Verwijder de veer van de ankerpost op de arm van de spanpoelie (Figuur 65).
5. Verwijder de versleten drijfriem (Figuur 65).
6. Plaats de nieuwe drijfriem rond de koppelingspoelie, de poelies van het maaidek en de spanpoelie (Figuur 65).
7. Monteer de veer aan de ankerpost op de arm van de spanpoelie (Figuur 65).
8. Bevestig de riemkap op het maaidek en draai de bout vast.

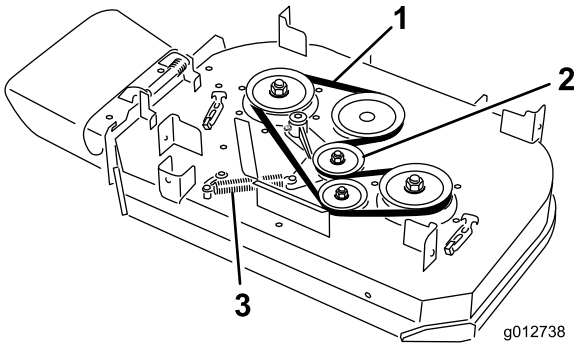

Figuur 65

1. Riem
2. Veerbelaste spanpoelie
3. Veer

Maaidekriemen vervangen op maaiers van 101,6 cm

Belangrijk: De bevestigingen op de deksels van deze machine zijn zo ontworpen dat ze op het deksel blijven zitten nadat de bevestiging is losgemaakt. Draai alle bevestigingen op een deksel een paar slagen losser zodat het deksel loszit maar nog wel bevestigd is en draai de bevestigingen daarna pas helemaal los totdat het deksel eraf komt. Hiermee voorkomt u dat u per ongeluk de bouten van de borgringen losdraait.

Drijfriem van rechter maaidek vervangen

1. Schakel de aftakas uit en stel de parkeerrem in werking.
2. Zet de motor af, verwijder het contactsleuteltje en wacht totdat alle bewegende onderdelen tot stilstand zijn gekomen voordat u de bestuurderspositie verlaat.
3. Draai de bouten los en verwijder de riemkappen samen met de bouten.
4. Verwijder de veer van de ankerpost op de arm van de spanpoelie (Figuur 65).
5. Verwijder de versleten drijfriem (Figuur 65).
6. Plaats de nieuwe drijfriem rond de poelies van het maaidek en de spanpoelie (Figuur 65).
7. Monteer de veer aan de ankerpost op de arm van de spanpoelie (Figuur 65).
8. Bevestig de riemkappen op het maaidek en draai de bouten vast.

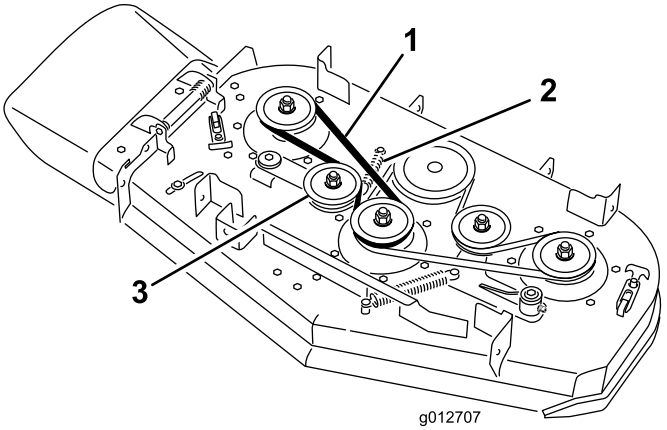

Figuur 66

1. Riem
2. Veer
3. Veerbelaste spanpoelie

Drijfriem van linker maaidek vervangen

1. Schakel de aftakas uit en stel de parkeerrem in werking.
2. Zet de motor af, verwijder het contactsleuteltje en wacht totdat alle bewegende onderdelen tot stilstand zijn gekomen voordat u de bestuurderspositie verlaat.
3. Draai de bouten los en verwijder de riemkappen samen met de bouten.
4. Om de linker riem te verwijderen, moet eerst de rechter riem zijn verwijderd. Zie Drijfriem van rechter maaidek vervangen.
5. Verwijder de veer van de ankerpost op de arm van de spanpoelie (Figuur 65).
6. Verwijder de versleten drijfriem (Figuur 65).
7. Plaats de nieuwe drijfriem rond de poelies van het maaidek, de koppelingspoelie en de spanpoelie (Figuur 65).
8. Monteer de veer op de ankerpost (Figuur 65).
9. Monteer de riem van het rechter maaidek. Zie Drijfriem van rechter maaidek vervangen.
10. Bevestig de riemkappen op het maaidek en draai de bouten vast.

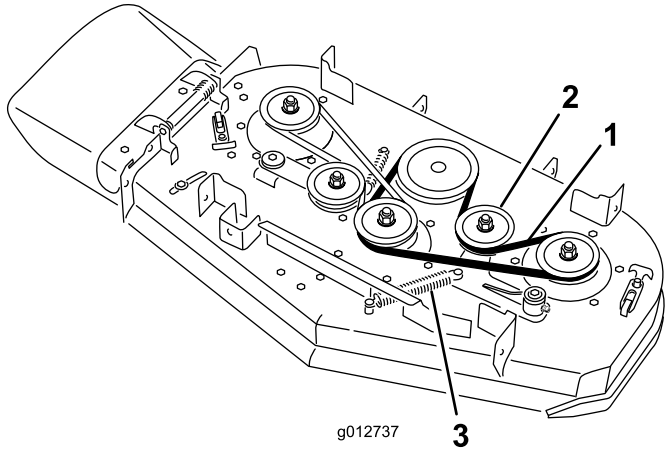

Figuur 67

1. Riem
2. Veerbelaste spanpoelie
3. Veer

Aandrijfriem van pomp vervangen

1. Schakel de aftakas uit en stel de parkeerrem in werking.
2. Zet de motor af, verwijder het contactsleuteltje en wacht totdat alle bewegende onderdelen tot stilstand zijn gekomen voordat u de bestuurderspositie verlaat.
3. Verwijder de riem van het maaidek van de koppeling (op maaidekken van 76,2 cm) of verwijder de riem van het linker maaidek van de koppeling (op maaidekken van 101,6 cm). Zie Drijfriemen van maaidek vervangen.
4. Kantel de machine tot deze op de achterzijde ligt. Raadpleeg de informatie over vooronderhoud in het gedeelte Onderhoud.
5. Haal de veer van de arm van de spanpoelie (Figuur 68).
6. Bevestig de nieuwe riem rond de aandrijfpoelie van de motorpomp en de twee pomppoelies.
7. Monteer de veer van de spanpoelie aan het frame (Figuur 68).

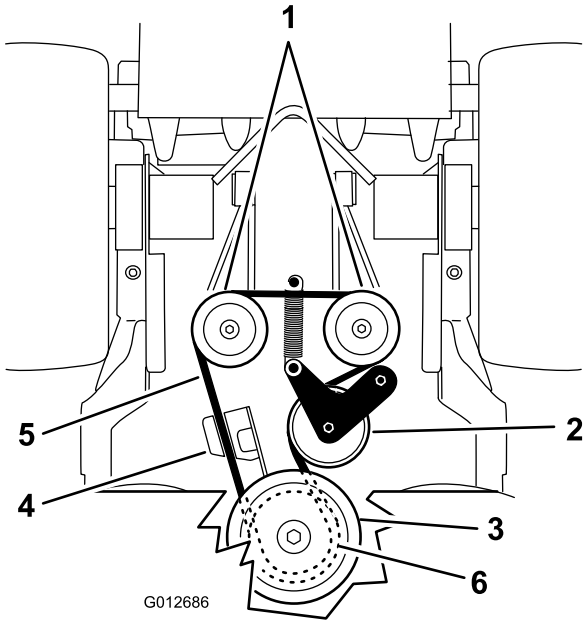

Figuur 68

1. Hydraulische pompen
2. Spanpoelie
3. Koppelingspoelie
4. Bevestiging van koppeling
5. Aandrijfriem van pomp
6. Aandrijfpoelie van pomp

8. Breng de machine omlaag naar de inbedrijfpositie. Raadpleeg de informatie over vooronderhoud in het gedeelte Onderhoud.
9. Plaats de riem van het maaidek op de koppeling (op maaidekken van 76,2 cm) of plaats de riem van het linker maaidek op de koppeling (op maaidekken van 101,6 cm). Zie Drijfriemen van maaidek vervangen.

Onderhoud bedieningsysteem

De rijhendelstanden afstellen

De rechterrijhendel afstellen

Als de rijhendels niet op één horizontale lijn staan, moet u de rechterrijhendel afstellen.

Opmerking: Stel eerst de horizontale uitlijning af en pas daarna de uitlijning voor/achter.

1. Schakel de aftakas uit, zet de rechterrijhendel in de vergrendelde neutraalstand en stel de parkeerrem in werking.
2. Zet de motor af, verwijder het contactsleuteltje en wacht totdat alle bewegende onderdelen tot stilstand zijn gekomen voordat u de bestuurderspositie verlaat.
3. Duw de rechterrijhendel uit de vergrendelde neutraalstand (Figuur 69).
4. Controleer of de hendel horizontaal is uitgelijnd met de linkerrijhendel (Figuur 69).

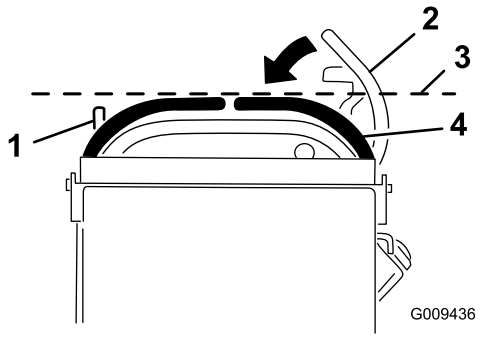

Figuur 69

1. Linkerrijhendel
2. Rechterrijhendel in de vergrendelde neutraalstand
3. Controleer hier de horizontale uitlijning
4. Rechterrijhendel

5. Om de rechterrijhendel horizontaal te verstellen, moet u de nok verstellen.
6. Verwijder het kussen van de achterzijde van de machine.
7. Draai de moer los waarmee de nok is bevestigd (Figuur 70).
8. Verstel de nok totdat de rechterrijhendel is uitgelijnd met de linkerrijhendel en draai de moer en de bout van de nok vast.

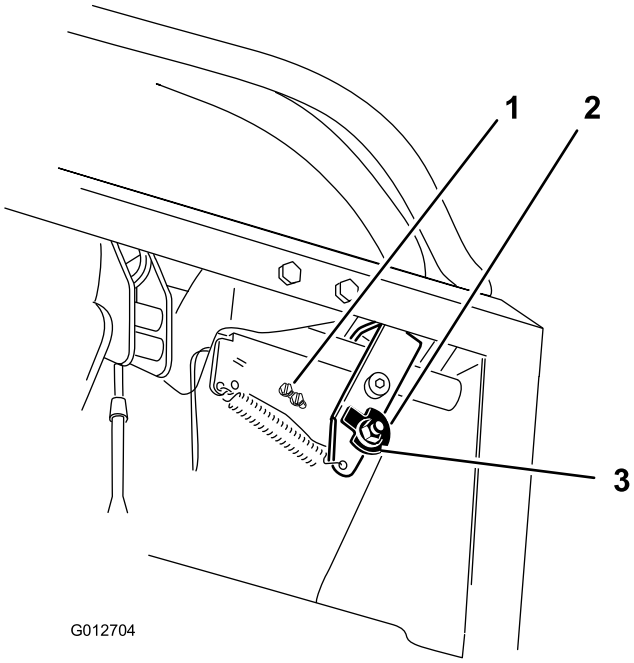

Figuur 70

1. Schroeven van de schakelaar
2. Nok
3. Moer

9. Nadat de nok is versteld, moet de schakelaar worden gecontroleerd.
10. Controleer de opening tussen de rijhendel en de schakelaar zoals getoond in Figuur 71. De opening moet 3 mm bedragen met de rechterrijhendel in de vergrendelde neutraalstand.
11. Draai indien nodig de schroeven los waarmee de schakelaar is bevestigd en verstel de schakelaar (Figuur 70 en Figuur 71).

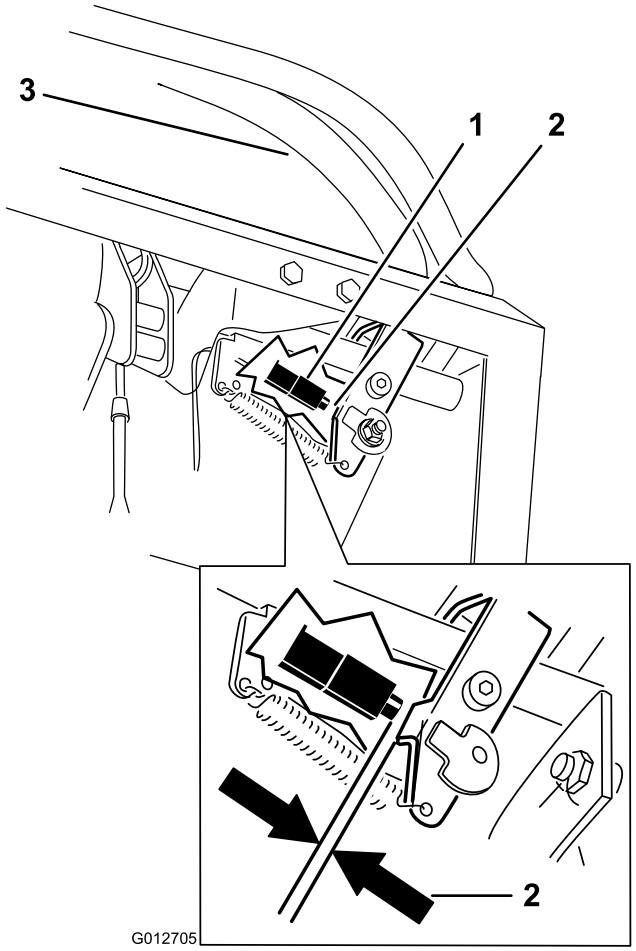

Figuur 71

1. Schakelaar (aan de voorzijde)
2. 3 mm
3. Rechterrijhendel in de ontgrendelde neutraalstand

12. Draai de schroeven van de schakelaar vast.

De neutraalstand van de rijhendels afstellen

Belangrijk: Controleer of de sporing van de maaier juist is nadat u de rijhendels hebt versteld. De sprong aanpassen en de uitlijning voor/achter van de rijhendels is dezelfde procedure (Figuur 72).

Opmerking: Stel eerst de horizontale uitlijning af en pas daarna de uitlijning voor/achter.

Als de rijhendels niet goed zij uitgelijnd of als de rechterrijhendel niet gemakkelijk in de vergrendelde neutraalstand glijdt, moeten de hendels worden afgesteld.

1. Nadat de horizontale uitlijning is voltooid, moet u de uitlijning voor-achter controleren door de rijhendels naar voren te duwen om eventuele speling in de overbrenging van de rijhendels te verhelpen (Figuur 72).

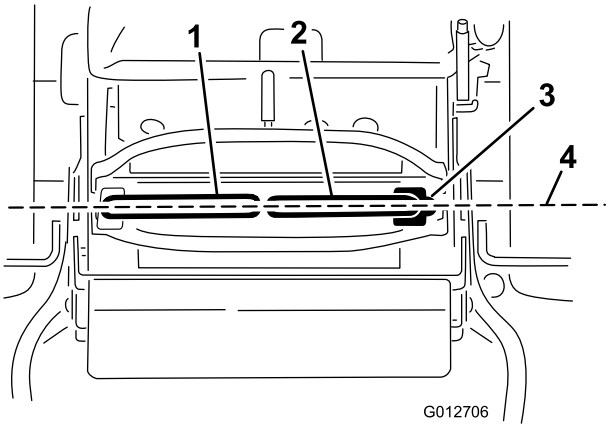

Figuur 72

1. Linkerrijhendel
2. Rechterrijhendel
3. Vergrendelde neutraalstand
4. Stel de uitlijning voor/achter van de rijhendels af

2. Controleer of de rechterrijhendel gemakkelijk in de vergrendelde neutraalstand glijdt.

   Opmerking: Draai de kabelafstelling rechtsom om de rijhendel naar voren te bewegen. Draai de kabelafstelling linksom om de rijhendel naar achteren te bewegen.

3. Draai de kabelafstelling aan de rechterkant als er afstelling nodig is. Stel de kabelafstelling af in stappen van een kwart draai.
4. Nadat de rechterrijhendel zo is afgesteld dat deze gemakkelijk in de vergrendelde neutraalstand glijdt, stelt u de linkerrijhendel zo in dat deze is uitgelijnd met de rechter rijhendel.
5. Controleer of de sporing juist is. Raadpleeg De sporing afstellen in het gedeelte Onderhoud.

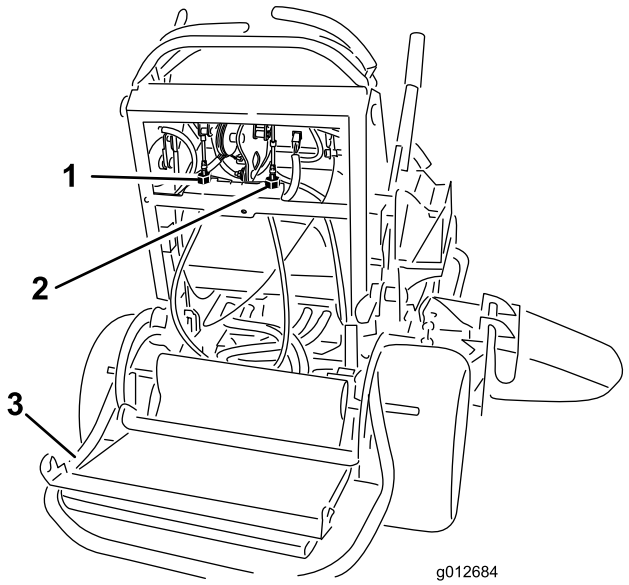

Figuur 73

1. Linkerkabelafstelling
2. Rechterkabelafstelling
3. Platform omlaag

Onderhoud hydraulisch systeem

Onderhoud van het hydraulische systeem

Type hydraulische olie: Toro® HYPR-OIL™ 500 hydraulische olie of Mobil® 1 15W-50 synthetische motorolie.

Belangrijk: Gebruik de voorgeschreven vloeistof of een gelijkwaardig product. Andere vloeistoffen kunnen schade aan het systeem veroorzaken.

Inhoud van het hydraulische systeem: 2,0 l

Hydraulische vloeistof controleren

Onderhoudsinterval: Na de eerste 8 bedrijfsuren

Om de 50 bedrijfsuren

Type hydraulische olie: Toro® HYPR-OIL™ 500 hydraulische olie of Mobil® 1 15W-50 synthetische motorolie.

Belangrijk: Gebruik de voorgeschreven vloeistof of een gelijkwaardig product. Andere vloeistoffen kunnen schade aan het systeem veroorzaken.

Inhoud van het hydraulische systeem: 2,0 l

Opmerking: De hydraulische vloeistof kunt u op twee manieren controleren. Als de vloeistof warm is en als de vloeistof koud is. De keerplaat in de tank geeft twee niveaus aan, afhankelijk of de vloeistof warm of koud is.

1. Plaats de machine op een horizontaal oppervlak.
2. Schakel de aftakas uit en zet de motor af.
3. Wacht totdat alle bewegende onderdelen tot stilstand zijn gekomen voordat u de bestuurderspositie verlaat. Stel de parkeerrem in werking.
4. Reinig de omgeving van de vulbuis en de dop van de hydraulische tank (Figuur 74).

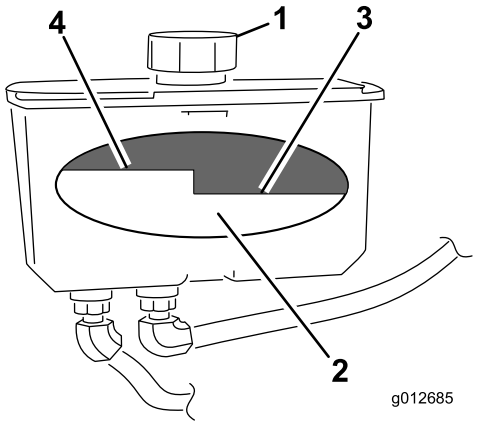

Figuur 74

1. Dop
2. Keerplaat
3. Peil koude vloeistof–VOL
4. Peil warme vloeistof–VOL

5. Verwijder de dop van de vulbuis. Kijk in de vulbuis om het vloeistofpeil in het reservoir te controleren. (Figuur 74).
6. Voeg vloeistof toe aan het reservoir tot het peil de markering voor koude vloeistof op de keerplaat bereikt.
7. Laat de machine 15 minuten op laag stationair lopen om lucht uit het systeem te verwijderen en de vloeistof warm te laten worden. Zie De motor starten en stoppen.
8. Controleer nogmaals het peil als de vloeistof warm is. Voeg indien nodig vloeistof toe aan het reservoir tot het peil de markering voor warme vloeistof op de keerplaat bereikt.

   Opmerking: Het vloeistofpeil moet aan de bovenkant van de Warm-markering op de keerplaat staan als de vloeistof warm is (Figuur 74).
9. Plaats de dop op de vulbuis.

⚠ WAARSCHUWING

Hydraulische vloeistof die onder druk ontsnapt, kan door de huid heen dringen en letsel veroorzaken.

- **Hydraulische vloeistof die per ongeluk in de huid is geïnjecteerd, moet binnen enkele uren operatief worden verwijderd door een arts die bekend is met dit type verwondingen. Anders kan gangreen ontstaan.**
- **Houd lichaam en handen uit de buurt van kleine lekgaten of spuitmonden waaruit onder hoge druk hydraulische vloeistof ontsnapt.**
- **U kunt lekken in het hydraulische systeem opsporen met behulp van karton of papier.**
- **Hef alle druk in het hydraulische systeem op veilige wijze op, voordat u werkzaamheden gaat verrichten aan het hydraulische systeem.**
- **Controleer of alle hydraulische slangen en leidingen in goede staat verkeren en alle hydraulische aansluitingen en verbindingsstukken stevig vastzitten voordat u druk zet op het hydraulische systeem.**

Hydraulische vloeistof vervangen

Onderhoudsinterval: Om de 250 bedrijfsuren—Vervang de hydraulische vloeistof als u Mobil®1 olie gebruikt.

Om de 500 bedrijfsuren—Vervang de hydraulische vloeistof als u Toro® HYPR-OIL™ 500 olie gebruikt.

⚠ WAARSCHUWING

Warme hydraulische vloeistof kan ernstige brandwonden veroorzaken.

Laat de hydraulische vloeistof afkoelen voordat u onderhoudswerkzaamheden uitvoert aan het hydraulische systeem.

1. Schakel de aftakas uit en stel de parkeerrem in werking.
2. Zet de motor af en wacht totdat alle bewegende onderdelen tot stilstand zijn gekomen voordat u de bestuurderspositie verlaat.
3. Dop van hydraulisch reservoir verwijderen.
4. De voorste hydraulische slang bevindt zich onder de hydraulische tank. Plaats een opvangbak onder de tank (Figuur 75).

5. Draai de slangklem en verplaats deze omlaag langs de slang.
6. Verwijder de voorste hydraulische slang en laat de vloeistof uit de tank lopen.

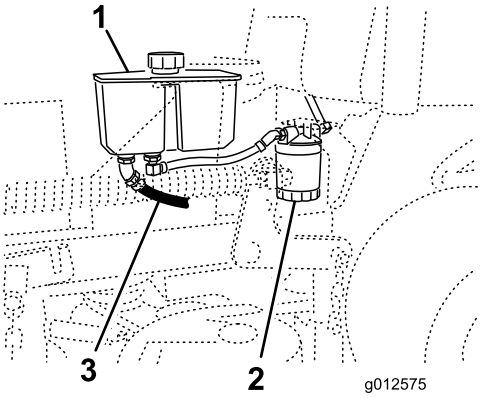

Figuur 75

1. Hydraulische tank
2. Hydraulisch filter
3. Voorste hydraulische slang

7. Vervang het hydraulische filter. Zie Hydraulisch filter terugplaatsen.
8. Sluit de hydraulische slang aan onder de tank.
9. Voeg vloeistof toe aan de tank tot het peil de markering voor koude vloeistof op de tank bereikt.

   Belangrijk: Gebruik de voorgeschreven vloeistof of een gelijkwaardig product. Andere vloeistoffen kunnen schade aan het systeem veroorzaken.
10. Plaats de dop van de hydraulische tank terug.
11. Start de motor en laat deze ongeveer twee minuten lopen om lucht uit het systeem te verwijderen. Zet de motor af en controleer op olielekkages. Als een of beide wielen niet willen draaien, zie Hydraulische systeem ontluchten.
12. Controleer het vloeistofpeil en vul indien nodig vloeistof bij. **Niet te vol vullen**.

Hydraulisch filter vervangen

Onderhoudsinterval: Na de eerste 8 bedrijfsuren

Om de 500 bedrijfsuren/Jaarlijks (houd hierbij de kortste periode aan)

⚠ WAARSCHUWING

Warme hydraulische vloeistof kan ernstige brandwonden veroorzaken.

Laat de hydraulische vloeistof afkoelen voordat u onderhoudswerkzaamheden uitvoert aan het hydraulische systeem.

1. Schakel de aftakas uit en stel de parkeerrem in werking.
2. Zet de motor af en wacht totdat alle bewegende onderdelen tot stilstand zijn gekomen voordat u de bestuurderspositie verlaat.

   Belangrijk: Gebruik geen filter voor motorolie ter vervanging omdat dit ernstige schade aan het hydraulische systeem kan veroorzaken.
3. Plaats een opvangbak onder het filter (Figuur 76).

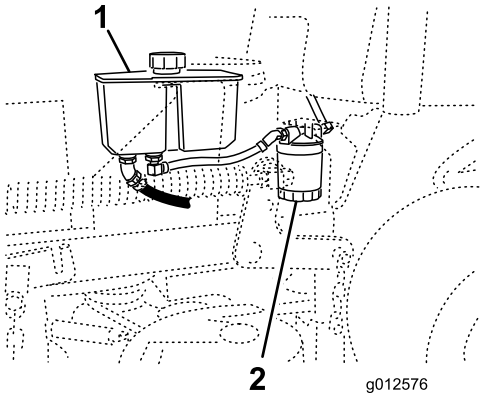

Figuur 76

1. Hydraulische tank
2. Hydraulisch filter

4. Verwijder het oude filter en veeg de pakking van de filtertussenstuk schoon (Figuur 77).
5. Smeer een dun laagje hydraulische vloeistof op de rubberen pakking van het nieuwe filter.
6. Monteer het nieuwe hydraulische filter op het filtertussenstuk. Draai het oliefilter rechtsom totdat de rubberen pakking contact maakt met het filtertussenstuk. Draai het filter vervolgens nog eens 1/2 slag (Figuur 77).

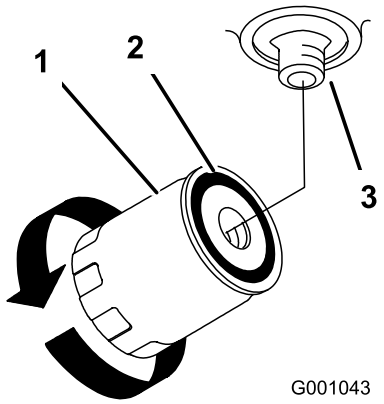

Figuur 77

1. Hydraulisch filter
2. Pakking
3. Tussenstuk

7. Neem gemorste vloeistof op.
8. Controleer het vloeistofpeil in de tank en voeg vloeistof toe aan de tank tot het peil de markering voor koude vloeistof op de tank bereikt.

   Belangrijk: Gebruik de voorgeschreven vloeistof of een gelijkwaardig product. Andere vloeistoffen kunnen schade aan het systeem veroorzaken.
9. Start de motor en laat deze ongeveer twee minuten lopen om lucht uit het systeem te verwijderen. Zet de motor af en controleer op olielekkages. Als een of beide wielen niet willen draaien, zie Hydraulische systeem ontluchten.
10. Controleer nogmaals het vloeistofpeil en vul indien nodig vloeistof bij. **Niet te vol vullen**.

Hydraulische systeem ontluchten

Het tractiesysteem ontlucht zichzelf, maar het kan noodzakelijk zijn het systeem te ontluchten als de vloeistof wordt ververst of nadat er werkzaamheden zijn verricht aan het systeem.

1. Schakel de aftakas uit en stel de parkeerrem in werking.
2. Zet de motor af en wacht totdat alle bewegende onderdelen tot stilstand zijn gekomen voordat u de bestuurderspositie verlaat.
3. Breng de achterzijde van de machine omhoog op kriksteunen tot de aandrijfwielen van de grond komen.
4. Start de motor en zet de gashendel op stationair.

   Als het wiel niet draait, kunt u helpen door de band voorzichtig naar voren te draaien.
5. Controleer het peil van de hydraulische vloeistof en giet indien nodig vloeistof bij om het correcte peil te handhaven.
6. Herhaal dit bij het andere wiel.
7. Reinig het gebied rond de pompbehuizing grondig.

Hydraulische leidingen controleren

Onderhoudsinterval: Om de 100 bedrijfsuren

Controleer de hydraulische leidingen en slangen op lekkages, losgeraakte aansluitingen, kinken, loszittende steunen, slijtage, beschadigingen als gevolg van weersinvloeden en de inwerking van chemicaliën. Voer alle noodzakelijke reparaties uit voordat u de machine weer in gebruik neemt.

Opmerking: Houd de omgeving van het hydraulische systeem vrij van aangekoekt gras en vuil.

⚠ WAARSCHUWING

Hydraulische vloeistof die onder druk ontsnapt, kan door de huid heen dringen en letsel veroorzaken.

- **Hydraulische vloeistof die per ongeluk in de huid is geïnjecteerd, moet binnen enkele uren operatief worden verwijderd door een arts die bekend is met dit type verwondingen. Anders kan gangreen ontstaan.**
- **Houd lichaam en handen uit de buurt van kleine lekgaten of spuitmonden waaruit onder hoge druk hydraulische vloeistof ontsnapt.**
- **U kunt lekken in het hydraulische systeem opsporen met behulp van karton of papier.**
- **Hef alle druk in het hydraulische systeem op veilige wijze op, voordat u werkzaamheden gaat verrichten aan het hydraulische systeem.**
- **Controleer of alle hydraulische slangen en leidingen in goede staat verkeren en alle hydraulische aansluitingen en verbindingsstukken stevig vastzitten voordat u druk zet op het hydraulische systeem.**

Onderhoud van het maaidek

Onderhoud van de maaimessen

Om een goed maairesultaat te verkrijgen, moet u de maaimessen scherp houden. Om het slijpen en vervangen te vergemakkelijken, is het handig extra messen in voorraad te hebben.

⚠ WAARSCHUWING

Een versleten of beschadigd mes kan breken en een stuk van het mes kan worden uitgeworpen in de richting van de gebruiker of omstanders en ernstig lichamelijk of dodelijk letsel toebrengen.

- **Controleer op gezette tijden de maaimessen op slijtage of beschadigingen.**
- **Vervang een versleten of beschadigd mes.**

Vóór controle en onderhoud van de maaimessen

Parkeer de maaimachine op een horizontaal oppervlak, schakel de messen uit en stel de parkeerrem in werking. Draai het contactsleuteltje op UIT. Haal het sleuteltje uit het contact en maak de bougiekabels los.

De maaimessen controleren

Onderhoudsinterval: Bij elk gebruik of dagelijks

1. Controleer de snijranden (Figuur 78). Als de snijranden niet scherp zijn of inkepingen vertonen, moet u de messen verwijderen en deze slijpen. Zie Maaimessen slijpen.
2. Controleer de messen, in het bijzonder het gebogen deel. Als u scheuren, slijtage of groefvorming in dit deel constateert, moet u het mes direct vervangen (Figuur 78).

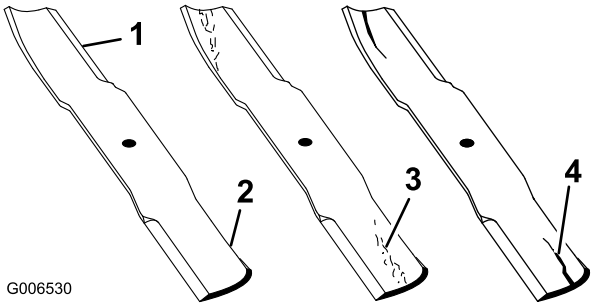

Figuur 78

1. Snijrand
2. Gebogen deel
3. Slijtage/sleufvorming
4. Scheur

Controle op kromme messen

1. Schakel de aftakas uit, zet de rijhendels in de vergrendelde neutraalstand en stel de parkeerrem in werking.
2. Zet de motor af, verwijder het contactsleuteltje en wacht totdat alle bewegende onderdelen tot stilstand zijn gekomen voordat u de bestuurderspositie verlaat.
3. Draai de messen totdat de uiteinden in de lengterichting liggen. Meet de afstand tussen een horizontaal oppervlak en de snijrand, stand **A**, van de messen (Figuur 79). Noteer deze afstand.

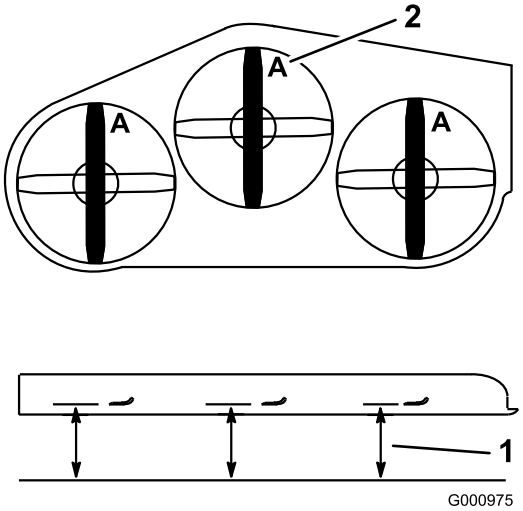

Figuur 79

1. Meet hier de afstand van het mes tot het harde oppervlak
2. Stand A

4. Draai de tegenovergestelde uiteinden van de messen naar voren.
5. Meet de afstand tussen een horizontaal oppervlak en de snijrand van de messen op dezelfde plaats als in bovengenoemde stap 3. Het verschil tussen de afstanden die zijn gemeten bij stap 3 en stap 4, mag niet meer zijn dan 3 mm. Als dit verschil meer bedraagt dan 3 mm, is het mes krom en moet het

worden vervangen; zie Maaimessen verwijderen en Maaimessen monteren.

⚠ WAARSCHUWING

Een krom of beschadigd mes kan breken en u of omstanders ernstig letsel toebrengen.

- **Vervang altijd een krom of beschadigd mes door een nieuw mes.**
- **Vijl of maak nooit scherpe inkepingen in de snijranden of het oppervlak van het mes.**

Maaimessen verwijderen

Een mes moet worden vervangen als u vast voorwerp heeft geraakt, of als het mes uit balans of krom is. Om de beste prestaties te verkrijgen en er zeker van te zijn dat de machine altijd veilig kan worden gebruikt, moet u ter vervanging uitsluitend originele Toro-messen gebruiken. Gebruik ter vervanging nooit messen van andere fabrikanten omdat dit in strijd kan zijn met de veiligheidsnormen.

1. Pak het uiteinde van het mes vast met een doek of een dikke handschoen.
2. Verwijder de mesbout, de klemring en het mes van de spilas (Figuur 80).

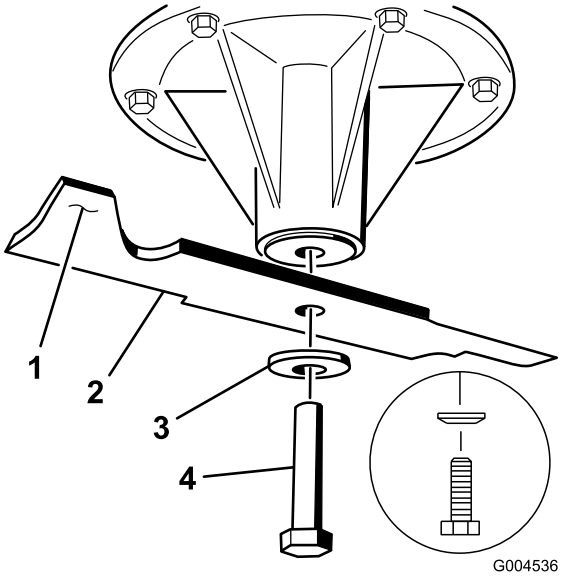

Figuur 80

1. Vleugel van het mes
2. Mes
3. Klemring
4. Mesbout

De maaimessen slijpen

1. Gebruik een vijl om de snijranden aan beide uiteinden van het mes te slijpen (Figuur 81). Houd daarbij de oorspronkelijke hoek in stand. Het mes blijft in balans als u van beide snijranden dezelfde hoeveelheid materiaal verwijdert.

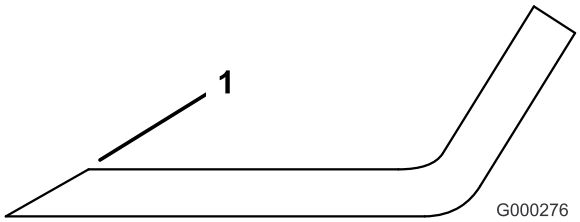

Figuur 81

1. Onder oorspronkelijke hoek slijpen

2. Controleer de balans van het mes met een mesbalans (Figuur 82). Als het mes horizontaal blijft, is het in balans en geschikt voor gebruik. Als het mes niet in balans is, moet u wat metaal afvijlen van het uiteinde van de vleugel (Figuur 80). Herhaal dit indien nodig totdat het mes in balans is.

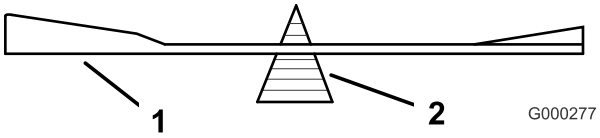

Figuur 82

1. Mes
2. Mesbalans

Maaimessen monteren

1. Monteer het mes op de as (Figuur 83).

   Belangrijk: Het gebogen deel van het mes moet naar de binnenzijde van de maaikast wijzen om een goede maaikwaliteit te garanderen.

2. Monteer de veerschijf en de mesbout. De conus van de veerschijf moet worden gemonteerd op de boutkop (Figuur 83). Draai de mesbout vast met een torsie van 115–149 Nm.

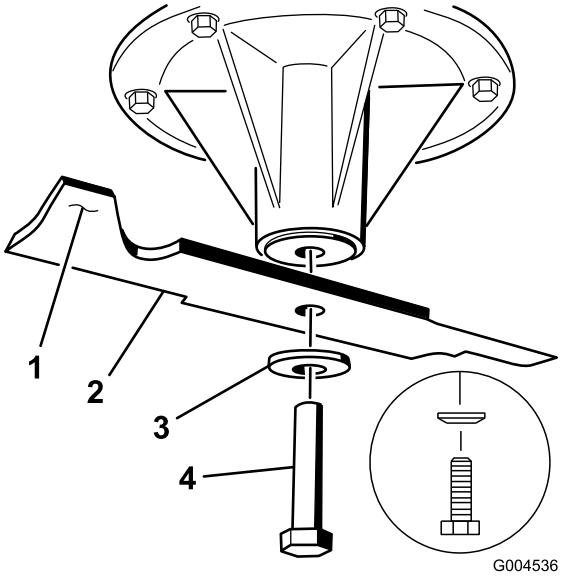

Figuur 83

1. Vleugel van het mes
2. Mes
3. Veerschijf
4. Mesbout
5. Conus op boutkop

Maaidek horizontaal stellen

De machine gebruiksklaar maken

1. Plaats de maaimachine op een horizontaal oppervlak.
2. Schakel de aftakas uit, zet de rijhendels in de vergrendelde neutraalstand en stel de parkeerrem in werking.
3. Zet de motor af, verwijder het contactsleuteltje en wacht totdat alle bewegende onderdelen tot stilstand zijn gekomen voordat u de bestuurderspositie verlaat.
4. Controleer de bandenspanning van beide aandrijfbanden. Indien nodig, banden oppompen tot 90 kPa.
5. Zet het maaidek op een maaihoogte van 76 mm.

   Opmerking: De werkelijke maaihoogte wordt niet aangepast totdat het maaidek horizontaal is gesteld. Raadpleeg Maaihoogte instellen.
6. Controleer de afstand tussen de wartels, meet in het midden van de wartels (de lengte van midden tot midden) op de draadstang. Deze afstand moet 49,5 cm bedragen voor maaidekken van 91,4 cm en 43,7 cm voor maaidekken van 101,6 cm (Figuur 84).
7. Controleer de vier kettingen. De kettingen moeten gespannen zijn.
8. Als een van de achterkettingen te los is, moet de lengte van de draadstang aan die kant worden afgesteld zodat er op beide kettingen even veel spanning staat.
9. Gebruik de contramoeren bij de voorste wartel om de lengte tussen de voorste en achterste wartel aan die kant aan te passen (Figuur 84).
10. Als een van de kettingen aan de voorkant te los is, draai dan de moer op de bovenste kettingbout en de contramoer op de stelbout los.
11. Gebruik de stelbout om evenveel spanning op beide kettingen aan de voorkant te krijgen (Figuur 84).
12. Draai de moer op de bovenste kettingbout en de contramoer op de stelbout vast.

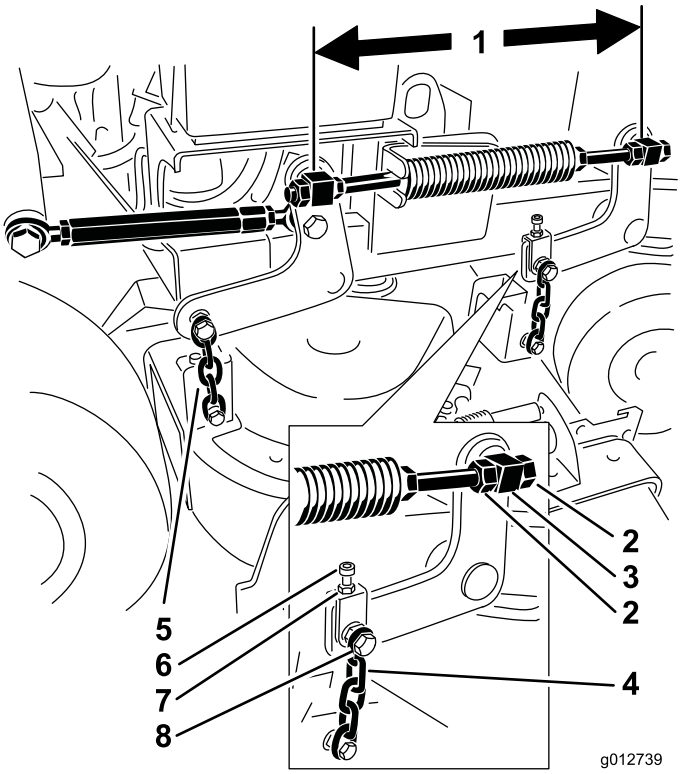

Figuur 84

1. Hier meten in het midden van de wartels
2. Contramoeren van wartel
3. Voorste wartel
4. Voorste ketting
5. Achterste ketting
6. Stelbout
7. Contramoer
8. Bovenste kettingbout

Schuinstand van het linker maaidek instellen

1. Zet het linker maaimes in de schuinstand
2. Meet het linkermes bij punt **A**. Meet de afstand tussen een horizontaal oppervlak en de snijrand van het maaimes en noteer deze afstand (Figuur 85).
3. Meet het linkermes bij punt **B**. Meet de afstand tussen een horizontaal oppervlak en de snijrand van het maaimes en noteer deze afstand (Figuur 85).

4. Het maaimes moet 6 tot 10 mm lager staan bij punt **A** dan bij punt**B** (Figuur 85). Indien dit niet het geval is, gaat u als volgt te werk.
5. Draai de moer op de bovenste kettingbout en de contramoer op de stelbout los (Figuur 84).
6. Gebruik de stelbout om de voorzijde 6 tot 10 mm lager in te stellen aan de voorkant bij punt **A** dan aan de achterkant bij punt **B** (Figuur 84).
7. Draai de moer op de bovenste kettingbout en de contramoer op de stelbout vast.

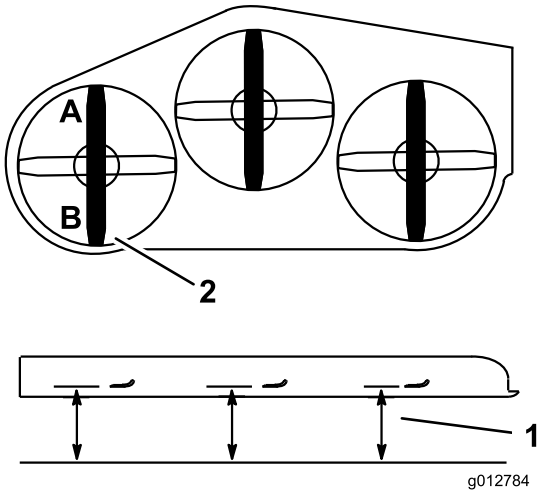

Figuur 85

1. Meet hier vanaf het mes tot aan het harde oppervlak
2. Meten bij A en B

Maaidek horizontaal stellen

1. Zet het linker maaimes in de schuinstand (Figuur 86).
2. Meet het linkermes bij punt **A**. Meet de afstand tussen een horizontaal oppervlak en de snijrand van het maaimes en noteer deze afstand (Figuur 86).
3. Zet het rechter maaimes in de schuinstand (Figuur 86).
4. Meet het rechtermes bij punt **C**. Meet de afstand tussen een horizontaal oppervlak en de snijrand van het maaimes en noteer deze afstand (Figuur 86).
5. De afstand tussen punt **A** en punt **C** moet minder dan 3,2 mm bedragen. Als dit niet het geval is, stel dan de voorste ketting af bij punt **C** om de juiste hoogte te bereiken.

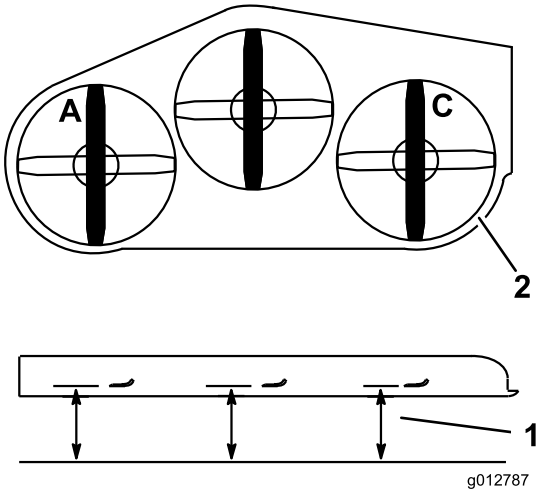

Figuur 86

1. Meet hier de afstand van het mes tot het harde oppervlak
2. Meten bij A en C

Schuinstand van het rechter maaidek instellen

1. Zet het rechter maaimes in de schuinstand (Figuur 87).
2. Meet het rechtermes bij punt **C**. Meet de afstand tussen een horizontaal oppervlak en de snijrand van het maaimes en noteer deze afstand (Figuur 87).
3. Meet het rechtermes bij punt **D**. Meet de afstand tussen een horizontaal oppervlak en de snijrand van het maaimes en noteer deze afstand (Figuur 87).
4. Het maaimes moet 6 tot 10 mm lager staan bij punt **C** dan bij punt**D** (Figuur 87). Indien dit niet het geval is, gaat u als volgt te werk.
5. De lengte van de draadstang aan de rechterkant moet worden afgesteld om de juiste schuinstand te bereiken.
6. Gebruik de contramoeren bij de voorste wartel om de lengte tussen de voorste en achterste wartel aan die kant aan te passen.
7. Controleer of de spanning op alle vier de kettingen gelijk is. Om ervoor te zorgen dat de spanning op alle vier de kettingen gelijk is, moet u kleine aanpassingen doen om de juiste schuinstand te behouden.

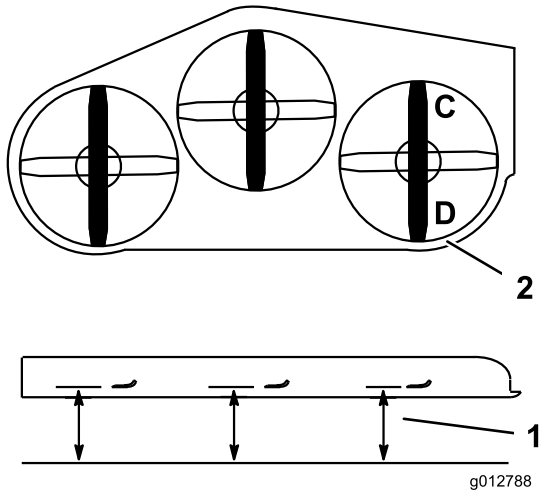

Figuur 87

1. Meet hier de afstand van het mes tot het harde oppervlak
2. Meten bij C en D

De maaihoogte instellen

1. Zet het maaidek op een maaihoogte van 76 mm.
2. Zet het linker maaimes in de schuinstand (Figuur 86).
3. Meet het linkermes bij punt **A**. Meet de afstand tussen een horizontaal oppervlak en de snijrand van het maaimes en noteer deze afstand (Figuur 86).
4. Zet het rechter maaimes in de schuinstand (Figuur 86).
5. Meet het rechtermes bij punt **C**. Meet de afstand tussen een horizontaal oppervlak en de snijrand van het maaimes en noteer deze afstand (Figuur 86).
6. De afstand tussen punt **A** en punt **C** moet 3,2 mm bedragen bij de maaihoogte-instelling van 76 mm. Indien dit niet het geval is, gaat u als volgt te werk.
7. Draai de contramoeren aan beide zijden van de spanschroef los (Figuur 88).

   Opmerking: Het uiteinde van de spanschroef met de groef erin heeft linkse schroefdraad (Figuur 88).
8. Stel de spanschroef af om de maaidekhoogte omhoog of omlaag te brengen tot 76 mm bij punt **A** en punt **C**.
9. Draai de contramoeren aan beide zijden van de spanschroef vast.

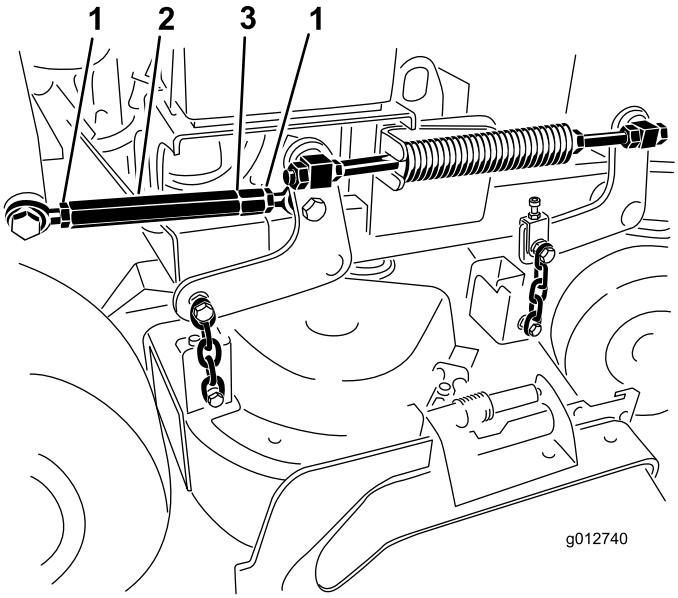

Figuur 88

1. Contramoer
2. Spanschroef
3. Groef die links schroefdraad aangeeft

Drukveer afstellen

Opmerking: Afstallen van de drukveer verandert in hoeverre het maaidek zweeft en hoeveel moeite het kost om het maaidek omhoog te brengen als de maaihoogtehendel wordt gebruikt.

- Als de drukveer verder wordt ingedrukt, vermindert de benodigde kracht en zal het maaidek meer zweven.
- Als de drukveer minder ver wordt ingedrukt, is er meer kracht nodig en zal het maaidek minder zweven.

1. Breng de hefhendel van het maaidek omhoog en vergrendel deze in de transportstand.
2. Controleer de lengte van de drukveer. De nominale lengte bedraagt 28,2 cm voor maaidekken van 91,4 cm en 25,7 cm voor maaidekken van 101,6 cm (Figuur 89).
3. U kunt deze afstand instellen door de contramoer van de veer los te draaien en vervolgens te draaien aan de moer op de voorkant van elke veer (Figuur 89).
4. U borgt de moer in deze stand door de contramoer van de veer vast te draaien (Figuur 89).

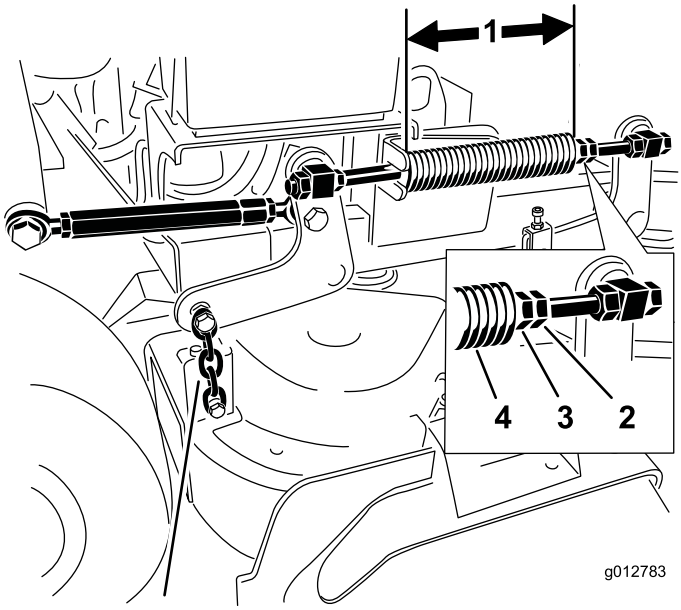

Figuur 89

1. 25,7 cm voor een 101,6 cm maaidek en 28,2 cm voor een 91,4 cm maaidek.
2. Contramoer van veer
3. Voorste moer
4. Drukveer

Grasgeleider vervangen

⚠ WAARSCHUWING

Als een uitwerpopening niet is afgesloten, kan het maaidek voorwerpen in de richting van de bestuurder of omstanders werpen. Dit kan ernstig letsel veroorzaken. Daarnaast kunt u ook in contact komen met het mes.

Gebruik de maaimachine nooit zonder afdekplaat, mulchplaat, grasgeleider of grasvanger.

1. Verwijder de borgmoer, bout, veer en afstandsstuk waarmee de bevestigingen van de grasgeleider vastzitten op de draaibeugels (Figuur 90). Verwijder een beschadigde of versleten grasgeleider.

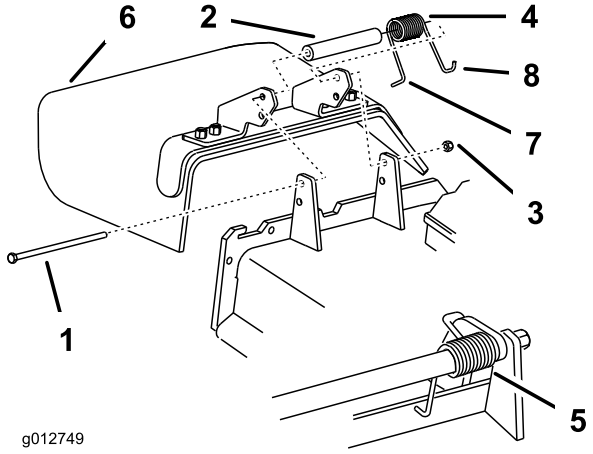

Figuur 90

1. Bout
2. Afstandsstuk
3. Borgmoer
4. Veer
5. Gemonteerde veer
6. Grasgeleider
7. **L**-vormige uiteinde van de veer achter de rand van het maaidek plaatsen voordat u de bout monteert
8. **J**-vormige haakeind van veer

2. Plaats een afstandsstuk en de veer op de grasgeleider. Plaats het **L**-vormige einde van de veer achter de rand van het maaidek.

   Opmerking: Zorg ervoor dat het **L**-vormige einde van de veer is gemonteerd achter de rand van het maaidek voordat u de bout plaatst zoals wordt aangegeven in Figuur 90.

3. Monteer de bout en de moer. Plaats het **J**-vormige haakeind van de veer om de grasgeleider (Figuur 90).

   Belangrijk: De grasgeleider moet kunnen draaien. Klap de geleider helemaal omhoog en controleer of deze volledig omlaag draait.

Reiniging

Onderkant van het maaidek reinigen

Onderhoudsinterval: Bij elk gebruik of dagelijks

Verwijder elke dag het aangekoekte gras aan de onderkant van het maaidek.

1. Schakel de aftakas uit, zet de rijhendels in de vergrendelde neutraalstand en stel de parkeerrem in werking.
2. Zet de motor af, verwijder het contactsleuteltje en wacht totdat alle bewegende onderdelen tot stilstand zijn gekomen voordat u de bestuurderspositie verlaat.
3. Breng de voorkant van de machine omhoog en plaats deze op kriksteunen.

Afvalverwijdering

Motorolie, hydraulische vloeistof en motorkoelvloeistof verontreinigen het milieu. Verwijder deze stoffen volgens de plaatselijke voorschriften.

Stalling

Reinigen en opslaan

1. Schakel de aftakas uit, stel de parkeerrem in werking en draai het contactsleuteltje op UIT. Verwijder het sleuteltje.
2. Verwijder maaisel, vuil en vet van de buitenkant van de gehele machine, met name van de motor. Verwijder vuil en kaf van buitenkant van de cilinder, de koelribben van de cilinderkop en de ventilatorbehuizing.

   Belangrijk: U kunt de machine met een mild reinigingsmiddel en water wassen. Was de machine nooit met een hogedrukreiniger. Gebruik niet te veel water, zeker niet in de buurt van het aandrijfsysteem en de motor. Door wassen met een hogedrukreiniger kan vuil en water belangrijke onderdelen zoals aslagers of elektrische schakelaars binnendringen.
3. Rem controleren; zie Onderhoud van de rem in Onderhouden remmen (bladz. 47).
4. Geef het luchtfilter een onderhoudsbeurt; zie Onderhoud van het luchtfilter in Onderhoud motor (bladz. 35).
5. Smeer de machine; zie Smeren in Smering (bladz. 33).
6. Ververs de motorolie; zie Motoroliepeil controleren Onderhoud motor (bladz. 35).
7. Controleer de bandenspanning; zie Bandenspanning controleren in Onderhoud aandrijfsysteem (bladz. 43).
8. Voor langetermijnopslag:
   A. Voeg een stabilizer/conditioner toe aan de brandstof in de tank.
   B. Laat de motor vijf minuten lopen om de stabilizer/conditioner door het brandstofsysteem te verspreiden.
   C. Zet de motor af, laat deze afkoelen en tap de brandstoftank af; zie Brandstoftank aftappen in Onderhoud brandstofsysteem (bladz. 40), of laat de motor lopen tot deze afslaat.
   D. Start de motor opnieuw en laat de motor lopen totdat deze afslaat. Herhaal deze procedure, met de choke ingeschakeld, totdat de motor niet meer start.
   E. U moet brandstof op de juiste wijze afvoeren. Verwerk deze volgens de plaatselijk geldende voorschriften.

Opmerking: Benzine waaraan stabilizer/conditioner is toegevoegd, niet langer dan 90 dagen bewaren.

9. Verwijder de bougie(s) en controleer de toestand ervan; zie Onderhoud van de bougie in Onderhoud motor (bladz. 35). Nadat de bougie(s) uit de cilinder is (zijn) verwijderd, giet u twee eetlepels motorolie in de bougie-opening. Gebruik de startmotor om de motor te laten draaien en zo de olie over de cilinderwand te verspreiden. Monteer de bougie(s). De bougiekabel niet op de bougie(s) drukken.
10. Controleer alle bouten, schroeven en moeren en draai deze vast. Beschadigde delen repareren of vervangen.
11. Werk alle krassen en beschadigingen van de lak bij. Bijwerklak is verkrijgbaar bij een erkende servicedealer.
12. Stal de machine in een schone, droge garage of opslagruimte. Verwijder het sleuteltje uit het contact en bewaar deze op een plaats die u makkelijk kunt onthouden. Dek de machine af om deze te beschermen en schoon te houden.

Problemen, oorzaak en remedie

Probleem	Mogelijke oorzaak	Remedie
Motor start niet, start moeilijk of blijft niet lopen.	1. De brandstoftank is leeg of de brandstofafsluitklep. 2. De choke is niet ingeschakeld. 3. De bougiekabel zit los of is niet aangesloten. 4. De bougie is aangetast, vuil, of de elektrodenafstand is niet correct afgesteld. 5. Luchtfilter vuil. 6. Vuil in brandstoffilter. 7. Vuil, water of oude brandstof in het brandstofsysteem. 8. De opening tussen de schakelaars van het veiligheidssysteem is niet juist.	1. Vul de brandstoftank met benzine en open de klep 2. Schakel de choke in. 3. Bevestig de kabel aan de bougie. 4. Plaats een nieuwe bougie met een correct afgestelde elektrodenafstand. 5. Voer onderhoud uit op het luchtfilter. 6. Brandstoffilter vervangen. 7. Neem contact op met een erkende servicedealer. 8. Neem contact op met een erkende servicedealer.
Motor levert te weinig vermogen.	1. Motor overbelast. 2. Luchtfilter vuil. 3. Oliepeil in carter te laag. 4. De koelribben en luchtkanalen onder de ventilatorbehuizing van de motor zijn verstopt. 5. De bougie is aangetast, vuil, of de elektrodenafstand is niet correct afgesteld. 6. Ventilatieopening in brandstoftankdop verstopt. 7. Vuil in brandstoffilter. 8. Vuil, water of oude brandstof in het brandstofsysteem.	1. De rijsnelheid verminderen. 2. Voer onderhoud uit op het luchtfilter. 3. Het carter met olie vullen. 4. Verwijder de obstructie uit de koelribben en luchtkanalen. 5. Plaats een nieuwe bougie met een correct afgestelde elektrodenafstand. 6. Brandstoftankdop reinigen of vervangen. 7. Brandstoffilter vervangen. 8. Neem contact op met een erkende servicedealer.
Motor raakt oververhit.	1. Motor overbelast. 2. Oliepeil in carter te laag. 3. De koelribben en luchtkanalen onder de ventilatorbehuizing van de motor zijn verstopt.	1. De rijsnelheid verminderen. 2. Het carter met olie vullen. 3. Verwijder de obstructie uit de koelribben en luchtkanalen.
Machine rijdt niet.	1. Oliepeil in hydraulisch reservoir laag. 2. Lucht in het hydraulische systeem. 3. Aandrijfriem van pomp slipt. 4. Veer van de spanpoelie op de aandrijfriem van de pomp ontbreekt. 5. De omloopkleppen van de pomp staat open.	1. Het hydraulische reservoir vullen met olie. 2. Ontlucht het hydraulische systeem. 3. Vervang de aandrijfriem van de pomp. 4. Plaats een nieuwe veer. 5. Sluit de omloopventielen.
Abnormale trillingen.	1. Het maaimes (de maaimessen) is (zijn) verbogen of niet in balans. 2. Een bevestigingsbout van een maaimes zit los. 3. Bevestigingsbouten van motor zitten los. 4. Losse motorpoelie, spanpoelie of mespoelie. 5. Motorpoelie beschadigd. 6. Mesas verbogen.	1. Nieuwe maaimes(sen) monteren. 2. De bevestigingsbout van het maaimes vastdraaien. 3. De bevestigingsbouten van de motor vastdraaien. 4. Desbetreffende poelie vastzetten. 5. Neem contact op met een erkende servicedealer. 6. Neem contact op met een erkende servicedealer.

Probleem	Mogelijke oorzaak	Remedie
Onregelmatige maaihoogte.	1. Maaimes(sen) bot. 2. Maaimes(sen) verbogen of niet in balans. 3. Het maaidek staat niet horizontaal. 4. Onjuiste schuinstand van het maaidek. 5. De onderkant van het maaidek is vuil. 6. De bandenspanning is niet correct. 7. Mesas verbogen.	1. Mes(sen) slijpen. 2. Nieuwe maaimes(sen) monteren. 3. Stel het maaidek horizontaal in. 4. Pas de schuinstand aan. 5. Reinig de onderkant van het maaidek. 6. Banden op juiste spanning brengen. 7. Neem contact op met een erkende servicedealer.
Messen draaien niet.	1. De tractieriem is versleten, los of stuk. 2. Drijfriem van de pomp is van de poelie af. 3. Drijfriem van maaidek versleten, los of gebroken. 4. Drijfriem van maaidek is van de poelie af. 5. De veer van de spanpoelie is kapot of ontbreekt. 6. Elektrische koppeling niet goed afgesteld. 7. De bedrading van de koppeling is beschadigd. 8. De elektrische koppeling is beschadigd. 9. De messen draaien niet door het veiligheidssysteem. 10. De aftakasschakelaar is defect.	1. Controleer de spanning van de drijfriem. 2. Monteer de drijfriem en controleer de assen en riemgeleiders op de juiste stand. 3. Plaats een nieuwe aandrijfriem. 4. Poelie van maaidek monteren en controleren of de spanpoelie, de arm van de spanpoelie en de veer correct zijn geplaatst en goed functioneren. 5. Veer vervangen. 6. Pas de opening van de koppeling aan. 7. Neem contact op met een erkende servicedealer. 8. Neem contact op met een erkende servicedealer. 9. Neem contact op met een erkende servicedealer. 10. Neem contact op met een erkende servicedealer.
De machine spoort niet goed.	1. De rijhendelkabels zijn niet goed afgesteld. 2. De drijfriem van de pomp slipt op één pomppoelie. 3. Het omloopventiel van de hydraulische pomp staat gedeeltelijk open.	1. Stal de kabels af bij de stelmoer. 2. Nieuwe pompdrijfriem monteren. 3. Sluit het omloopventiel.

Schema's

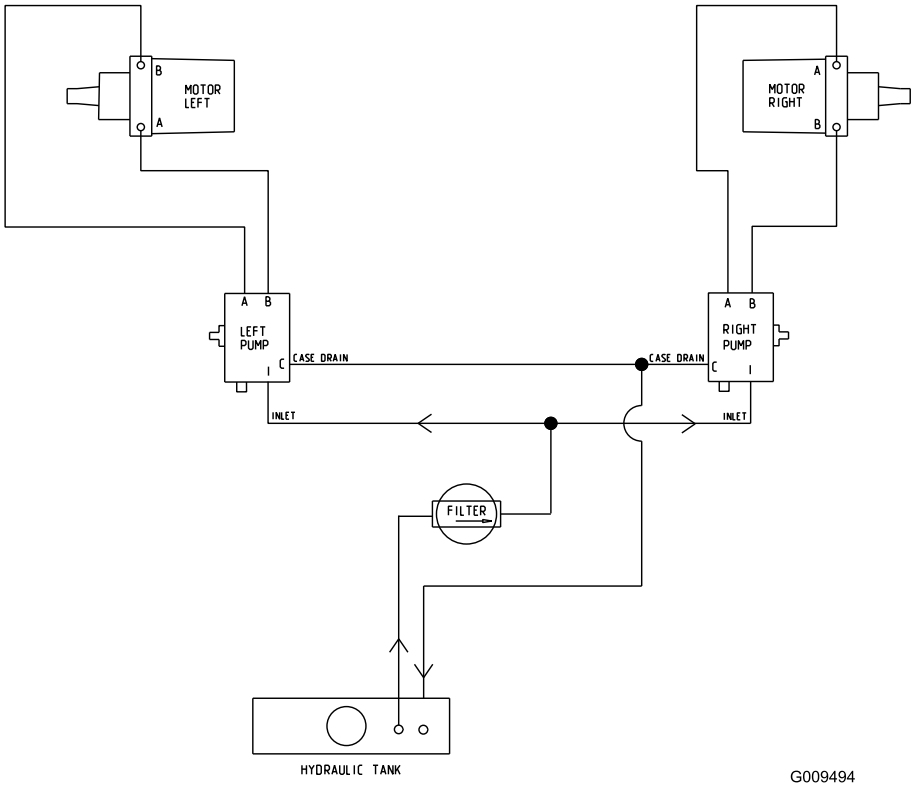

Hydraulisch schema (Rev. A)

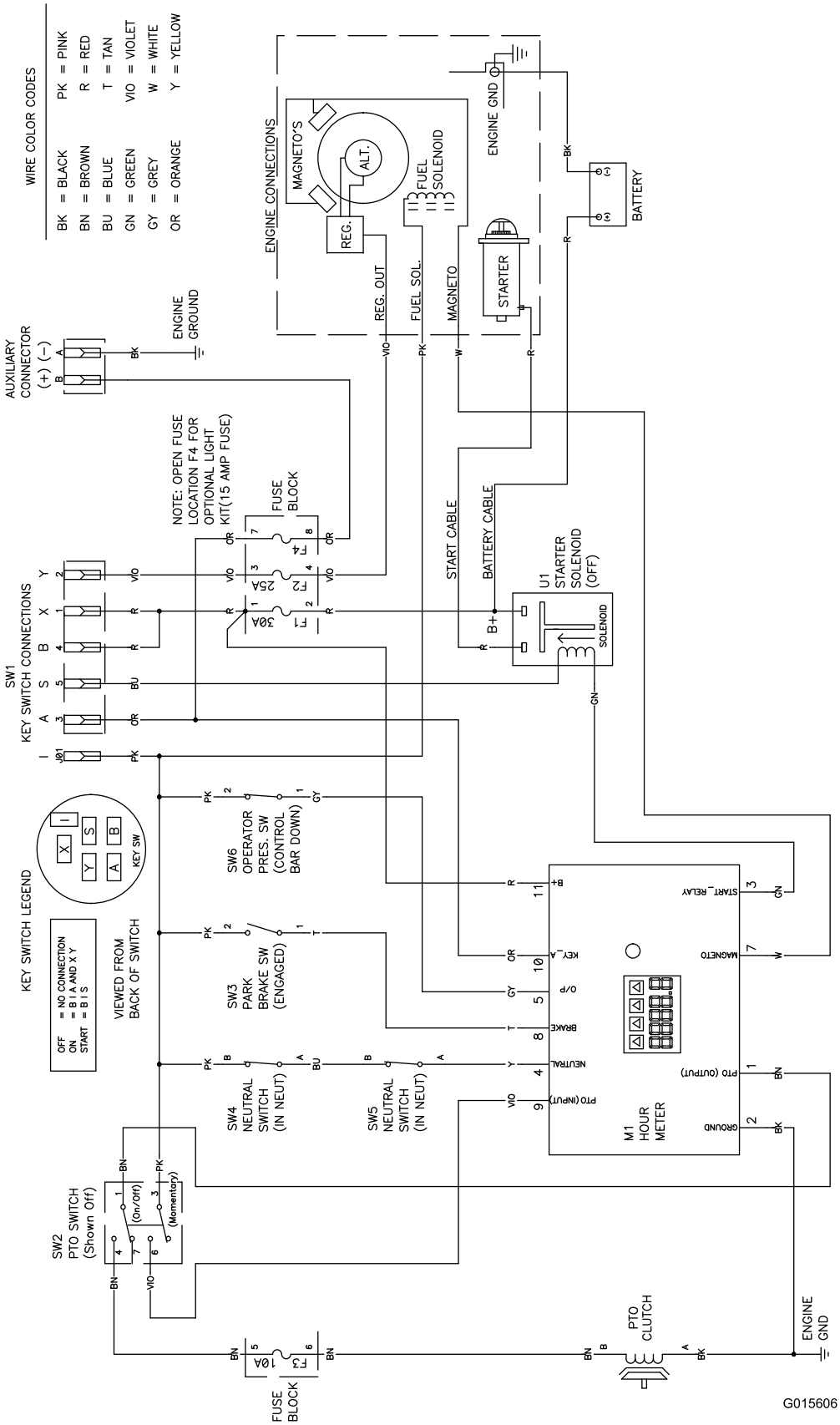

Elektrisch schema (Rev. A)

Opmerkingen:

Opmerkingen:

Lijst met internationale dealers

Dealer:	Land:	Telefoonnummer:
Atlantis Su ve Sulama Sisstemleri Lt	Turkije	90 216 344 86 74
Balama Prima Engineering Equip.	Hongkong	852 2155 2163
B-Ray Corporation	Korea	82 32 551 2076
Casco Sales Company	Puerto Rico	787 788 8383
Ceres S.A.	Costa Rica	506 239 1138
CSSC Turf Equipment (pvt) Ltd.	Sri Lanka	94 11 2746100
Cyril Johnston & Co.	Noord-Ierland	44 2890 813 121
Equiver	Mexico	52 55 539 95444
Femco S.A.	Guatemala	502 442 3277
G.Y.K. Company Ltd.	Japan	81 726 325 861
Geomechaniki of Athens	Griekenland	30 10 935 0054
Guandong Golden Star	China	86 20 876 51338
Hako Ground and Garden	Zweden	46 35 10 0000
Hako Ground and Garden	Noorwegen	47 22 90 7760
Hayter Limited (U.K.)	Verenigd Koninkrijk	44 1279 723 444
Hydroturf Int. Co Dubai	Verenigde Arabische Emiraten	97 14 347 9479
Hydroturf Egypt LLC	Egypte	202 519 4308
Ibea S.P.A.	Italië	39 0331 853611
Irriamc	Portugal	351 21 238 8260
Irrigation Products Int'l Pvt Ltd.	India	86 22 83960789
Jean Heybroek BV.	Nederland	31 30 639 4611
Lely (U.K.) Limited	Verenigd Koninkrijk	44 1480 226 800
Maquiver S.A.	Colombia	57 1 236 4079
Maruyama Mfg. Co. Inc.	Japan	81 3 3252 2285
Metra Kft	Hongarije	36 1 326 3880
Mountfield a.s.	Tsjechië	420 255 704 220
Munditol S.A.	Argentinië	54 11 4 821 9999
Oslinger Turf Equipment SA	Ecuador	593 4 239 6970
Oy Hako Ground and Garden Ab	Finland	358 987 00733
Parkland Products Ltd.	Nieuw-Zeeland	64 3 34 93760
Prochaska & Cie	Oostenrijk	43 1 278 5100
RT Cohen 2004 Ltd.	Israël	972 986 17979
Riversa	Spanje	34 9 52 83 7500
Roth Motorgeräte GmBh & Co.	Duitsland	49 7144 2050
Sc Svend Carlsen A/S	Denemarken	45 66 109 200
Solvert S.A.S.	Frankrijk	33 1 30 81 77 00
Spypros Stavrinides Limited	Cyprus	357 22 434131
Surge Systems India Limited	India	91 1 292299901
T-Markt Logistics Ltd.	Hongarije	36 26 525 500
Toro Australia	Australië	61 3 9580 7355
Toro Europe BVBA	België	32 14 562 960

De Toro totaalgarantie

Producten voor professioneel groenbeheer (LCE)

Voorwaarden en producten waarvoor de garantie geldt

Toro Company en de hieraan gelieerde onderneming, Toro Warranty Company, geven krachtens een overeenkomst tussen beide ondernemingen gezamenlijk de garantie alle Toro-producten te zullen repareren als deze materiaalgebreken of fabricagefouten vertonen.

De volgende perioden zijn van toepassing vanaf de aankoopdatum door de oorspronkelijke eigenaar:

Producten	Garantieperiode
Middelgrote loopmaaiers	2 jaar**
• Accu	2 jaar
• Werktuigen	2 jaar
Grand Stand™-maaiers	5 jaar of 1200 uur* garantie
• Motor	2 jaar**
• Frame	Levenslang (alleen oorspronkelijke eigenaar)***
• Accu	1 jaar
• Werktuigen	1 jaar
Z Master® Z400- en Z500-maaiers	4 jaar of 1200 uur* garantie
• Motor	2 jaar**
• Frame	Levenslang (alleen oorspronkelijke eigenaar)***
• Accu	1 jaar
• Werktuigen	1 jaar
Z Master® G3-maaiers	5 jaar of 1200 uur* garantie
• Motor	2 jaar**
• Frame	Levenslang (alleen oorspronkelijke eigenaar)***
• Accu	1 jaar
• Werktuigen	1 jaar

*Hierbij moet de kortste periode worden aangehouden.

**Voor bepaalde motoren van de Toro LCE-producten geldt een garantie van de fabrikant van de motor.

***Levenslange garantie op het frame. Als het hoofdframe -bestaand uit onderdelen die aan elkaar zijn gelast die samen de structuur van de tractor vormen waaraan andere onderdelen zoals de motor zijn bevestigd- scheuren of breuken vertoont na normaal gebruik, wordt het frame gerepareerd of vervangen zonder kosten voor onderdelen of arbeid. Deze garantie dekt geen schade aan het frame die is veroorzaakt door verkeerd gebruik of misbruik of reparaties die nodig zijn vanwege roest of corrosie.

Deze garantie zijn inclusief de kosten voor onderdelen en arbeid, maar exclusief transportkosten.

Aanwijzingen voor aanvraag van garantieservice

Als u van mening bent dat een Toro product materiaalgebreken of fabricagefouten vertoont, moet u deze procedure volgen:

1. Neem contact op met de verkoper om het product te laten nakijken of te repareren. Als u om enige reden geen contact met de verkoper kunt opnemen, kunt u zich in verbinding stellen met een erkende Toro-dealer om het product door deze te laten nakijken of te repareren.
2. Breng het product met uw aankoopbewijs (kwitantie) naar de servicedealer.
3. Als u om enige reden ontevreden bent over het onderzoek van de servicedealer of de verleende hulp, verzoeken wij u contact met ons op te nemen via:

   RLC Customer Care Department
   Toro Warranty Company
   8111 Lyndale Avenue South
   Bloomington, MN 55420-1196, VS
   001-952-948-4650

   Zie bijgevoegde lijst met dealers.

Plichten van de eigenaar

U dient uw Toro-product te onderhouden zoals wordt beschreven in de *gebruikershandleiding* Dit routineonderhoud is voor uw rekening, ongeacht of dit wordt uitgevoerd door de dealer of uzelf.

Zaken en gevallen die niet onder de garantie vallen

Er is geen andere uitdrukkelijke garantie met uitzondering van speciale emissiesystemen en motoren van sommige producten. Buiten deze expliciete garantie vallen:

- Kosten van gewoon onderhoud of onderdelen die aan slijtage onderhevig zijn, zoals filters, brandstof, smeermiddelen, afstelling van onderdelen, slijpen van maaimessen, afstelling van de rem en de koppeling.
- Elk product of onderdeel dat is veranderd of verkeerd is gebruikt en moet worden vervangen of worden gerepareerd als gevolg van normale slijtage, ongelukken of gebrekkig onderhoud.
- Reparatie die noodzakelijk is omdat de verkeerde brandstof, is gebruikt, vuil in het brandstofsysteem is terechtgekomen of het brandstofsysteem niet goed is voorbereid op een periode van buitengebruikstelling van langer dan drie maanden.
- Alle reparatiewerkzaamheden die onder deze garantie vallen, moeten worden uitgevoerd door een Erkende Toro-servicedealer, en hierbij moeten door Toro goedgekeurde vervangingsonderdelen worden gebruikt.

Algemene voorwaarden

De koper wordt beschermd door de nationale wetgeving van elk land. De rechten waarover de koper beschikt op grond van deze wetgeving, worden niet beperkt door deze garantie.