Form No. 3368-783 Rev A

Kit protège-courroie

Tondeuse autoportée TimeCutter® ZS 4200

N° de modèle 120-7780

Instructions de montage

Ces instructions ne doivent pas être communiquées au client.

Ces instructions s'adressent au concessionnaire et concernent la pose de protège-courroies supplémentaires pour les machines vendues en France.

Sécurité

Autocollants de sécurité et d'instruction

Des autocollants de sécurité et des instructions bien visibles sont placés près de tous les endroits potentiellement dangereux. Remplacez tout autocollant endommagé ou manquant.



120-1119

1. Risque d'incendie – lisez le *Manuel de l'utilisateur*.

Montage

1

Préparatifs d'installation

Aucune pièce requise

Procédure

Important: Si vous ne connaissez pas bien les particularités de fonctionnement de cette machine, reportez-vous au *Manuel de l'utilisateur* avant de l'utiliser. Le manuel contient des informations importantes concernant l'utilisation de la machine. Si vous n'avez pas pris connaissance de ces informations, vous pouvez vous blesser gravement ou blesser d'autres personnes.

1. Garez la machine sur une surface de niveau et plane offrant suffisamment d'espace de chaque côté du plateau de coupe.

⚠ ATTENTION

Avant toute intervention sur la machine, arrêtez le moteur, serrez le frein de stationnement, enlevez la clé de contact et débranchez le bougie.

⚠ PRUDENCE

Si vous laissez la clé dans le commutateur d'allumage, quelqu'un pourrait mettre le moteur en marche et vous blesser gravement, ainsi que les personnes à proximité.

Avant tout entretien, enlevez la clé de contact et débranchez le fil de la bougie. Écartez le fil pour éviter tout contact accidentel avec la bougie.

© 2011—The Toro® Company
8111 Lyndale Avenue South
Bloomington, MN 55420

Enregistrez votre produit à www.Toro.com.

CE

Traduction du texte d'origine (FR)
Tous droits réservés

2. Vérifiez que le sachet de pièces détachées contient bien toutes les pièces mentionnées dans ce document.
3. Déposez le plateau de coupe et poussez-le pour le sortir de sous le groupe de déplacement ; reportez-vous au *Manuel de l'utilisateur* de ce modèle.

2

Montage du protège-courroie du plateau

Pièces nécessaires pour cette opération:

1	Déflecteur gauche de plateau de coupe
1	Déflecteur droit de plateau de coupe
1	Couvercle de protège-courroie
6	Boulon à tête hexagonale (M6-1X16)
6	Contre-écrou (NIM6-1)

Procédure

Assemblez les déflecteurs gauche et droit et le couvercle de protège-courroie comme illustré à la Figure 1.

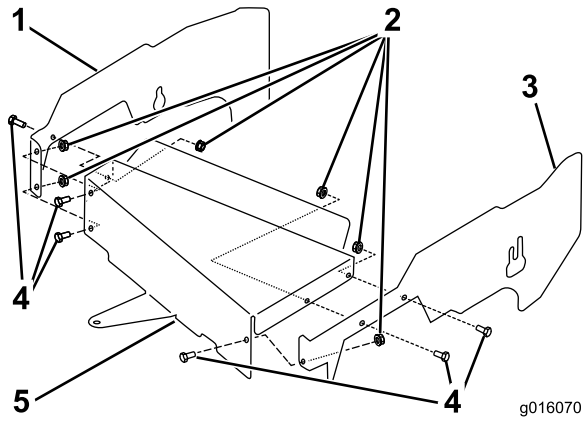

Figure 1

1. Déflecteur droit de plateau de coupe
2. Contre-écrou (NIM6-1) (6)
3. Déflecteur gauche de plateau de coupe
4. Boulon à tête hexagonale (M6-1X16) (6)
5. Couvercle de protège-courroie

3

Pose du protège-courroie du plateau de coupe

Aucune pièce requise

Procédure

1. Desserrez, **mais ne retirez pas**, l'écrou à embase sur l'extérieur de chaque support de suspension à l'arrière du plateau (voir Figure 2).

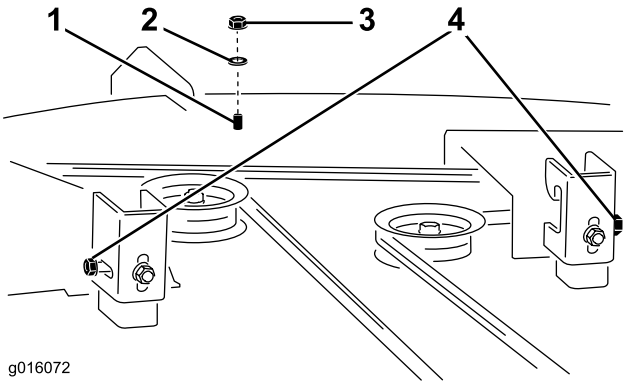

Figure 2

1. Boulon existant
2. Rondelle existante
3. Écrou existant
4. Écrou à embase existant (2)

2. Retirez le boulon, la rondelle et l'écrou existants comme illustré à la Figure 2 et mettez-les de côté.
3. Fixez le protège-courroie du plateau de coupe assemblé au plateau.
   A. Fixez la patte à l'avant du plateau avec le boulon, la rondelle et l'écrou existants que vous venez de mettre de coté (voir Figure 3).

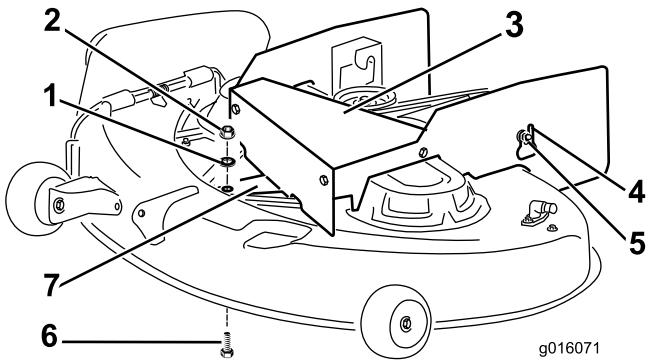

Figure 3

1. Rondelle existante
2. Écrou existant
3. Protège-courroie du plateau de coupe
4. Fentes arrière (paire)
5. Écrou à embase existant (2)
6. Boulon existant
7. Patte

B. Pour chaque côté du déflecteur assemblé, insérez l'écrou à embase desserré précédemment dans la grande ouverture située près de l'arrière du déflecteur (Figure 3).

Remarque: Choisissez la fente dans chaque déflecteur latéral qui aligne le mieux le trou de la patte sur le trou du plateau.

C. Insérezz le boulon retiré précédemment dans les trous du plateau et de la patte, et serrez solidement la rondelle et l'écrou dessus.

D. Serrez fermement les deux écrous à embase.

4. Assurez-vous que le protège-courroie **ne touche à aucun moment les pièces en mouvement**, qu'il ne cause pas de dommages aux câbles, flexibles ou autres composants, et qu'il ne gêne pas le bon fonctionnement du plateau de coupe.

4

Fixation du plateau de coupe

Aucune pièce requise

Procédure

1. Repoussez le plateau sous la machine, montez-le sur le groupe de déplacement et réglez-le comme expliqué dans le *Manuel de l'utilisateur* pour cette machine.
2. Assurez-vous que les protège-courroie **ne touchent à aucun moment les pièces en mouvement**, qu'ils ne causent pas de dommages aux câbles, flexibles ou autres composants, et qu'ils ne gênent pas le bon fonctionnement du plateau de coupe et du groupe de déplacement.



Count on it.